SONY

3-100-611-**17**(1)

To Customers and Sony Dealers

Wall-Mount Bracket

Instructions GB

Mode d'emploi FR

Instrucciones ES

Gebrauchsanweisung DE

Instructies NL

Istruzioni IT

Instruções PT

Vejledning DK

Bruksanvisning SE

Talimatlar TR

Utasítások HU

Instrukce CZ

Inštrukcie SK

Instrucțiuni RO

Инструкции BG

Інструкції UA

SU-WL500

© 2007 Sony Corporation

Thank you for purchasing this product.

To Customers

Sufficient expertise is required for installing this product. Be sure to subcontract the installation to Sony dealers or licensed contractors and pay special attention to safety during the installation. Sony is not liable for any damages or injury caused by mishandling or improper installation, or installing any other than the specified product. Your Statutory Rights (if any) are not affected.

WARNING

If the safety precautions are not observed or the product is used incorrectly, it may result in serious injury or fire.

This instruction manual shows the correct handling of the product and important precautions necessary to prevent accidents. Be sure to read this manual thoroughly and use the product correctly. Keep this manual available for future reference.

To Sony dealers

Sufficient expertise is required for installing this product. Be sure to read this instruction manual thoroughly to do the installation work safely. Sony is not liable for any damages or injury caused by mishandling or improper installation. Please give this manual to the customer after installation.

On Safety

Products by Sony are designed with safety in mind. If the products are used incorrectly, however, it may result in a serious injury through fire, electric shock, the product toppling over, or the product dropping. Be sure to observe the precautions for safety to prevent such accidents.

For customers in Europe

This product has been manufactured by or on behalf of Sony Corporation.

EU Importer: Sony Europe B.V.

Inquiries to the EU Importer or related to product compliance in Europe should be sent to the manufacturer's authorized representative, Sony Belgium, bijkantoor van Sony Europe B.V., Da Vincilaan 7-D1, 1930 Zaventem, Belgium.

CAUTION

Specified products

The following products are subject to change without notice, may be out of stock, or discontinued.
Also, certain models are sold in some regions.

LCD Color TV	KDL-46D30xx * KDL-46D28xx * KDL-46D27xx * KDL-46T30xx * KDL-46S30xx * KLV-46V300A KDL-40D30xx * KDL-40D28xx * KDL-40D27xx * KDL-40D26xx * KDL-40T30xx * KDL-40T28xx * KDL-40T26xx * KDL-40S30xx * KDL-40S28xx * KDL-40SL130 KLV-40V300A KDL-32D30xx * KDL-32D28xx * KDL-32D27xx * KDL-32D26xx * KDL-32T30xx * KDL-32T28xx * KDL-32T26xx * KDL-32S30xx * KDL-32S28xx * KDL-32XBR4 KDL-32SL130 KLV-32V300A

* In the actual model names, the "xx" indicates numbers and/or characters specific to each model.

This product is designed for use with the TV models specified above. For other TVs, refer to their operating instructions, or the supplied leaflet to verify that this product can be used.

To Customers

WARNING

If the following precautions are not observed, serious injury or death through fire, electric shock, the product toppling over, or the product dropping can result.

Be sure to subcontract the installation to licensed contractors and keep small children away during the installation.

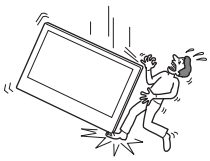

If the Wall-Mount Bracket or the TV is not installed correctly, the following accidents may occur. Be sure licensed contractors carry out installation.

- The TV may fall and cause a serious injury such as a bruise or a fracture.
- If the wall on which the Wall-Mount Bracket is installed is unstable, uneven, or not perpendicular to the floor, the unit may fall and cause injury or property damage. The wall should be capable of supporting a weight of at least four times the TV weight. (Refer to your TV's instructions for its weight.)
- If the installation of the Wall-Mount Bracket on the wall is not sufficiently sturdy, the unit may fall and cause injury or property damage.

Be sure to subcontract moving or dismounting of the TV to licensed contractors.

If persons other than licensed contractors transport or dismount the TV, it may fall and cause injury or property damage. Be sure that two or more persons carry or dismount the TV.

Do not spill liquid of any kind on the TV.

If you allow the TV to get wet, this may result in a fire or an electric shock.

Do not remove screws, etc., after mounting the TV.

If you do so, the TV may fall and cause injury or property damage.

Do not disassemble or make alterations to the parts of the Wall-Mount Bracket.

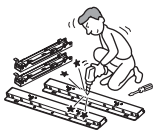

If you do so, the Wall-Mount Bracket may fall and cause injury or property damage.

Do not mount any equipment other than the specified product.

This Wall-Mount Bracket is designed for use with the specified product only. If you mount equipment other than specified, it may fall or break, and cause injury or property damage.

Do not cover the ventilation holes of the TV.

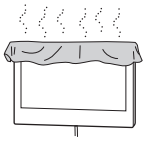

If you cover the ventilation holes (with a cloth, etc.), heat may build up inside and cause fire.

Do not apply any load other than the TV on the Wall-Mount Bracket.

If you do so, the TV may fall and cause injury or property damage.

Do not lean on or hang from the TV.

Do not lean on or hang from the TV as it may fall on you and cause serious injury.

Do not expose the TV to rain or moisture.

It may cause a fire or an electric shock.

Never place the TV in hot, humid or excessively dusty places, or in a place where the TV is subjected to mechanical vibrations.

If you do so, it may cause a fire or an electric shock.

Keep flammable objects or open flames (e.g., candles) away from the TV.

To prevent a fire, keep flammable objects or open flames (e.g., candles) away from the TV.

CAUTION

If the following precautions are not observed, injury or property damage may occur.

Do not install the Wall-Mount Bracket on wall surfaces where the corners or the sides of the TV protrude away from the wall surface.

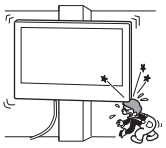

Do not install the Wall-Mount Bracket on wall surfaces such as a pillar, where the corners or the sides of the TV protrude away from the wall surface. If a person or object happens to hit the protruded corner or side of the TV, it may cause injury or property damage.

Do not handle the product with excessive force during cleaning or maintenance.

Do not apply excessive force on the topside of the TV. If you do so, the TV may fall and cause injury or property damage.

Do not install the TV over or under an air-conditioner.

If the TV is exposed to water leaks or air current from an air-conditioner for a long time, it may cause a fire, an electric shock or a malfunction of the TV.

Precautions

- If you use the TV installed on the Wall-Mount Bracket for a long time, the wall behind or above the TV may become discolored or the wallpaper may come unstuck, depending on the material of the wall.
- If the Wall-Mount Bracket is removed after installing it on the wall, the screw holes are left.
- If you have routed 300-ohm feeder cables behind the wall, we recommend that you change them to 75-ohm coaxial cables. If it is necessary to continue to use 300-ohm feeder cables, be sure there is sufficient space available between the TV and the feeder cables behind the wall before installing. Consult your licensed contractor regarding an appropriate location (free from radio noise, etc.) before installing.

Installing the Wall-Mount Bracket

To Sony Dealers

WARNING

To Customers

Sufficient expertise is required for installing this product. Be sure to subcontract the installation to Sony dealers or licensed contractors and pay special attention to safety during the installation.

To Sony Dealers

The following instructions are for Sony Dealers only. Be sure to read safety precautions described above and pay special attention to safety during the installation, maintenance and checking of this product.

Be sure to install the Wall-Mount Bracket securely to the wall following the instructions in this instruction manual.

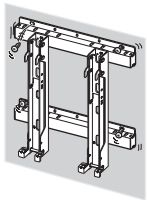

If any of the screws are loose or fall out, the Wall-Mount Bracket may fall and cause injury or property damage. Be sure to use the appropriate screws for the material of the wall and install the unit securely using four or more 8 mm ($^{11}/_{32}$ inches) diameter (or equivalent) screws.

Be sure to use the supplied screws and attachment parts properly following the instructions given in this instruction manual. If you use substitute items, the TV may fall and cause bodily injury to someone or damage to the TV.

Be sure to assemble the bracket properly following the instructed procedure explained in this instruction manual.

If any of the screws are loose or fall out, the TV may fall and cause bodily injury to someone or damage to the TV.

Be sure to tighten the screws securely in the designated position.

If you fail to do so, the TV may fall and cause bodily injury to someone or damage to the TV.

Be careful not to subject the TV to shock during installation.

If the TV is exposed to shock, it may fall or break apart. This may cause injury.

Be sure to install the TV on a wall that is both perpendicular and flat.

If you fail to do so, the TV may fall and cause injury.

After proper installation of the TV, secure the cables properly.

If people or objects get tangled with cables, this may result in injury or damage to the TV.

Do not allow the AC power cord or the connecting cable to be pinched.

If the AC power cord or the connecting cable is pinched between the unit and the wall or is bent or twisted by force, the internal conductors may become exposed and cause a short circuit or an electrical break. This may cause a fire or an electric shock.

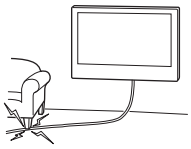

Be careful not to hurt your hands or fingers during the installation.

Be careful not to hurt your hands or fingers when installing the Wall-Mount Bracket or the TV.

The screws needed to secure the Wall-Mount Bracket to the wall are not supplied.

Use the appropriate screws for the wall material and structure when mounting the Wall-Mount Bracket.

For instruction on installing the Wall-Mount Bracket to your TV please download the information at SONY website.

Before installation

If you intend to install a TV that is not specified on page 2, be sure to refer to its operating instructions, or the supplied leaflet.

Step 1: Checking the parts required for the installation

1 **Prepare four or more 8 mm (11/32 inches) diameter or equivalent screws (not supplied) and a screwdriver. Select screws suitable for the material of the wall.**

2 **Unpack the carton and check to see that all the following items are included.**

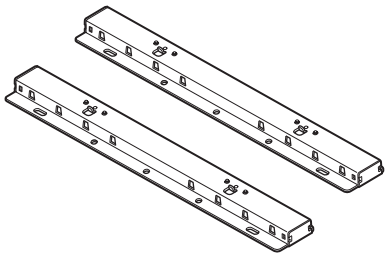

Base Bracket (2)

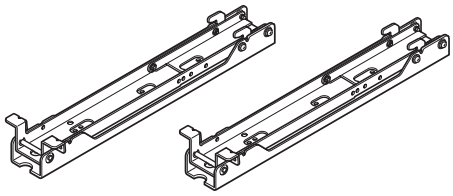

Mounting Hook (2)

Screw (+PSW6 × 16) (4)

Screw (+BVST4 × 12) (6)

Hexagon wrench (1)

Step 2: Deciding on the installation location

1 Referring to the TV installation dimensions table on page 12, decide on the installation location.

Allow for suitable clearance between the TV and the ceiling and protruding parts of the wall as shown below.

Unit: mm (inches)

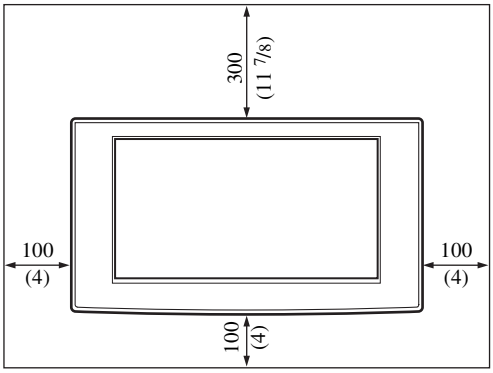

Never install the TV set as shown below:

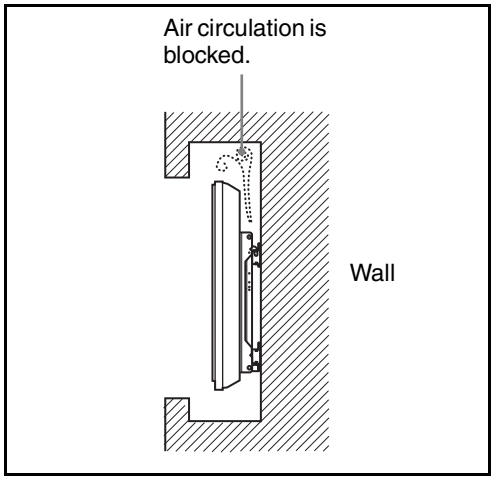

Note

If you intend to route the cables in the wall, make a hole in the wall to insert the cables before beginning the installation.

2 Referring to the Wall mounting dimensions diagram on page 13, determine the positions of the screws for installing the Base Bracket.

WARNING

The wall that the TV will be mounted on should be able to support a weight of at least **four times** that of the TV (Refer to your TV's instructions for its weight.).
Determine the strength of the wall the TV will be mounted on. Reinforce the wall sufficiently, if necessary.

Step 3: Installing the Base Bracket on the wall

1 Secure the Base Bracket to the wall using four or more 8 mm (11/32 inches) diameter or equivalent screws (not supplied).

❶ Determine the screw holes (d, h) for attaching the Mounting Hook to the Base Bracket. Then attach them securely using the supplied screws (+BVST4 × 12).

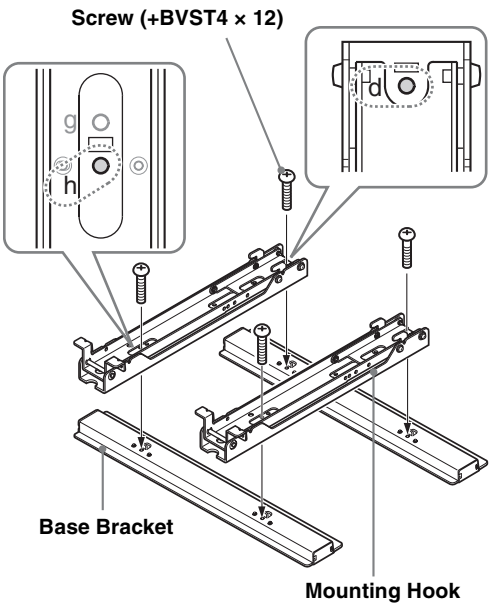

❷ Secure the Base Bracket and the Mounting Hook on the wall using the four or more 8 mm (11/32 inches) diameter or equivalent screws (not supplied).

Select four screw holes with the ● mark shown in the diagram below and tighten the screws securely so that they will not become loose.

Align the unit so that it is level.

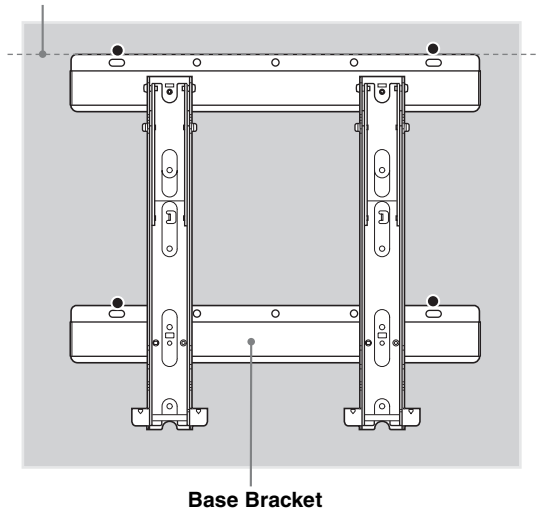

❸ Remove the screws which were attached in procedure ❶ and detach the Mounting Hook from the Base Bracket.

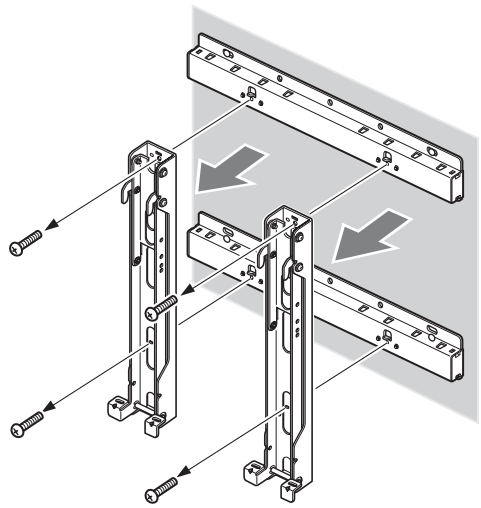

CAUTION

Be careful not to drop the Mounting Hook when removing the screws from the Mounting Hook.

WARNING

- The screws required for this procedure are not supplied. Select screws suitable for the material and structure of the wall.
- If the Base Bracket cannot be attached securely enough, use additional screws.
- Be sure to confirm that the Base Bracket is securely attached to the wall.

Step 4: Preparing for the installation of the TV

If you intend to install a TV that is not specified on page 2, be sure to refer to its operating instructions, or the supplied leaflet.

1 Remove the screws from the rear of the TV. Then detach the Table-Top Stand from the TV.

Place the TV with its screen facing down on a stable cloth-covered work surface.

For the following TV users:
KDL-46/40D30xx *, KDL-46/40D28xx *, KDL-46/40D27xx *, KDL-40D26xx *, KDL-46/40T30xx *, KDL-40T28xx *, KDL-40T26xx *, KDL-46/40S30xx *, KDL-40S28xx *, KDL-40SL130, KLV-46/40V300A

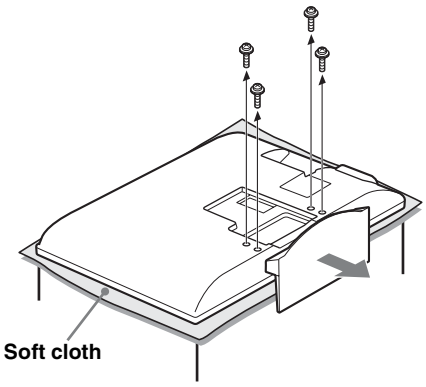

For the following TV users:
KDL-32D30xx *, KDL-32D28xx *, KDL-32D27xx *, KDL-32D26xx *, KDL-32T30xx *, KDL-32T28xx *, KDL-32T26xx *, KDL-32S30xx *, KDL-32S28xx *, KDL-32XBR4, KDL-32SL130, KLV-32V300A

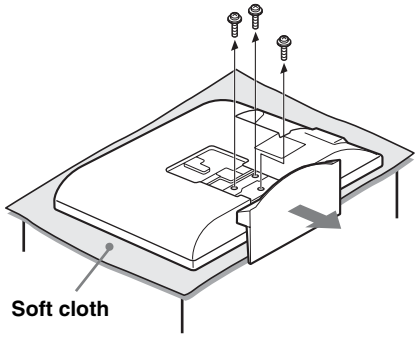

* In the actual model names, the "xx" indicates numbers and/or characters specific to each model.

Notes

- When removing the Table-Top Stand from the TV, lay the display face down on a stable work surface that is larger than the TV.
- To prevent damaging the surface of the LCD display, make sure to place a soft cloth on the work surface.

CAUTION

- If pressure or shock is applied to the surface of the TV, the LCD display may break or become damaged.
- Lay the display face down on a stable and level surface with the Table-Top Stand hanging over the edge of the surface. Having the display face and the base of the Table-Top Stand on the same level surface will create an unstable working condition and can damage the TV.
- When detaching the Table-Top Stand from the TV, hold the Table-Top Stand securely with both hands.

When using an electric screwdriver, set the torque setting to approximately 2 N·m {20 kgf·cm}.
Do not lift the Mounting Hook before the screws (two screws each for left/right) are secured. This may distort the Mounting Hook or the TV cabinet.

2 Referring to the Screw and Hook locations diagram/table on page 13, determine the screw positions, and secure the Mounting Hook to the rear of the TV.

❶ Secure the Mounting Hook to the rear of the TV temporarily, using the supplied four screws (+PSW6 × 16).
❷ Be sure that both screws are securely tightened with equal torque strength to the rear of the TV.

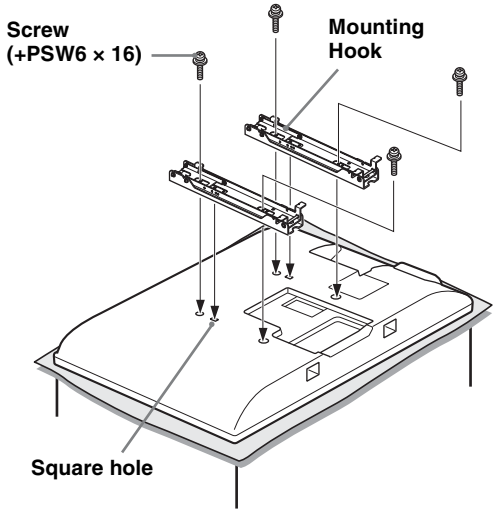

Align the tab on the rear of the Mounting Hook with the square hole on the rear of the TV as in the illustration below.

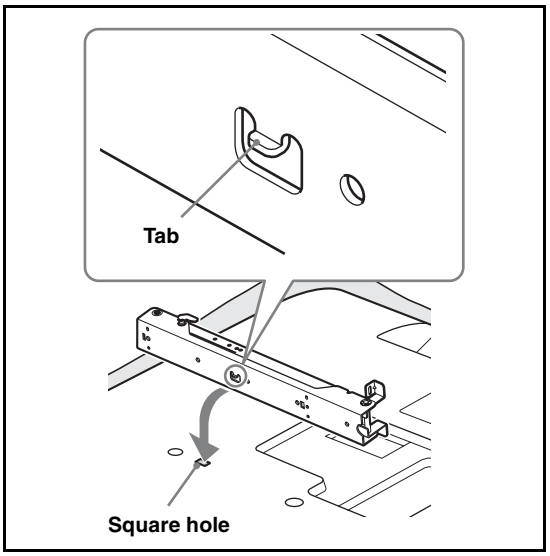

Note

Be sure not to use any screws other than the supplied ones (+PSW6 × 16) when securing the Mounting Hook.

3 Adjust the angle of the Mounting Hook using the supplied hexagon wrench.

When installing the TV parallel to the wall (0 degrees), adjustment of the Mounting Hook angle (procedures ❶ and ❷ below) is not necessary. Make sure that each arm base Ⓧ is screwed in securely.

❶ Remove the two screws from the arm base Ⓧ of the Mounting Hook. Choose the holes corresponding to the desired angle (5, 10, 15 or 20 degrees).
❷ Adjust the angles of the top Ⓨ and bottom Ⓩ arm to fit the corresponding hole, and firmly secure each arm using the two screws removed in the previous procedure ❶.

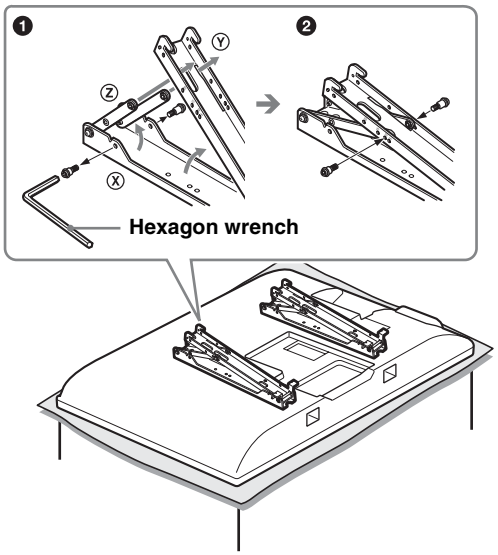

Notes

- Be sure to adjust the right and left arms to the same angle.
- Make sure that the two arm bases are screwed in securely.

CAUTION

Be careful not to pinch your fingers when adjusting the angle of the Mounting Hook.

Notes on the adjustment angles

- When installing TV models other than those specified on page 2 (depending on the model's size and dimensions, etc.), the adjustment angles listed (0, 5, 10, 15, 20 degrees) for the arms may be limited.
- For the available adjustment angles of the arms when installing TV models other than those specified on page 2, refer to their operating instructions, or the supplied leaflet.

Step 5: Installing the TV on the wall

If you intend to install a TV that is not specified on page 2, be sure to refer to its operating instructions, or the supplied leaflet.

WARNING

Be sure to complete the installation before connecting the AC power cord to the wall outlet. If you allow the AC power cord to be pinched under or between pieces of equipment, this may result in a short circuit or an electric shock.
Be careful not to stumble over the AC power cord or the TV, as you may hurt yourself.

1 Connect the AC power cord and the connecting cable(s) supplied with the TV to the TV.

Connect the AC power cord and the connecting cable(s) to the connectors on the rear of the TV. For details on connecting the AC power cord and the connecting cable(s), refer to the instruction manual of the TV.

Notes

- You cannot connect the cables to the TV after installing it on the Base Bracket.
- Subcontract the cable routing in the wall to a licensed contractor.

2 Install the TV onto the Base Bracket.

❶ Referring to the Screw and Hook locations diagram/table on page 13, determine the holes of the Base Bracket for latching the upper hooks of the Mounting Hook.
❷ Hold the TV securely with both hands, and gently align it on the wall.

WARNING

Be sure that two or more persons hold the TV when carrying it.

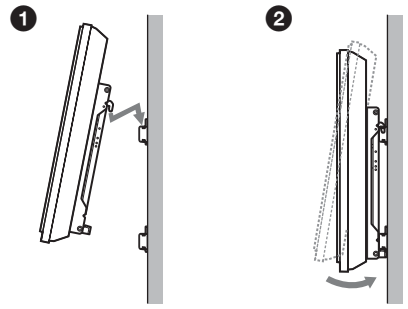

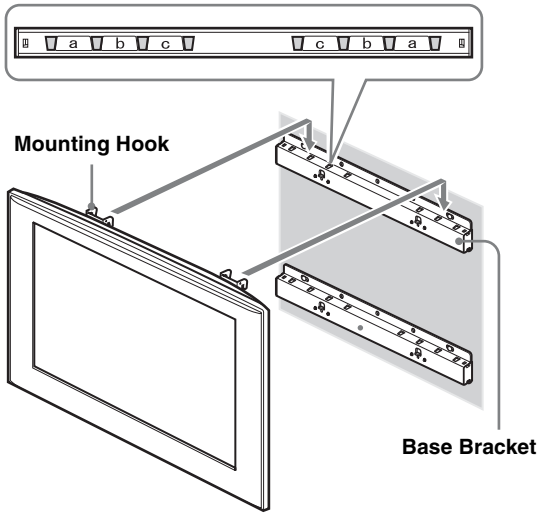

3 Firmly secure the TV and the Base Bracket using the two supplied screws (+BVST4 × 12).

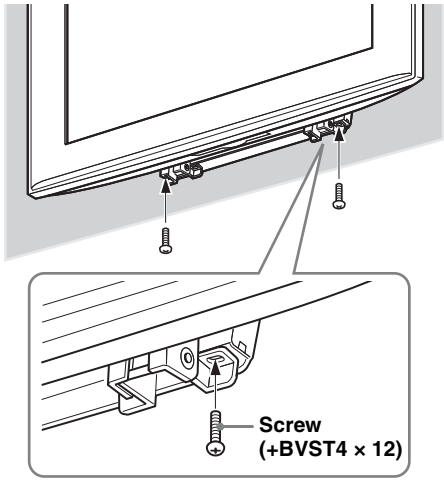

Note

When using an electric screwdriver, set the torque setting to approximately 1.5 N·m {15 kgf·cm}.

WARNING

Be sure to tighten both left and right securing screws firmly. If you fail to do so, the TV may fall when it is pushed upward and cause injury.

Confirming the completion of the installation

Check the following points.

- The hooks of the Mounting Hook are firmly latched in the holes of the Base Bracket.
- The cord and the cable are not twisted or pinched.
- The two screws that secure the Mounting Hook and the Base Bracket are securely tightened.

WARNING

Do not adjust the angle of the Mounting Hook when the TV is installed on the wall and be sure to install completely. It may cause the product to fall and result in injury or product damage. Also, improper placement of the AC power cord, etc., may cause fire or electric shock through a short circuit.
Be sure to confirm the completion of the installation for safety.

When removing the TV

To Sony Dealers

1 **Unplug the AC power cord from the wall outlet.**

2 **Remove the two screws which secure the TV and the Base Bracket. (Refer to 3 of Step 5 on page 10 for the screw positions.)**

3 **Be sure to hold the TV and slide it upward to remove the TV.**

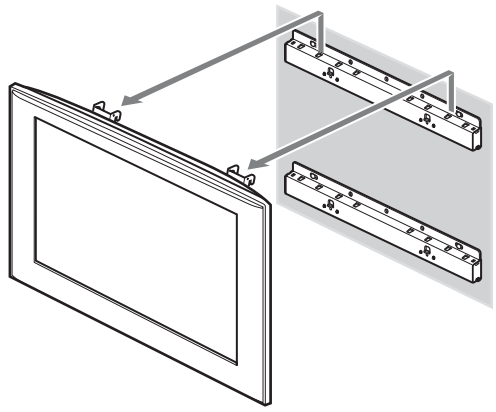

CAUTION

- Be careful not to allow the cord and cables to get caught when removing the TV.
- Be careful not to hurt your hands or fingers when removing the TV.

WARNING

Be sure that two or more persons hold the TV when carrying it.

Specifications

Unit: mm (inches)
Weight: 4.7 kg (10 lb 6 oz)

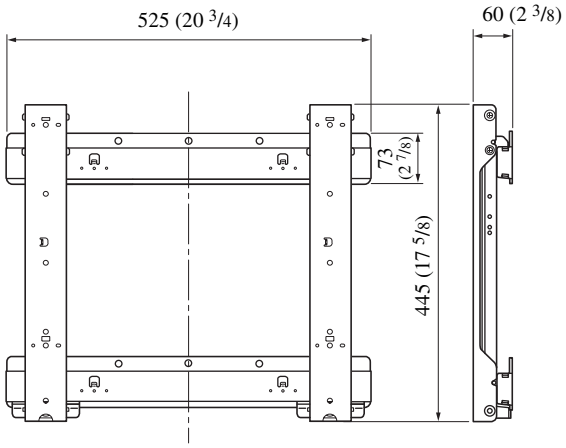

Design and specifications are subject to change without notice.

TV installation dimensions table

The table below shows the dimensions of the TV that is mounted on this product. Refer to this table to decide on the installation location.
If you intend to install a TV that is not specified below, be sure to refer to its operating instructions, or the supplied leaflet.

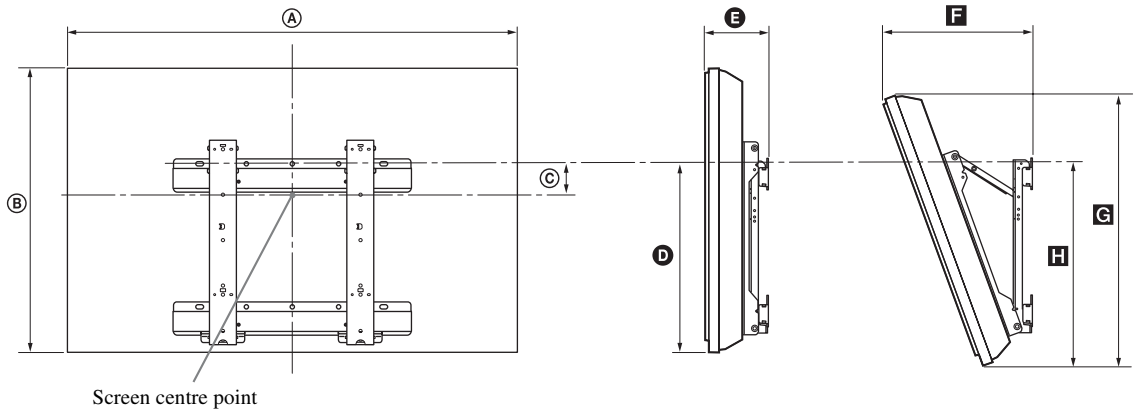

Unit: mm (inches)

Model Name	Display dimensions		Screen centre dimension	Length for each mounting angle				
				Angle (0º)		Angle (20º)		
	Ⓐ	Ⓑ	Ⓒ	Ⓓ	Ⓔ	F	G	H
KDL-46D30xx */KDL-46D28xx */ KDL-46D27xx */KDL-46T30xx */ KDL-46S30xx */KLV-46V300A	1,114 (43 7/8)	730 (28 3/4)	106 (4 1/4)	505 (20)	175 (7)	373 (14 3/4)	705 (27 7/8)	545 (21 1/2)
KDL-40D30xx */KDL-40D28xx */ KDL-40D27xx */KDL-40D26xx */ KDL-40T30xx */KDL-40T28xx */ KDL-40T26xx */KDL-40S30xx */ KDL-40S28xx */KDL-40SL130/ KLV-40V300A	981 (38 5/8)	643 (25 3/8)	157 (6 1/4)	505 (20)	170 (6 3/4)	338 (13 3/8)	622 (24 1/2)	543 (21 1/2)
KDL-32D30xx */KDL-32D28xx */ KDL-32D27xx */KDL-32D26xx */ KDL-32T30xx */KDL-32T28xx */ KDL-32T26xx */KDL-32S30xx */ KDL-32S28xx */KDL-32XBR4/ KDL-32SL130/KLV-32V300A	790 (31 1/8)	530 (20 7/8)	137 (5 1/2)	424 (16 3/4)	160 (6 3/8)	318 (12 5/8)	516 (20 3/8)	464 (18 3/8)

Some models may not be available in certain regions.
Figures in the above table may differ slightly depending on the installation.

* In the actual model names, the “xx” indicates numbers and/or characters specific to each model.

WARNING

The wall that the TV will be installed on should be capable of supporting a weight of at least four times that of the TV.
Refer to your TV’s instructions for its weight.

Wall mounting dimensions diagram

Unit: mm (inches)

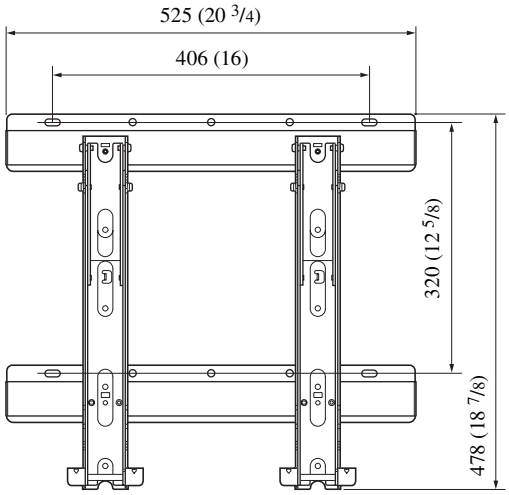

Screw and Hook locations diagram/table

Model Name	Screw location	Hook location
KDL-46D30xx */KDL-46D28xx */KDL-46D27xx */KDL-46T30xx */ KDL-46S30xx */KLV-46V300A	e, g	b
KDL-40D30xx */KDL-40D28xx */KDL-40D27xx */KDL-40D26xx */ KDL-40T30xx */KDL-40T28xx */KDL-40T26xx */KDL-40S30xx */ KDL-40S28xx */KDL-40SL130/KLV-40V300A		
KDL-32D30xx */KDL-32D28xx */KDL-32D27xx */KDL-32D26xx */ KDL-32T30xx */KDL-32T28xx */KDL-32T26xx */KDL-32S30xx */ KDL-32S28xx */KDL-32XBR4/KDL-32SL130/KLV-32V300A	f, j	c

Some models may not be available in certain regions.

* In the actual model names, the "xx" indicates numbers and/or characters specific to each model.

Screw location

When installing the Mounting Hook on the TV.

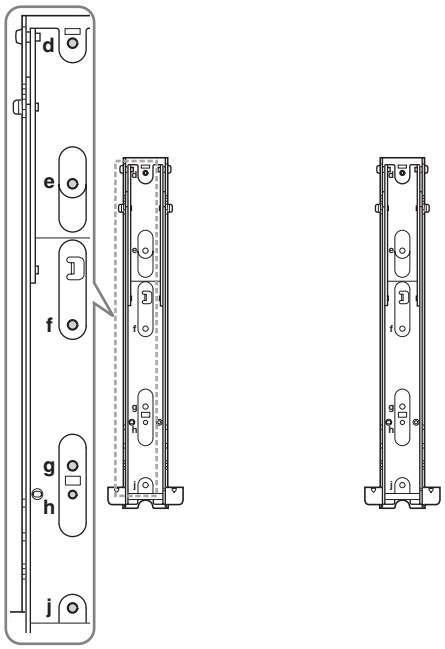

Hook location

When installing the TV onto the Base Bracket.

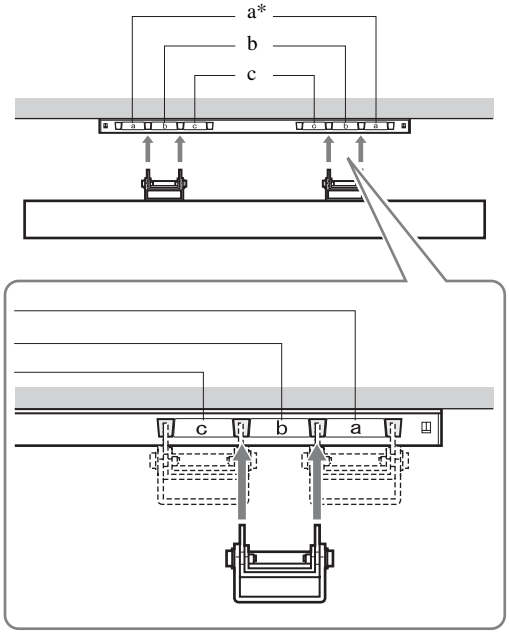

* Hook position "a" cannot be used for the models in the table above.

Nous vous remercions d'avoir fait l'acquisition de ce produit.

À l'attention des clients

L'installation de ce produit exige un certain savoir-faire. Veillez à confier l'installation à des revendeurs Sony ou à des installateurs agréés et portez une attention particulière aux consignes de sécurité pendant l'installation. Sony ne saurait être tenue responsable de tout dommage ou de toute blessure découlant d'une mauvaise utilisation ou d'une installation incorrecte, ou encore de l'installation d'un produit autre que celui spécifié. Vos droits légaux (éventuels) ne sont pas affectés.

AVERTISSEMENT

Le non-respect des consignes de sécurité ou l'utilisation incorrecte de ce produit peut provoquer un incendie ou des blessures graves.

Ce mode d'emploi indique comment manipuler le produit correctement et contient des précautions essentielles à prendre pour éviter tout accident. Lisez attentivement ce mode d'emploi et veillez à utiliser le produit correctement. Conservez ce mode d'emploi pour toute référence ultérieure.

À l'attention des détaillants Sony

L'installation de ce produit exige un certain savoir-faire. Lisez ce mode d'emploi attentivement afin de procéder à l'installation en toute sécurité. Sony ne saurait être tenue responsable de tout dommage ou de toute blessure découlant d'une mauvaise utilisation ou d'une installation incorrecte. Une fois l'installation terminée, veuillez remettre ce manuel d'installation au client.

Sécurité

Les produits Sony sont conçus pour vous offrir le maximum de sécurité. Toutefois, si les produits sont utilisés de façon incorrecte, ils peuvent entraîner des blessures graves en provoquant un incendie ou l'électrocution, ou encore la chute de l'appareil hors de son support. Veillez à observer les consignes de sécurité préconisées pour éviter de tels accidents.

Pour les clients en Europe

Ce produit a été fabriqué par ou pour le compte de Sony Corporation.

Importateur dans l'UE : Sony Europe B.V.

Les questions basées sur la législation européenne pour l'importateur ou relatives à la conformité des produits doivent être adressées au mandataire : Sony Belgium, bijkantoor van Sony Europe B.V., Da Vincilaan 7-D1, 1930 Zaventem, Belgique.

ATTENTION

Produits spécifiés

Les produits suivants sont susceptibles d'être modifiés sans avis préalable, de ne plus être en stock ou de ne plus être fabriqués.
De plus, certains modèles sont propres à des régions spécifiques.

Téléviseur couleur LCD	KDL-46D30xx * KDL-46D28xx * KDL-46D27xx * KDL-46T30xx * KDL-46S30xx * KLV-46V300A KDL-40D30xx * KDL-40D28xx * KDL-40D27xx * KDL-40D26xx * KDL-40T30xx * KDL-40T28xx * KDL-40T26xx * KDL-40S30xx * KDL-40S28xx * KDL-40SL130 KLV-40V300A KDL-32D30xx * KDL-32D28xx * KDL-32D27xx * KDL-32D26xx * KDL-32T30xx * KDL-32T28xx * KDL-32T26xx * KDL-32S30xx * KDL-32S28xx * KDL-32XBR4 KDL-32SL130 KLV-32V300A

* Dans les noms de modèle réels, « xx » indique des chiffres et/ou des caractères propres à chaque modèle.

Ce produit est conçu pour être utilisé avec les modèles de téléviseur spécifiés ci-dessus. Pour les autres téléviseurs, reportez-vous au mode d'emploi qui les accompagne ou au livret fourni afin de vérifier si vous pouvez utiliser le produit.

À l'attention des clients

AVERTISSEMENT

Le non-respect des consignes suivantes peut être fatal ou entraîner des blessures graves en provoquant un incendie ou l'électrocution, ou encore la chute de l'appareil hors de son support.

Veillez à confier l'installation à du personnel agréé en tenant les petits enfants à l'écart pendant l'installation.

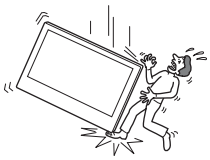

Si le support de fixation murale ou le téléviseur n'est pas installé correctement, les accidents suivants peuvent se produire. Veillez à confier l'installation à des installateurs agréés.

- Le téléviseur peut tomber et causer des blessures graves comme des hématomes ou des fractures.
- Si le mur sur lequel le support de fixation murale est fixé est instable, inégal ou non perpendiculaire au sol, l'appareil risque de tomber et de provoquer des blessures ou des dommages matériels. Le mur doit pouvoir supporter un poids équivalent à au moins quatre fois celui du téléviseur. (Pour connaître son poids, reportez-vous au mode d'emploi du téléviseur.)
- Si l'installation du support de fixation murale n'est pas assez solide, l'appareil risque de tomber et de provoquer des blessures ou des dommages matériels.

Veillez à confier le déplacement ou le démontage du téléviseur à des installateurs agréés.

Si des personnes autres que des installateurs agréés transportent ou démontent le téléviseur, celui-ci peut tomber et provoquer des blessures ou des dommages matériels. Deux personnes au moins doivent porter ou démonter le téléviseur.

Ne renversez aucun liquide sur le téléviseur.

Si le téléviseur est mouillé, cela peut entraîner un incendie ou l'électrocution.

Ne retirez pas les vis, etc. après l'installation du téléviseur.

Dans ce cas, le téléviseur pourrait tomber et provoquer des blessures ou des dommages matériels.

Ne démontez pas et ne modifiez pas les pièces du support de fixation murale.

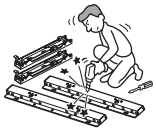

Dans ce cas, le support de fixation murale pourrait tomber et provoquer des blessures ou des dommages matériels.

N'installez aucun appareil autre que ceux spécifiés.

Ce support de fixation murale est conçu pour être utilisé avec les produits spécifiés uniquement. Si vous installez un appareil autre que ceux qui sont spécifiés, il pourrait tomber ou se briser et provoquer des blessures ou des dommages matériels.

Ne couvrez pas les orifices de ventilation du téléviseur.

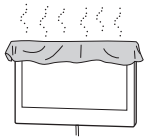

Si vous couvrez les orifices de ventilation (avec du tissu ou tout autre matériau), l'appareil pourrait surchauffer et provoquer un incendie.

N'installez aucune charge autre que le téléviseur sur le support de fixation murale.

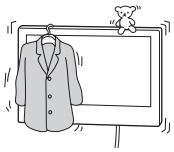

Dans ce cas, le téléviseur pourrait tomber et provoquer des blessures ou des dommages matériels.

Ne vous appuyez pas sur le téléviseur et ne vous y suspendez pas.

Ne vous appuyez pas sur le téléviseur et ne vous y suspendez pas, car il risque de tomber et de causer des blessures graves.

N'exposez pas le téléviseur à la pluie ou à l'humidité.

Dans ce cas, un incendie ou l'électrocution pourrait se produire.

N'installez jamais le téléviseur dans un endroit extrêmement chaud, humide ou poussiéreux ou dans un endroit où il serait soumis à des vibrations mécaniques.

Dans ce cas, un incendie ou l'électrocution pourrait se produire.

Tenez les objets inflammables et les flammes nues (bougie, etc.) à l'écart du téléviseur.

Pour éviter les risques d'incendie, ne placez pas d'objets inflammables ni de corps incandescents (une bougie, par exemple) à proximité du téléviseur.

ATTENTION

Le non-respect des consignes suivantes peut entraîner des blessures ou des dommages matériels.

N'installez pas le support de fixation murale sur une surface où les coins ou les côtés du téléviseur dépasseraient.

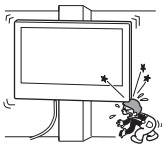

N'installez pas le support de fixation murale sur une surface verticale telle qu'une colonne, où les coins ou les côtés du téléviseur dépasseraient de la surface murale. Si une personne ou un objet venait à heurter le coin ou les côtés du téléviseur, ceci risquerait de provoquer des blessures ou des dommages matériels.

N'appliquez aucune force excessive sur le produit au cours de l'entretien ou du nettoyage de l'appareil.

N'exercez aucune pression excessive sur le dessus du téléviseur. Dans ce cas, le téléviseur pourrait tomber et provoquer des blessures ou des dommages matériels.

N'installez pas le téléviseur sur ou sous un climatiseur.

L'exposition prolongée du téléviseur à des fuites d'eau ou à des courants d'air provenant du climatiseur pourrait provoquer un incendie, l'électrocution ou des problèmes de fonctionnement du téléviseur.

Précautions

- Si vous utilisez le téléviseur fixé au support de fixation murale pendant une longue période, le mur situé derrière le téléviseur ou au-dessus de celui-ci peut se décolorer, ou encore le papier peint peut se décoller, selon le matériau du mur.
- Les trous des vis restent apparents si vous démontez le support de fixation murale après son installation.
- Si vous avez fait passer des câbles d'alimentation de 300 ohms dans les parois murales, nous vous recommandons de les remplacer par des câbles coaxiaux de 75 ohms. Toutefois, s'il est nécessaire de continuer à utiliser des câbles d'alimentation de 300 ohms, un espace suffisamment important doit être prévu entre le téléviseur et les câbles d'alimentation dans les parois murales avant de procéder à l'installation. Avant de procéder à l'installation, consultez votre installateur agréé pour choisir un emplacement approprié (à l'abri des interférences radio, etc.).

Installation du support de fixation murale

À l'attention des détaillants Sony

AVERTISSEMENT

À l'attention des clients

L'installation de ce produit exige un certain savoir-faire. Veillez à confier l'installation à des revendeurs Sony ou à des installateurs agréés et portez une attention particulière aux consignes de sécurité pendant l'installation.

À l'attention des détaillants Sony

Les instructions suivantes concernent les détaillants Sony uniquement. Lisez attentivement les consignes de sécurité ci-dessus et accordez une attention particulière à la sécurité lors de l'installation, de l'entretien et de la vérification de ce produit.

Veillez à installer le support de fixation murale solidement en suivant les instructions de ce mode d'emploi.

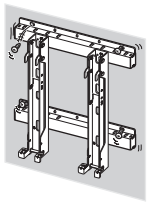

S'il manque des vis ou si elles sont desserrées, le support de fixation murale pourrait tomber et provoquer des blessures ou des dommages matériels. Veillez à utiliser les vis appropriées selon le matériau du mur et installez l'appareil solidement en utilisant au moins quatre vis de 8 mm ($^{11}/_{32}$ pouces) de diamètre (ou équivalentes).

Veillez à utiliser correctement les vis et les pièces de fixation fournies conformément aux instructions du mode d'emploi. Si vous utilisez d'autres éléments de fixation, le téléviseur pourrait tomber et causer des blessures corporelles ou être endommagé.

Veillez à monter le support correctement en suivant la procédure décrite dans ce mode d'emploi.

S'il manque des vis ou si elles sont desserrées, le téléviseur pourrait tomber et causer des blessures corporelles ou être endommagé.

Veillez à serrer les vis solidement dans la position indiquée.

Si vous oubliez, le téléviseur pourrait tomber et causer des blessures corporelles ou être endommagé.

Veillez à ne pas soumettre le téléviseur à des chocs pendant l'installation.

Si le téléviseur subit des chocs, il pourrait tomber ou se briser. Ceci pourrait causer des blessures.

Veillez à installer le téléviseur sur un mur parfaitement vertical et plat.

Dans le cas contraire, le téléviseur pourrait tomber et provoquer des blessures.

Une fois le téléviseur installé correctement, fixez solidement les câbles.

Si des personnes ou des objets s'accrochent aux câbles, ceci risque de provoquer des blessures ou d'endommager le téléviseur.

Veillez à ce que le cordon d'alimentation CA ou le câble de raccordement ne soit pas coincé ni écrasé.

Si le cordon d'alimentation CA ou le câble de raccordement est coincé entre l'appareil et le mur, ou s'il est plié ou tordu, les conducteurs internes peuvent être exposés et provoquer un court-circuit ou une coupure électrique. Un incendie ou l'électrocution pourrait en résulter.

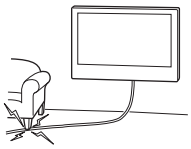

Veillez à ne pas vous blesser les mains ou les doigts au cours de l'installation.

Prenez garde à ne pas vous blesser les mains ou les doigts pendant l'installation du support de fixation murale ou du téléviseur.

Les vis nécessaires à l'installation du support de fixation murale au mur ne sont pas fournies.

Utilisez les vis appropriées selon le matériau et la structure du mur lors du montage du support de fixation murale.

Pour savoir comment installer le support de fixation murale sur votre téléviseur, veuillez télécharger les informations correspondantes sur le site Web de SONY.

Avant l'installation

Si vous avez l'intention d'installer un téléviseur qui n'est pas repris à la page 2, reportez-vous à son mode d'emploi ou au livret fourni.

Étape 1 : Vérification des pièces requises pour l'installation

1 **Préparez au moins quatre vis de 8 mm ($^{11}/_{32}$ pouces) de diamètre ou équivalentes (non fournies) et un tournevis. Choisissez des vis adaptées au matériau et au mur.**

2 **Ouvrez l'emballage et vérifiez s'il contient bien tous les éléments suivants.**

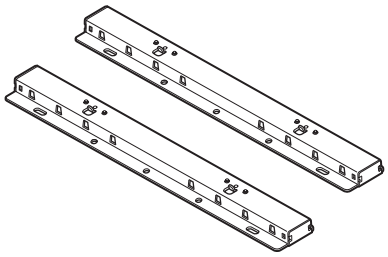

Support de fixation de la base (2)

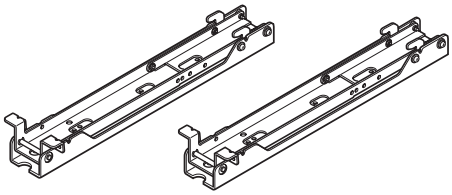

Crochet de fixation (2)

Vis (+PSW6 × 16) (4)

Vis (+BVST4 × 12) (6)

Clé hexagonale (1)

Étape 2 : Choix de l'emplacement d'installation

1 Reportez-vous au tableau des dimensions d'installation des téléviseurs à la page 12 pour choisir l'emplacement d'installation.

Prévoyez un espace suffisant entre le téléviseur et le plafond ainsi que les parties saillantes du mur, tel qu'indiqué ci-dessous.

Unité : mm (pouces)

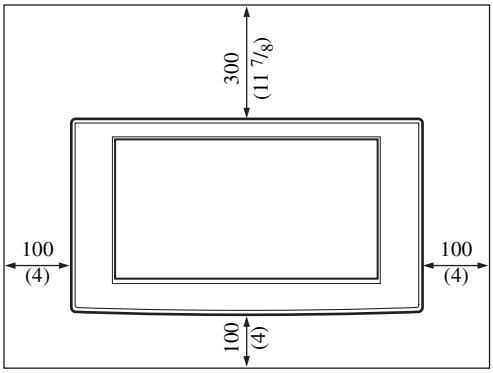

N'installez jamais le téléviseur de la manière illustrée ci-dessous :

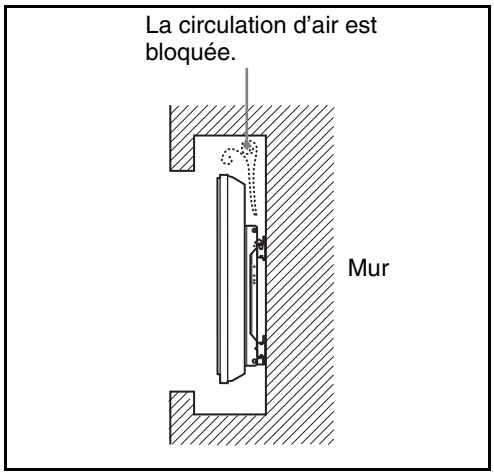

Remarque

Si vous envisagez d'acheminer les câbles à travers la paroi murale, percez un trou dans le mur et insérez-y les câbles avant de commencer l'installation.

2 En vous reportant au Schéma des dimensions de fixation au mur de la page 13, déterminez les emplacements des vis d'installation du support de fixation de la base.

AVERTISSEMENT

Le mur sur lequel vous fixez le téléviseur doit pouvoir supporter un poids équivalent à au moins **quatre fois** celui du téléviseur (reportez-vous au mode d'emploi du téléviseur pour connaître son poids).
Déterminez la solidité du mur sur lequel vous allez fixer le téléviseur. Au besoin, renforcez suffisamment le mur.

Étape 3 : Installation au mur du support de fixation de la base

1 Fixez au mur le support de fixation de la base à l'aide d'au moins quatre vis de 8 mm ($^{11}/_{32}$ pouces) de diamètre ou équivalentes (non fournies).

❶ Déterminez les emplacements des vis (d, h) de fixation du crochet de fixation au support de fixation de la base. Ensuite, fixez-les convenablement à l'aide des vis fournies (+BVST4 × 12).

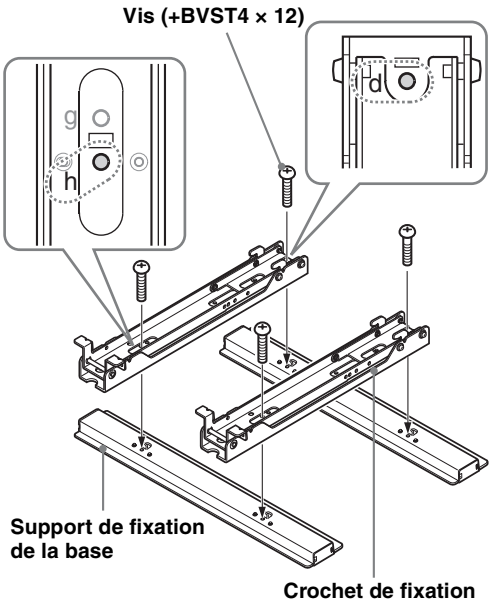

❷ Fixez au mur le support de fixation de la base et le crochet de fixation l'aide d'au moins quatre vis de 8 mm ($^{11}/_{32}$ pouces) de diamètre ou équivalentes (non fournies).

Sélectionnez au moins quatre trous de vis possédant le même symbole ● dans le schéma ci-dessous et serrez solidement les vis afin qu'elles ne se détachent pas.

Alignez l'appareil de façon à ce qu'il soit de niveau.

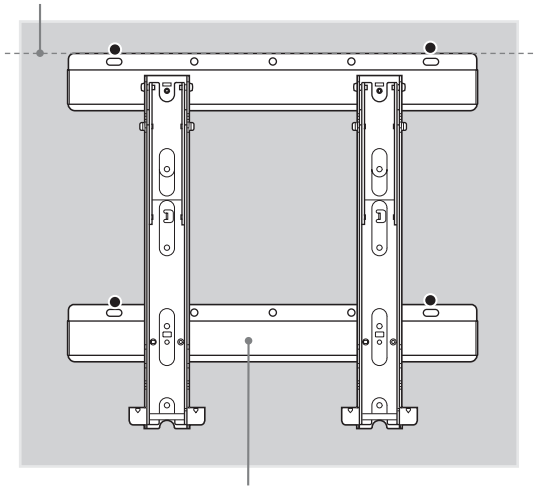

❸ Retirez les vis que vous avez fixées à la procédure ❶, puis retirez le crochet de fixation du support de fixation de la base.

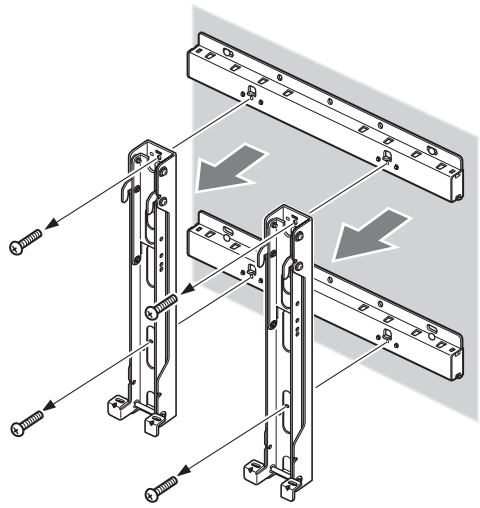

ATTENTION

Veillez à ne pas laisser tomber le crochet de fixation lorsque vous retirez ses vis.

AVERTISSEMENT

- Les vis requises pour cette procédure ne sont pas fournies. Sélectionnez des vis adaptées au matériau et à la structure du mur.
- Si vous ne parvenez pas à fixer le support de fixation de la base assez solidement, utilisez des vis supplémentaires.
- N'oubliez pas de vérifier que le support de fixation de la base est solidement fixé au mur.

Étape 4 : Préparation de l'installation du téléviseur

Si vous avez l'intention d'installer un téléviseur qui n'est pas repris à la page 2, reportez-vous à son mode d'emploi ou au livret fourni.

1 Retirez les vis situées à l'arrière du téléviseur. Ensuite, détachez le support de table du téléviseur.

Placez le téléviseur, écran vers le bas, sur une surface de travail stable recouverte d'un linge.

Pour les utilisateurs des téléviseurs suivants :
KDL-46/40D30xx *, KDL-46/40D28xx *, KDL-46/40D27xx *, KDL-40D26xx *, KDL-46/40T30xx *, KDL-40T28xx *, KDL-40T26xx *, KDL-46/40S30xx *, KDL-40S28xx *, KDL-40SL130, KLV-46/40V300A

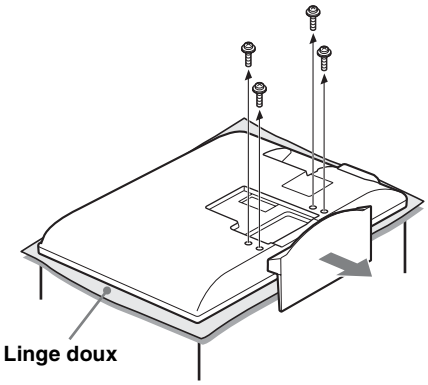

Pour les utilisateurs des téléviseurs suivants :
KDL-32D30xx *, KDL-32D28xx *, KDL-32D27xx *, KDL-32D26xx *, KDL-32T30xx *, KDL-32T28xx *, KDL-32T26xx *, KDL-32S30xx *, KDL-32S28xx *, KDL-32XBR4, KDL-32SL130, KLV-32V300A

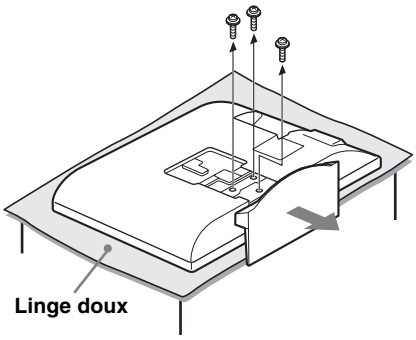

* Dans les noms de modèle réels, « xx » indique des chiffres et/ou des caractères propres à chaque modèle.

Remarques

- Lorsque vous retirez le support de table du téléviseur, posez la face de l'écran sur une surface de travail stable de dimensions supérieures à celles du téléviseur.
- Pour éviter d'endommager la surface de l'écran LCD, veillez à recouvrir la surface de travail d'un linge doux.

ATTENTION

- Si la surface du téléviseur subit une pression ou un choc, l'écran LCD risque de se briser ou d'être endommagé.
- Posez le téléviseur, écran vers le bas, sur une surface stable horizontale en laissant le support de table dépasser au-delà du bord de la surface. Si la face avant de l'écran et la base du support de table se trouvent sur la même surface horizontale, vous risquez de travailler dans des conditions instables et d'endommager le téléviseur.
- Lorsque vous détachez le support de table du téléviseur, saisissez fermement le support de table avec les deux mains.

Si vous utilisez un tournevis électrique, réglez son couple sur 2 N·m {20 kgf·cm} environ.
Ne soulevez pas le crochet de fixation avant d'avoir convenablement serré les vis (deux vis de chacun des côtés gauche/droit). Vous risqueriez de déformer le crochet de fixation ou le boîtier du téléviseur.

2 En vous reportant Schéma/ tableau des emplacements des crochets et des vis de la page 13, déterminez les emplacements des vis et fixez le crochet de fixation à l'arrière du téléviseur.

❶ Fixez temporairement le crochet de fixation à l'arrière du téléviseur à l'aide des quatre vis fournies (+PSW6 × 16).
❷ Assurez-vous que les deux vis sont serrées convenablement, au même couple, à l'arrière du téléviseur.

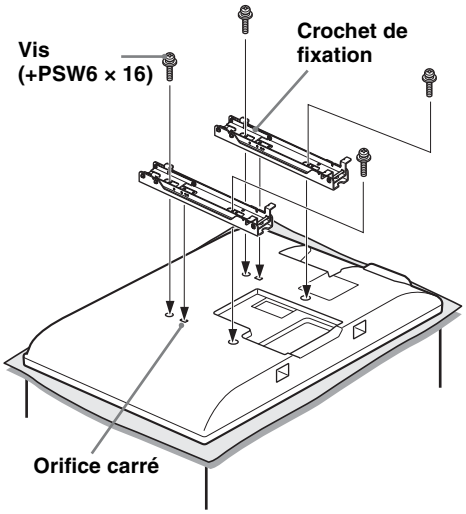

Alignez la patte située à l'arrière du crochet de fixation sur l'orifice carré au dos du téléviseur, de la manière illustrée ci-dessous.

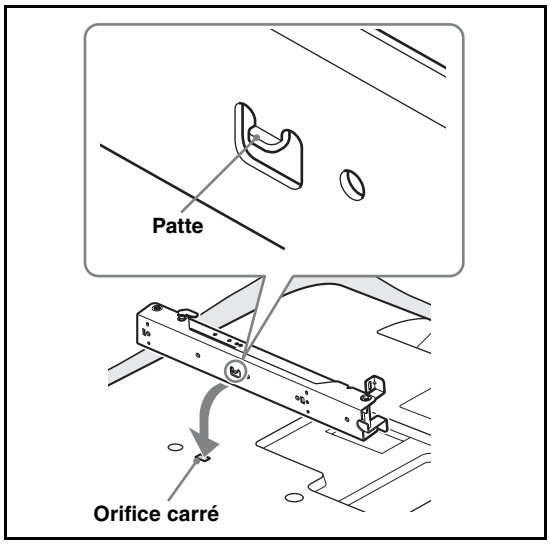

Remarque

Veillez à utiliser exclusivement les vis fournies (+PSW6 × 16) pour fixer le crochet de fixation.

3 Réglez l'angle du crochet de fixation à l'aide de la clé hexagonale fournie.

Si vous installez le téléviseur parallèlement au mur (0 degré), il n'est pas nécessaire de régler l'angle du crochet de fixation (procédures ❶ et ❷ ci-dessous). Vérifiez que chaque base de bras Ⓧ est vissée solidement.

❶ Retirez les deux vis de la base du bras Ⓧ du crochet de fixation. Choisissez les trous correspondant à l'angle souhaité (5, 10, 15 ou 20 degrés).
❷ Réglez les angles du bras supérieur Ⓨ et du bras inférieur Ⓩ en fonction du trou correspondant, puis fixez convenablement chaque bras à l'aide des deux vis retirées au cours de la procédure précédente ❶.

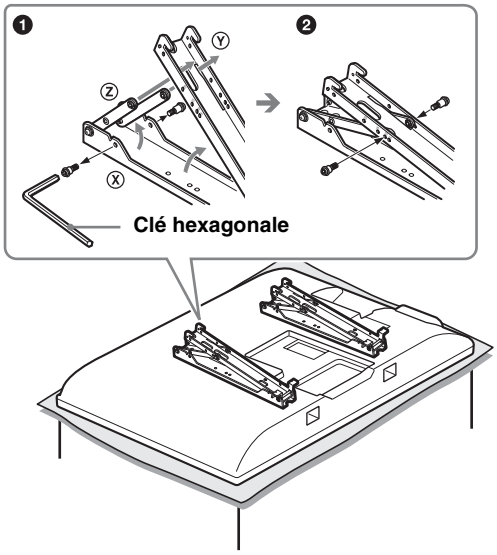

Remarques

- Veillez à régler les bras droit et gauche au même angle.
- Vérifiez que les deux bases des bras sont vissées solidement.

ATTENTION

Veillez à ne pas vous pincer les doigts lorsque vous réglez l'angle du crochet de fixation.

Remarques sur le réglage des angles

- Lorsque vous installez des modèles de téléviseur différents de ceux spécifiés à la page 2 (en fonction de la taille et des dimensions du modèle, par exemple), il est possible que vous ne puissiez pas utiliser tous les angles de réglage des bras énumérés (0, 5, 10, 15, 20 degrés).
- Pour connaître les angles de réglage des bras disponibles lorsque vous installez des modèles de téléviseur différents de ceux spécifiés à la page 2, reportez-vous à leur mode d'emploi ou au livret fourni.

Étape 5 : Installation du téléviseur au mur

Si vous avez l'intention d'installer un téléviseur qui n'est pas repris à la page 2, reportez-vous à son mode d'emploi ou au livret fourni.

AVERTISSEMENT

Veillez à terminer l'installation avant de brancher le cordon d'alimentation CA sur la prise murale. Si le cordon d'alimentation CA se coince sous ou entre des pièces de l'appareil, cela peut provoquer un court-circuit ou l'électrocution.
Veillez à ne pas trébucher sur le cordon d'alimentation CA ou sur le téléviseur ou moniteur, car vous pourriez vous blesser.

1 Branchez sur le téléviseur le cordon d'alimentation CA et le(s) câble(s) de raccordement fournis.

Branchez le cordon d'alimentation CA et le(s) câble(s) sur les prises situées à l'arrière du téléviseur. Pour plus d'informations sur le branchement du cordon d'alimentation CA et de(s) câble(s) de raccordement, reportez-vous au mode d'emploi du téléviseur.

Remarques

- Vous ne pouvez pas raccorder les câbles au téléviseur une fois que celui-ci est installé sur le support de fixation de la base.
- Confiez l'acheminement du câble dans le mur à un installateur agréé.

2 Installez le téléviseur sur le support de fixation de la base.

❶ En vous reportant au Schéma/tableau des emplacements des crochets et des vis de la page 13, déterminez les emplacements du support de fixation de la base destinés à accrocher les crochets supérieurs du crochet de fixation.

❷ Saisissez convenablement le téléviseur des deux mains et alignez-le délicatement sur le mur.

AVERTISSEMENT

Veillez à ce que deux personnes au moins soutiennent le téléviseur pour le déplacer.

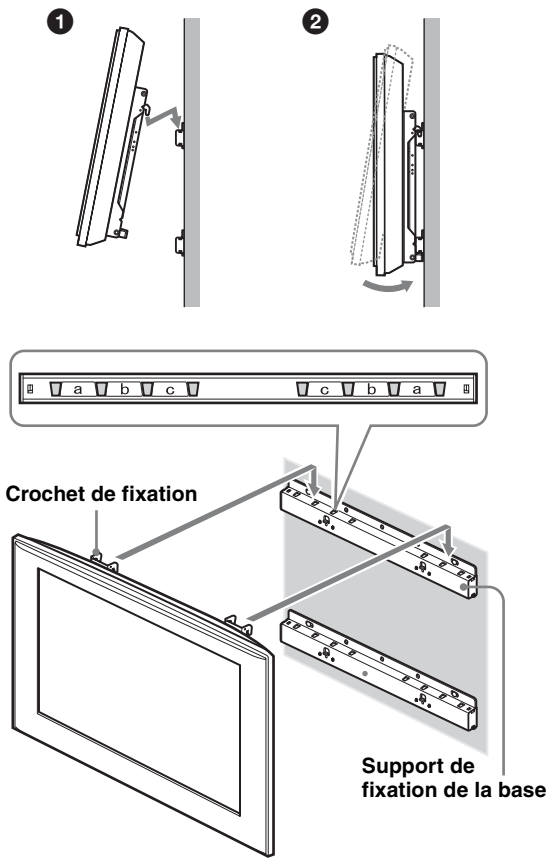

3 Fixez convenablement le téléviseur et le support de fixation de la base à l'aide des deux vis fournies (+BVST4 × 12).

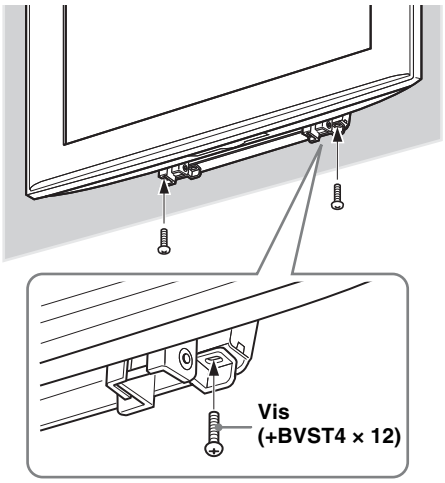

Remarque

Si vous utilisez un tournevis électrique, réglez son couple sur 1,5 N·m {15 kgf·cm} environ.

AVERTISSEMENT

Veillez à serrer fermement les vis de fixation gauche et droite. Dans le cas contraire, le téléviseur pourrait tomber s'il est poussé vers le haut et provoquer des blessures.

Vérification de la bonne installation

Vérifiez les points suivants.

- Les crochets du crochet de fixation sont fermement accrochés dans les orifices du support de fixation de la base.
- Le cordon et le câble ne sont pas tordus ou coincés.
- Les deux vis de fixation du crochet de fixation et du support de fixation de la base sont convenablement serrés.

AVERTISSEMENT

Ne réglez pas l'angle du crochet de fixation lorsque le téléviseur est accroché au mur et veillez à l'installer complètement. Sinon, le produit pourrait tomber et provoquer des blessures ou être endommagé. En outre, si le cordon d'alimentation CA ou autre n'est pas correctement installé, un court-circuit pourrait survenir et provoquer un incendie ou l'électrocution.
Pour votre sécurité, vérifiez que l'installation est effectuée complètement.

Lors du retrait du téléviseur

À l'attention des détaillants Sony

1 Débranchez le cordon d'alimentation CA de la prise murale.

2 Retirez les deux vis du de fixation du téléviseur au support de fixation de la base. (Pour connaître la position des vis, reportez-vous au point 3 de l'Étape 5 à la page 10.)

3 Veillez à saisir le téléviseur et à le faire glisser vers le haut pour le retirer.

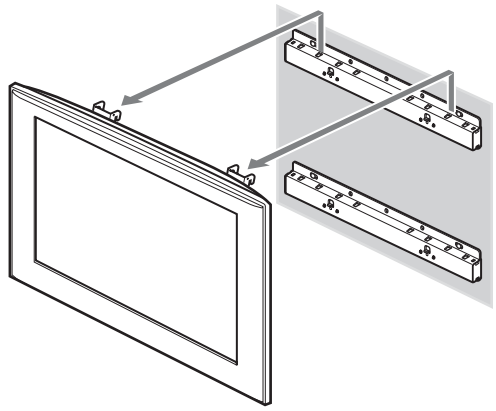

ATTENTION

- Lorsque vous retirez le téléviseur, veillez à ne pas laisser trébucher sur le cordon et les câbles.
- Veillez à ne pas vous blesser les mains ou les doigts lors du retrait du téléviseur.

AVERTISSEMENT

Veillez à ce que deux personnes au moins soutiennent le téléviseur pour le déplacer.

Caractéristiques

Unité : mm (pouces)
Poids : 4,7 kg (10 lb 6 oz)

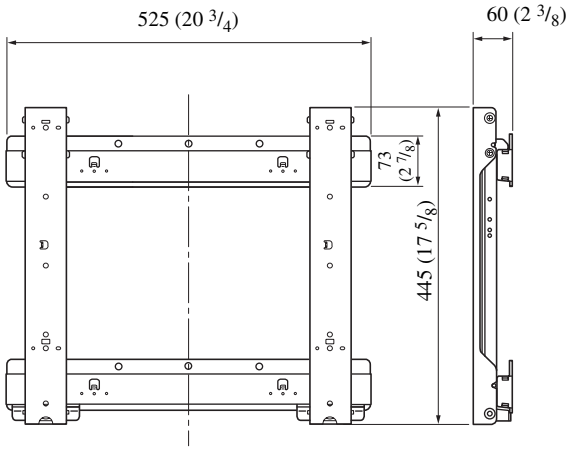

La conception et les spécifications sont sujettes à modification sans préavis.

Tableau des dimensions d'installation des téléviseurs

Le tableau ci-dessous reprend les dimensions du téléviseur installé sur ce produit. Reportez-vous à ce tableau pour choisir l'emplacement d'installation.
Si vous avez l'intention d'installer un téléviseur qui n'est pas repris ci-dessus, reportez-vous à son mode d'emploi ou au livret fourni.

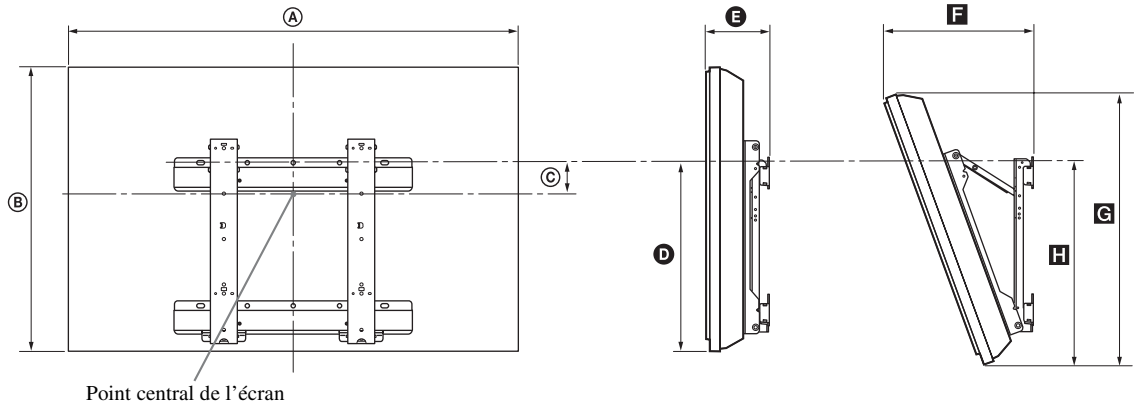

Unité : mm (pouces)

Nom du modèle	Dimensions de l'écran		Dimension au centre de l'écran	Longueur pour chaque angle de fixation				
				Angle (0°)		Angle (20°)		
	Ⓐ	Ⓑ	Ⓒ	Ⓓ	Ⓔ	F	G	H
KDL-46D30xx */KDL-46D28xx */ KDL-46D27xx */KDL-46T30xx */ KDL-46S30xx */KLV-46V300A	1 114 (43 7/8)	730 (28 3/4)	106 (4 1/4)	505 (20)	175 (7)	373 (14 3/4)	705 (27 7/8)	545 (21 1/2)
KDL-40D30xx */KDL-40D28xx */ KDL-40D27xx */KDL-40D26xx */ KDL-40T30xx */KDL-40T28xx */ KDL-40T26xx */KDL-40S30xx */ KDL-40S28xx */KDL-40SL130/ KLV-40V300A	981 (38 5/8)	643 (25 3/8)	157 (6 1/4)	505 (20)	170 (6 3/4)	338 (13 3/8)	622 (24 1/2)	543 (21 1/2)
KDL-32D30xx */KDL-32D28xx */ KDL-32D27xx */KDL-32D26xx */ KDL-32T30xx */KDL-32T28xx */ KDL-32T26xx */KDL-32S30xx */ KDL-32S28xx */KDL-32XBR4/ KDL-32SL130/KLV-32V300A	790 (31 1/8)	530 (20 7/8)	137 (5 1/2)	424 (16 3/4)	160 (6 3/8)	318 (12 5/8)	516 (20 3/8)	464 (18 3/8)

Certains modèles ne sont pas disponibles dans toutes les régions.
Les chiffres repris dans le tableau ci-dessus peuvent varier légèrement selon l'installation.

* Dans les noms de modèle réels, « xx » indique des chiffres et/ou des caractères propres à chaque modèle.

AVERTISSEMENT

Le mur sur lequel vous installez le téléviseur doit pouvoir supporter un poids équivalent à au moins quatre fois celui de l'appareil. Pour connaître son poids, reportez-vous au mode d'emploi du téléviseur.

Schéma des dimensions de fixation au mur

Unité : mm (pouces)

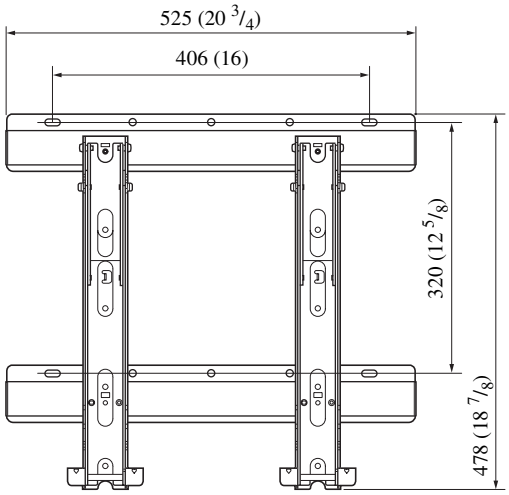

Schéma/tableau des emplacements des crochets et des vis

Nom du modèle	Emplacement des vis	Emplacement du crochet
KDL-46D30xx */KDL-46D28xx */KDL-46D27xx */KDL-46T30xx */ KDL-46S30xx */KLV-46V300A	e, g	b
KDL-40D30xx */KDL-40D28xx */KDL-40D27xx */KDL-40D26xx */ KDL-40T30xx */KDL-40T28xx */KDL-40T26xx */KDL-40S30xx */ KDL-40S28xx */KDL-40SL130/KLV-40V300A		
KDL-32D30xx */KDL-32D28xx */KDL-32D27xx */KDL-32D26xx */ KDL-32T30xx */KDL-32T28xx */KDL-32T26xx */KDL-32S30xx */ KDL-32S28xx */KDL-32XBR4/KDL-32SL130/KLV-32V300A	f, j	c

Certains modèles ne sont pas disponibles dans toutes les régions.

* Dans les noms de modèle réels, « xx » indique des chiffres et/ou des caractères propres à chaque modèle.

Emplacement des vis

En cas d'installation du crochet de fixation sur le téléviseur.

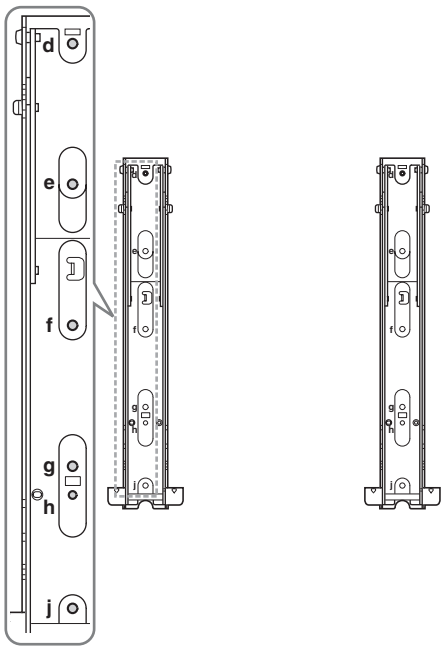

Emplacement du crochet

En cas d'installation du téléviseur sur le support de fixation de la base.

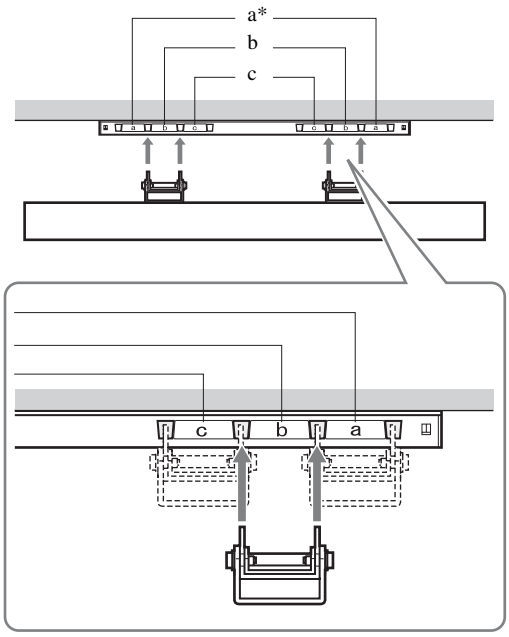

* La position du crochet « a » ne peut pas être utilisée pour les modèles repris dans le tableau ci-dessus.

Muchas gracias por la adquisición de este producto.

Información para los clientes

Para la instalación de este producto se requieren conocimientos suficientes. Asegúrese de contratar la instalación a un distribuidor o a un contratista Sony autorizado y preste especial atención a la seguridad durante la instalación. Sony no se hace responsable de los daños o lesiones causados por una mala utilización, una instalación incorrecta o la instalación de cualquier producto que no sea el especificado. Esto no afecta a sus derechos legales (en caso de haberlos).

ADVERTENCIA

Si no se siguen las medidas de seguridad o si el producto se utiliza incorrectamente, podrían producirse lesiones graves o un incendio.

Este manual de instrucciones muestra la manera correcta de manipular el producto, así como precauciones importantes necesarias para evitar accidentes. Lea detenidamente este manual y utilice el producto correctamente. Conserve este manual para poder consultarlo en el futuro.

Información para los distribuidores de Sony

Para la instalación de este producto se requieren conocimientos suficientes. Lea detenidamente este manual de instrucciones para realizar la instalación de manera segura. Sony no se responsabiliza de ningún daño o lesión provocados por una manipulación o instalación incorrectas. Entregue este manual al cliente después de la instalación.

Seguridad

Los productos de Sony están diseñados pensando en la seguridad. Sin embargo, si los productos se utilizan incorrectamente, pueden producirse lesiones graves a causa de un incendio o una descarga, o al volcarse o caerse el producto. Para evitar tales accidentes, asegúrese de observar las precauciones de seguridad.

Para los clientes de Europa

Este producto ha sido fabricado por, o en nombre de Sony Corporation.

Importador UE: Sony Europe B.V.

Las consultas relacionadas con el Importador a la UE o con la conformidad del producto en Europa deben dirigirse al representante autorizado por el fabricante, Sony Belgium, bijkantoor van Sony Europe B.V., Da Vincilaan 7-D1, 1930 Zaventem, Bélgica.

PRECAUCIÓN

Productos especificados

Los siguientes productos están sujetos a cambios sin previo aviso, podrían estar agotados o haberse dejado de fabricar.
Asimismo, determinados modelos no se venden en algunas regiones.

Televisor en color de pantalla de cristal líquido	KDL-46D30xx * KDL-46D28xx * KDL-46D27xx * KDL-46T30xx * KDL-46S30xx * KLV-46V300A KDL-40D30xx * KDL-40D28xx * KDL-40D27xx * KDL-40D26xx * KDL-40T30xx * KDL-40T28xx * KDL-40T26xx * KDL-40S30xx * KDL-40S28xx * KDL-40SL130 KLV-40V300A KDL-32D30xx * KDL-32D28xx * KDL-32D27xx * KDL-32D26xx * KDL-32T30xx * KDL-32T28xx * KDL-32T26xx * KDL-32S30xx * KDL-32S28xx * KDL-32XBR4 KDL-32SL130 KLV-32V300A

* En los nombres de modelo reales, “xx” indica los números y/o los carácteres específicos de cada modelo.

Este producto se ha diseñado para utilizarse con los modelos de televisor especificados anteriormente. Con otros televisores, consulte los manuales de instrucciones correspondientes o el folleto suministrado para comprobar si es posible utilizar este producto.

Información para los clientes

ADVERTENCIA

Si no se tienen en cuenta las siguientes precauciones, existe el peligro de sufrir lesiones graves o incluso de muerte a raíz de un incendio o una descarga eléctrica, o a causa de que el producto vuelque o se caiga.

Asegúrese de contratar la instalación a contratistas autorizados y mantenga a los niños alejados durante la instalación.

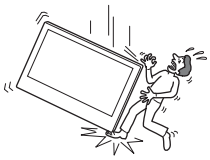

Si el soporte de montaje mural o el televisor no están instalados correctamente, pueden ocurrir los accidentes siguientes. Asegúrese de que la instalación la llevan a cabo contratistas autorizados.

- El televisor podría caerse y provocar lesiones graves como contusiones o fracturas.
- Si la pared en la que se instala el soporte de montaje mural es inestable, desigual o no es perpendicular al suelo, la unidad puede caerse y provocar daños personales o materiales. La pared debe ser capaz de soportar un peso de al menos cuatro veces el peso del televisor. (Consulte las instrucciones de su televisor para obtener información sobre el peso de éste).
- Si la instalación del soporte de montaje mural en la pared no es lo suficientemente resistente, es posible que la unidad se caiga y provoque daños personales o materiales.

Asegúrese de contratar el traslado o el desmontaje del televisor a contratistas autorizados.

Si otras personas que no son contratistas autorizados llevan a cabo el transporte o el desmontaje del televisor, éste puede caerse y provocar daños personales y materiales. Asegúrese de que transportan o desmontan el televisor dos o más personas.

No vierta ningún tipo de líquido sobre el televisor.

Si el televisor se moja, podría producirse un incendio o una descarga eléctrica.

No quite los tornillos, etc., una vez montado el televisor.

Si lo hace, el televisor puede caerse y provocar daños personales o materiales.

No desmonte ni modifique las piezas del soporte de montaje mural.

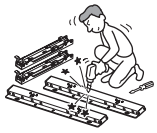

Si lo hace, el soporte de montaje mural puede caerse y provocar daños personales o materiales.

No monte ningún otro equipo que no sea el producto especificado.

Este soporte de montaje mural se ha diseñado para utilizarse sólo con el producto especificado. Si monta un equipo distinto del especificado, puede caerse o romperse y provocar daños personales o materiales.

No obstruya los orificios de ventilación del televisor.

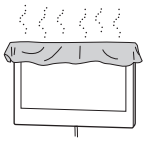

Si cubre los orificios de ventilación (con un paño, etc.), el televisor o monitor podría sobrecalentarse y provocar un incendio.

No aplique ningún peso que no sea el propio del televisor en el soporte de montaje mural.

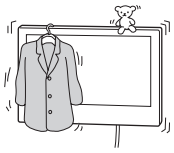

Si lo hace, el televisor puede caerse y provocar daños personales o materiales.

No se apoye en el televisor ni se cuelgue de éste.

No se apoye en el televisor ni se cuelgue de éste, ya que podría caerle encima y provocarle lesiones graves.

No exponga el televisor a la lluvia ni a la humedad.

Podría originarse un incendio o producirse una descarga eléctrica.

Nunca coloque el televisor en lugares muy cálidos, húmedos o excesivamente polvorientos, ni en lugares en los que se produzcan vibraciones.

Si lo hace, podría originarse un incendio o producirse una descarga eléctrica.

Mantenga el televisor alejado de objetos inflamables y de llamas (como por ejemplo, de velas).

Para evitar incendios, mantenga el televisor alejado de objetos inflamables y de llamas (como por ejemplo, de velas).

PRECAUCIÓN

Si no se tienen en cuenta las precauciones siguientes, podrían producirse daños personales o materiales.

No instale el soporte de montaje mural en superficies de paredes en las que puedan sobresalir las esquinas o los lados del televisor.

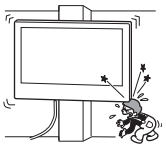

No instale el soporte de montaje mural en superficies de paredes, tales como una columna, en las que puedan sobresalir las esquinas o los lados del televisor. Si una persona o un objeto se golpea con la esquina o el lado saliente del televisor, pueden producirse daños personales o materiales.

No manipule el producto con fuerza excesiva cuando realice su limpieza o mantenimiento.

No aplique fuerza excesiva en la parte superior del televisor. Si lo hace, el televisor puede caerse y provocar daños personales o materiales.

No instale el televisor encima ni debajo de un aparato de aire acondicionado.

Si el televisor queda expuesto a goteo o corriente de aire procedentes del aparato de aire acondicionado durante mucho tiempo, podría producirse un incendio, una descarga eléctrica o un fallo de funcionamiento.

Precauciones

- Si utiliza el televisor instalado en el soporte de montaje mural durante un largo período de tiempo, es posible que la pared que quede detrás o encima del televisor se descolore o que, si la pared está empapelada, se despegue el papel, dependiendo del material de la pared.
- Si se quita el soporte de montaje mural después de haber estado instalado en la pared, quedarán los orificios de los tornillos.
- Si ha dispuesto cables de alimentación de 300 ohmios detrás de la pared, se recomienda que los cambie por cables coaxiales de 75 ohmios. Si es necesario seguir utilizando los cables de alimentación de 300 ohmios, asegúrese de que haya suficiente espacio disponible entre el televisor y dichos cables detrás de la pared antes de realizar la instalación. Póngase en contacto con el contratista autorizado para determinar la ubicación (sin interferencias radioeléctricas, etc.) antes de realizar la instalación.

Instalación del soporte del montaje mural

Información para los distribuidores de Sony

ADVERTENCIA

Información para los clientes

Para la instalación de este producto se requieren conocimientos suficientes. Asegúrese de contratar la instalación a un distribuidor o a un contratista Sony autorizado y preste especial atención a la seguridad durante la instalación.

Información para los distribuidores de Sony

Las instrucciones siguientes están destinadas únicamente a los distribuidores de Sony. Asegúrese de leer las precauciones de seguridad descritas anteriormente y preste especial atención a la seguridad durante la instalación, el mantenimiento y la comprobación de este producto.

Asegúrese de instalar el soporte de montaje mural firmemente en la pared siguiendo las instrucciones de este manual.

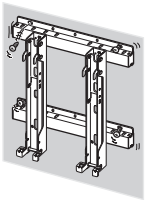

Si alguno de los tornillos queda suelto o se desprende, el soporte de montaje mural puede caerse y provocar daños personales o materiales. Asegúrese de utilizar los tornillos adecuados para el material de la pared e instale la unidad firmemente, utilizando cuatro o más tornillos de 8 mm ($^{11}/_{32}$ pulgadas) de diámetro (o equivalentes).

Asegúrese de utilizar correctamente los tornillos y las piezas de sujeción suministrados siguiendo las instrucciones que se describen en este manual. Si utiliza artículos sustitutivos, el televisor podría caerse y dañarse o provocar daños personales.

Efectúe correctamente el montaje del soporte siguiendo el procedimiento descrito en este manual.

Si alguno de los tornillos queda suelto o se desprende, el televisor podría caerse y dañarse o provocar daños personales.

Asegúrese de apretar bien los tornillos en la posición correspondiente.

De lo contrario, el televisor podría caerse y dañarse o provocar daños personales.

Procure que el televisor no reciba golpes durante la instalación.

Si el televisor recibe algún golpe, puede caerse o romperse. Tales percances podrían causar heridas personales.

Asegúrese de instalar el televisor en una pared que sea perpendicular y plana.

De lo contrario, el televisor podría caerse y provocar daños personales.

Una vez que haya instalado correctamente el televisor, fije adecuadamente los cables.

Si alguna persona u objeto se enreda con los cables, correrá el peligro de sufrir heridas personales o de dañarse el televisor.

Evite que el cable de alimentación de ca o el cable de conexión queden atrapados.

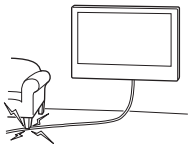

Si el cable de alimentación de ca o el cable de conexión quedan atrapados entre la unidad y la pared o si se doblan o tuercen con fuerza, es posible que los conductores internos queden expuestos y que provoquen un cortocircuito o corte eléctrico. Esto podría originar un incendio o producir descargas eléctricas.

Tenga cuidado de no herirse las manos o los dedos durante la instalación.

Tenga cuidado de no herirse las manos o los dedos cuando instale el soporte de montaje mural o el televisor.

Los tornillos necesarios para fijar el soporte de montaje mural a la pared no están incluidos.

Utilice los tornillos adecuados para el material y la estructura de la pared en la que se proponga montar el soporte de montaje mural.

Para obtener instrucciones sobre cómo instalar el soporte de montaje en la pared con su televisor, descargue la información en el sitio web de SONY.

Antes de la instalación

Si desea instalar un televisor distinto de los especificados en la página 2, asegúrese de consultar los manuales de instrucciones correspondientes o el folleto suministrado.

Paso 1: Comprobar las piezas necesarias para la instalación

1 **Prepare cuatro o más tornillos de 8 mm ($^{11}/_{32}$ pulgadas) de diámetro o equivalentes (no suministrados) y un destornillador. Seleccione los tornillos adecuados para el material de la pared.**

2 **Abra el embalaje y compruebe que se incluyen todos los elementos siguientes.**

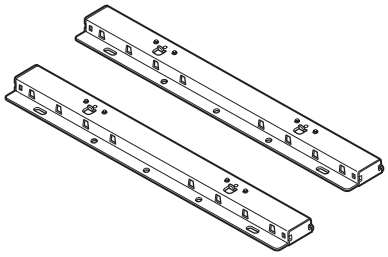

Soporte base (2)

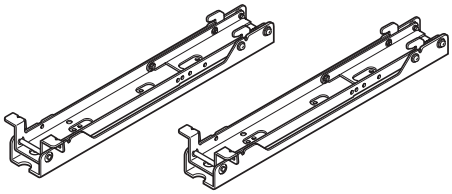

Gancho de montaje (2)

Tornillo (+PSW6 × 16) (4)

Tornillo (+BVST4 × 12) (6)

Llave hexagonal (1)

Paso 2: Decidir la ubicación de instalación

1 Consulte la tabla de dimensiones para la instalación del televisor en la página 12 para decidir la ubicación de la instalación.

Deje un espacio adecuado entre el televisor, el techo y las partes salientes de la pared, como se muestra a continuación.

Unidad: mm (pulgadas)

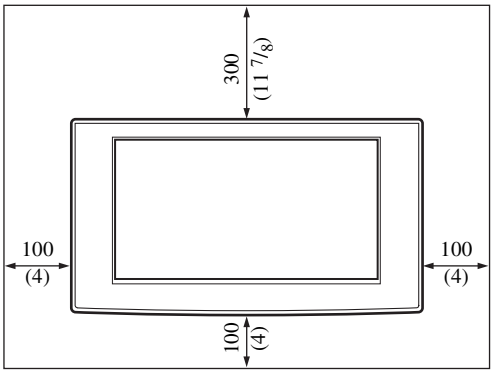

Nunca instale el televisor como se muestra a continuación:

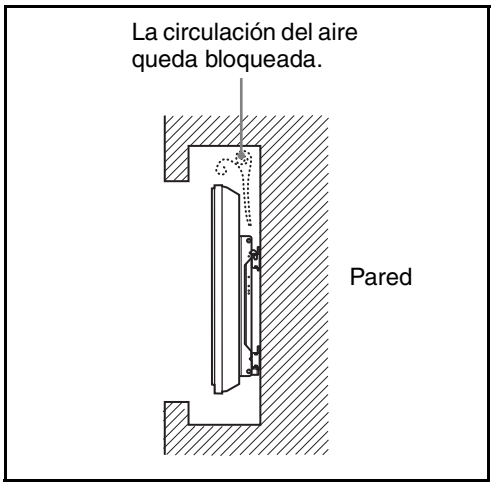

Nota

Si se propone pasar los cables por la pared, perfore la pared para introducir los cables antes de empezar la instalación.

2 Tome como referencia el Diagrama de dimensiones para el montaje en una pared en la página 13 para determinar la posición de los tornillos para realizar la instalación del soporte base.

ADVERTENCIA

La pared en la que se montará el televisor debe ser suficientemente resistente para soportar un peso como mínimo de **cuatro veces** el peso del televisor (consulte el manual de instrucciones del televisor para obtener información sobre su peso).
Determine la resistencia de la pared en la que se montará el televisor. Si es necesario, refuércela.

Paso 3: Instalación del soporte base en la pared

1 Fije el soporte base en la pared utilizando cuatro o más tornillos de 8 mm ($^{11}/_{32}$ pulgadas) de diámetro o equivalentes (no suministrados).

❶ Determine la ubicación de los orificios para los tornillos (d, h) para fijar el gancho de montaje al soporte base. A continuación, fíjelos firmemente mediante los tornillos suministrados (+BVST4 × 12).

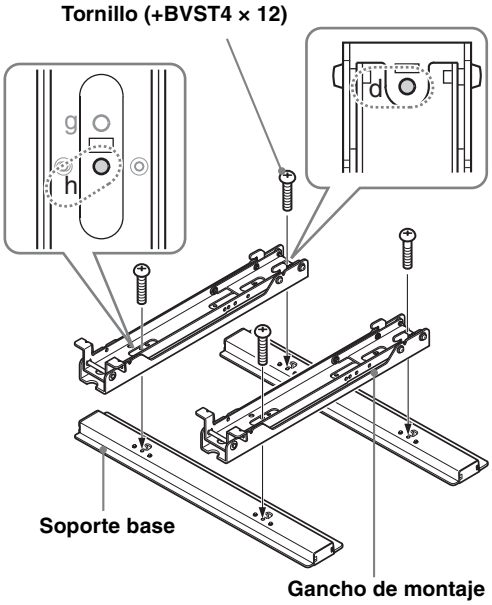

❷ Fije el soporte base y el gancho de montaje en la pared mediante cuatro o más tornillos de 8 mm ($^{11}/_{32}$ pulgadas) de diámetro o equivalentes (no suministrados).

Seleccione los cuatro orificios para los tornillos que se indican con la marca ● en el diagrama siguiente y apriete bien los tornillos de manera que no se suelten.

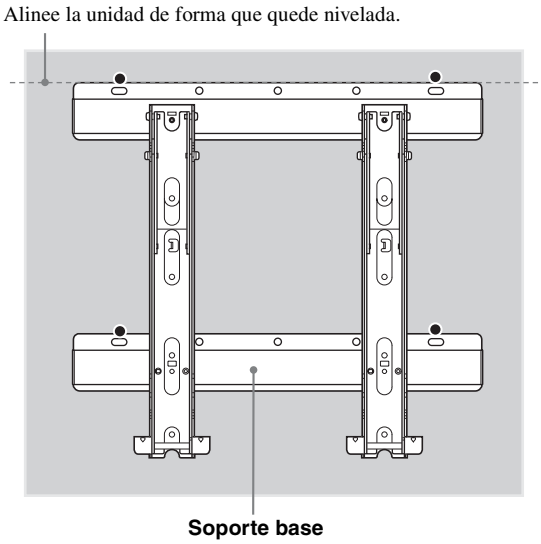

❸ Extraiga los tornillos instalados en el procedimiento ❶ y extraiga el gancho de montaje del soporte base.

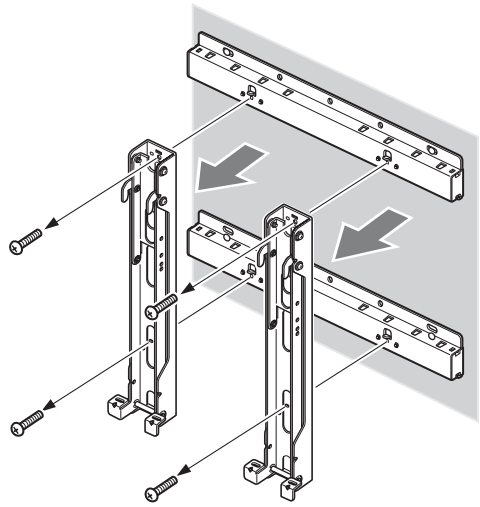

PRECAUCIÓN

Procure no dejar caer el gancho de montaje cuando extraiga los tornillos de éste.

ADVERTENCIA

- Los tornillos necesarios para este procedimiento no se suministran. Seleccione los tornillos adecuados en función del material y la estructura de la pared.
- Si el soporte base no se puede ajustar de forma totalmente segura, utilice tornillos adicionales.
- Compruebe que el soporte base está ajustado de forma segura a la pared.

Paso 4: Preparar la instalación del televisor

Si desea instalar un televisor distinto de los especificados en la página 2, asegúrese de consultar los manuales de instrucciones correspondientes o el folleto suministrado.

1 Extraiga los tornillos de la parte posterior del televisor. A continuación, retire el televisor del soporte de sobremesa.

Coloque el televisor con la pantalla hacia abajo sobre una superficie estable cubierta con un paño suave.

Para los usuarios de los siguientes televisores:

KDL-46/40D30xx *, KDL-46/40D28xx *, KDL-46/40D27xx *, KDL-40D26xx *, KDL-46/40T30xx *, KDL-40T28xx *, KDL-40T26xx *, KDL-46/40S30xx *, KDL-40S28xx *, KDL-40SL130, KLV-46/40V300A

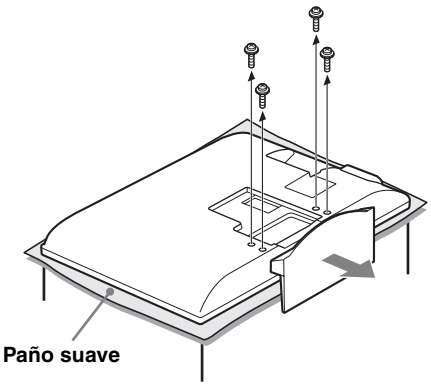

Para los usuarios de los siguientes televisores:

KDL-32D30xx *, KDL-32D28xx *, KDL-32D27xx *, KDL-32D26xx *, KDL-32T30xx *, KDL-32T28xx *, KDL-32T26xx *, KDL-32S30xx *, KDL-32S28xx *, KDL-32XBR4, KDL-32SL130, KLV-32V300A

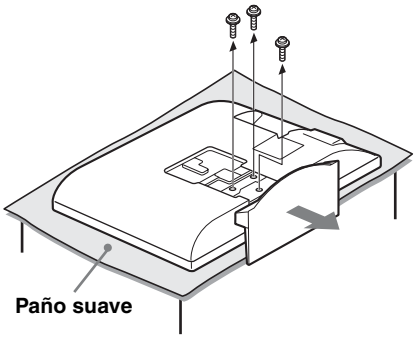

* En los nombres de modelo reales, “xx” indica los números y/o los carácteres específicos de cada modelo.

Notas

- Al extraer el soporte de sobremesa del televisor, coloque la pantalla cara abajo sobre una superficie plana y estable mayor que la superficie del televisor.
- Para evitar dañar la superficie de la pantalla LCD, coloque el televisor sobre un paño suave en una superficie plana.

PRECAUCIÓN

- Si la superficie del televisor se somete a presión o golpes, es posible que la pantalla LCD se rompa o se dañe.
- Coloque la pantalla cara abajo sobre una superficie plana y estable de modo que el soporte de sobremesa quede colgando del borde de la superficie. Si coloca la cara de la pantalla y la base del soporte de sobremesa sobre una superficie al mismo nivel, las condiciones de funcionamiento serán inestables y podrían producirse daños en el televisor.
- Cuando retire el soporte de sobremesa del televisor, sujételo firmemente con ambas manos.

Si utiliza un destornillador eléctrico, ajuste el par de fijación aproximadamente a 2 N·m {20 kgf·cm}.
No levante el gancho de montaje antes de fijar los tornillos (dos tornillos a la izquierda y dos a la derecha). De lo contrario, se podría dañar el gancho de montaje o la carcasa del televisor.

2 Consulte la tabla de diagrama de las ubicaciones de los ganchos y los tornillos de la página 13 para determinar la posición de los tornillos y fije el gancho de montaje a la parte posterior del televisor.

❶ Fije el gancho de montaje a la parte posterior del televisor temporalmente mediante los cuatro tornillos suministrados (+PSW6 × 16).
❷ Asegúrese de que ambos tornillos estén bien apretados con la misma resistencia del par de fijación a la parte posterior del televisor.

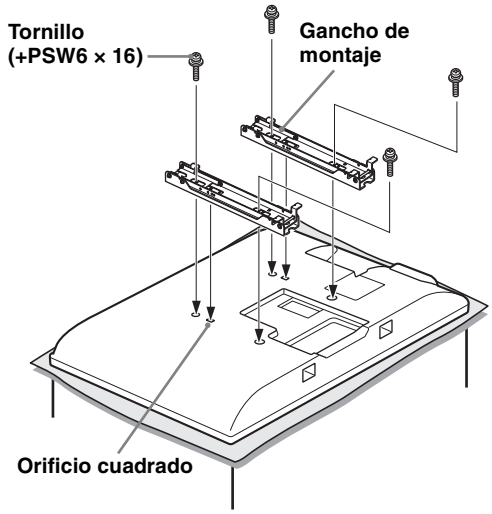

Alinee la lengüeta de la parte posterior del gancho de montaje con el orificio cuadrado de la parte posterior del televisor como se muestra en la siguiente ilustración.

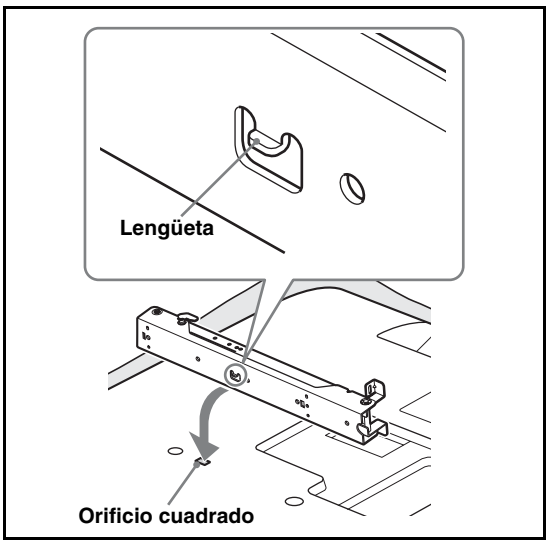

Nota

Al fijar el gancho de montaje, asegúrese de no utilizar tornillos que no sean los que se suministran (+PSW6 × 16).

3 Ajuste el ángulo del gancho de montaje mediante la llave hexagonal suministrada.

Cuando instale el televisor paralelo a la pared (0 grados), no será necesario realizar el ajuste del ángulo del gancho de montaje (procedimientos ❶ y ❷ detallados a continuación). Asegúrese de que cada una de las bases de los brazos Ⓧ queda fijada con seguridad.

❶ Extraiga los dos tornillos de la base del brazo Ⓧ del gancho de montaje. Seleccione los orificios correspondientes con el ángulo deseado (5, 10, 15 ó 20 grados).
❷ Ajuste los ángulos de los brazos superior Ⓨ e inferior Ⓩ para que se ajusten al orificio correspondiente y fije con seguridad cada brazo mediante los dos tornillos que ha extraído en el procedimiento anterior ❶.

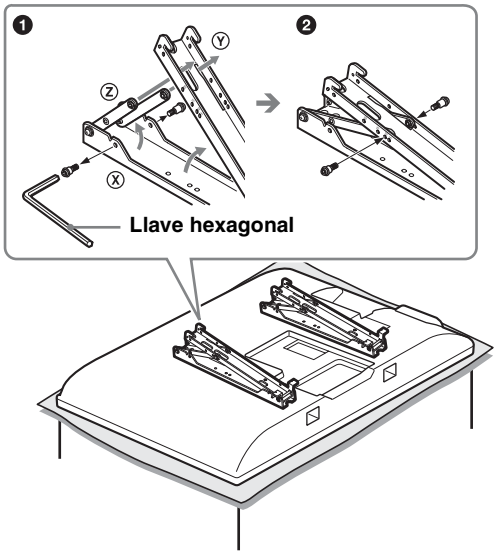

Notas

- Asegúrese de ajustar los brazos derecho e izquierdo en el mismo ángulo.
- Asegúrese de que las dos bases de los brazos hayan quedado fijadas con seguridad.

PRECAUCIÓN

Tenga cuidado de no pillarse los dedos al ajustar el ángulo del gancho de montaje.

Notas sobre los ángulos de adjuste

- Si instala modelos de televisor distintos de los especificados en la página 2 (en función del tamaño y las dimensiones del modelo, etc.), es posible que los ángulos de ajuste facilitados (0, 5, 10, 15, 20 grados) de los brazos sean limitados.
- Para obtener información acerca de los ángulos de ajuste disponibles de los brazos al instalar modelos de televisor distintos de los especificados en la página 2, consulte los manuales de instrucciones correspondientes o el folleto suministrado.

Paso 5: Instalación del televisor en la pared

Si desea instalar un televisor distinto de los especificados en la página 2, asegúrese de consultar los manuales de instrucciones correspondientes o el folleto suministrado.

ADVERTENCIA

Asegúrese de haber completado la instalación antes de enchufar el cable de alimentación de ca a la toma de pared. Si el cable de alimentación de ca queda atrapado debajo de componentes del equipo o entre los mismos, podría producirse un cortocircuito o una descarga eléctrica.
Tenga cuidado de no tropezar con el cable de alimentación de ca o el televisor o monitor, porque podría hacerse daño.

1 Conecte el cable de alimentación de ca y los cables de conexión suministrados al televisor.

Conecte el cable de alimentación de ca y los cables de conexión a los conectores de la parte posterior del televisor. Para obtener información detallada sobre la conexión del cable de alimentación de ca y de los cables de conexión, consulte el manual de instrucciones del televisor.

Notas

- No es posible conectar los cables al televisor después de instalarlo en el soporte base.
- Asegúrese de contratar la instalación de los cables en la pared a un contratista autorizado.

2 Instale el televisor en el soporte base.

❶ Consulte la tabla de diagrama de las ubicaciones de los ganchos y los tornillos de la página 13 para determinar los orificios del soporte base donde deben encajarse los ganchos superiores del gancho de montaje.
❷ Sujete el televisor de manera segura con ambas manos y alinéelo con cuidado con la pared.

ADVERTENCIA

Asegúrese de que sujetan el televisor dos o más personas para transportarlo.

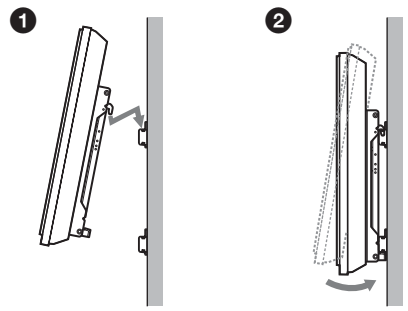

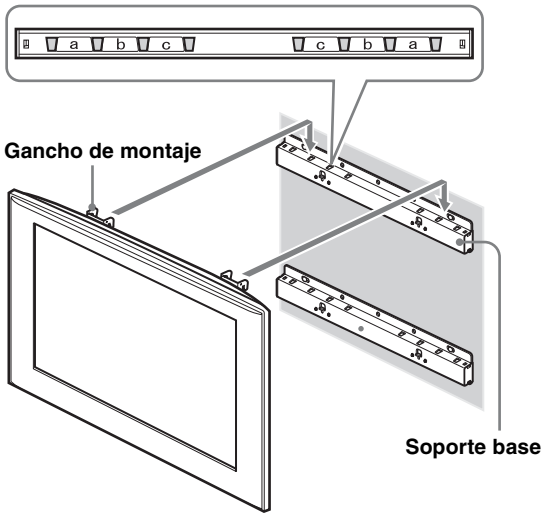

3 Fije firmemente el televisor y el soporte base mediante los dos tornillos suministrados (+BVST4 × 12).

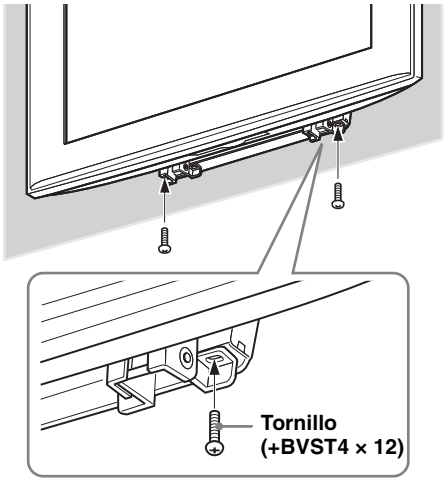

Nota

Si utiliza un destornillador eléctrico, ajuste el par de fijación aproximadamente a 1,5 N·m {15 kgf·cm}.

ADVERTENCIA

Asegúrese de apretar firmemente los tornillos de fijación izquierdo y derecho. De lo contrario, el televisor podría caerse al empujarlo hacia arriba y provocar daños personales.

Confirme que haya finalizado la instalación

Compruebe los puntos siguientes.

- Que los ganchos del gancho de montaje estén firmemente encajados en los orificios del soporte base.
- Que los cables no estén retorcidos ni atrapados.
- Que los dos tornillos de fijación del gancho de montaje y del soporte base estén bien apretados.

ADVERTENCIA

No ajuste el ángulo del gancho de montaje cuando instale el televisor en la pared y asegúrese de completar la instalación. De lo contrario, puede causar la caída del producto y ocasionar daños materiales o personales. Además, la colocación inadecuada del cable de alimentación de ca, etc., puede ser causa de un incendio o de descargas eléctricas debido a un cortocircuito.
Por razones de seguridad, no se olvide confirmar que haya finalizado la instalación.

Para retirar el televisor

Información para los distribuidores de Sony

1 **Desenchufe el cable de alimentación de ca de la toma de pared.**

2 **Retire los dos tornillos que fijan el televisor y el soporte base. (Consulte el procedimiento 3 del paso 5 en la página 10 para obtener información acerca de la posición de los tornillos).**

3 **Asegúrese de sujetar correctamente el televisor y deslícelo hacia arriba para extraerlo.**

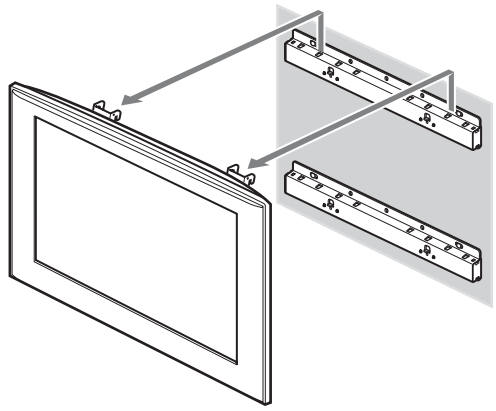

PRECAUCIÓN

- Tenga cuidado de que los cables no se enganchen cuando extraiga el televisor.
- Tenga cuidado de no herirse las manos o los dedos al extraer el televisor.

ADVERTENCIA

Asegúrese de que sujetan el televisor dos o más personas para transportarlo.

Especificaciones

Unidad: mm (pulgadas)
Peso: 4,7 kg (10 lb 6 oz)

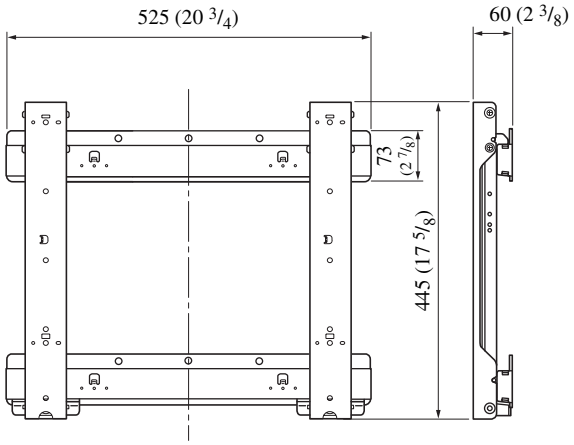

Diseño y especificaciones están sujetos a cambios sin previo aviso.

Tabla de dimensiones para la instalación del televisor

La tabla que aparece a continuación muestra las dimensiones del televisor montado en este producto. Consulte la tabla para decidir la ubicación de instalación.
Si desea instalar un televisor distinto de los especificados a continuación, asegúrese de consultar los manuales de instrucciones correspondientes o el folleto suministrado.

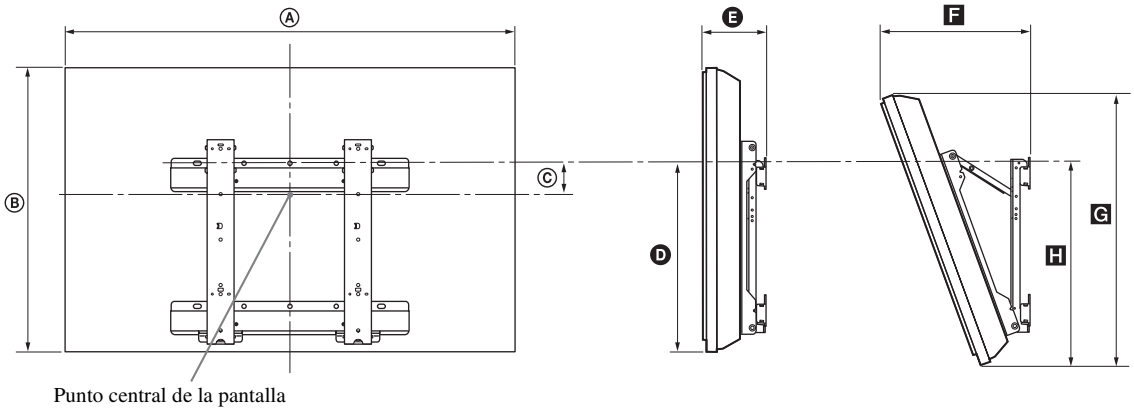

Unidad: mm (pulgadas)

Nombre del modelo	Dimensiones de la pantalla		Dimensión del centro de la pantalla	Longitud de cada ángulo de montaje				
				Ángulo (0°)		Ángulo (20°)		
	Ⓐ	Ⓑ	Ⓒ	Ⓓ	Ⓔ	F	G	H
KDL-46D30xx */KDL-46D28xx */ KDL-46D27xx */KDL-46T30xx */ KDL-46S30xx */KLV-46V300A	1.114 (43 7/8)	730 (28 3/4)	106 (4 1/4)	505 (20)	175 (7)	373 (14 3/4)	705 (27 7/8)	545 (21 1/2)
KDL-40D30xx */KDL-40D28xx */ KDL-40D27xx */KDL-40D26xx */ KDL-40T30xx */KDL-40T28xx */ KDL-40T26xx */KDL-40S30xx */ KDL-40S28xx */KDL-40SL130/ KLV-40V300A	981 (38 5/8)	643 (25 3/8)	157 (6 1/4)	505 (20)	170 (6 3/4)	338 (13 3/8)	622 (24 1/2)	543 (21 1/2)
KDL-32D30xx */KDL-32D28xx */ KDL-32D27xx */KDL-32D26xx */ KDL-32T30xx */KDL-32T28xx */ KDL-32T26xx */KDL-32S30xx */ KDL-32S28xx */KDL-32XBR4/ KDL-32SL130/KLV-32V300A	790 (31 1/8)	530 (20 7/8)	137 (5 1/2)	424 (16 3/4)	160 (6 3/8)	318 (12 5/8)	516 (20 3/8)	464 (18 3/8)

Es posible que algunos modelos no estén disponibles en determinadas regiones.
Las cifras de la tabla anterior pueden variar ligeramente en función de la instalación.

* En los nombres de modelo reales, “xx” indica los números y/o los carácteres específicos de cada modelo.

ADVERTENCIA

La pared en la que se proponga instalar el televisor deberá ser capaz de soportar un peso al menos cuatro veces mayor que el del televisor. Consulte las instrucciones de su televisor para obtener información sobre el peso de éste.

Diagrama de dimensiones para el montaje en una pared

Unidad: mm (pulgadas)

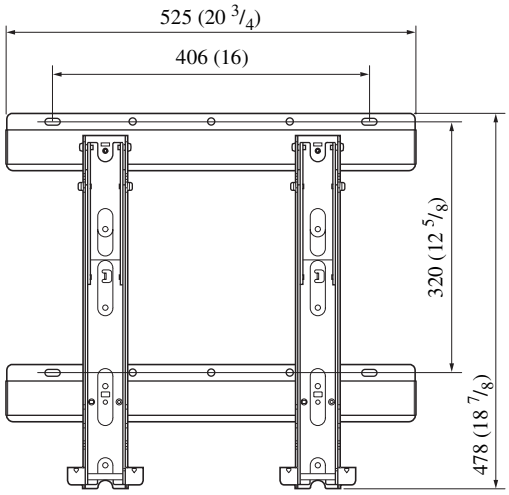

Tabla de diagrama de las ubicaciones de los ganchos y los tornillos

Nombre del modelo	Ubicación de los tornillos	Ubicación de los ganchos
KDL-46D30xx */KDL-46D28xx */KDL-46D27xx */KDL-46T30xx */ KDL-46S30xx */KLV-46V300A	e, g	b
KDL-40D30xx */KDL-40D28xx */KDL-40D27xx */KDL-40D26xx */ KDL-40T30xx */KDL-40T28xx */KDL-40T26xx */KDL-40S30xx */ KDL-40S28xx */KDL-40SL130/KLV-40V300A		
KDL-32D30xx */KDL-32D28xx */KDL-32D27xx */KDL-32D26xx */ KDL-32T30xx */KDL-32T28xx */KDL-32T26xx */KDL-32S30xx */ KDL-32S28xx */KDL-32XBR4/KDL-32SL130/KLV-32V300A	f, j	c

Es posible que algunos modelos no estén disponibles en determinadas regiones.

* En los nombres de modelo reales, “xx” indica los números y/o los carácteres específicos de cada modelo.

Ubicación de los tornillos

Al instalar el gancho de montaje en el televisor.

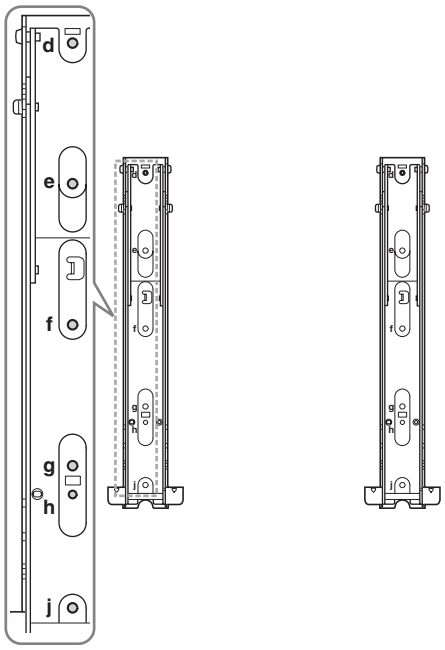

Ubicación de los ganchos

Al instalar el televisor en el soporte base.

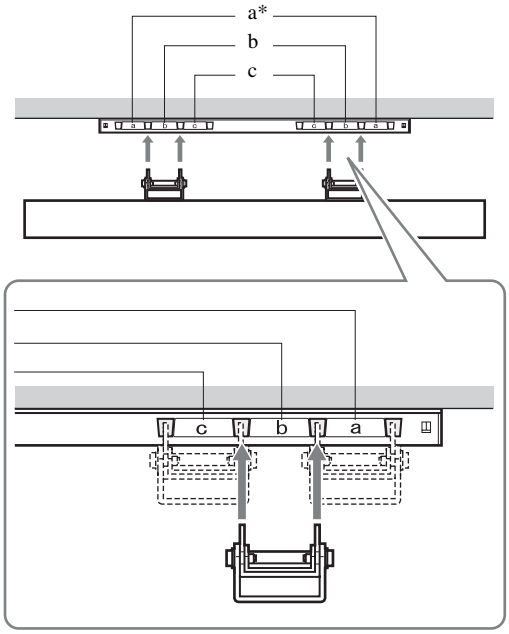

* La posición del gancho “a” no se puede utilizar para los modelos de la tabla anterior.

Danke, dass Sie sich für dieses Produkt entschieden haben.

Für den Kunden

Zur Installation dieses Produkts sind Fachkenntnisse erforderlich. Lassen Sie die Installationsarbeiten unbedingt von Ihrem Sony-Händler oder lizenzierten Fachleuten ausführen und beachten Sie bei der Installation die nötigen Sicherheitsvorkehrungen. Sony übernimmt keine Haftung für Verletzungen bzw. Sachschäden, die durch unsachgemäßen Umgang mit dem Produkt, eine fehlerhafte Montage oder die Installation eines anderen als des spezifizierten Produkts entstehen. Ihre gesetzlich vorgeschriebenen Rechte (sofern vorhanden) bleiben davon unberührt.

WARNUNG

Wenn die Sicherheitsmaßnahmen nicht eingehalten werden oder das Produkt unsachgemäß verwendet wird, besteht die Gefahr schwerer Verletzungen oder Feuergefahr.

Diese Gebrauchsanweisung erläutert die richtige Handhabung des Produkts und enthält wichtige Sicherheitshinweise, um Unfälle zu verhindern. Lesen Sie diese Anweisungen sorgfältig durch und verwenden Sie das Produkt sachgemäß. Bewahren Sie diese Gebrauchsanweisung zum späteren Nachschlagen sorgfältig auf.

Für Sony-Händler

Zur Installation dieses Produkts sind Fachkenntnisse erforderlich. Lesen Sie diese Gebrauchsanweisung unbedingt sorgfältig durch, damit eine sichere Ausführung der Arbeiten gewährleistet ist. Sony übernimmt keine Haftung für Verletzungen bzw. Sachschäden, die durch unsachgemäßen Umgang mit dem Produkt oder eine fehlerhafte Montage entstehen. Händigen Sie diese Gebrauchsanweisung nach der Installation bitte an den Kunden aus.

Sicherheit

Bei der Entwicklung von Sony-Produkten wird besonderer Wert auf den Faktor Sicherheit gelegt. Wenn ein Produkt jedoch nicht sachgemäß verwendet wird, kann es durch Feuer, einen elektrischen Schlag, das Umkippen oder das Herunterfallen des Produkts zu schweren Verletzungen kommen. Beachten Sie bitte unbedingt die Sicherheitsmaßnahmen, um solche Unfälle zu vermeiden.

Für Kunden in Europa

Dieses Produkt wurde von oder für die Sony Corporation hergestellt.

EU Importeur: Sony Europe B.V.

Anfragen an den Importeur oder zur Produktkonformität auf Grundlage der Gesetzgebung in Europa senden Sie bitte an den Bevollmächtigten Sony Belgium, bijkantoor van Sony Europe B.V., Da Vincilaan 7-D1, 1930 Zaventem, Belgien.

VORSICHT

Spezifizierte Produkte

Folgende Produkte unterliegen unangekündigten Änderungen, sind unter Umständen nicht auf Lager oder werden nicht mehr hergestellt.
Außerdem sind bestimmte Modelle nicht in allen Regionen erhältlich.

LCD-Farbfernsehgerät	KDL-46D30xx * KDL-46D28xx * KDL-46D27xx * KDL-46T30xx * KDL-46S30xx * KLV-46V300A KDL-40D30xx * KDL-40D28xx * KDL-40D27xx * KDL-40D26xx * KDL-40T30xx * KDL-40T28xx * KDL-40T26xx * KDL-40S30xx * KDL-40S28xx * KDL-40SL130 KLV-40V300A KDL-32D30xx * KDL-32D28xx * KDL-32D27xx * KDL-32D26xx * KDL-32T30xx * KDL-32T28xx * KDL-32T26xx * KDL-32S30xx * KDL-32S28xx * KDL-32XBR4 KDL-32SL130 KLV-32V300A

* „xx“ steht für Zahlen und/oder Zeichen, die im eigentlichen Modellnamen für das jeweilige Modell eindeutig sind.

Dieses Produkt ist für die oben angegebenen Fernsehmodelle konzipiert. Schlagen Sie bei anderen Fernsehgeräten in den dazugehörigen Bedienungsanleitungen oder im mitgelieferten Infoblatt nach und überprüfen Sie, ob dieses Produkt verwendet werden kann.

Für den Kunden

WARNUNG

Bitte beachten Sie unbedingt die folgenden Sicherheitsmaßnahmen! Andernfalls kann es durch Feuer, einen elektrischen Schlag, das Umkippen oder das Herunterfallen des Produkts zu schweren oder gar tödlichen Verletzungen kommen.

Lassen Sie die Installationsarbeiten unbedingt von lizenzierten Fachleuten ausführen und halten Sie kleine Kinder bei der Installation unbedingt fern.

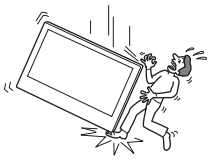

Wenn die Wandhalterung oder das Fernsehgerät nicht ordnungsgemäß installiert wird, kann es zu den im Folgenden aufgelisteten Unfällen kommen. Lassen Sie die Installation daher unbedingt von lizenzierten Fachleuten ausführen.

- Das Fernsehgerät kann herunterfallen und schwere Verletzungen wie Blutergüsse oder Knochenbrüche verursachen.
- Wenn die Wand, an der die Wandhalterung installiert wird, nicht stabil, nicht eben oder nicht senkrecht zum Fußboden ist, wenn es sich also um eine schräge Wand handelt, kann das Gerät herunterfallen. Dabei besteht die Gefahr von Verletzungen oder Sachschäden. Die Wand muss eine Tragfähigkeit von mindestens dem Vierfachen des Gewichts des Fernsehgeräts aufweisen. (In der Bedienungsanleitung zum Fernsehgerät finden Sie Angaben zu dessen Gewicht.)
- Wenn die Wandhalterung nicht ausreichend stabil an der Wand befestigt wird, kann das Fernsehgerät herunterfallen. Dabei besteht die Gefahr von Verletzungen oder Sachschäden.

Lassen Sie die Arbeiten zum Versetzen oder Abnehmen des Fernsehgeräts unbedingt von lizenziertem Fachpersonal ausführen.

Wenn das Fernsehgerät von anderen Personen als lizenzierten Fachleuten abgenommen oder transportiert wird, kann das Gerät herunterfallen und Verletzungen oder Sachschäden verursachen. Zum Abnehmen bzw. Transportieren des Fernsehgeräts sind mindestens zwei Personen erforderlich.

Achten Sie darauf, dass keinerlei Flüssigkeit in das Fernsehgerät gelangt.

Wenn das Fernsehgerät nass wird, besteht Feuergefahr oder die Gefahr eines elektrischen Schlags.

Entfernen Sie nach der Montage des Fernsehgeräts keine Schrauben usw.

Andernfalls kann das Fernsehgerät herunterfallen und es besteht die Gefahr von Verletzungen oder Sachschäden.

Versuchen Sie nicht, die Wandhalterung zu zerlegen oder ihre Komponenten zu modifizieren.

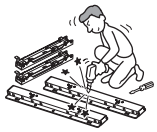

Andernfalls kann die Wandhalterung herunterfallen und es besteht die Gefahr von Verletzungen oder Sachschäden.

Installieren Sie an der Wandhalterung ausschließlich die angegebenen Geräte.

Diese Wandhalterung wurde ausschließlich für die angegebenen Geräte konzipiert. Wenn Sie andere als die angegebenen Geräte an der Wandhalterung installieren, kann sie herunterfallen oder brechen und es besteht die Gefahr von Verletzungen oder Sachschäden.

Blockieren Sie nicht die Lüftungsöffnungen am Fernsehgerät.

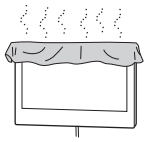

Wenn Sie die Lüftungsöffnungen abdecken (zum Beispiel mit einem Tuch), kann es im Inneren des Geräts zu einem Wärmestau kommen, der ein Feuer auslösen kann.

Befestigen Sie zusätzlich zum Fernsehgerät keine weiteren Lasten an der Wandhalterung.

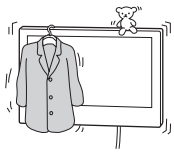

Andernfalls kann das Fernsehgerät herunterfallen und es besteht die Gefahr von Verletzungen oder Sachschäden.

Lehnen und hängen Sie sich nicht an das Fernsehgerät.

Andernfalls kann das Fernsehgerät auf Sie fallen und schwere Verletzungen verursachen.

Schützen Sie das Fernsehgerät vor Regen und Feuchtigkeit.

Andernfalls besteht Feuergefahr oder die Gefahr eines elektrischen Schlags.

(Fortsetzung)

Installieren Sie das Fernsehgerät nicht in heißer, feuchter oder übermäßig staubiger Umgebung und nicht an Orten, an denen es mechanischen Vibrationen ausgesetzt ist.

Andernfalls besteht Feuergefahr oder die Gefahr eines elektrischen Schlags.

Halten Sie brennbare Materialien bzw. offenes Feuer (z. B. Kerzen) vom Fernsehgerät fern.

Um Feuergefahr zu vermeiden, halten Sie brennbare Materialien bzw. offenes Feuer (z. B. Kerzen) vom Fernsehgerät fern.

VORSICHT

Wenn Sie die folgenden Sicherheitsmaßnahmen nicht beachten, besteht die Gefahr von Verletzungen oder Sachschäden.

Installieren Sie die Wandhalterung nicht an Wandstellen, bei denen die Ecken oder die Seiten des Fernsehgeräts über die Wandfläche hinausragen.

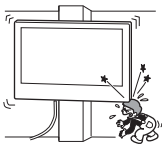

Installieren Sie die Wandhalterung nicht an Stellen wie z. B. einem Pfeiler, bei denen die Ecken oder die Seiten des Fernsehgeräts über die Wandfläche hinausragen. Andernfalls könnten Personen oder Gegenstände gegen die vorstehenden Ecken oder Seiten des Fernsehgeräts stoßen. Dabei besteht die Gefahr von Verletzungen oder Sachschäden.

Wenden Sie bei Reinigungs- bzw. Wartungsarbeiten nicht zu viel Kraft an.

Drücken Sie nicht zu stark auf die Oberseite des Fernsehgeräts. Andernfalls kann das Fernsehgerät herunterfallen und es besteht die Gefahr von Verletzungen oder Sachschäden.

Montieren Sie das Fernsehgerät nicht über oder unter einer Klimaanlage.

Andernfalls könnte das Fernsehgerät über längere Zeit austretendem Wasser oder dem Luftstrom der Klimaanlage ausgesetzt sein. Dies könnte zu Feuer, einem elektrischen Schlag oder zu Fehlfunktionen am Fernsehgerät führen.

Sicherheitsmaßnahmen

- Wenn das Fernsehgerät längere Zeit an der Wandhalterung montiert bleibt, kann sich die Wand dahinter und darüber verfärben und die Tapete kann sich von der Wand lösen. Dies hängt vom Material der Wand ab.
- Wenn die Wandhalterung später von der Wand abgenommen wird, bleiben die Bohrlöcher sichtbar.
- Wenn hinter der Wand 300-Ohm-Speisekabel verlegt sind, empfiehlt es sich, diese durch 75-Ohm-Koaxialkabel zu ersetzen. Wenn es nicht möglich ist, die 300-Ohm-Speisekabel auszutauschen, achten Sie vor der Installation darauf, dass zwischen dem Fernsehgerät und den Speisekabeln hinter der Wand ausreichend Platz ist. Lassen Sie sich von den mit der Installation betrauten, lizenzierten Fachleuten bei der Wahl einer geeigneten Montageposition beraten, damit das Gerät keinen Funkstörungen usw. ausgesetzt ist.

Installieren der Wandhalterung

Für Sony-Händler

WARNUNG

Für den Kunden

Zur Installation dieses Produkts sind Fachkenntnisse erforderlich. Lassen Sie die Installationsarbeiten unbedingt von Ihrem Sony-Händler oder lizenzierten Fachleuten ausführen und beachten Sie bei der Installation die nötigen Sicherheitsvorkehrungen.

Für Sony-Händler

Die folgenden Anweisungen richten sich ausschließlich an Sony-Händler. Lesen Sie die oben erläuterten Sicherheitsmaßnahmen sorgfältig durch und beachten Sie bei der Installation, der Wartung und der Überprüfung dieses Produkts alle relevanten Sicherheitsmaßnahmen.

Beachten Sie beim Installieren der Wandhalterung an der Wand unbedingt die Anweisungen in dieser Gebrauchsanweisung.

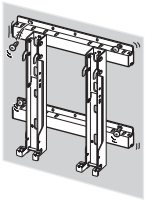

Wenn Schrauben nicht fest sitzen oder gar herausfallen, kann die Wandhalterung herunterfallen und Verletzungen oder Sachschäden verursachen. Verwenden Sie unbedingt Schrauben, die für das Material der Wand geeignet sind, und befestigen Sie die Halterung sicher mit mindestens vier Schrauben mit 8 mm Durchmesser oder entsprechenden Schrauben.

Verwenden Sie die mitgelieferten Schrauben und Montageteile unbedingt wie in dieser Gebrauchsanweisung erläutert. Wenn Sie andere Teile verwenden, kann das Fernsehgerät herunterfallen. Dabei besteht die Gefahr von Verletzungen bzw. Schäden am Fernsehgerät.

Gehen Sie bei der Montage der Halterung unbedingt genau nach den Anweisungen in dieser Gebrauchsanweisung vor.

Wenn Schrauben nicht fest sitzen oder gar herausfallen, kann das Fernsehgerät herunterfallen. Dabei besteht die Gefahr von Verletzungen bzw. Schäden am Fernsehgerät.

Ziehen Sie unbedingt alle Schrauben an den angegebenen Stellen fest an.

Andernfalls kann das Fernsehgerät herunterfallen. Dabei besteht die Gefahr von Verletzungen bzw. Schäden am Fernsehgerät.

Schützen Sie das Fernsehgerät bei der Montage vor Stößen.

Wenn das Fernsehgerät Stößen ausgesetzt wird, kann es herunterfallen oder beschädigt werden. Dabei besteht die Gefahr von Verletzungen.

Montieren Sie das Fernsehgerät unbedingt an einer senkrechten und ebenen Wand.

Andernfalls kann das Fernsehgerät herunterfallen und Verletzungen verursachen.

Sichern Sie die Kabel ordnungsgemäß, nachdem das Fernsehgerät korrekt installiert wurde.

Wenn jemand über die Kabel stolpert oder sich Gegenstände darin verfangen, besteht Verletzungsgefahr oder das Fernsehgerät kann beschädigt werden.

Achten Sie darauf, das Netzkabel und das Verbindungskabel nicht einzuklemmen.

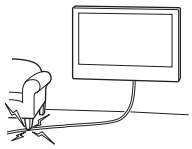

Wenn das Netzkabel oder das Verbindungskabel zwischen dem Gerät und der Wand eingeklemmt oder mit Gewalt gebogen oder verdreht wird, wird möglicherweise die Kabelisolierung beschädigt. Die blanken Drähte können zu einem Kurzschluss führen oder es kann zu einer elektrischen Unterbrechung kommen. In diesem Fall besteht Feuergefahr oder die Gefahr eines elektrischen Schlags.

Klemmen Sie sich bei der Montage nicht die Hände oder Finger ein.

Gehen Sie bei der Montage der Wandhalterung und bei der Installation des Fernsehgeräts bitte vorsichtig vor, damit Sie sich nicht an den Händen oder Fingern verletzen.

Die Schrauben, die zum Befestigen der Wandhalterung an der Wand benötigt werden, sind nicht im Lieferumfang enthalten.

Verwenden Sie zur Installation der Wandhalterung für das Material und die Struktur der Wand geeignete Schrauben.

Laden Sie sich die Informationen von der SONY-Website herunter, um eine Anleitung zur Montage der Wandhalterung am Fernsehgerät zu erhalten.

Vorbereitungen für die Installation

Beachten Sie bei der Installation eines auf Seite 2 nicht angegebenen Fernsehgeräts bitte unbedingt die dazugehörige Bedienungsanleitung oder das mitgelieferte Infoblatt.

Schritt 1: Überprüfen der für die Installation benötigten Teile

1 Halten Sie mindestens vier Schrauben mit 8 mm Durchmesser oder entsprechende Schrauben (nicht mitgeliefert) und einen Schraubenzieher bereit. Wählen Sie Schrauben aus, die für das Material der Wand geeignet sind.

2 Öffnen Sie die Verpackung und vergewissern Sie sich, dass folgende Teile enthalten sind.

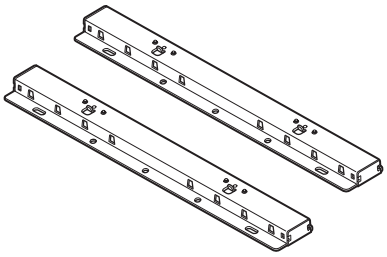

Basishalterungen (2)

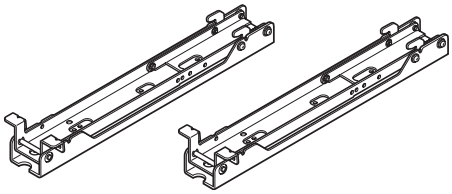

Befestigungsstreben (2)

Schraube (+PSW6 × 16) (4)

Schraube (+BVST4 × 12) (6)

Sechskantschlüssel (1)

Schritt 2: Festlegen der Montageposition

1 Beachten Sie die Angaben unter „Aufriss und Tabelle der Installationsabmessungen für das Fernsehgerät“ auf Seite 13 und legen Sie die Montageposition fest.

Halten Sie zwischen dem Fernsehgerät und der Decke bzw. vorstehenden Teilen der Wand unbedingt die in der Abbildung unten gezeigten Abstände ein.

Einheit: mm

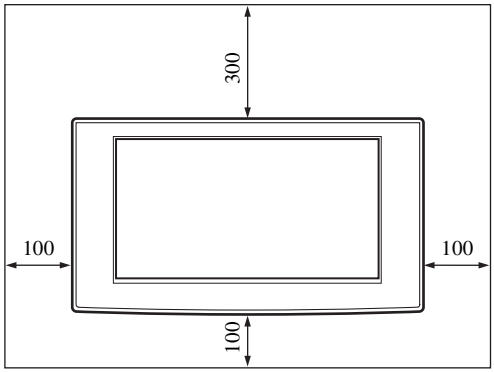

Installieren Sie das Fernsehgerät auf keinen Fall wie im Folgenden dargestellt:

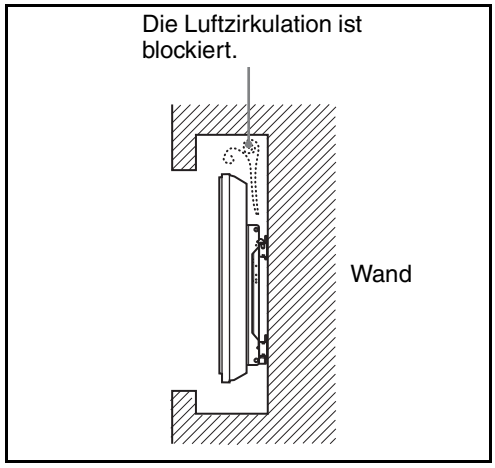

Hinweis

Wenn Sie die Kabel in der Wand verlegen möchten, bohren Sie vor der Installation ein Loch zum Hindurchführen der Kabel in die Wand.

2 Legen Sie mithilfe des Diagramms „Abmessungen für die Montage an der Wand“ auf Seite 14 die Position der Schrauben für die Installation der Basishalterungen fest.

WARNUNG

Die Wand, an der das Fernsehgerät installiert werden soll, muss eine Tragfähigkeit von mindestens dem **Vierfachen** des Gewichts des Fernsehgeräts aufweisen. In der Bedienungsanleitung zum Fernsehgerät finden Sie Angaben zu dessen Gewicht. Ermitteln Sie die Tragfähigkeit der Wand an der Montagestelle des Fernsehgeräts. Wenn nötig, muss die Wand ausreichend verstärkt werden.

Schritt 3: Installieren der Basishalterungen an der Wand

1 Befestigen Sie die Basishalterungen mit mindestens vier Schrauben mit 8 mm Durchmesser oder entsprechenden Schrauben (nicht mitgeliefert) an der Wand.

❶ Legen Sie die Schraublöcher (d, h) zum Anbringen der Befestigungsstreben an den Basishalterungen fest. Befestigen Sie sie dann sicher mit den mitgelieferten Schrauben (+BVST4 × 12).

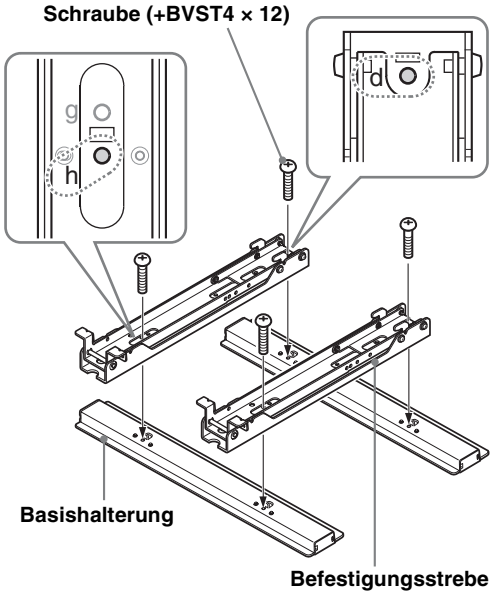

(Fortsetzung)

❷ Befestigen Sie die Basishalterungen und die Befestigungsstreben mit mindestens vier Schrauben mit 8 mm Durchmesser oder entsprechenden Schrauben (nicht mitgeliefert) an der Wand.

Wählen Sie vier Schraublöcher, die im Diagramm unten mit dem Symbol ● gekennzeichnet sind, und ziehen Sie die Schrauben fest an, so dass sie sich nicht lösen können.

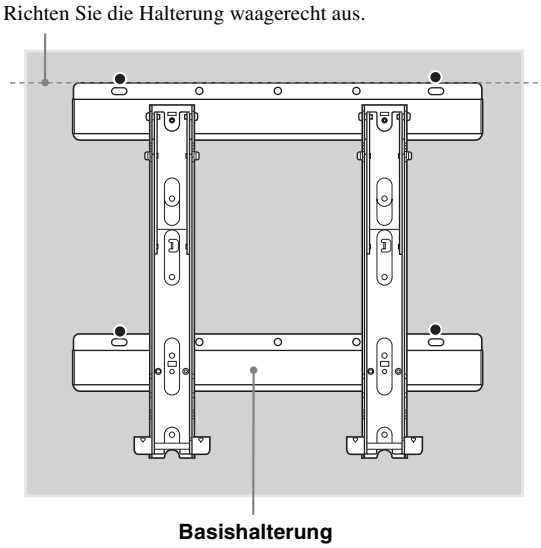

❸ Lösen Sie die in Schritt ❶ angebrachten Schrauben und nehmen Sie die Befestigungsstreben von den Basishalterungen ab.

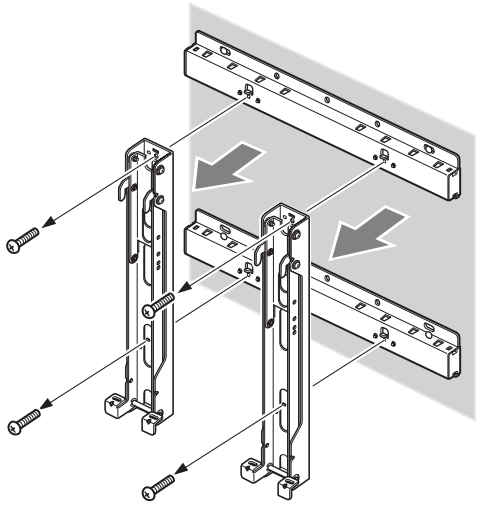

VORSICHT

Achten Sie darauf, die Befestigungsstreben nicht fallen zu lassen, wenn Sie die Schrauben an den Befestigungsstreben lösen.

WARNUNG

- Die in diesem Teilschritt erforderlichen Schrauben werden nicht mitgeliefert. Wählen Sie Schrauben aus, die für das Material und die Struktur der Wand geeignet sind.
- Wenn sich die Basishalterungen nicht sicher genug befestigen lassen, verwenden Sie zusätzliche Schrauben.
- Vergewissern Sie sich, dass die Basishalterungen fest an der Wand montiert sind.

Schritt 4: Vorbereitungen für die Installation des Fernsehgeräts

Beachten Sie bei der Installation eines auf Seite 2 nicht angegebenen Fernsehgeräts bitte unbedingt die dazugehörige Bedienungsanleitung oder das mitgelieferte Infoblatt.

1 Entfernen Sie die Schrauben an der Rückseite des Fernsehgeräts. Nehmen Sie dann den Tischständer vom Fernsehgerät ab.

Legen Sie das Fernsehgerät mit dem Bildschirm nach unten auf eine stabile, mit einem Tuch bedeckte Arbeitsfläche.

Für die Benutzer folgender Fernsehgeräte:
KDL-46/40D30xx *, KDL-46/40D28xx *, KDL-46/40D27xx *, KDL-40D26xx *, KDL-46/40T30xx *, KDL-40T28xx *, KDL-40T26xx *, KDL-46/40S30xx *, KDL-40S28xx *, KDL-40SL130, KLV-46/40V300A

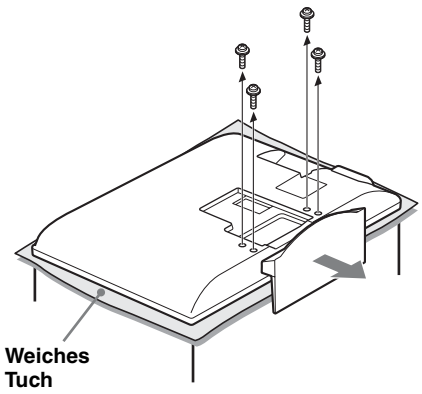

Für die Benutzer folgender Fernsehgeräte:
KDL-32D30xx *, KDL-32D28xx *,
KDL-32D27xx *, KDL-32D26xx *,
KDL-32T30xx *, KDL-32T28xx *,
KDL-32T26xx *, KDL-32S30xx *,
KDL-32S28xx *, KDL-32XBR4,
KDL-32SL130, KLV-32V300A

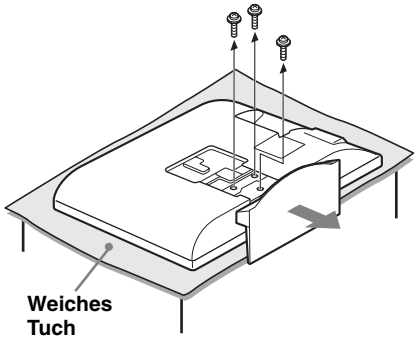

* „xx“ steht für Zahlen und/oder Zeichen, die im eigentlichen Modellnamen für das jeweilige Modell eindeutig sind.

Hinweise

- Wenn Sie den Tischständer vom Fernsehgerät abnehmen wollen, legen Sie es mit dem Bildschirm nach unten auf eine stabile Arbeitsfläche, die größer ist als das Fernsehgerät.
- Um Beschädigungen am LCD-Bildschirm zu vermeiden, legen Sie ein weiches Tuch auf die Arbeitsfläche.

VORSICHT

- Wenn das Fernsehgerät Druck oder Stößen ausgesetzt ist, kann der LCD-Bildschirm brechen oder anderweitig beschädigt werden.
- Legen Sie das Fernsehgerät mit dem Bildschirm nach unten auf eine stabile und ebene Oberfläche, so dass der Tischständer über die Kante der Unterlage hinausragt. Wenn Sie den Bildschirm und den Fuß des Tischständers auf derselben Oberfläche ablegen, liegt das Fernsehgerät instabil und kann beschädigt werden.
- Wenn Sie den Tischständer vom Fernsehgerät abnehmen, halten Sie ihn mit beiden Händen fest.

Wenn Sie einen elektrischen Schraubenzieher verwenden, stellen Sie ein Drehmoment von etwa 2 N·m {20 kgf·cm} ein.
Ziehen Sie unbedingt die Schrauben an (je zwei Schrauben links und rechts), bevor Sie die Befestigungsstreben anheben. Andernfalls können sich die Befestigungsstreben und das Gehäuse des Fernsehgeräts verformen.

2 Legen Sie mithilfe des Diagramms/der Tabelle für Position von Schrauben und Haken auf Seite 14 die Position der Schrauben fest und befestigen Sie die Befestigungsstreben an der Rückseite des Fernsehgeräts.

❶ Befestigen Sie die Befestigungsstreben mit den mitgelieferten vier Schrauben (+PSW6 × 16) provisorisch an der Rückseite des Fernsehgeräts.
❷ Achten Sie darauf, beide Schrauben an der Rückseite des Fernsehgeräts mit gleichem Drehmoment fest anzuziehen.

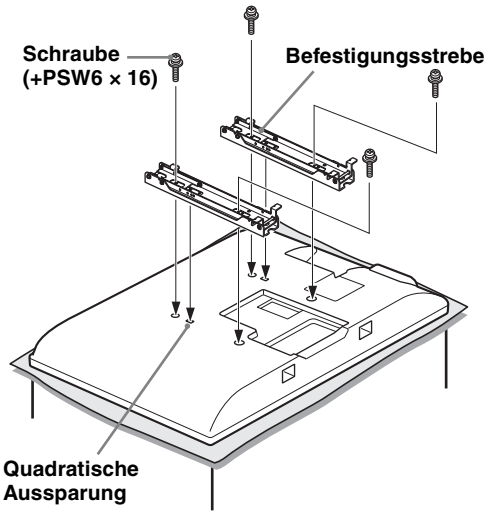

(Fortsetzung)

Richten Sie die Lasche an der Rückseite der Befestigungsstreben wie in der Abbildung unten dargestellt an der quadratischen Aussparung an der Rückseite des Fernsehgeräts aus.

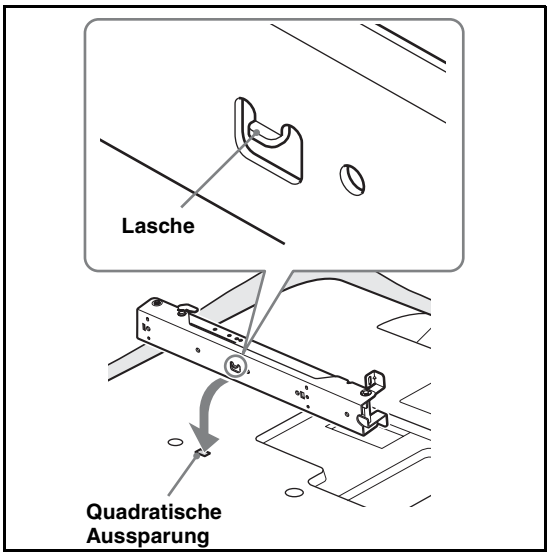

Hinweis

Verwenden Sie zum Fixieren der Befestigungsstreben auf keinen Fall andere als die mitgelieferten Schrauben (+PSW6 × 16) .

3 Stellen Sie den Winkel der Befestigungsstreben mit dem mitgelieferten Sechskantschlüssel ein.

Wenn Sie das Fernsehgerät parallel zur Wand (in einem Winkel von 0 Grad) anbringen wollen, brauchen Sie den Winkel der Befestigungsstreben nicht einzustellen, also Teilschritt ❶ und ❷ unten nicht auszuführen. Vergewissern Sie sich in diesem Fall, dass beide Armstützen Ⓧ sicher befestigt sind.

❶ Entfernen Sie die beiden Schrauben von den Armstützen Ⓧ der Befestigungsstreben. Wählen Sie die Bohrungen entsprechend dem gewünschten Winkel (5, 10, 15 oder 20 Grad) aus.

❷ Stellen Sie den Winkel des oberen Ⓨ und unteren Halterungsarms Ⓩ auf die entsprechende Bohrung ein und befestigen Sie jeden Halterungsarm sicher mit den beiden im vorherigen Teilschritt ❶ entfernten Schrauben.

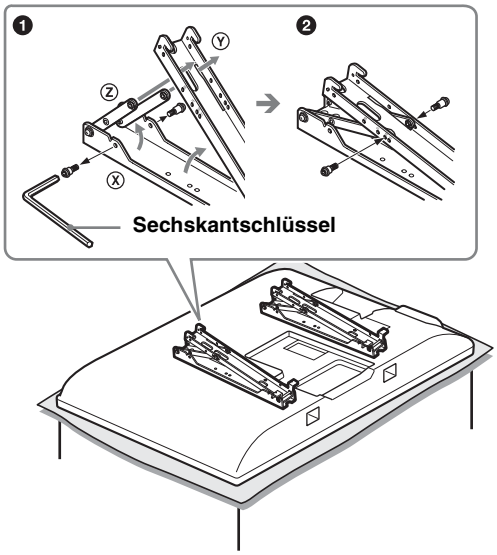

Hinweise

- Stellen Sie unbedingt für die Halterungsarme links und rechts denselben Winkel ein.
- Vergewissern Sie sich, dass die beiden Armstützen sicher angeschraubt sind.

VORSICHT

Achten Sie darauf, sich nicht die Finger einzuklemmen, wenn Sie den Winkel der Befestigungsstreben einstellen.

Hinweise zu den Einstellwinkeln

- Wenn andere als die auf Seite 2 angegebenen Fernsehmodelle montiert werden, sind je nach Größe, Abmessungen usw. des jeweiligen Modells die für die Halterungsarme genannten Einstellwinkel (0, 5, 10, 15, 20 Grad) möglicherweise eingeschränkt.
- Welche Einstellwinkel der Halterungsarme bei anderen als den auf Seite 2 angegebenen Fernsehmodellen zur Verfügung stehen, schlagen Sie bitte in der dazugehörigen Bedienungsanleitung oder im mitgelieferten Infoblatt nach.

Schritt 5: Montieren des Fernsehgeräts an der Wand

Beachten Sie bei der Installation eines auf Seite 2 nicht angegebenen Fernsehgeräts bitte unbedingt die dazugehörige Bedienungsanleitung oder das mitgelieferte Infoblatt.

WARNUNG

Führen Sie erst die Installation vollständig durch und schließen Sie dann das Netzkabel an eine Netzsteckdose an. Wenn das Netzkabel unter oder zwischen irgendwelchen Teilen eingeklemmt wird, kann es zu einem Kurzschluss kommen und es besteht die Gefahr eines elektrischen Schlags.
Seien Sie vorsichtig, damit Sie nicht über das Netzkabel oder das Fernsehgerät bzw. den Monitor stolpern. Andernfalls könnten Sie sich verletzen.

1 Schließen Sie das Netzkabel und das/die mit dem Fernsehgerät gelieferte(n) Verbindungskabel an das Fernsehgerät an.

Schließen Sie das Netzkabel und das/die Verbindungskabel an die Anschlüsse an der Rückseite des Fernsehgeräts an. Genaue Anweisungen zum Anschließen von Netzkabel und Verbindungskabel(n) finden Sie in der Bedienungsanleitung zum Fernsehgerät.

Hinweise

- Sie können die Kabel nicht an das Fernsehgerät anschließen, nachdem Sie es auf der Basishalterung installiert haben.
- Lassen Sie das Verlegen der Kabel in der Wand von einem lizenzierten Fachmann ausführen.

2 Installieren Sie das Fernsehgerät auf der Basishalterung.

❶ Legen Sie mithilfe des Diagramms/der Tabelle für Position von Schrauben und Haken auf Seite 14 die Bohrungen an der oberen Basishalterung fest, in die die oberen Haken der Befestigungsstreben eingehängt werden.

❷ Halten Sie das Fernsehgerät mit beiden Händen fest und hängen Sie es behutsam an die Wand.

WARNUNG

Zum Tragen des Fernsehgeräts sind mindestens zwei Personen erforderlich.

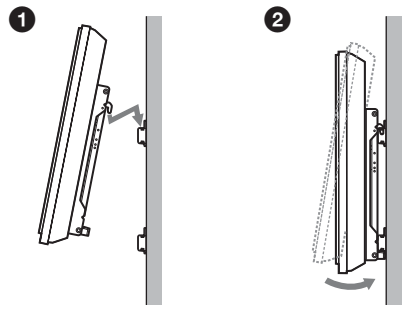

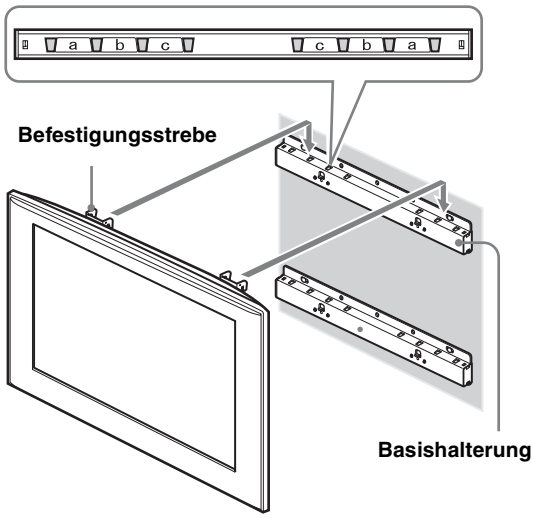

3 Befestigen Sie das Fernsehgerät mit den beiden mitgelieferten Schrauben (+BVST4 × 12) sicher an der unteren Basishalterung.

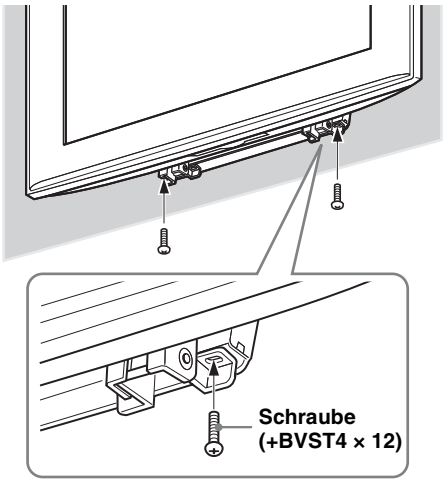

Hinweis

Wenn Sie einen elektrischen Schraubenzieher verwenden, stellen Sie ein Drehmoment von etwa 1,5 N·m {15 kgf·cm} ein.

WARNUNG

Achten Sie darauf, die Befestigungsschrauben links und rechts fest anzuziehen. Andernfalls kann das Fernsehgerät beim Anheben herunterfallen und Verletzungen verursachen.

Überprüfen der Installation

Überprüfen Sie Folgendes:

- Die Haken der Befestigungsstreben müssen sicher in die Bohrungen an der Basishalterung eingehängt sein.
- Vergewissern Sie sich, dass das Netzkabel und die anderen Kabel nicht verdreht oder eingeklemmt sind.
- Die beiden Schrauben, die Befestigungsstreben und Basishalterung sichern, müssen fest angezogen werden.

WARNUNG

Stellen Sie den Winkel der Befestigungsstreben nicht ein, wenn das Fernsehgerät an der Wand installiert ist. Die Installation muss vollständig durchgeführt werden. Andernfalls kann das Gerät herunterfallen. Dabei besteht die Gefahr von Verletzungen oder Sachschäden. Eine unsachgemäße Verlegung des Netzkabels oder der anderen Kabel kann zu einem Kurzschluss und infolgedessen zu Feuer oder einem elektrischen Schlag führen.
Überprüfen Sie die fertige Installation daher zur Sicherheit unbedingt noch einmal.

Wenn Sie das Fernsehgerät abnehmen wollen

Für Sony-Händler

1 Lösen Sie das Netzkabel von der Netzsteckdose.

2 Entfernen Sie die beiden Schrauben, mit denen das Fernsehgerät an der unteren Basishalterung befestigt ist. (Die Position der Schrauben ist in Teilschritt 3 unter Schritt 5 auf Seite 11 erläutert.)

3 Heben Sie das Fernsehgerät so weit an, dass Sie es abnehmen können.

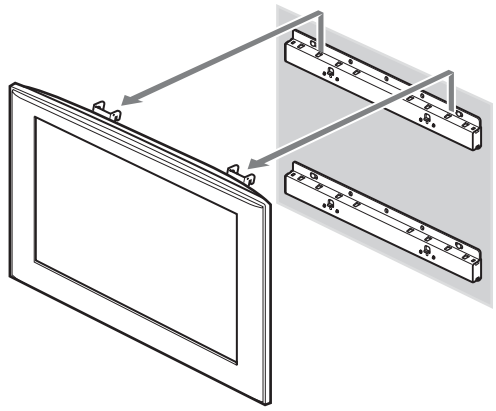

VORSICHT

- Achten Sie darauf, dass sich die Kabel beim Abnehmen des Fernsehgeräts nirgendwo verfangen.
- Gehen Sie beim Abnehmen des Fernsehgeräts bitte vorsichtig vor, damit Sie sich nicht an den Händen oder Fingern verletzen.

WARNUNG

Zum Tragen des Fernsehgeräts sind mindestens zwei Personen erforderlich.

Technische Daten

Einheit: mm
Gewicht: 4,7 kg

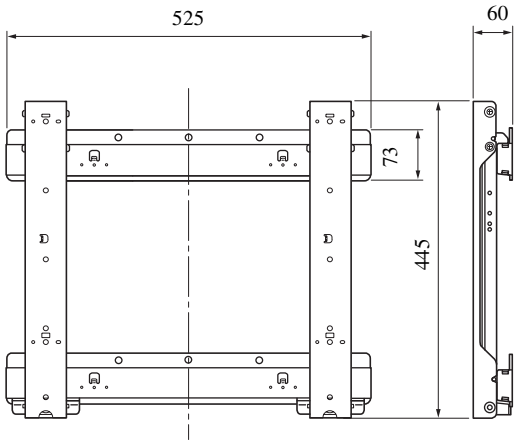

Änderungen, die dem technischen Fortschritt dienen, bleiben vorbehalten.

Aufriss und Tabelle der Installationsabmessungen für das Fernsehgerät

Die Tabelle unten zeigt die Abmessungen von Fernsehgeräten, die an dieser Wandhalterung montiert werden können. Beachten Sie bei der Auswahl der Montagestelle bitte die Angaben in dieser Tabelle.
Beachten Sie bei der Installation eines unten nicht angegebenen Fernsehgeräts bitte unbedingt die dazugehörige Bedienungsanleitung oder das mitgelieferte Infoblatt.

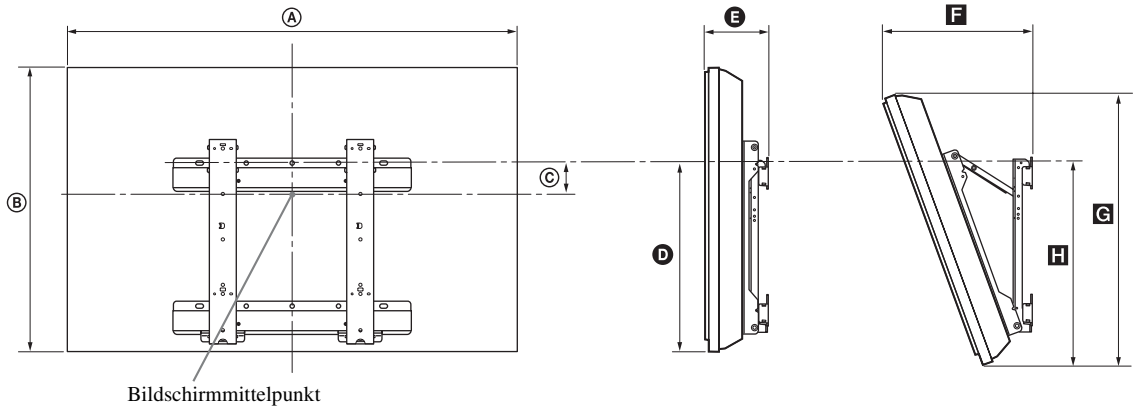

Einheit: mm

Modellbezeichnung	Abmessungen des Fernsehgeräts		Abstand von Bildschirmmittellinie	Abmessungen bei verschiedenen Montagewinkeln				
				Winkel (0°)		Winkel (20°)		
	Ⓐ	Ⓑ	Ⓒ	Ⓓ	Ⓔ	F	G	H
KDL-46D30xx */KDL-46D28xx */ KDL-46D27xx */KDL-46T30xx */ KDL-46S30xx */KLV-46V300A	1.114	730	106	505	175	373	705	545
KDL-40D30xx */KDL-40D28xx */ KDL-40D27xx */KDL-40D26xx */ KDL-40T30xx */KDL-40T28xx */ KDL-40T26xx */KDL-40S30xx */ KDL-40S28xx */KDL-40SL130/ KLV-40V300A	981	643	157	505	170	338	622	543
KDL-32D30xx */KDL-32D28xx */ KDL-32D27xx */KDL-32D26xx */ KDL-32T30xx */KDL-32T28xx */ KDL-32T26xx */KDL-32S30xx */ KDL-32S28xx */KDL-32XBR4/ KDL-32SL130/KLV-32V300A	790	530	137	424	160	318	516	464

Einige Modelle sind in einigen Regionen nicht erhältlich.
Die Angaben in der Tabelle oben können je nach Installation etwas variieren.

* „xx“ steht für Zahlen und/oder Zeichen, die im eigentlichen Modellnamen für das jeweilige Modell eindeutig sind.

WARNUNG

Die Wand, an der das Fernsehgerät installiert werden soll, muss eine Tragfähigkeit von mindestens dem Vierfachen des Gewichts des Fernsehgeräts aufweisen. In der Bedienungsanleitung zum Fernsehgerät finden Sie Angaben zu dessen Gewicht.

Abmessungen für die Montage an der Wand

Einheit: mm

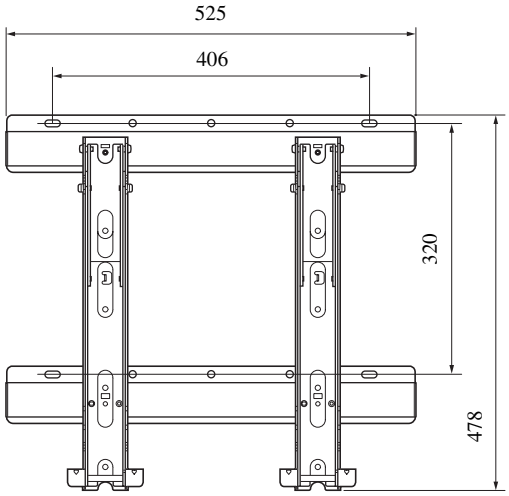

Diagramm/Tabelle für Position von Schrauben und Haken

Modellbezeichnung	Position der Schrauben	Position der Haken
KDL-46D30xx */KDL-46D28xx */KDL-46D27xx */KDL-46T30xx */ KDL-46S30xx */KLV-46V300A	e, g	b
KDL-40D30xx */KDL-40D28xx */KDL-40D27xx */KDL-40D26xx */ KDL-40T30xx */KDL-40T28xx */KDL-40T26xx */KDL-40S30xx */ KDL-40S28xx */KDL-40SL130/KLV-40V300A		
KDL-32D30xx */KDL-32D28xx */KDL-32D27xx */KDL-32D26xx */ KDL-32T30xx */KDL-32T28xx */KDL-32T26xx */KDL-32S30xx */ KDL-32S28xx */KDL-32XBR4/KDL-32SL130/KLV-32V300A	f, j	c

Einige Modelle sind in einigen Regionen nicht erhältlich.

* „xx“ steht für Zahlen und/oder Zeichen, die im eigentlichen Modellnamen für das jeweilige Modell eindeutig sind.

Position der Schrauben

Beim Installieren der Befestigungsstreben am Fernsehgerät.

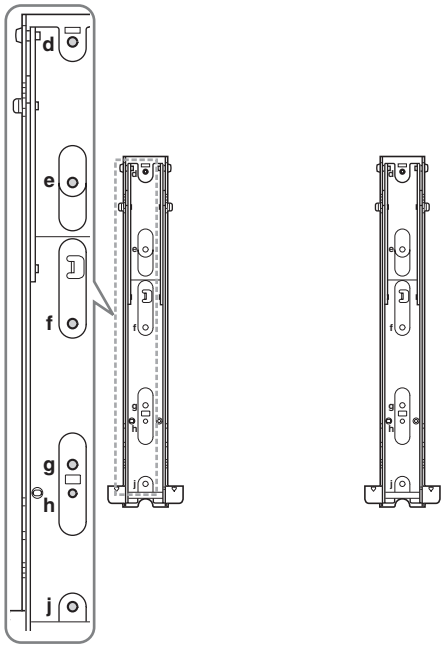

Position der Haken

Beim Installieren des Fernsehgeräts an den Basishalterungen.

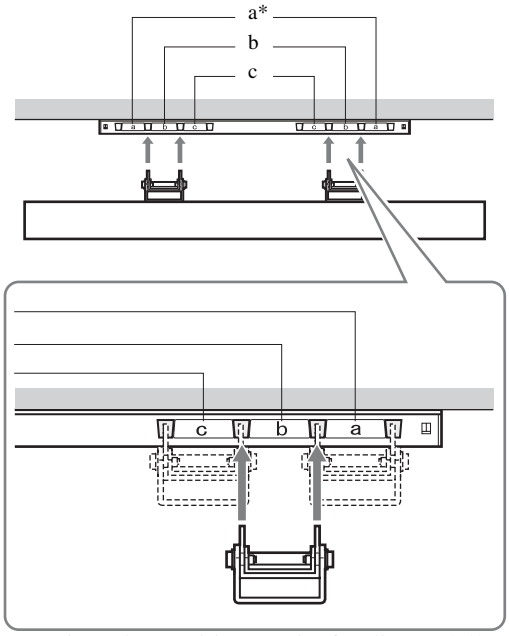

* Die Hakenposition „a“ ist für die Modelle in der Tabelle oben nicht geeignet.

Dank u voor de aankoop van dit product.

Voor klanten

Om dit product te kunnen installeren is afdoende deskundigheid nodig. Besteed de installatie uit aan dealers van Sony of aan aannemers met een vergunning, en schenk tijdens de installatie speciale aandacht aan de veiligheid. Sony is niet aansprakelijk voor schade of letsel als gevolg van het onjuist handelen of een onjuiste installatie of de installatie van een ander product dan het opgegeven product. Uw wettelijke rechten (indien van toepassing) worden niet aangetast.

WAARSCHUWING

Als er geen rekening wordt gehouden met de veiligheidsmaatregelen of als het product onjuist wordt gebruikt, kan dit ernstig letsel of brand tot gevolg hebben.

In deze gebruiksaanwijzing wordt beschreven hoe het product moet worden gebruikt en worden belangrijke voorzorgsmaatregelen gegeven die zijn vereist om ongelukken te voorkomen. Lees deze gebruiksaanwijzing aandachtig door en gebruik het product op de juiste manier. Bewaar deze gebruiksaanwijzing voor toekomstig gebruik.

Voor Sony-handelaars

Om dit product te kunnen installeren is afdoende deskundigheid nodig. Lees deze gebruiksaanwijzing aandachtig door zodat u de installatie veilig kunt uitvoeren. Sony is niet aansprakelijk voor schade of letsel als gevolg van onjuist handelen of een onjuiste installatie. Geef deze gebruiksaanwijzing aan de klant nadat het product is geïnstalleerd.

Veiligheid

Bij het ontwerpen van producten houdt Sony rekening met de veiligheid. Als de producten onjuist worden gebruikt, kan dit echter ernstig letsel veroorzaken als gevolg van brand, elektrische schokken, omvallen van het product of vallen van het product. Houd rekening met de veiligheidsmaatregelen om dergelijke ongelukken te voorkomen.

Voor klanten in Europa

Dit product werd vervaardigd door of in opdracht van Sony Corporation.

EU importeur: Sony Europe B.V.

Vragen aan de EU invoerder of met betrekking tot Europese productconformiteit kunnen worden gericht aan de gemachtigde vertegenwoordiger, Sony Belgium, bijkantoor van Sony Europe B.V., Da Vincilaan 7-D1, 1930 Zaventem, België.

LET OP

Opgegeven producten

De volgende producten kunnen worden gewijzigd zonder voorafgaande kennisgeving, zijn mogelijk niet voorradig of worden mogelijk niet meer gemaakt.
Bovendien worden bepaalde modellen verkocht in bepaalde gebieden.

LCD kleurentelevisie	KDL-46D30xx * KDL-46D28xx * KDL-46D27xx * KDL-46T30xx * KDL-46S30xx * KLV-46V300A KDL-40D30xx * KDL-40D28xx * KDL-40D27xx * KDL-40D26xx * KDL-40T30xx * KDL-40T28xx * KDL-40T26xx * KDL-40S30xx * KDL-40S28xx * KDL-40SL130 KLV-40V300A KDL-32D30xx * KDL-32D28xx * KDL-32D27xx * KDL-32D26xx * KDL-32T30xx * KDL-32T28xx * KDL-32T26xx * KDL-32S30xx * KDL-32S28xx * KDL-32XBR4 KDL-32SL130 KLV-32V300A

* In de werkelijke modelnamen staan in plaats van "xx" nummers en/of letters die voor elk model anders zijn.

Dit product is bedoeld voor gebruik met de hierboven beschreven tv-modellen. Voor andere televisies gaat u in hun gebruikershandleiding of in de bijgeleverde brochure na of dit product kan worden gebruikt.

Voor klanten

WAARSCHUWING

Als er geen rekening wordt gehouden met de volgende voorzorgsmaatregelen, kan dit leiden tot ernstig letsel of de dood als gevolg van brand, elektrische schokken, omvallen van het product of vallen van het product.

Besteed de installatie uit aan bevoegde installateurs en houd kleine kinderen uit de buurt tijdens de installatie.

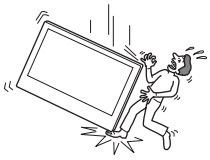

Als de wandmontagesteun of de tv niet correct wordt geïnstalleerd, kunnen de volgende ongelukken plaatsvinden. Zorg ervoor dat de installatie wordt uitgevoerd door bevoegde installateurs.

- De tv kan vallen en ernstig letsel veroorzaken, zoals kneuzingen of breuken.
- Als de muur waaraan de wandmontagesteun wordt bevestigd, instabiel of ongelijk is of niet loodrecht op de vloer staat, kan de steun vallen. Dit kan letsel of beschadiging van eigendommen tot gevolg hebben. De muur moet sterk genoeg zijn om ten minste vier keer het gewicht van de tv te dragen. (Raadpleeg de instructies van uw tv voor het gewicht.)
- Als de wandmontagesteun niet stevig genoeg op de muur wordt bevestigd, kan de steun vallen. Dit kan letsel of beschadiging van eigendommen tot gevolg hebben.

Als u de tv wilt verplaatsen of van de steun wilt halen, moet u dit werk uitbesteden aan bevoegde installateurs.

Als andere personen dan bevoegde installateurs de tv verplaatsen of van de steun halen, kan de tv vallen. Dit kan letsel of beschadiging van eigendommen tot gevolg hebben. Ten minste twee personen moeten de tv dragen of van de steun halen.

Mors geen vloeistoffen op de tv.

Als de tv nat wordt, kan dit brand of elektrische schokken tot gevolg hebben.

Verwijder de schroeven niet nadat de tv op de steun is bevestigd.

Als u dit wel doet, kan de tv vallen. Dit kan letsel of beschadiging van eigendommen tot gevolg hebben.

Haal de wandmontagesteun niet uit elkaar en pas de onderdelen van de steun niet aan.

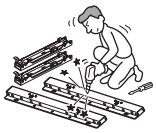

Als u dit wel doet, kan de wandmontagesteun vallen. Dit kan letsel of beschadiging van eigendommen tot gevolg hebben.

Plaats geen andere apparaten dan de opgegeven producten op de steun.

Deze wandmontagesteun is alleen geschikt voor gebruik met de opgegeven producten. Als u andere apparaten dan de opgegeven producten plaatst, kunnen die vallen of kapot gaan. Dit kan letsel of beschadiging van eigendommen tot gevolg hebben.

Dek de ventilatieopeningen van de tv niet af.

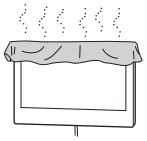

Als u de ventilatieopeningen afdekt (bijvoorbeeld met een doek) kan de tv of monitor oververhit raken. Dit kan brand tot gevolg hebben.

Plaats geen ander gewicht dan de tv op de wandmontagesteun.

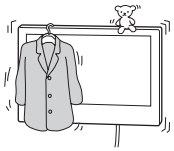

Als u dit wel doet, kan de tv vallen. Dit kan letsel of beschadiging van eigendommen tot gevolg hebben.

Leun niet op en hang niet aan de tv.

Leun niet op en hang niet aan de tv. De tv kan op u vallen en ernstig letsel veroorzaken.

Stel de tv niet bloot aan regen of vocht.

Dit kan brand of elektrische schokken tot gevolg hebben.

Installeer de tv nooit op hete, vochtige of erg stoffige plaatsen of op een plaats waar de tv wordt blootgesteld aan mechanische trillingen.

Als u dit wel doet, kan dit brand of elektrische schokken tot gevolg hebben.

Houd ontvlambare voorwerpen en open vuur (zoals kaarsen) uit de buurt van de tv.

Houd ontvlambare voorwerpen en open vuur (zoals kaarsen) uit de buurt van de tv om brand te voorkomen.

LET OP

Als er geen rekening wordt gehouden met de volgende voorzorgsmaatregelen, kan dit letsel of beschadiging van eigendommen tot gevolg hebben.

Installeer de wandmontagesteun niet op een muuroppervlak waar de hoeken of zijkanten van de tv uitsteken.

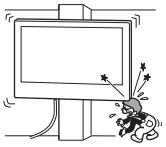

Installeer de wandmontagesteun niet op muuroppervlakken, zoals een pilaar, waar de hoeken of zijkanten van de tv uitsteken. Als een persoon of voorwerp tegen een uitstekende hoek of zijkant van de tv botst, kan dit letsel of beschadiging van eigendommen tot gevolg hebben.

Oefen niet te veel druk uit op het product als u dit reinigt of onderhoudt.

Oefen niet te veel druk uit op de bovenkant van de tv. Als u dit wel doet, kan de tv vallen. Dit kan letsel of beschadiging van eigendommen tot gevolg hebben.

Installeer de tv niet boven of onder de airconditioning.

Als de tv voor langere tijd wordt blootgesteld aan waterlekkage of luchtcirculatie van de airconditioning, kan dit brand, elektrische schokken of een storing van de tv tot gevolg hebben.

Voorzorgsmaatregelen

- Als u de tv langere tijd gebruikt terwijl deze op de wandmontagesteun is bevestigd, kan de muur achter of boven de tv verkleuren en kan het behang losraken, afhankelijk van het materiaal waarvan de muur is gemaakt.
- Wordt de wandmontagesteun verwijderd nadat u deze aan de muur heeft bevestigd, dan blijven de schroefgaten zichtbaar.
- Als er achter de muur voedingskabels van 300 ohm lopen, kunt u deze kabels het beste vervangen door coaxkabels van 75 ohm. Als u toch voedingskabels van 300 ohm moet gebruiken, controleer dan vóór de installatie of er voldoende ruimte tussen de tv en de voedingskabels achter de muur is. Voordat de steun wordt geïnstalleerd, moet u contact opnemen met de bevoegde installateur over een geschikte installatieplaats (geen radiostoring, enzovoort).

De wandmontagesteun installeren

Voor Sony-handelaars

WAARSCHUWING

Voor klanten

Om dit product te kunnen installeren is afdoende deskundigheid nodig. Besteed de installatie uit aan dealers van Sony of aan aannemers met een vergunning, en schenk tijdens de installatie speciale aandacht aan de veiligheid.

Voor Sony-handelaars

De volgende instructies zijn alleen voor Sony-handelaars. Lees de bovenstaande veiligheidsmaatregelen aandachtig door en houd voldoende rekening met de veiligheid tijdens het installeren, onderhouden en controleren van dit product.

Bevestig de wandmontagesteun stevig aan de muur volgens de instructies in deze gebruiksaanwijzing.

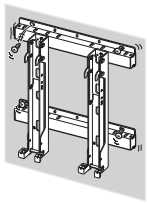

Als een van de schroeven loszit of uit de muur valt, kan de wandmontagesteun vallen. Dit kan letsel of beschadiging van eigendommen tot gevolg hebben. Gebruik schroeven die geschikt zijn voor het materiaal waarvan de muur is gemaakt en zorg ervoor dat u de steun stevig bevestigt met vier of meer schroeven met een diameter van 8 mm (of gelijkwaardig).

Gebruik de bijgeleverde schroeven en montageonderdelen op de juiste manier volgens de instructies in deze gebruiksaanwijzing. Als u andere onderdelen gebruikt, kan de tv vallen. Dit kan lichamelijk letsel of beschadiging van de tv tot gevolg hebben.

Monteer de steun op de juiste manier volgens de procedure in deze gebruiksaanwijzing.

Als een van de schroeven loszit of uit de muur valt, kan de tv vallen. Dit kan lichamelijk letsel of beschadiging van de tv tot gevolg hebben.

Draai de schroeven stevig vast op de aangegeven plaats.

Als u dit niet doet, kan de tv vallen. Dit kan lichamelijk letsel of beschadiging van de tv tot gevolg hebben.

Stel de tv niet bloot aan schokken tijdens de installatie.

Als de tv wordt blootgesteld aan schokken, kan die vallen of kapot gaan. Dit kan letsel tot gevolg hebben.

Bevestig de tv aan een vlakke muur die loodrecht op de vloer staat.

Als u dit niet doet, kan de tv vallen. Dit kan letsel tot gevolg hebben.

Als de tv op de juiste manier is geïnstalleerd, moeten de kabels goed worden vastgezet.

Als personen of voorwerpen verward raken in de kabels, dan kan dit letsel of beschadiging van de tv tot gevolg hebben.

Zorg ervoor dat het netsnoer en de verbindingskabel niet beklemd raken.

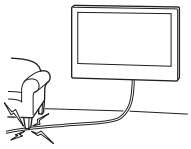

Als het netsnoer of de verbindingskabel beklemd raakt tussen de steun en de muur of als een van beide met kracht gebogen of gedraaid is, kan de interne bedrading worden blootgelegd waardoor kortsluiting of een stroomonderbreking kan worden veroorzaakt. Dit kan brand of elektrische schokken tot gevolg hebben.

Wees voorzichtig en bezeer uw handen en vingers niet tijdens de installatie.

Wees voorzichtig en bezeer uw handen en vingers niet tijdens het installeren van de wandmontagesteun of de tv.

De schroeven die nodig zijn om de wandmontagesteun aan de muur te bevestigen, worden niet bijgeleverd.

Als u de wandmontagesteun installeert, moet u schroeven gebruiken die geschikt zijn voor het materiaal en de structuur van de muur.

Voor instructies voor de installatie van de wandmontagesteun op uw tv downloadt u de informatie op de website van SONY.

Voor installatie

Als u een televisie wenst te installeren die niet vermeld is op pagina 2, dient u zijn gebruikershandleiding of de bijgeleverde brochure te raadplegen.

Stap 1: Onderdelen benodigd voor de installatie controleren

1 **Leg vier of meer schroeven met een diameter van 8 mm of gelijkwaardige schroeven (niet bijgeleverd) en een schroevendraaier klaar. Kies schroeven die geschikt zijn voor het materiaal waarvan de muur is gemaakt.**

2 **Pak de kartonnen doos uit en controleer of de volgende onderdelen aanwezig zijn.**

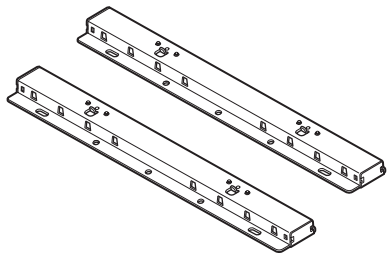

Basissteun (2)

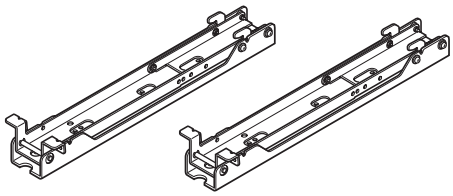

Montagehaak (2)

Schroef (+PSW6 × 16) (4)

Schroef (+BVST4 × 12) (6)

Zeskantige stiftsleutel (1)

Stap 2: Installatieplek bepalen

1 Raadpleeg de maattabel voor installatie van de tv op pagina 12 om de installatieplek te bepalen.

Zorg voor de juiste speling tussen de tv en het plafond en uitstekende onderdelen van de muur, zoals hieronder weergegeven.

Eenheid: mm

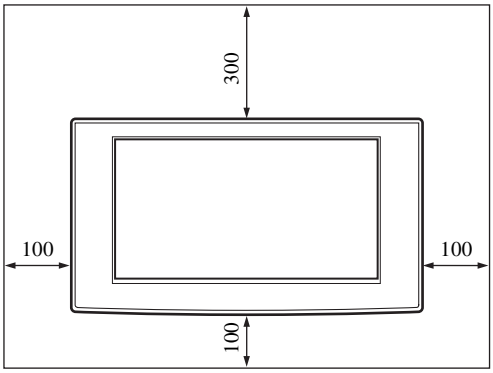

Installeer de tv nooit zoals hieronder getoond:

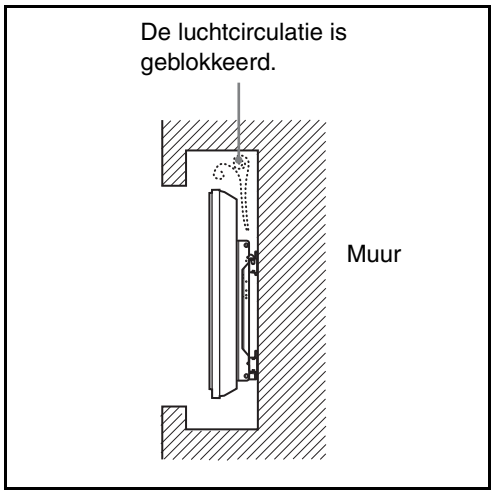

Opmerking

Als u de kabels door de muur wilt geleiden, maak dan een gat in de muur om de kabels door te steken voordat u start met de installatie.

2 Raadpleeg het maatschema voor wandmontage op pagina 13 en bepaal de posities van de schroeven om de basissteun te bevestigen.

WAARSCHUWING

De muur waartegen de tv wordt gemonteerd, moet geschikt zijn om ten minste **viermaal** het gewicht van de tv te dragen (raadpleeg de instructies van uw tv voor het gewicht).
Bepaal de sterkte van de muur waartegen de tv wordt gemonteerd. Verstevig de muur voldoende, indien noodzakelijk.

Stap 3: De basissteun aan de muur vastmaken

1 Maak de basissteun aan de muur vast met behulp van vier of meer schroeven met een diameter van 8 mm of gelijkwaardige schroeven (niet bijgeleverd).

❶ Bepaal de schroefgaten (d, h) om de montagehaak aan de basissteun te bevestigen. Bevestig ze vervolgens stevig met de bijgeleverde schroeven (+BVST4 × 12).

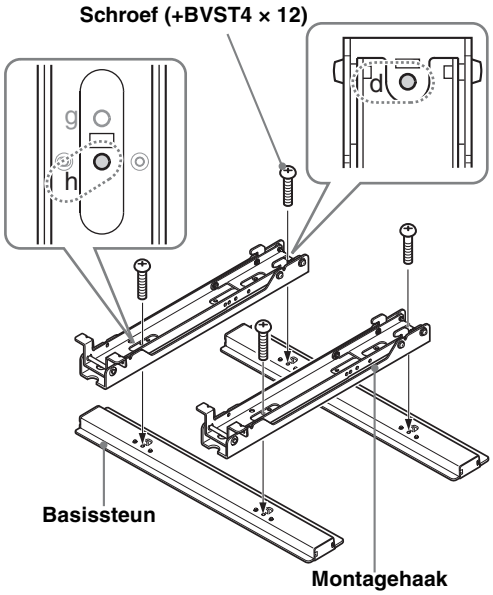

❷ Maak de basissteun en de montagehaak vast aan de muur met behulp van vier of meer schroeven met een diameter van 8 mm of gelijkwaardige schroeven (niet bijgeleverd).

Selecteer vier schroefgaten met de markering ● weergegeven in het onderstaande schema en draai de schroeven stevig vast zodat ze niet loskomen.

Breng de plaat zodanig in lijn dat deze precies hangt.

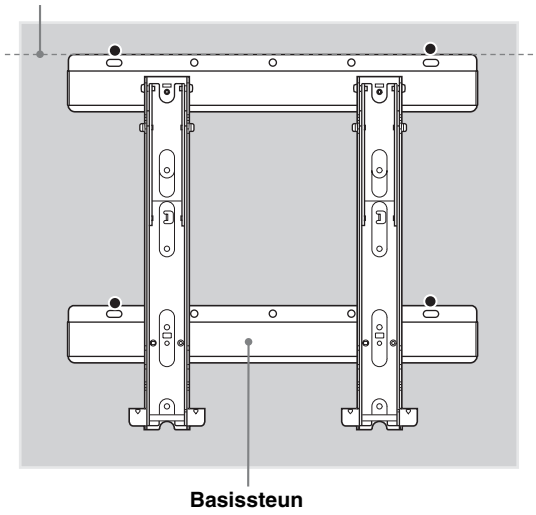

❸ Verwijder de schroeven die zijn vastgedraaid tijdens procedure ❶ en maak de montagehaak los van de basissteun.

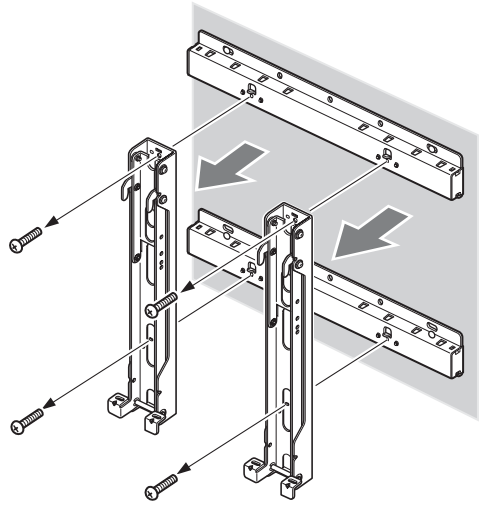

LET OP

Let op dat u de montagehaak niet laat vallen wanneer u de schroeven van de montagehaak verwijdert.

WAARSCHUWING

- De schroeven die nodig zijn voor deze procedure worden niet bijgeleverd. Kies schroeven uit die geschikt zijn voor het materiaal en de structuur van de muur.
- Gebruik meer schroeven als u de basissteun niet stevig genoeg kunt vastmaken.
- Controleer of de basissteun stevig aan de muur is bevestigd.

Stap 4: Voorbereiding van de installatie van de tv

Als u een televisie wenst te installeren die niet vermeld is op pagina 2, dient u zijn gebruikershandleiding of de bijgeleverde brochure te raadplegen.

1 Verwijder de schroeven van de achterkant van de tv. Maak vervolgens de tafelstandaard los van de tv.

Leg de tv met het scherm naar beneden op een stabiel werkblad dat is bedekt met een doek.

Voor gebruikers van de volgende tv's:
KDL-46/40D30xx *, KDL-46/40D28xx *, KDL-46/40D27xx *, KDL-40D26xx *, KDL-46/40T30xx *, KDL-40T28xx *, KDL-40T26xx *, KDL-46/40S30xx *, KDL-40S28xx *, KDL-40SL130, KLV-46/40V300A

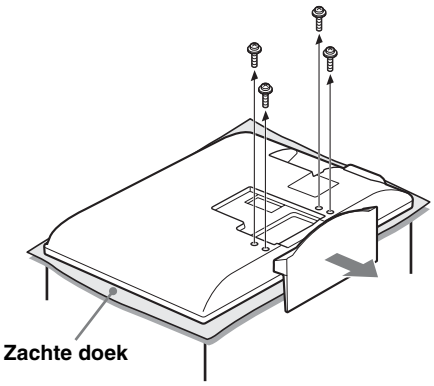

Voor gebruikers van de volgende tv's:
KDL-32D30xx *, KDL-32D28xx *, KDL-32D27xx *, KDL-32D26xx *, KDL-32T30xx *, KDL-32T28xx *, KDL-32T26xx *, KDL-32S30xx *, KDL-32S28xx *, KDL-32XBR4, KDL-32SL130, KLV-32V300A

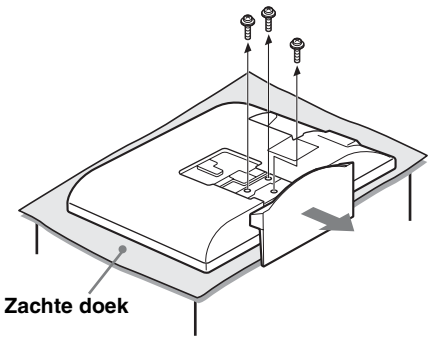

* In de werkelijke modelnamen staan in plaats van "xx" nummers en/of letters die voor elk model anders zijn.

Opmerkingen

- Wanneer u de tafelstandaard van de tv verwijdert, legt u de tv met het scherm naar beneden op een stabiel oppervlak dat groter is dan de tv.
- Om beschadiging van het oppervlak van het lcd-scherm te voorkomen, plaatst u een zachte doek op het werkblad.

LET OP

- Als er druk wordt uitgeoefend op het oppervlak van de tv of als het wordt blootgesteld aan schokken, kan het lcd-scherm breken of beschadigd worden.
- Leg de tv met het scherm naar beneden op een stabiel en horizontaal oppervlak, terwijl de tafelstandaard over de rand van het oppervlak hangt. Als u het scherm en de basis van de tafelstandaard op hetzelfde horizontale oppervlak plaatst, zorgt dit voor onstabiele werkomstandigheden en kan de tv beschadigd worden.
- Houd de tafelstandaard stevig vast met beide handen wanneer u deze losmaakt van de tv.

Als u een elektrische schroevendraaier gebruikt, stel dan het draaimoment in op ongeveer 2 N·m {20 kgf·cm}. Hef de montagehaak niet op voordat de schroeven (telkens twee schroeven voor links/rechts) zijn vastgedraaid. Hierdoor kan de montagehaak of de tv-kast vervormen.

2 Raadpleeg het schema/tabel plaats schroeven en haak op pagina 13, bepaal de posities van de schroeven en bevestig de montagehaak aan de achterkant van de tv.

❶ Bevestig de montagehaak tijdelijk aan de achterkant van de tv met behulp van de vier bijgeleverde schroeven (+PSW6 × 16).
❷ Zorg ervoor dat beide schroeven stevig zijn vastgedraaid met dezelfde wringkracht aan de achterkant van de tv.

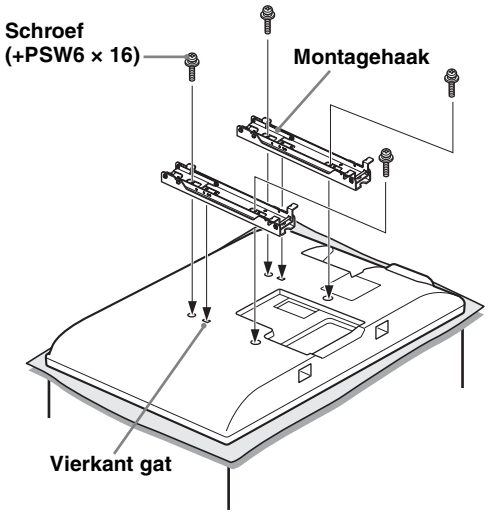

Zorg ervoor dat het lipje aan de achterkant van de montagehaak overeenkomt met het vierkante gat aan de achterkant van de tv, zoals in de onderstaande illustratie.

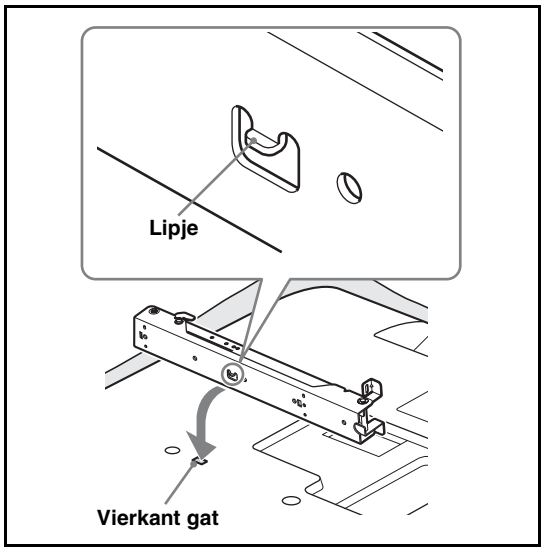

Opmerking

Gebruik geen andere schroeven dan de bijgeleverde schroeven (+PSW6 × 16) voor het bevestigen van de montagehaak.

3 Pas de hoek van de montagehaak aan met behulp van de bijgeleverde zeskantige stiftsleutel.

Als u de tv evenwijdig met de muur plaatst (0 graden), is aanpassing van de hoek van de montagehaak (procedure ❶ en ❷ hierna) niet nodig. Controleer of elke armsteun Ⓧ stevig is vastgeschroefd.

❶ Verwijder de twee schroeven van de armsteun Ⓧ van de montagehaak. Kies de gaten overeenkomstig de gewenste hoek (5, 10, 15 of 20 graden).
❷ Pas de hoeken van de bovenste Ⓨ en onderste Ⓩ arm aan het overeenkomstige gat aan en bevestig elke arm stevig met behulp van de twee schroeven die u heeft verwijderd tijdens de vorige procedure ❶.

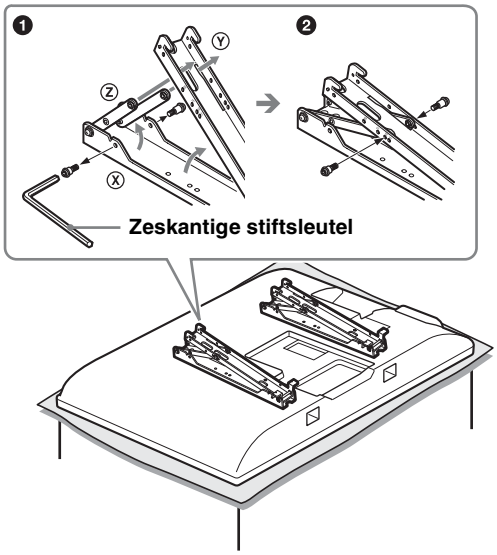

Opmerkingen

- Zorg ervoor dat de hoek van de rechter- en linkerarm hetzelfde is.
- Schroef de twee armsteunen stevig vast.

LET OP

Let erop dat uw vingers tijdens het aanpassen van de hoek van de montagehaak niet bekneld raken.

Opmerkingen over de afstelhoeken

- Wanneer u een andere tv installeert dan de modellen vermeld op pagina 2 (afhankelijk van de grootte, afmetingen, enz. van het model) kunnen de vermelde afstelhoeken (0, 5, 10, 15, 20 graden) van de armen beperkt zijn.
- Voor de mogelijke hoeken waarmee de armen kunnen worden afgeregeld wanneer u andere tv-modellen installeert dan de televisies vermeld op pagina 2, raadpleegt u hun gebruikershandleiding of de bijgeleverde brochure.

Stap 5: De tv aan de muur vastmaken

Als u een televisie wenst te installeren die niet vermeld is op pagina 2, dient u zijn gebruikershandleiding of de bijgeleverde brochure te raadplegen.

WAARSCHUWING

Voltooi eerst de installatie volledig voordat u het netsnoer op de wandcontactdoos aansluit. Als het netsnoer beklemd raakt onder of tussen onderdelen, kan dat tot kortsluiting of een elektrische schok leiden.
Struikel niet over het netsnoer of de tv of monitor, omdat u zich dan kunt bezeren.

1 Sluit het netsnoer en de aansluitkabel(s) die bij uw tv zijn geleverd aan op de tv.

Sluit het netsnoer en de aansluitkabel(s) aan op de contrastekkers aan de achterkant van de tv. Raadpleeg de gebruiksaanwijzing van de tv voor meer informatie over aansluiting van het netsnoer en de aansluitkabel(s).

Opmerkingen

- Nadat u de tv op de basissteun heeft geïnstalleerd, kunt u de kabels niet meer op de tv aansluiten.
- Besteed de kabelgeleiding door de muur uit aan een aannemer met een vergunning.

2 Installeer de tv op de basissteun.

❶ Raadpleeg het schema/tabel plaats schroeven en haak op pagina 13 en bepaal de gaten van de basissteun om de bovenste haken van de montagehaak vast te klikken.

❷ Houd de tv stevig vast met beide handen en zorg er voorzichtig voor dat hij waterpas hangt.

WAARSCHUWING

Zorg ervoor dat twee of meer personen de tv dragen.

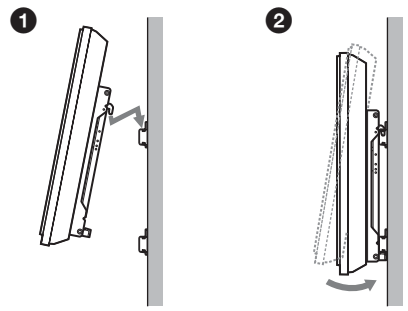

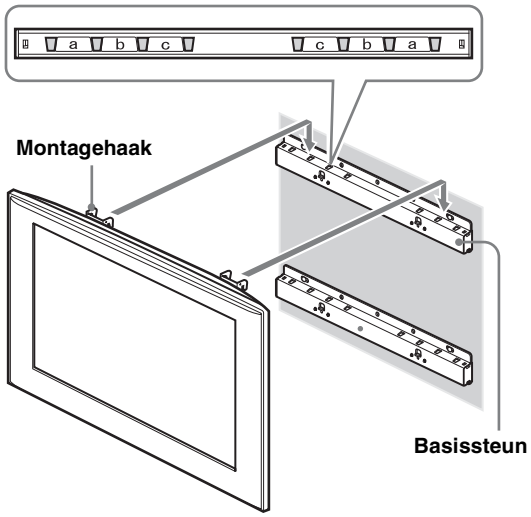

3 Bevestig de tv en de basissteun stevig met behulp van de twee bijgeleverde schroeven (+BVST4 × 12).

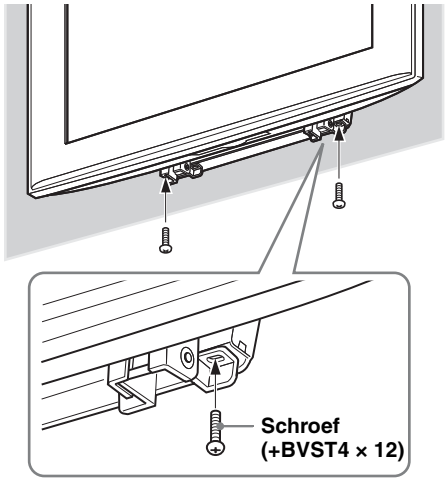

Opmerking

Als u een elektrische schroevendraaier gebruikt, stel dan het draaimoment in op ongeveer 1,5 N·m {15 kgf·cm}.

WAARSCHUWING

Draai de linker en rechter bevestigingsschroeven stevig vast. Als u dit niet doet, kan de tv vallen wanneer hij omhoog wordt geduwd, wat letsel tot gevolg kan hebben.

Voltooiing van de installatie controleren

Controleer de volgende punten.

- De haken van de montagehaak zijn stevig vastgeklikt in de gaten van de basissteun.
- Het snoer en de kabel zijn niet ineengedraaid en zitten niet bekneld.
- De twee schroeven die de montagehaak en de basissteun bevestigen zijn stevig vastgedraaid.

WAARSCHUWING

Pas de hoek van de montagehaak niet aan wanneer de tv aan de muur is vastgemaakt en zorg ervoor dat u alles volledig installeert. Onvolledige installatie kan ervoor zorgen dat het product valt en kan leiden tot verwondingen of beschadiging van het product. Ook kan onjuiste plaatsing van het netsnoer, enz. brand of een elektrische schok door kortsluiting veroorzaken. Controleer de voltooiing van de installatie om veiligheidsredenen.

De tv verwijderen

Voor Sony-handelaars

1 Haal het netsnoer uit de wandcontactdoos.

2 Verwijder de twee schroeven die de tv en de basissteun bevestigen. (Raadpleeg punt 3 van stap 5 op pagina 10 voor de posities van de schroeven.)

3 Houd de tv vast en schuif hem omhoog om hem te verwijderen.

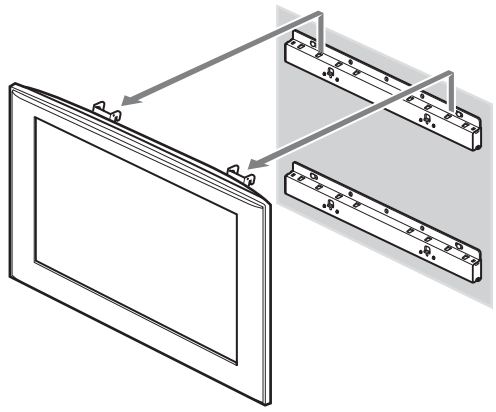

LET OP

- Let erop dat snoeren en kabels niet geklemd komen te zitten tijdens het verwijderen van de tv.
- Pas op dat u uw handen of vingers niet bezeert tijdens het verwijderen van de tv.

WAARSCHUWING

Zorg ervoor dat twee of meer personen de tv dragen.

Specificaties

Eenheid: mm
Gewicht: 4,7 kg

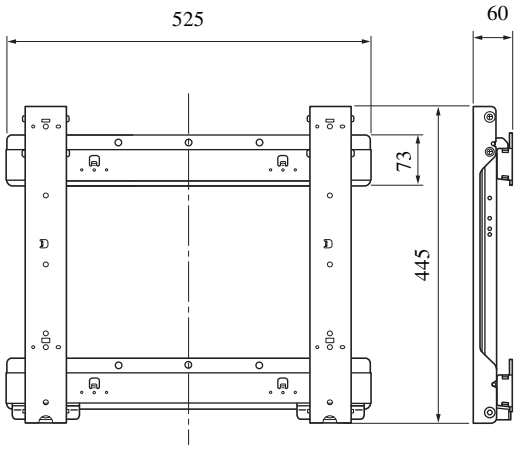

Ontwerp en specificaties zijn onderhevig aan wijzigingen zonder voorafgaande kennisgeving.

Maattabel voor installatie van de tv

In onderstaande tabel vindt u de afmetingen van de tv die wordt gemonteerd op dit product. Raadpleeg deze tabel om de installatieplek te bepalen.
Als u een televisie wenst te installeren die hierna niet vermeld is, dient u zijn gebruikershandleiding of de bijgeleverde brochure te raadplegen.

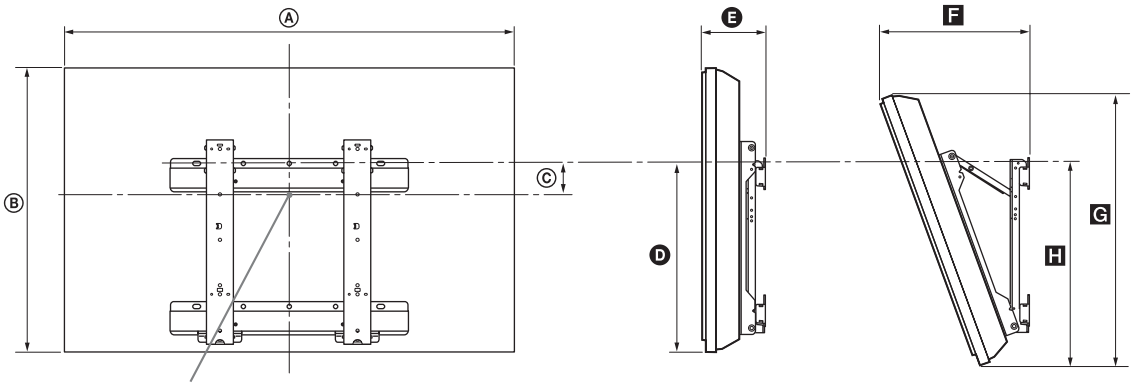

Middelpunt van het scherm

Eenheid: mm

Modelnaam	Afmetingen van de tv		Afmeting midden van het scherm	Omvang van elke montagehoek				
				Hoek (0°)		Hoek (20°)		
	Ⓐ	Ⓑ	Ⓒ	Ⓓ	Ⓔ	F	G	H
KDL-46D30xx */KDL-46D28xx */ KDL-46D27xx */KDL-46T30xx */ KDL-46S30xx */KLV-46V300A	1.114	730	106	505	175	373	705	545
KDL-40D30xx */KDL-40D28xx */ KDL-40D27xx */KDL-40D26xx */ KDL-40T30xx */KDL-40T28xx */ KDL-40T26xx */KDL-40S30xx */ KDL-40S28xx */KDL-40SL130/ KLV-40V300A	981	643	157	505	170	338	622	543
KDL-32D30xx */KDL-32D28xx */ KDL-32D27xx */KDL-32D26xx */ KDL-32T30xx */KDL-32T28xx */ KDL-32T26xx */KDL-32S30xx */ KDL-32S28xx */KDL-32XBR4/ KDL-32SL130/KLV-32V300A	790	530	137	424	160	318	516	464

Sommige modellen zijn mogelijk niet beschikbaar in bepaalde regio's.
De cijfers in bovenstaande tabel kunnen licht variëren afhankelijk van de installatie.

* In de werkelijke modelnamen staan in plaats van "xx" nummers en/of letters die voor elk model anders zijn.

WAARSCHUWING

De muur waaraan de tv wordt geïnstalleerd, moet geschikt zijn om ten minste viermaal het gewicht van de tv te dragen. Raadpleeg de instructies van uw tv voor het gewicht.

Maatschema voor wandmontage

Eenheid: mm

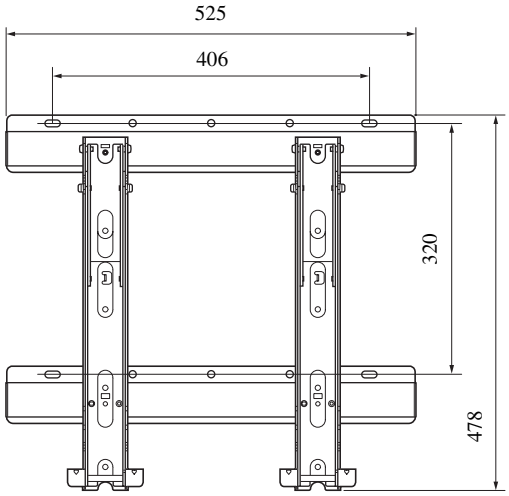

Schema/tabel plaats schroeven en haak

Modelnaam	Plaats schroef	Plaats haak
KDL-46D30xx */KDL-46D28xx */KDL-46D27xx */KDL-46T30xx */ KDL-46S30xx */KLV-46V300A	e, g	b
KDL-40D30xx */KDL-40D28xx */KDL-40D27xx */KDL-40D26xx */ KDL-40T30xx */KDL-40T28xx */KDL-40T26xx */KDL-40S30xx */ KDL-40S28xx */KDL-40SL130/KLV-40V300A		
KDL-32D30xx */KDL-32D28xx */KDL-32D27xx */KDL-32D26xx */ KDL-32T30xx */KDL-32T28xx */KDL-32T26xx */KDL-32S30xx */ KDL-32S28xx */KDL-32XBR4/KDL-32SL130/KLV-32V300A	f, j	c

Sommige modellen zijn mogelijk niet beschikbaar in bepaalde regio's.

* In de werkelijke modelnamen staan in plaats van "xx" nummers en/of letters die voor elk model anders zijn.

Plaats schroef

Bij het vastmaken van de montagehaak aan de tv.

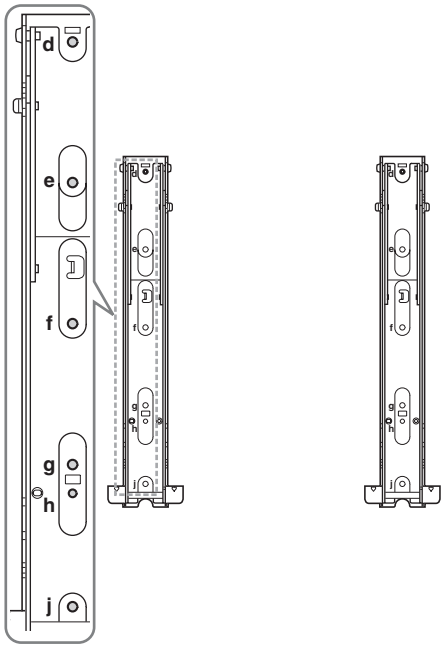

Plaats haak

Bij het installeren van de tv op de basissteun.

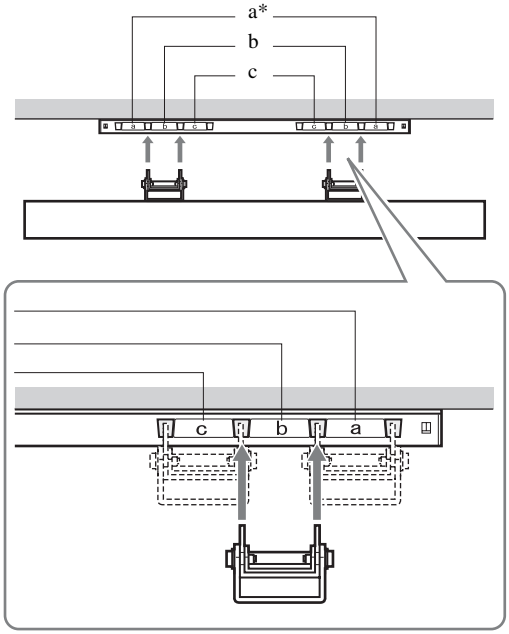

* Haakpositie "a" kan niet worden gebruikt voor de modellen in de bovenstaande tabel.

Complimenti per l'acquisto del presente prodotto.

Per i clienti

Per l'installazione del presente prodotto, è necessario disporre di sufficiente competenza. Si raccomanda di fare eseguire l'installazione a installatori Sony o installatori autorizzati, e di prestare particolare attenzione alla sicurezza durante l'installazione. Sony non può essere ritenuta responsabile per eventuali danni o ferite risultanti da un uso errato o un'installazione non adeguata o dall'installazione di prodotti diversi da quello specificato. I diritti legali del cliente, se previsti, non vengono violati.

ATTENZIONE

In caso di inosservanza delle precauzioni di sicurezza o di uso errato del prodotto, è possibile che si verifichino ferite gravi o incendi.

Nel presente manuale di istruzioni vengono descritte importanti precauzioni necessarie per garantire il corretto uso del prodotto e per evitare incidenti. Leggere attentamente il presente manuale e utilizzare il prodotto in modo corretto. Assicurarsi di conservare il presente manuale per riferimenti futuri.

Per gli installatori Sony

Per l'installazione del presente prodotto, è necessario disporre di sufficiente competenza. Leggere con attenzione il presente manuale delle istruzioni per garantire la sicurezza durante l'installazione. Sony non può essere ritenuta responsabile per eventuali danni o ferite risultanti da un uso errato o un'installazione non adeguata. Dopo avere completato l'installazione, consegnare il presente manuale al cliente.

Informazioni sulla sicurezza

Sebbene i prodotti Sony siano progettati per essere sicuri, è possibile che se il prodotto viene utilizzato in modo errato si verifichino ferite gravi dovute a incendi, scosse elettriche, al capovolgimento o alla caduta del prodotto stesso. Onde evitare tali incidenti, assicurarsi di osservare le appropriate precauzioni per la sicurezza.

Per i clienti in Europa

Questo prodotto è stato fabbricato da o per conto di Sony Corporation.

Importatore UE: Sony Europe B.V.

Richieste all'importatore UE o relative alla conformità di prodotto in Europa devono essere indirizzate al rappresentante autorizzato del costruttore, Sony Belgium, bijkantoor van Sony Europe B.V., Da Vincilaan 7-D1 1930 Zaventem, in Belgio.

AVVERTIMENTO

Prodotto specificato

I seguenti prodotti sono soggetti a modifiche senza preavviso e potrebbero esaurirsi o andare fuori produzione.
Inoltre alcuni modelli sono commercializzati solo in alcuni Paesi.

TV color LCD	KDL-46D30xx * KDL-46D28xx * KDL-46D27xx * KDL-46T30xx * KDL-46S30xx * KLV-46V300A KDL-40D30xx * KDL-40D28xx * KDL-40D27xx * KDL-40D26xx * KDL-40T30xx * KDL-40T28xx * KDL-40T26xx * KDL-40S30xx * KDL-40S28xx * KDL-40SL130 KLV-40V300A KDL-32D30xx * KDL-32D28xx * KDL-32D27xx * KDL-32D26xx * KDL-32T30xx * KDL-32T28xx * KDL-32T26xx * KDL-32S30xx * KDL-32S28xx * KDL-32XBR4 KDL-32SL130 KLV-32V300A

* Nei nomi dei modelli, "xx" indica numeri e/o caratteri utilizzati per designare i singoli modelli.

Il presente prodotto è destinato all'uso con i modelli di televisore specificati sopra. Per altri tipi di televisori, fare riferimento alle relative istruzioni per l'uso o all'opuscolo in dotazione per verificare se è possibile utilizzare questo prodotto.

Per i clienti

ATTENZIONE

Se le precauzioni riportate di seguito non vengono rispettate, è possibile procurarsi ferite gravi o mortali a causa di incendi, scosse elettriche o in seguito al capovolgimento o alla caduta del prodotto.

Assicurarsi che l'installazione venga eseguita da personale autorizzato e tenere lontani i bambini durante le operazioni.

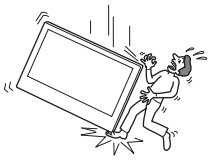

Se la staffa di montaggio a parete o il televisore non vengono installati correttamente, potrebbero verificarsi gli incidenti indicati di seguito. Accertarsi che l'installazione venga eseguita da personale autorizzato.

- Il televisore potrebbe cadere e provocare lesioni gravi quali contusioni o fratture.
- Se la parete sulla quale viene installata la staffa di montaggio a parete è instabile, irregolare o non perpendicolare al pavimento, è possibile che l'apparecchio cada e provochi ferite o danni a oggetti. La parete deve essere in grado di sostenere un peso almeno quattro volte superiore a quello del televisore (Per il peso del televisore, fare riferimento alle relative istruzioni).
- Se la staffa di montaggio a parete non viene installata alla parete in modo sufficientemente saldo, è possibile che l'apparecchio cada e provochi ferite o danni a oggetti.

In caso di spostamento e smontaggio del televisore, assicurarsi che l'operazione venga eseguita da personale autorizzato.

Se trasportato o smontato da personale non autorizzato, il televisore potrebbe cadere e provocare ferite o danni a oggetti. Assicurarsi che il televisore venga trasportato o smontato da almeno due persone.

Non versare liquidi di alcun tipo sul televisore.

Se il televisore dovesse bagnarsi, potrebbero generarsi incendi o scosse elettriche.

Dopo aver completato il montaggio del televisore, non rimuovere le viti, né altri elementi simili.

Diversamente, è possibile che il televisore cada e provochi ferite o danni a oggetti.

Non smontare né modificare i componenti della staffa di montaggio a parete.

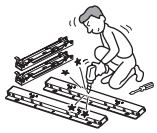

Diversamente, è possibile che la staffa di montaggio a parete cada e provochi ferite o danni a oggetti.

Non montare apparecchi diversi dal prodotto specificato.

La presente staffa di montaggio a parete è stata progettata esclusivamente per l'uso con il prodotto specificato. Se vengono montati apparecchi diversi dal prodotto specificato, è possibile che cadano o si rompano e provochino ferite o danni a oggetti.

Non ostruire le prese di ventilazione del televisore.

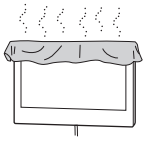

Se le prese di ventilazione vengono coperte (con un panno o simili), è possibile che l'apparecchio si surriscaldi e che si generino incendi.

Non applicare alla staffa di montaggio a parete una pressione diversa da quella del televisore.

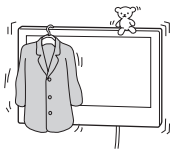

Diversamente, è possibile che il televisore cada e provochi ferite o danni a oggetti.

Non appoggiarsi né aggrapparsi al televisore.

Non appoggiarsi né aggrapparsi al televisore. Diversamente, è possibile che l'apparecchio cada e provochi ferite gravi.

Non esporre il televisore alla pioggia o all'umidità.

Diversamente, è possibile che si generino incendi o scosse elettriche.

Non collocare il televisore in luoghi caldi, umidi o eccessivamente polverosi, né in luoghi in cui potrebbe risultare esposto a vibrazioni meccaniche.

Diversamente, è possibile che si generino incendi o scosse elettriche.

Tenere il televisore lontano da oggetti infiammabili o fiamme libere, quali candele o simili.

Per evitare incendi, tenere il televisore lontano da oggetti infiammabili o fiamme libere, quali candele o simili.

AVVERTIMENTO

In caso di inosservanza delle seguenti precauzioni, potrebbero verificarsi ferite o danni a oggetti.

Non installare la staffa di montaggio a parete su superfici dalle quali gli angoli o i lati del televisore potrebbero sporgere.

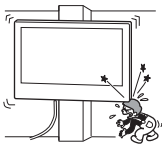

Non installare la staffa di montaggio a parete su superfici, quali ad esempio colonne, dalle quali gli angoli o i lati del televisore potrebbero sporgere. Se una persona o un oggetto dovessero urtare l'angolo o il lato sporgente del televisore, potrebbero verificarsi ferite o danni a oggetti.

Non esercitare una pressione eccessiva sul prodotto durante le operazioni di pulizia e manutenzione.

Non applicare una pressione eccessiva sulla parte superiore del televisore. Diversamente, è possibile che il televisore cada e provochi ferite o danni a oggetti.

Non installare il televisore sopra o sotto un condizionatore d'aria.

Se il televisore risulta essere esposto a perdite d'acqua o correnti d'aria provenienti dal condizionatore per un periodo di tempo prolungato, è possibile che si generino incendi, scosse elettriche o problemi di funzionamento dell'apparecchio stesso.

Precauzioni

- A seconda del materiale della parete, l'uso prolungato del televisore installato sulla staffa di montaggio a parete potrebbe causare lo scolorimento della parete dietro o al di sopra dell'apparecchio oppure lo scollamento della carta da parati.
- Se, dopo l'installazione, la staffa di montaggio a parete viene rimossa, sulla parete rimangono i fori delle viti.
- Se nella parete sono stati fatti passare cavi di alimentazione da 300 ohm, si consiglia di sostituirli con cavi coassiali da 75 ohm. Se è necessario continuare ad utilizzare cavi di alimentazione da 300 ohm, prima di procedere all'installazione assicurarsi di verificare che vi sia spazio sufficiente tra il televisore e il cavo di alimentazione nella parete. Prima dell'installazione, rivolgersi a un installatore autorizzato per informazioni sul luogo di installazione appropriato, dove il televisore o il monitor non sia soggetto a disturbi radio e problemi simili.

Installazione della staffa di montaggio a parete

Per gli installatori Sony

ATTENZIONE

Per i clienti

Per l'installazione del presente prodotto, è necessario disporre di sufficiente competenza. Si raccomanda di fare eseguire l'installazione a installatori Sony o installatori autorizzati, e di prestare particolare attenzione alla sicurezza durante l'installazione.

Per gli installatori Sony

Le seguenti istruzioni sono rivolte esclusivamente agli installatori Sony. Assicurarsi di leggere le precauzioni per la sicurezza di cui sopra e prestare particolare attenzione durante l'installazione, la manutenzione e i controlli del presente prodotto.

Assicurarsi di installare la staffa di montaggio a parete in modo saldo seguendo le istruzioni riportate nel presente manuale.

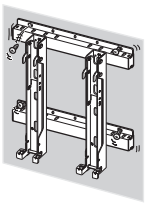

Se le viti non sono serrate in modo saldo o fuoriescono, è possibile che la staffa di montaggio a parete cada e provochi ferite o danni a oggetti. Assicurarsi di utilizzare le viti appropriate al materiale della parete e di installare l'apparecchio in modo saldo, utilizzando almeno quattro viti del diametro di 8 mm (o di un tipo equivalente).

Assicurarsi di utilizzare le viti e le parti di montaggio in dotazione in modo appropriato seguendo le istruzioni riportate nel presente manuale. Se vengono utilizzati accessori diversi, è possibile che il televisore cada danneggiandosi o provocando ferite a persone.

Assicurarsi di montare la staffa in modo corretto seguendo la procedura descritta nel presente manuale delle istruzioni.

Se le viti non sono serrate in modo saldo o fuoriescono, è possibile che il televisore cada danneggiandosi o provocando ferite a persone.

Stringere le viti in modo saldo nella posizione corretta.

Diversamente, è possibile che il televisore cada danneggiandosi o provocando ferite a persone.

Durante l'installazione, prestare attenzione a non sottoporre il televisore ad urti.

Se il televisore viene sottoposto ad urti, è possibile che cada o si rompa, provocando ferite a persone.

Assicurarsi di installare il televisore ad una parete perpendicolare al pavimento e piatta.

Diversamente, è possibile che il televisore cada e provochi ferite a persone.

Dopo aver installato correttamente il televisore, fissare i cavi in modo saldo.

Se i cavi dovessero costituire un ostacolo per le persone o gli oggetti, potrebbero verificarsi ferite o danni.

Prestare attenzione affinché il cavo di alimentazione CA o il cavo di collegamento non rimangano incastrati.

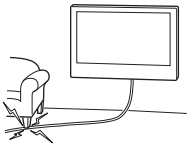

Se il cavo di alimentazione CA o il cavo di collegamento rimangono incastrati tra l'apparecchio e la parete o vengono attorcigliati forzatamente, è possibile che i conduttori interni restino scoperti provocando cortocircuiti o rotture nel cavo stesso. Ciò potrebbe causare incendi o scosse elettriche.

Durante l'installazione, prestare attenzione a non ferirsi le mani o le dita.

Durante l'installazione della staffa di montaggio a parete o del televisore, prestare attenzione a non ferirsi le mani o le dita.

Le viti necessarie per fissare la staffa di montaggio alla parete non sono in dotazione.

Utilizzare viti appropriate al materiale e alla struttura della parete per il montaggio della staffa.

Per indicazioni su come installare la staffa di montaggio a parete al televisore, scaricare le informazioni dal sito web SONY.

Prima dell'installazione

Se si desidera installare un televisore non specificato a pagina 2, accertarsi di consultare le relative istruzioni per l'uso o l'opuscolo informativo in dotazione.

Punto 1: Verifica dei componenti necessari all'installazione

1 Procurarsi almeno quattro viti del diametro di 8 mm o di tipo equivalente (non in dotazione) e un cacciavite. Utilizzare viti adatte al materiale della parete.

2 Aprire la confezione e verificare i componenti.

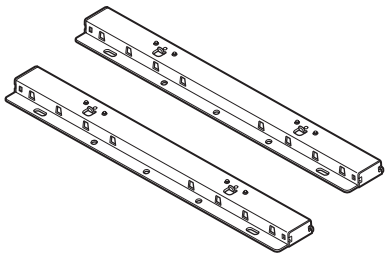

Staffa base (2)

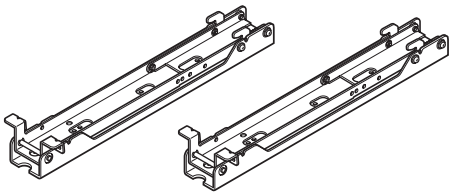

Supporto di montaggio (2)

Vite (+PSW6 × 16) (4)

Vite (+BVST4 × 12) (6)

Chiave esagonale (1)

Punto 2: Individuazione del luogo di installazione

1 Stabilire il luogo di installazione consultando la tabella delle dimensioni per l'installazione del televisore a pagina 12.

Assicurarsi che la distanza tra il televisore e il soffitto e le parti sporgenti della parete corrisponda a quanto indicato di seguito.

Unità di misura: mm

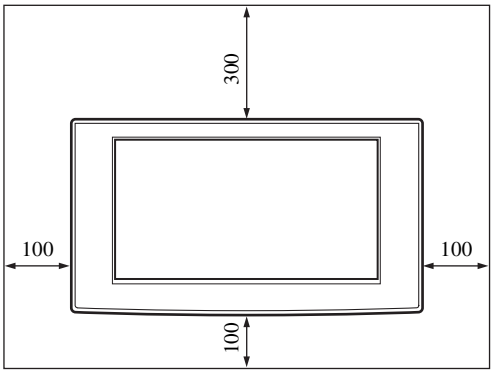

Non installare il televisore come illustrato di seguito:

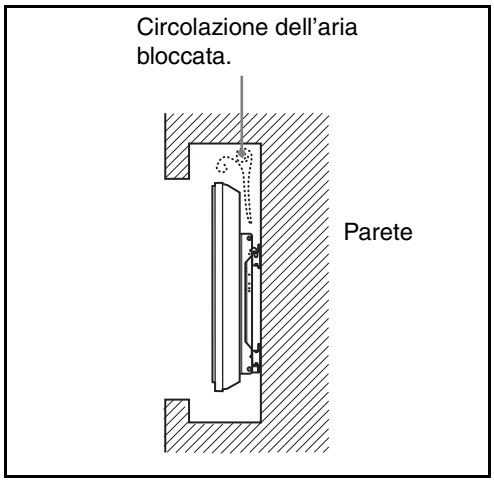

Nota

Se si desidera far scorrere i cavi nella parete, praticare un foro nella parete per inserire i cavi prima di iniziare l'installazione.

2 Determinare la posizione delle viti per l'installazione della staffa base facendo riferimento al diagramma delle dimensioni per il montaggio a parete a pagina 13.

ATTENZIONE

La parete sulla quale verrà installato il televisore deve essere in grado di sostenere un peso pari ad almeno **quattro volte** il peso del televisore stesso (Per il peso del televisore, fare riferimento alle relative istruzioni.).
Verificare la resistenza della parete sulla quale verrà installato il televisore. Se necessario, rinforzare la parete in modo adeguato.

Punto 3: Installazione della staffa base sulla parete

1 Fissare la staffa base alla parete utilizzando almeno quattro viti del diametro di 8 mm o di un tipo equivalente (non in dotazione).

❶ Stabilire i fori per viti (d, h) necessari per fissare il supporto di montaggio alla staffa base, quindi fissarli utilizzando le viti in dotazione (+BVST4 × 12).

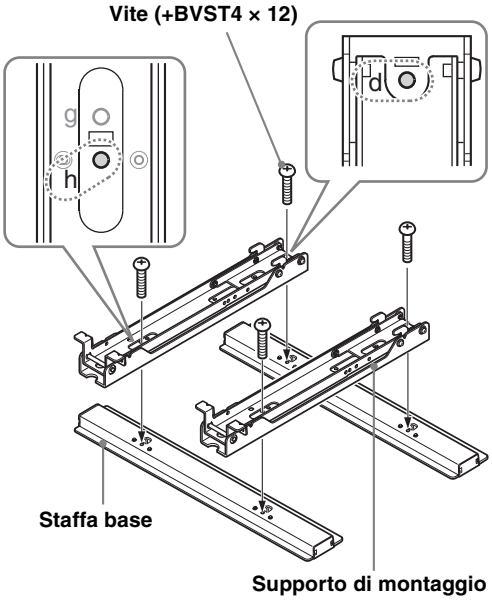

❷ Fissare la staffa base e il supporto di montaggio sulla parete utilizzando almeno quattro viti da 8 mm o di tipo equivalente (non in dotazione).

Scegliere quattro fori per le viti con il simbolo ● indicato nello schema sottostante, quindi fissare le viti in modo saldo affinché non si allentino.

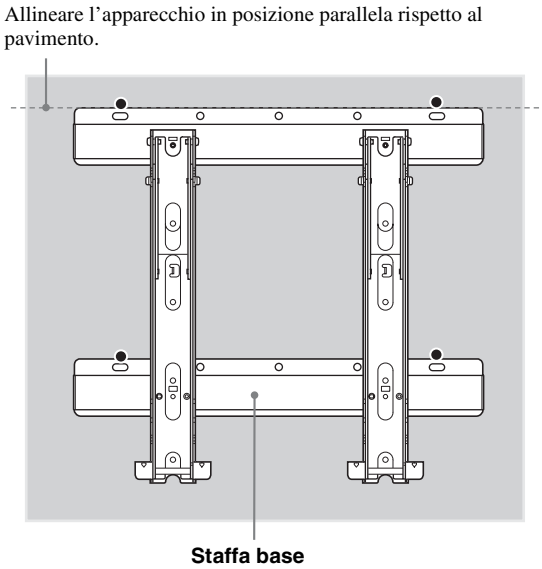

❸ Rimuovere le viti applicate durante la procedura ❶ e staccare il supporto di montaggio dalla staffa base.

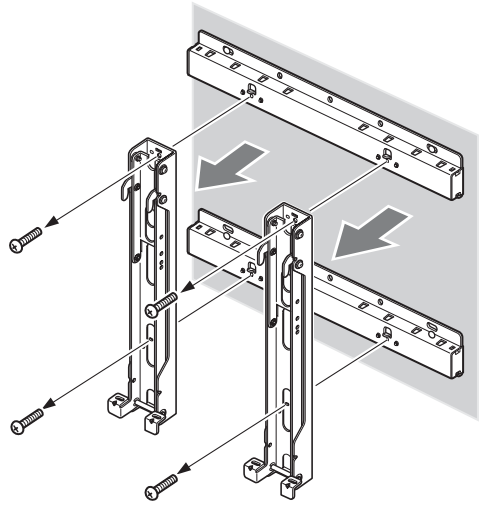

AVVERTIMENTO

Prestare attenzione a non lasciar cadere il supporto di montaggio durante la rimozione delle viti dal supporto stesso.

ATTENZIONE

- Le viti necessarie per questa procedura non sono in dotazione. Utilizzare viti appropriate in base al materiale e alla struttura della parete.
- Se la staffa base non può essere fissata in modo sufficientemente saldo, utilizzare delle viti supplementari.
- Verificare che la staffa base sia fissata alla parete in modo saldo.

Punto 4: Preparazione all'installazione del televisore

Se si desidera installare un televisore non specificato a pagina 2, accertarsi di consultare le relative istruzioni per l'uso o l'opuscolo informativo in dotazione.

1 Rimuovere le viti dalla parte posteriore del televisore. Staccare il supporto da tavolo dal televisore.

Posizionare il televisore su una superficie stabile con lo schermo rivolto verso il basso, appoggiandolo sopra un panno morbido.

Per gli utenti dei seguenti televisori:
KDL-46/40D30xx *, KDL-46/40D28xx *, KDL-46/40D27xx *, KDL-40D26xx *, KDL-46/40T30xx *, KDL-40T28xx *, KDL-40T26xx *, KDL-46/40S30xx *, KDL-40S28xx *, KDL-40SL130, KLV-46/40V300A

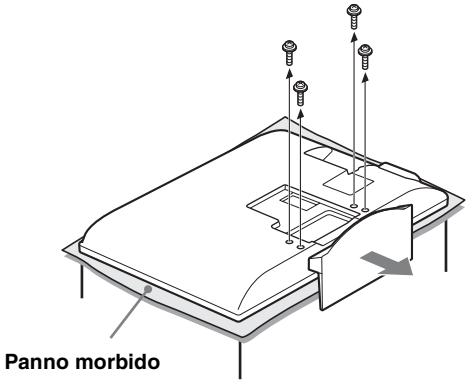

Per gli utenti dei seguenti televisori:
KDL-32D30xx *, KDL-32D28xx *, KDL-32D27xx *, KDL-32D26xx *, KDL-32T30xx *, KDL-32T28xx *, KDL-32T26xx *, KDL-32S30xx *, KDL-32S28xx *, KDL-32XBR4, KDL-32SL130, KLV-32V300A

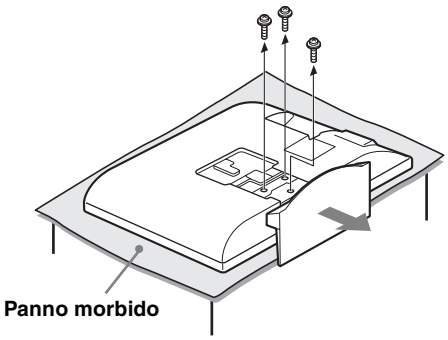

* Nei nomi dei modelli, "xx" indica numeri e/o caratteri utilizzati per designare i singoli modelli.

Note

- Durante la rimozione del supporto da tavolo dal televisore, posizionare il display rivolto verso il basso su una superficie stabile e più ampia rispetto al televisore.
- Per evitare danni alla superficie del display LCD, posizionare un panno morbido sulla superficie di lavoro.

AVVERTIMENTO

- Se la superficie del televisore viene sottoposta a pressione eccessiva o ad urti, il display LCD potrebbe rompersi o danneggiarsi.
- Appoggiare il televisore, con il display rivolto in basso, su una superficie piana e stabile, in modo che il supporto da tavolo sporga oltre la superficie. La disposizione del display e della base del supporto da tavolo su uno stesso livello può provocare condizioni di lavoro instabili e danneggiare l'unità.
- Durante la rimozione del supporto da tavolo dal televisore, tenere il supporto saldamente con entrambe le mani.

Se si utilizza un cacciavite elettrico, la coppia deve essere pari a circa 2 N·m {20 kgf·cm}.
Non sollevare il supporto di montaggio prima di aver fissato le viti (2 viti, rispettivamente per la parte sinistra e destra). Ciò potrebbe deformare il supporto di montaggio o l'apparecchio TV.

2 Facendo riferimento alla tabella/ diagramma posizione supporto e viti a pagina 13, scegliere la posizione delle viti e fissare il supporto di montaggio sulla parte posteriore del televisore.

❶ Fissare temporaneamente il supporto di montaggio sulla parte posteriore del televisore, utilizzando le quattro viti in dotazione (+PSW6 × 16).
❷ Accertarsi che entrambe le viti siano state serrate saldamente con la stessa coppia alla parte posteriore del televisore.

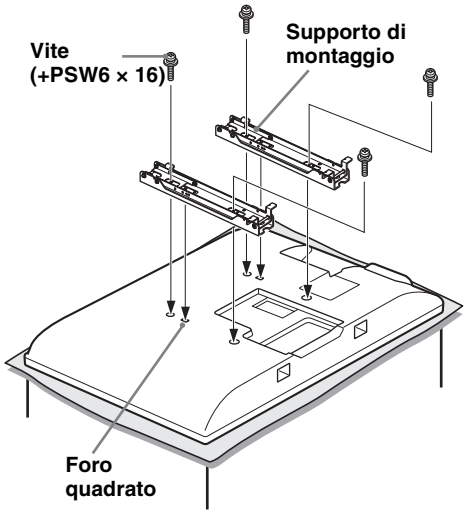

Allineare la linguetta sulla parte posteriore del supporto di montaggio con il foro quadrato sulla parte posteriore del televisore come mostrato nella figura sottostante.

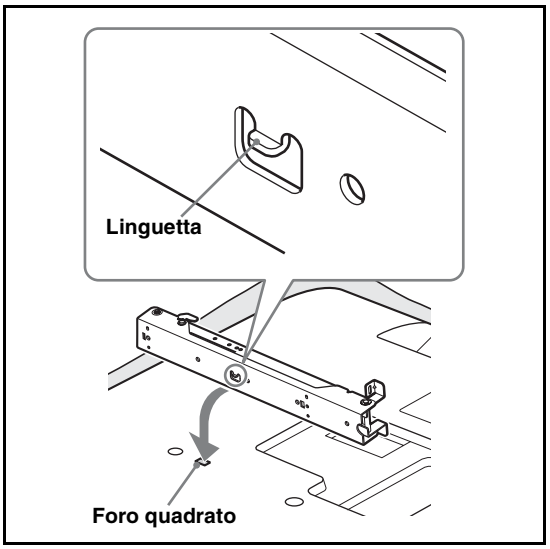

Nota

Per fissare il supporto di montaggio, non utilizzare viti diverse da quelle in dotazione (+PSW6 × 16).

3 Regolare l'angolazione del supporto di montaggio utilizzando la chiave esagonale in dotazione.

Se il televisore viene installato in posizione parallela rispetto alla parete (0 gradi), non è necessario regolare l'angolazione del supporto di montaggio (procedure ❶ e ❷ di seguito). Assicurarsi che la base di ciascun braccio Ⓧ sia fissata in modo saldo mediante viti.

❶ Rimuovere le due viti dalla base del braccio Ⓧ del supporto di montaggio. Scegliere le viti corrispondenti all'angolazione desiderata (5, 10, 15 o 20 gradi).
❷ Regolare l'angolazione del braccio superiore Ⓨ e inferiore Ⓩ in modo che combacino con il foro corrispondente, quindi fissare saldamente ciascun braccio utilizzando le due viti rimosse nella precedente procedura ❶.

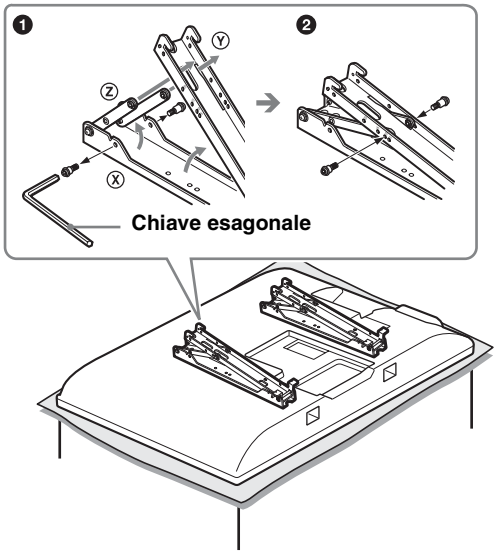

Note

- Assicurarsi di regolare i bracci destro e sinistro alla stessa angolazione.
- Assicurarsi che le due basi dei bracci siano fissate in modo saldo mediante viti.

AVVERTIMENTO

Fare attenzione a non ferirsi le dita durante la regolazione dell'angolazione del supporto di montaggio.

Note sugli angoli di regolazione

- Quando si installano modelli di televisore diversi da quelli specificati a pagina 2 (in base alle dimensioni e alla forma del modello, ecc.), gli angoli di regolazione elencati per i bracci (0, 5, 10, 15 e 20 gradi) potrebbero essere limitati.
- Per gli angoli di regolazione disponibili per i bracci quando si installano modelli di televisore diversi da quelli specificati a pagina 2, consultare le relative istruzioni per l'uso o l'opuscolo informativo in dotazione.

Punto 5: Installazione del televisore sulla parete

Se si desidera installare un televisore non specificato a pagina 2, accertarsi di consultare le relative istruzioni per l'uso o l'opuscolo informativo in dotazione.

ATTENZIONE

Prima di collegare il cavo di alimentazione CA alla presa di rete, assicurarsi di aver completato l'installazione. Se il cavo di alimentazione rimane incastrato sotto o tra le parti dell'apparecchio, è possibile che si verifichino cortocircuiti o scosse elettriche.
Attenzione a non inciampare sul cavo di alimentazione o il televisore o il monitor, poiché ci si potrebbe ferire.

1 Collegare al televisore il cavo di alimentazione CA e i cavi di collegamento in dotazione.

Collegare il cavo di alimentazione CA e i cavi di collegamento ai connettori presenti sulla parte posteriore del televisore. Per maggiori dettagli sul collegamento al televisore del cavo di alimentazione o dei cavi di collegamento, consultare il manuale di istruzioni del televisore.

Note

- Dopo aver installato il televisore sulla staffa base, non è più possibile collegare i cavi al televisore.
- Far eseguire la posa dei cavi nella parete a un installatore autorizzato.

2 Installare il televisore sulla staffa base.

❶ Facendo riferimento alla tabella diagramma posizione supporto e viti a pagina 13, scegliere i fori della staffa base da utilizzare per fissare i ganci superiori del supporto di montaggio.
❷ Tenere il televisore saldamente con entrambe le mani e allinearlo con cautela alla parete.

ATTENZIONE

Assicurarsi che il televisore venga sollevato e trasportato da almeno due persone.

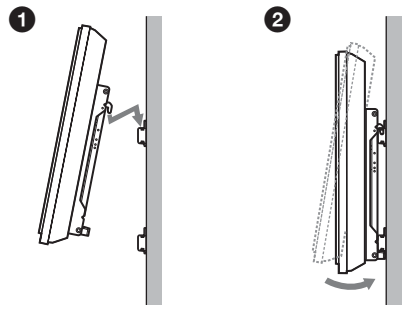

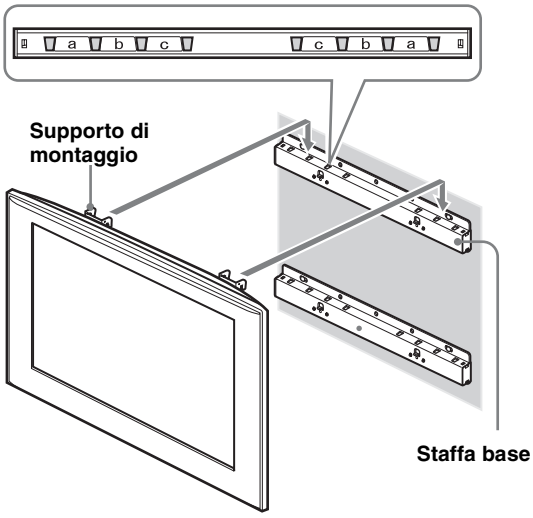

3 Fissare saldamente il televisore e la staffa base utilizzando le due viti in dotazione (+BVST4 × 12).

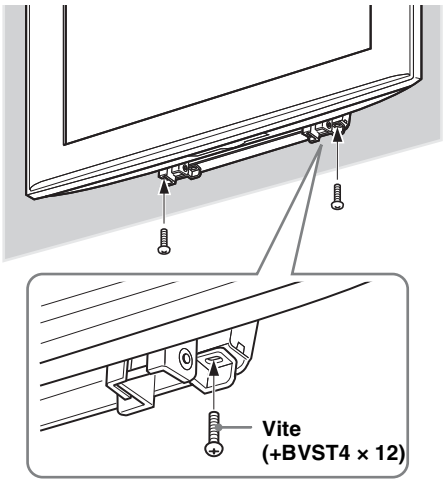

Nota

Se si utilizza un cacciavite elettrico, la coppia deve essere pari a circa 1,5 N·m {15 kgf·cm}.

ATTENZIONE

Serrare con cura entrambe le viti di fissaggio, a destra e a sinistra. Diversamente, è possibile che il televisore cada, se spinto verso l'alto, e provochi ferite a persone.

Verifica del completamento dell'installazione

Verificare quanto segue.

- I ganci del supporto di montaggio sono fissati saldamente ai fori nella staffa base.
- Il cavo di alimentazione e il cavo di collegamento non sono attorcigliati né incastrati.
- Le due viti di fissaggio del supporto di montaggio e della staffa base sono state serrate in modo saldo.

ATTENZIONE

Non regolare l'angolazione del supporto di montaggio quando il televisore è installato alla parete e assicurarsi di effettuare l'installazione in modo completo. Se l'installazione non viene completata, il prodotto potrebbe cadere provocando danni o lesioni alle persone. Inoltre, il posizionamento inappropriato del cavo di alimentazione CA o di altri cavi potrebbe dar luogo a un cortocircuito, generando così incendi o scosse elettriche.
Per motivi di sicurezza, si raccomanda di verificare che l'installazione sia stata completata.

Rimozione del televisore

Per gli installatori Sony

1 Scollegare il cavo di alimentazione dalla presa di rete.

2 Rimuovere le due viti che fissano il televisore e la staffa base. (Fare riferimento al nr. 3 del Punto 5 a pagina 10 per la posizione delle viti.)

3 Assicurarsi che il televisore venga sollevato e sganciato.

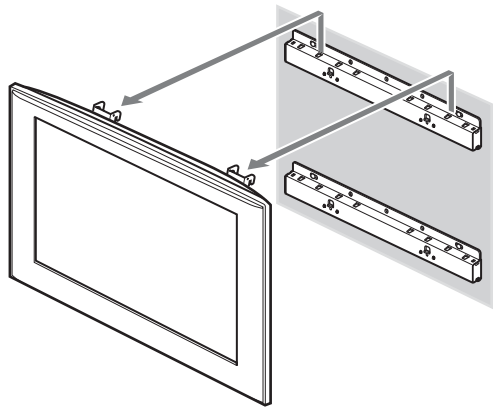

AVVERTIMENTO

- Durante la rimozione del televisore, fare attenzione affinché i cavi non rimangano agganciati.
- Durante la rimozione del televisore, prestare attenzione a non ferirsi le mani o le dita.

ATTENZIONE

Assicurarsi che il televisore venga sollevato e trasportato da almeno due persone.

Caratteristiche tecniche

Unità di misura: mm
Peso: 4,7 kg

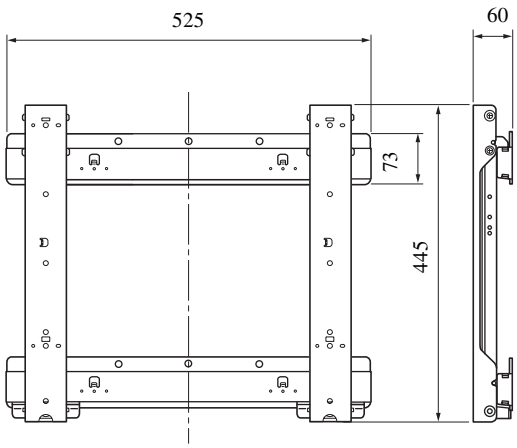

Le caratteristiche e le specifiche sono soggette a modifiche senza preavviso.

Tabella delle dimensioni per l'installazione del televisore

La tabella sottostante mostra le dimensioni del televisore montato sul presente prodotto. Consultare questa tabella per stabilire il luogo di installazione.
Se si desidera installare un televisore non specificato sotto, consultare le relative istruzioni per l'uso o l'opuscolo informativo in dotazione.

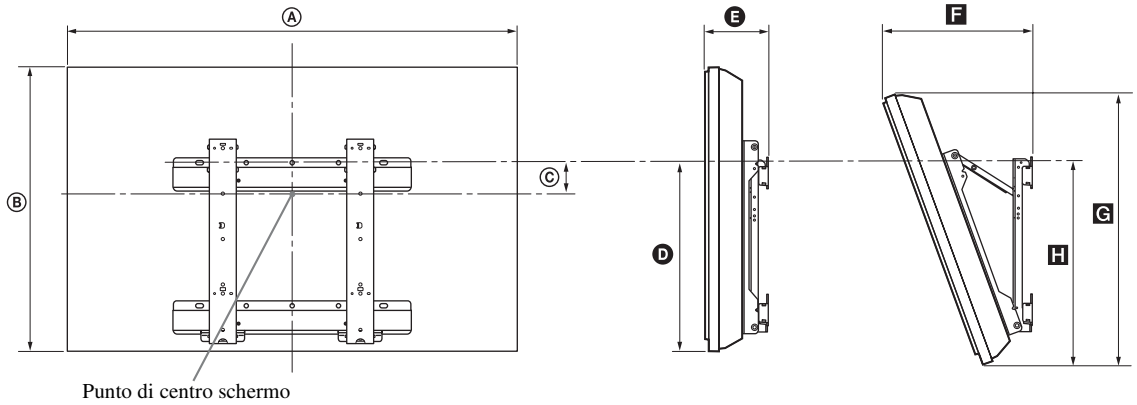

Unità di misura: mm

Nome modello	Dimensioni dello schermo		Dimensioni di centro schermo	Lunghezza per ogni angolazione				
				Angolazione (0°)		Angolazione (20°)		
	Ⓐ	Ⓑ	Ⓒ	Ⓓ	Ⓔ	Ⓕ	Ⓖ	Ⓗ
KDL-46D30xx */KDL-46D28xx */ KDL-46D27xx */KDL-46T30xx */ KDL-46S30xx */KLV-46V300A	1.114	730	106	505	175	373	705	545
KDL-40D30xx */KDL-40D28xx */ KDL-40D27xx */KDL-40D26xx */ KDL-40T30xx */KDL-40T28xx */ KDL-40T26xx */KDL-40S30xx */ KDL-40S28xx */KDL-40SL130/ KLV-40V300A	981	643	157	505	170	338	622	543
KDL-32D30xx */KDL-32D28xx */ KDL-32D27xx */KDL-32D26xx */ KDL-32T30xx */KDL-32T28xx */ KDL-32T26xx */KDL-32S30xx */ KDL-32S28xx */KDL-32XBR4/ KDL-32SL130/KLV-32V300A	790	530	137	424	160	318	516	464

Alcuni modelli potrebbero non essere disponibili in determinate regioni.
Le cifre riportate in questa tabella potrebbero variare leggermente a seconda dell'installazione.

* Nei nomi dei modelli, "xx" indica numeri e/o caratteri utilizzati per designare i singoli modelli.

ATTENZIONE

La parete sulla quale verrà installato il televisore deve essere in grado di sostenere un peso pari ad almeno quattro volte il peso del televisore stesso. Per il peso del televisore, fare riferimento alle relative istruzioni.

Diagramma delle dimensioni per il montaggio a parete

Unità di misura: mm

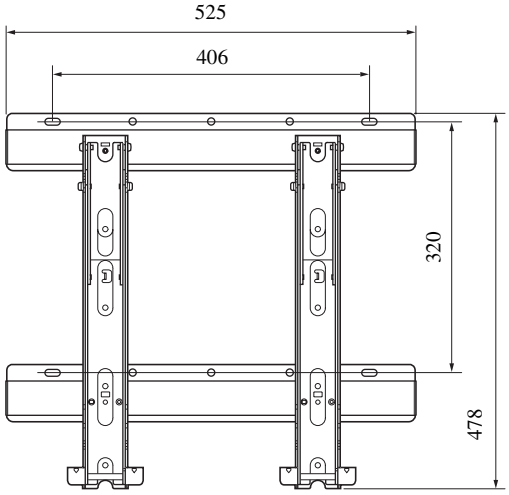

Tabella/diagramma posizione supporto e viti

Nome modello	Posizione delle viti	Posizione dei ganci
KDL-46D30xx */KDL-46D28xx */KDL-46D27xx */KDL-46T30xx */ KDL-46S30xx */KLV-46V300A	e, g	b
KDL-40D30xx */KDL-40D28xx */KDL-40D27xx */KDL-40D26xx */ KDL-40T30xx */KDL-40T28xx */KDL-40T26xx */KDL-40S30xx */ KDL-40S28xx */KDL-40SL130/KLV-40V300A		
KDL-32D30xx */KDL-32D28xx */KDL-32D27xx */KDL-32D26xx */ KDL-32T30xx */KDL-32T28xx */KDL-32T26xx */KDL-32S30xx */ KDL-32S28xx */KDL-32XBR4/KDL-32SL130/KLV-32V300A	f, j	c

Alcuni modelli potrebbero non essere disponibili in determinate regioni.

* Nei nomi dei modelli, “xx” indica numeri e/o caratteri utilizzati per designare i singoli modelli.

Posizione delle viti

Durante l’installazione del supporto di montaggio sul televisore.

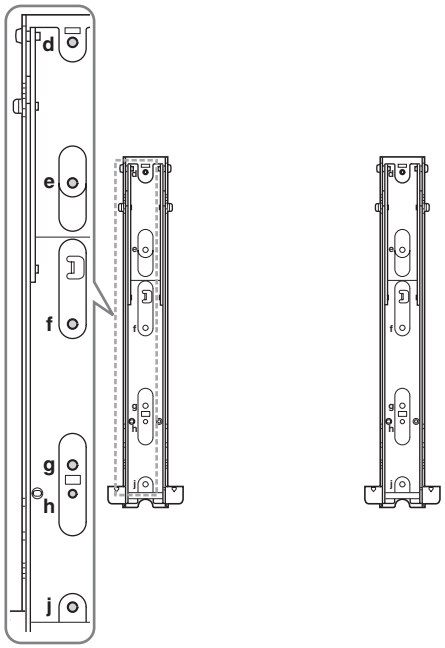

Posizione dei ganci

Durante l’installazione del televisore sulla staffa base.

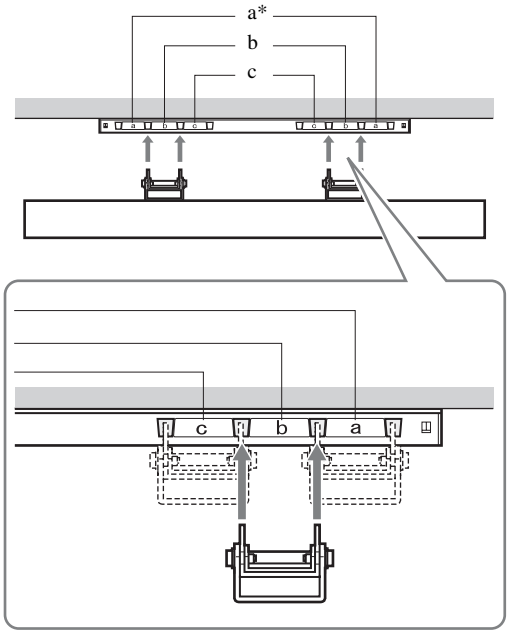

* Non è possibile utilizzare la posizione “a” del supporto per i modelli indicati nella tabella sopra.

Obrigado por ter adquirido este produto.

Para os clientes

É necessária uma formação técnica adequada para instalar este produto. Certifique-se de que a instalação é efectuada por agentes da Sony ou agentes autorizados e tenha em atenção a segurança durante a instalação. A Sony não se responsabiliza por quaisquer danos ou ferimentos causados pela utilização indevida ou instalação incorrecta, nem pela instalação de um produto diferente do produto especificado. Os seus Direitos Estatuários (se existirem) não são afectados.

AVISO

O não cumprimento das precauções de segurança ou a utilização incorrecta do produto pode provocar ferimentos graves ou um incêndio.

Este manual de instruções descreve as precauções importantes necessárias para evitar acidentes e utilizar o produto de forma correcta. Leia-o na íntegra e utilize o produto correctamente. Guarde este manual para futuras consultas.

Para os agentes da Sony

É necessária uma formação técnica adequada para instalar este produto. Leia atentamente este manual de instruções para efectuar a instalação com segurança. A Sony não se responsabiliza por quaisquer danos ou ferimentos causados pela utilização indevida ou instalação incorrecta. Após a instalação, entregue este manual de instruções ao cliente.

Segurança

Os produtos da Sony são concebidos para oferecer a máxima segurança. No entanto, se utilizados de forma incorrecta, podem provocar ferimentos graves através de incêndio, choque eléctrico ou queda. Para evitar esse tipo de acidentes, respeite as precauções de segurança.

Para clientes na Europa

Este produto foi fabricado por ou em nome da Sony Corporation.

Importador na UE: Sony Europe B.V.

Questões ao importador na UE ou relacionadas com a conformidade do produto na Europa devem ser enviadas ao representante autorizado do fabricante, Sony Belgium, bijkantoor van Sony Europe B.V., Da Vincilaan 7-D1, 1930 Zaventem, Bélgica.

ATENÇÃO

Produtos especificados

Os seguintes produtos estão sujeitos a alterações sem aviso prévio, a não estarem em stock ou ter deixado de ser fabricados.
Além disso, alguns modelos não são vendidos em algumas regiões.

Televisor a Cores de LCD	KDL-46D30xx * KDL-46D28xx * KDL-46D27xx * KDL-46T30xx * KDL-46S30xx * KLV-46V300A KDL-40D30xx * KDL-40D28xx * KDL-40D27xx * KDL-40D26xx * KDL-40T30xx * KDL-40T28xx * KDL-40T26xx * KDL-40S30xx * KDL-40S28xx * KDL-40SL130 KLV-40V300A KDL-32D30xx * KDL-32D28xx * KDL-32D27xx * KDL-32D26xx * KDL-32T30xx * KDL-32T28xx * KDL-32T26xx * KDL-32S30xx * KDL-32S28xx * KDL-32XBR4 KDL-32SL130 KLV-32V300A

* Nos nomes de modelos actuais, o “xx” indica números e/ou caracteres específicos a cada modelo.

Este suporte foi concebido para ser utilizado com os modelos de televisor especificados em cima. Para outros televisores, consulte as instruções de funcionamento ou o folheto fornecido para verificar se este produto pode ser utilizado.

Para os clientes

AVISO

O não cumprimento das precauções indicadas abaixo, pode provocar a morte ou ferimentos graves em caso de incêndio, choque eléctrico ou queda do produto.

A instalação deve ser efectuada por agentes autorizados e mantenha as crianças afastadas do local durante a instalação.

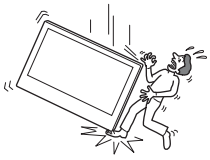

Se o Suporte de Montagem na Parede ou o televisor não for instalado correctamente, podem ocorrer os seguintes acidentes. Certifique-se de que a instalação é efectuada por agentes autorizados.

- O televisor pode cair e provocar ferimentos graves, como equimoses ou fracturas.
- Se a parede onde o Suporte de Montagem na Parede está instalado for instável, irregular ou não estiver perpendicular ao chão, o aparelho pode cair e provocar ferimentos ou danos materiais. A parede deve ser suficientemente forte para suportar um peso, pelo menos, quatro vezes superior ao do televisor. (Consulte as instruções do televisor quanto ao respectivo peso.)
- Se a instalação do Suporte de Montagem na Parede não for suficientemente sólida, o aparelho pode cair e provocar ferimentos ou danos materiais.

Contrate agentes autorizados para o transporte e desmontagem do televisor.

Se o transporte ou montagem for feito por pessoas que não os agentes autorizados, o televisor pode cair e provocar ferimentos ou danos materiais. O transporte ou a desmontagem do televisor deverá ser efectuado por duas ou mais pessoas.

Não entorne líquidos de qualquer tipo sobre o televisor.

Se molhar o televisor, pode provocar um incêndio ou choque eléctrico.

Não retire os parafusos, etc., após a montagem do televisor.

Se o fizer, o televisor pode cair e provocar ferimentos ou danos materiais.

Não desmonte nem faça quaisquer alterações nas peças do Suporte de Montagem na Parede.

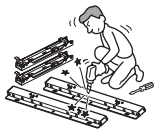

Se o fizer, o Suporte de Montagem na Parede pode cair e provocar ferimentos ou danos materiais.

Não instale um equipamento diferente do especificado no suporte.

Este Suporte de Montagem na Parede foi concebido para ser utilizado apenas com o produto especificado. A instalação de qualquer outro equipamento pode resultar em queda ou quebra e provocar danos materiais ou ferimentos.

Não tape as aberturas de ventilação do televisor.

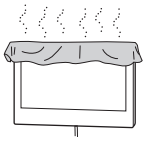

Se tapar as aberturas de ventilação (com um pano, etc.), o televisor pode sobreaquecer e incendiar-se.

Não coloque nenhuma carga para além do televisor no Suporte de Montagem na Parede.

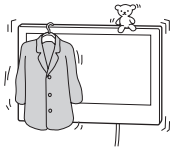

Se o fizer, o televisor pode cair e provocar ferimentos ou danos materiais.

Não se encoste nem se pendure no televisor.

Não se encoste nem se pendure no televisor, pois este pode cair e provocar ferimentos graves.

Não exponha o televisor à chuva ou humidade.

Pode provocar um incêndio ou choque eléctrico.

Nunca coloque o televisor em locais quentes, húmidos ou com muito pó, ou num local em que esteja sujeito a vibrações mecânicas.

Se o fizer, pode provocar um incêndio ou um choque eléctrico.

Mantenha o televisor afastado de objectos inflamáveis ou chamas (por exemplo, velas).

Para evitar um incêndio, mantenha o televisor afastado de objectos inflamáveis ou chamas (por exemplo, velas).

ATENÇÃO

Se não respeitar as precauções a seguir indicadas, pode ferir-se ou provocar danos materiais.

Não instale o Suporte de Montagem na Parede em superfícies em que os cantos ou os lados do televisor fiquem afastados da parede.

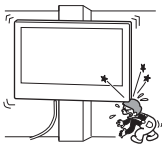

Não instale o Suporte de Montagem na Parede em superfícies, tais como colunas em que os cantos ou os lados do televisor fiquem afastados da parede. Se uma pessoa ou objecto embaterem no canto ou lado saliente do televisor, isso pode provocar ferimentos ou danos materiais.

Não faça demasiada força durante a limpeza ou manutenção do produto.

Não faça demasiada força na parte superior do televisor. Se o fizer, o televisor pode cair e provocar ferimentos ou danos materiais.

Não instale o televisor por cima ou por baixo de um aparelho de ar condicionado.

Se o televisor ficar exposto a fugas de água ou correntes de ar do aparelho de ar condicionado durante muito tempo, pode ocorrer um incêndio, um choque eléctrico ou uma avaria.

Precauções

- Se utilizar o televisor instalado no Suporte de Montagem na Parede durante muito tempo, a parede por trás ou por cima do televisor pode perder a cor e o papel de parede pode descolar-se, dependendo do material da parede.
- Se retirar o Suporte de Montagem na Parede depois de o instalar, os orifícios do parafuso ficam na parede.
- Se tiver feito passar cabos de alimentação de 300 ohms por trás da parede, substitua-os por cabos coaxiais de 75 ohms. Se for necessário continuar a utilizar cabos de alimentação de 300 ohms, antes de proceder à instalação, verifique se existe espaço livre suficiente entre o televisor e os cabos de alimentação por trás da parede. Consulte os agentes autorizados para saber quais os locais apropriados (sem interferências radioeléctricas, etc.) antes da instalação.

Instalar o Suporte de Montagem na Parede

Para os Agentes da Sony

AVISO

Para os clientes

É necessária uma formação técnica adequada para instalar este produto. Certifique-se de que a instalação é efectuada por agentes da Sony ou agentes autorizados e tenha em atenção a segurança durante a instalação.

Para os Agentes da Sony

As seguintes instruções destinam-se apenas aos agentes da Sony. Leia as precauções de segurança na íntegra e preste muita atenção às medidas de segurança que é preciso respeitar durante a instalação, manutenção e verificação deste produto.

Instale o Suporte de Montagem na Parede com segurança seguindo as indicações deste manual de instruções.

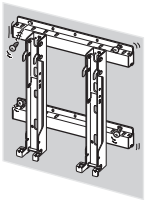

Se algum dos parafusos estiver solto ou cair, o suporte para montagem na parede pode cair e provocar ferimentos ou danos materiais. Utilize os parafusos adequados ao material de que é feita a parede e fixe bem o suporte com quatro ou mais parafusos de 8 mm de diâmetro (ou equivalentes).

Utilize os parafusos e os acessórios fornecidos conforme as indicações deste manual de instruções. Se utilizar outros acessórios, o televisor pode cair e provocar ferimentos a alguém ou danos materiais no próprio televisor.

Monte o suporte correctamente, seguindo o procedimento explicado neste manual de instruções.

Se um dos parafusos se soltar ou cair, o televisor pode cair e provocar ferimentos a alguém ou danos materiais no televisor.

Aperte bem os parafusos na posição correcta.

Se não o fizer, o televisor pode cair e provocar ferimentos a alguém ou danos materiais no próprio televisor.

Não submeta o televisor a choques durante a instalação.

Se o televisor sofrer choques fortes, pode cair ou partir-se. O que pode provocar ferimentos.

Instale o televisor numa parede perpendicular e plana.

Se não o fizer, o televisor pode cair e provocar ferimentos.

Depois de instalar correctamente o televisor, fixe bem os cabos.

Se as pessoas ou objectos ficarem emaranhados nos cabos, podem ferir-se ou danificar o televisor.

Não deixe o cabo de alimentação nem o cabo de ligação ficarem trilhados.

Se o cabo de alimentação ou o cabo de ligação ficar trilhado entre o aparelho e a parede ou se os dobrar ou torcer à força, os condutores internos podem ficar à vista e provocar um curto-circuito ou a quebra do cabo eléctrico. Pode provocar um incêndio ou choque eléctrico.

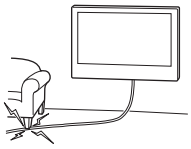

Tenha cuidado para não se magoar nas mãos ou dedos durante a instalação.

Tenha cuidado para não magoar as mãos ou os dedos quando instalar o Suporte de Montagem na Parede ou o televisor.

Os parafusos necessários para fixar o Suporte de Montagem na Parede não estão incluídos.

Utilize os parafusos apropriados para o material de que é feita a parede e para a estrutura quando instalar o Suporte de Montagem na Parede.

Para instruções sobre a instalação do suporte de parede no seu televisor, descarregue as informações no website da SONY.

Antes da instalação

Se pretende instalar um televisor que não está especificado na página 2, certifique-se de que consulta as suas instruções de funcionamento ou o folheto fornecido.

Passo 1: Verificação das peças necessárias para a instalação

1 **Prepare quatro ou mais parafusos de 8 mm de diâmetro ou equivalentes (não fornecidos) e uma chave de parafusos. Escolha parafusos adequados para o material da parede.**

2 **Abra a embalagem e confirme se são fornecidos os seguintes elementos.**

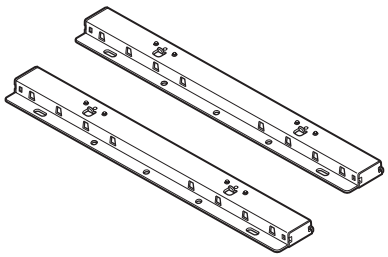

Suporte de Base (2)

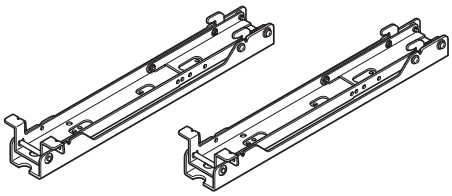

Gancho de Montagem (2)

Parafuso (+PSW6 × 16) (4)

Parafuso (+BVST4 × 12) (6)

Chave hexagonal (1)

Passo 2: Decidir sobre a localização da instalação

1 Consultando a tabela de dimensões para instalação do televisor na página 12, decida a localização da instalação.

Deixe algum espaço livre entre o televisor, o tecto e as partes salientes da parede, como apresentado em baixo.

Unidade: mm

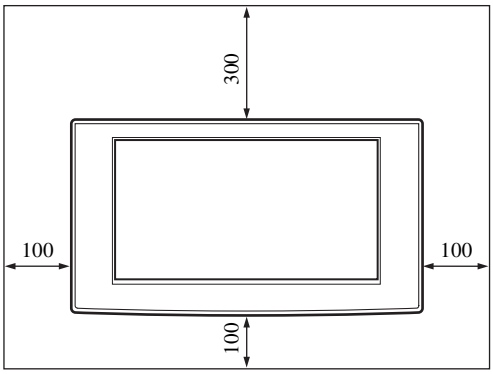

Nunca instale o televisor nas condições seguintes:

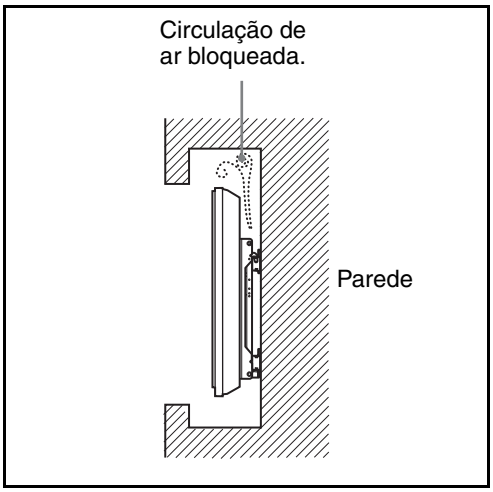

Nota

Se desejar instalar os cabos numa parede, faça primeiro um orifício na mesma para introduzir os cabos antes de iniciar a instalação.

2 Consultando o diagrama das dimensões relativas à montagem na parede da página 13, determine as posições dos parafusos para instalação do Suporte de Base.

AVISO

A parede na qual o televisor será instalado deve ser capaz de suportar um peso **quatro vezes** superior ao peso do televisor (Consulte as instruções do televisor quanto ao respectivo peso).
Determine a resistência da parede em que será instalado o televisor. Se necessário, reforce a parede.

Passo 3: Instalar o Suporte de Base na parede

1 Fixe o Suporte de Base à parede com quatro ou mais parafusos de 8 mm de diâmetro ou equivalentes (não fornecidos).

❶ Determine os orifícios dos parafusos (d, h) para fixação do Gancho de Montagem ao Suporte de Base. Em seguida, fixe-o utilizando os parafusos fornecidos (+BVST4 × 12).

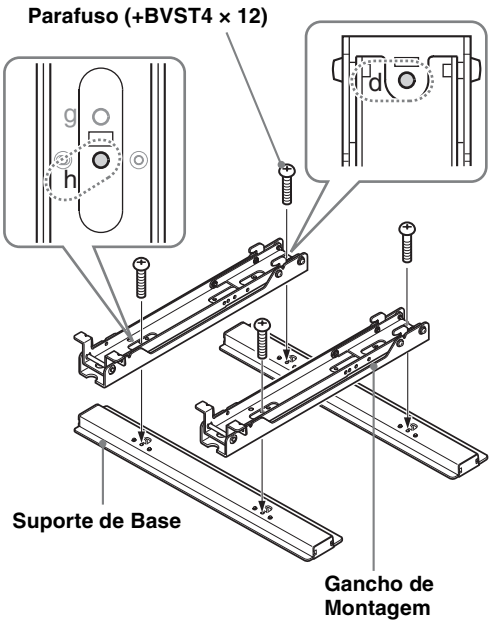

❷ Fixe o Suporte de Gancho e a Unidade de Gancho de Montagem na parede com quarto ou mais parafusos de 8 mm de diâmetro ou equivalentes (não fornecidos).

Seleccione quatro orifícios de parafusos com a marca ● indicada no diagrama em baixo e aperte os parafusos de forma segura para que não fiquem soltos.

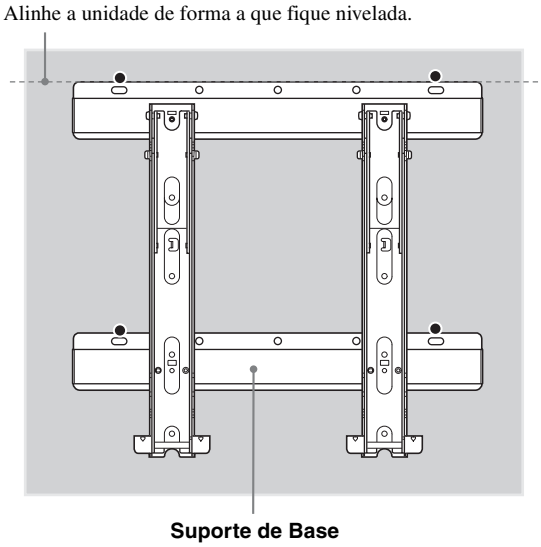

❸ Retire os parafusos que foram introduzidos no procedimento ❶, e retire o Gancho de Montagem do Suporte de Base.

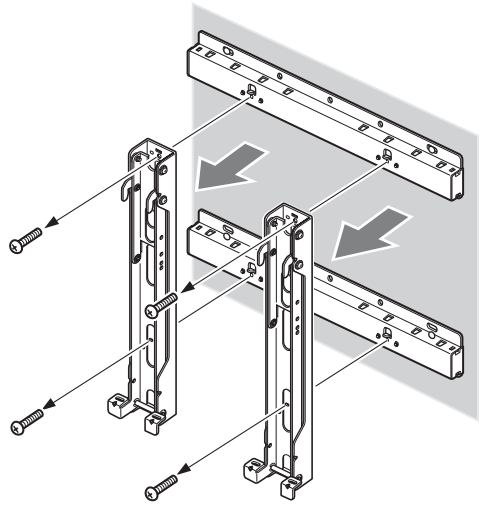

ATENÇÃO

Certifique-se de que não deixa cair o Gancho de Montagem ao remover os parafusos do Gancho de Montagem.

AVISO

- Os parafusos necessários para este procedimento não são fornecidos. Seleccione parafusos adequados ao material e à estrutura da parede.
- Se o Suporte de Base não puder ser instalado de forma segura, utilize os parafusos adicionais.
- Certifique-se de que o Suporte de Base está fixo de forma segura à parede.

Passo 4: Preparar a instalação do televisor

Se pretende instalar um televisor que não está especificado na página 2, certifique-se de que consulta as suas instruções de funcionamento ou o folheto fornecido.

1 Retire os parafusos da parte traseira do televisor. De seguida, solte o Suporte de Fixação para Mesas do televisor.

Coloque o televisor com o ecrã virado para baixo, numa superfície de trabalho estável, protegida por um pano macio.

Para os seguintes utilizadores de televisor:
KDL-46/40D30xx *, KDL-46/40D28xx *, KDL-46/40D27xx *, KDL-40D26xx *, KDL-46/40T30xx *, KDL-40T28xx *, KDL-40T26xx *, KDL-46/40S30xx *, KDL-40S28xx *, KDL-40SL130, KLV-46/40V300A

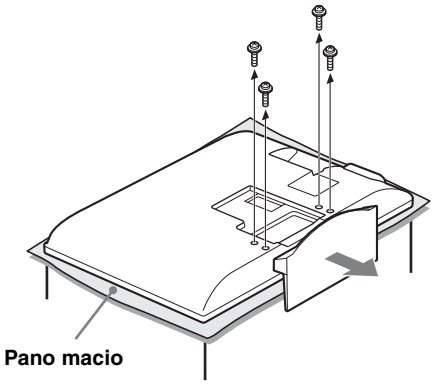

Para os seguintes utilizadores de televisor:
KDL-32D30xx *, KDL-32D28xx *, KDL-32D27xx *, KDL-32D26xx *, KDL-32T30xx *, KDL-32T28xx *, KDL-32T26xx *, KDL-32S30xx *, KDL-32S28xx *, KDL-32XBR4, KDL-32SL130, KLV-32V300A

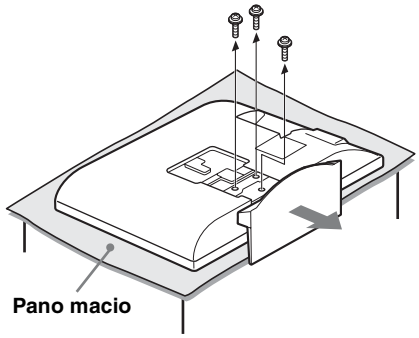

* Nos nomes de modelos actuais, o “xx” indica números e/ou caracteres específicos a cada modelo.

Notas

- Ao remover o Suporte de Fixação para Mesas do televisor, coloque o ecrã numa superfície estável maior do que o televisor.
- Para evitar danificar a superfície do ecrã LCD, certifique-se de que coloca um pano macio na superfície de trabalho.

ATENÇÃO

- Se for aplicada pressão ou choque à superfície do televisor, o ecrã LCD pode partir ou danificar-se.
- Coloque o ecrã numa superfície estável e nivelada, com o Suporte de Fixação para Mesas pendurado no limite da superfície. Com o ecrã e a base do Suporte de Fixação para Mesas no mesmo nível da superfície pode criar condições de trabalho instáveis e danificar o televisor.
- Quando retirar o Suporte de Fixação para Mesas do televisor, agarre no Suporte de Fixação para Mesas cuidadosamente com ambas as mãos.

Quando utilizar uma chave eléctrica, regule o binário de aperto para aproximadamente 2 N·m {20 kgf·cm}.
Não levante o Gancho de Montagem antes de fixar os parafusos (dois parafusos para a esquerda/direita). Se o fizer, poderá deformar o Gancho de Montagem ou a caixa do televisor.

2 Consultando a tabela do Tabela do diagrama das posições de Ganchos e Parafusos na página 13, determine as posições dos parafusos e fixe o Gancho de Montagem na parte traseira do televisor.

❶ Fixe o Gancho de Montagem na parte traseira do televisor temporariamente, utilizando os quatro parafusos fornecidos (+PSW6 × 16).
❷ Certifique-se de que ambos os parafusos estão bem apertados com igual força de binário na parte traseira do televisor.

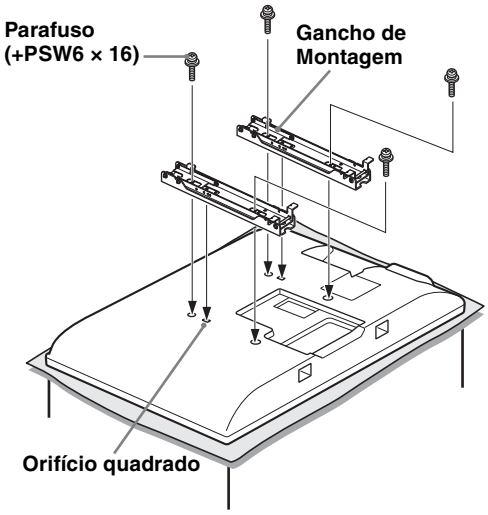

Alinhe a patilha da parte traseira do Gancho de Montagem com o orifício quadrado da parte traseira do televisor, como na figura em baixo.

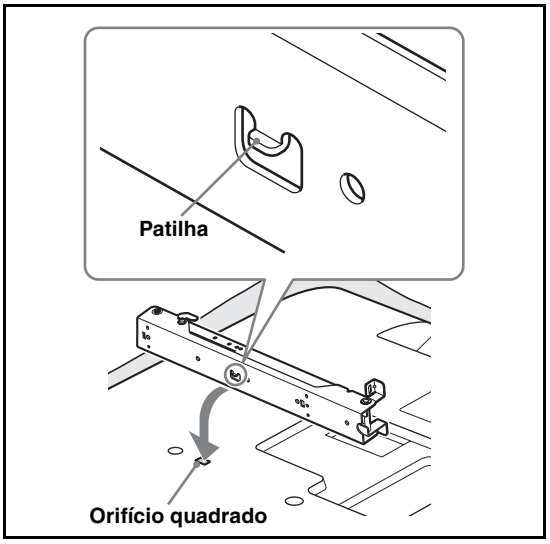

Nota

Certifique-se de que não utiliza quaisquer outros parafusos para além dos fornecidos (+PSW6 × 16) ao fixar o Gancho de Montagem.

3 Ajuste o ângulo do Gancho de Montagem utilizando a chave hexagonal fornecida.

Ao instalar o televisor paralelamente à parede (0 graus), não é necessário o ajuste do ângulo do Gancho de Montagem (passo ❶ e ❷ em baixo). Certifique-se de cada uma das bases do braço Ⓧ está aparafusada de forma segura.

❶ Retire os dois parafusos da base do braço Ⓧ do Gancho de Montagem. Escolha os orifícios correspondentes ao ângulo desejado (5, 10, 15 ou 20 graus).
❷ Ajuste os ângulos do braço superior Ⓨ e inferior Ⓩ de modo a encaixar no orifício correspondente e fixe, de modo firme, cada braço utilizando os dois parafusos retirados no procedimento anterior ❶.

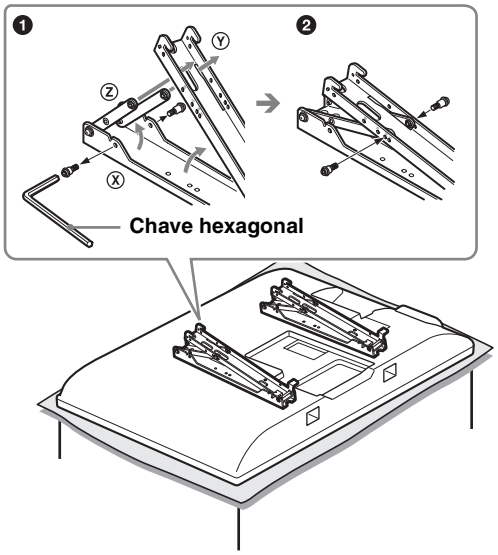

Notas

- Certifique-se de que ajusta os braços direito e esquerdo com o mesmo ângulo.
- Certifique-se de que as duas bases do braço estão aparafusadas de forma segura.

ATENÇÃO

Quando regular o ângulo do Gancho de Montagem, tenha cuidado para não entalar os dedos.

Notas sobre os ângulos de ajuste

- Quando instalar modelos de televisor diferentes dos especificados na página 2 (dependendo do tamanho e dimensões do modelo, etc.), os ângulos de ajuste (0, 5, 10, 15, 20 graus) para os braços podem ficar limitados.
- Para os ângulos de ajuste dos braços quando instalar modelos de televisor diferentes dos especificados na página 2, consulte as instruções de funcionamento ou o folheto fornecido.

Passo 5: Instalação do televisor na parede

Se pretende instalar um televisor que não está especificado na página 2, certifique-se de que consulta as suas instruções de funcionamento ou o folheto fornecido.

AVISO

Certifique-se de que a instalação é concluída antes de ligar o cabo de alimentação à tomada. Se o cabo de alimentação ficar trilhado por baixo ou entre as peças do equipamento, isto pode resultar num curto-circuito ou choque eléctrico.
Tenha cuidado para não tropeçar sobre o cabo de alimentação, televisor ou monitor, porque isto pode resultar em danos físicos.

1 Ligue o cabo de alimentação CA e o(s) cabo(s) de ligação fornecido(s) com o televisor.

Ligue o cabo de alimentação CA e o(s) cabo(s) de ligação aos conectores no lado traseiro do televisor. Para mais detalhes sobre como ligar o cabo de alimentação CA e o(s) cabo(s) de ligação, consulte o manual de instruções do televisor.

Notas

- Não é possível ligar os cabos ao televisor após instalá-lo no Suporte de Base.
- Certifique-se de que o encaminhamento dos cabos ao longo da parede é efectuado por agentes autorizados.

2 Instale o televisor no Suporte de Base.

❶ Consultando a tabela do diagrama das posições de Ganchos e Parafusos na página 13, determine os orifícios para o Suporte de Base para fixar os ganchos superiores do Gancho de Montagem.
❷ Segure no televisor com as duas mãos, de forma segura e alinhe-o com a parede.

AVISO

O transporte do televisor deve ser efectuado por duas ou mais pessoas.

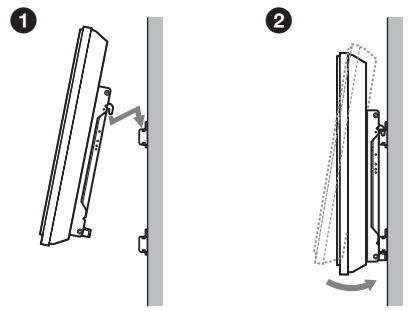

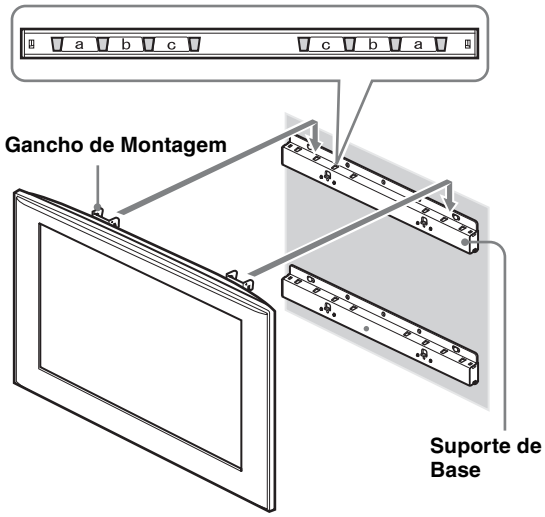

3 Fixe o televisor e o Suporte de Base de modo firme com os dois parafusos fornecidos (+BVST4 × 12).

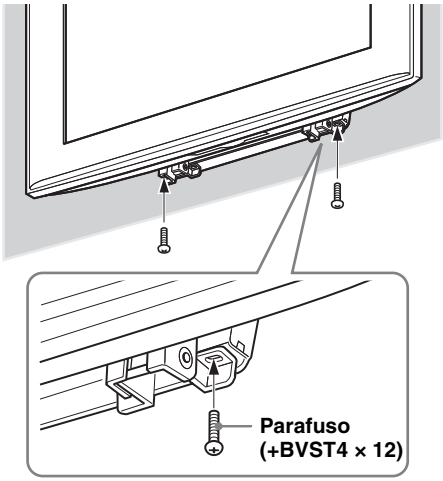

Nota

Quando utilizar uma chave eléctrica, regule o binário de aperto para aproximadamente 1,5 N·m {15 kgf·cm}.

AVISO

Aperte bem ambos os parafusos de fixação esquerdo e direito. Se não o fizer, o televisor pode cair e provocar ferimentos quando empurrado para cima.

Confirmar a conclusão da instalação

Verifique os seguintes pontos.

- Os ganchos do Gancho de Montagem estão fixados firmemente nos orifícios do Suporte de Base.
- Os cabos de alimentação e ligação não devem ser dobrados nem trilhados.
- Os dois parafusos que fixam o Gancho de Montagem e o Suporte de Base estão bem apertados.

AVISO

Não ajuste o ângulo da Unidade de Gancho de Montagem quando o televisor estiver instalado na parede e certifique-se de que procede à instalação completa. Pode provocar quedas do aparelho e ferimentos ou danos materiais. De igual forma, a instalação incorrecta do cabo de alimentação CA, etc., pode provocar um incêndio ou choque eléctrico devido a um curto-circuito.
Verifique se a instalação está terminada, por medida de segurança.

Quando retirar o televisor

Para os Agentes da Sony

1 Desligue o cabo de alimentação CA da tomada de parede.

2 Retire os dois parafusos que fixam o televisor e o Suporte de Base. (Consulte a secção 3 do Passo 5 na página 10 para saber as posições dos parafusos.)

3 Certifique-se de que suporta o televisor e faça-o deslizar para cima para retirá-lo.

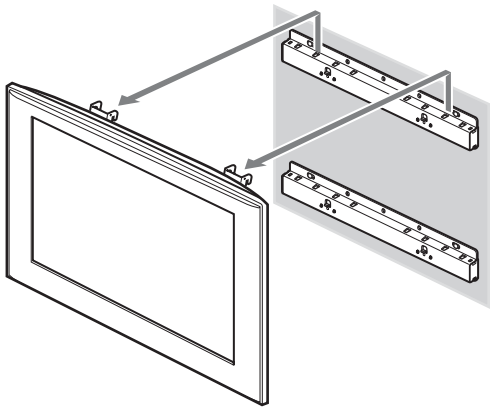

ATENÇÃO

- Tenha cuidado para que os cabos de alimentação e ligação não fiquem presos quando retirar o televisor.
- Tenha cuidado para não ferir as mãos ou os dedos quando retirar o televisor.

AVISO

O transporte do televisor deve ser efectuado por duas ou mais pessoas.

Especificações

Unidade: mm
Peso: 4,7 kg

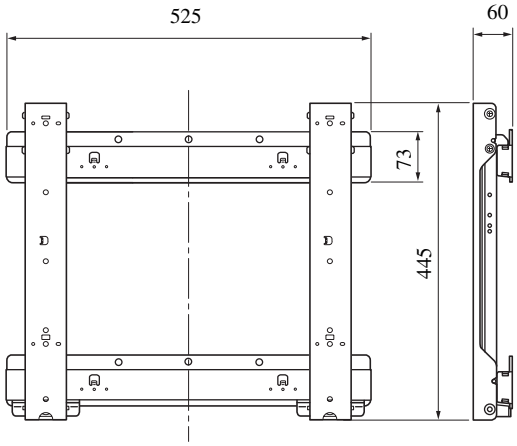

O design e as características técnicas estão sujeitas a alterações sem aviso prévio.

Tabela de dimensões para a instalação do televisor

Esta tabela apresenta as dimensões do televisor que é instalado neste produto. Consulte esta tabela para decidir o local de instalação.
Se pretende instalar um televisor não especificado em baixo, certifique-se de que consulta as suas instruções de funcionamento ou o folheto fornecido.

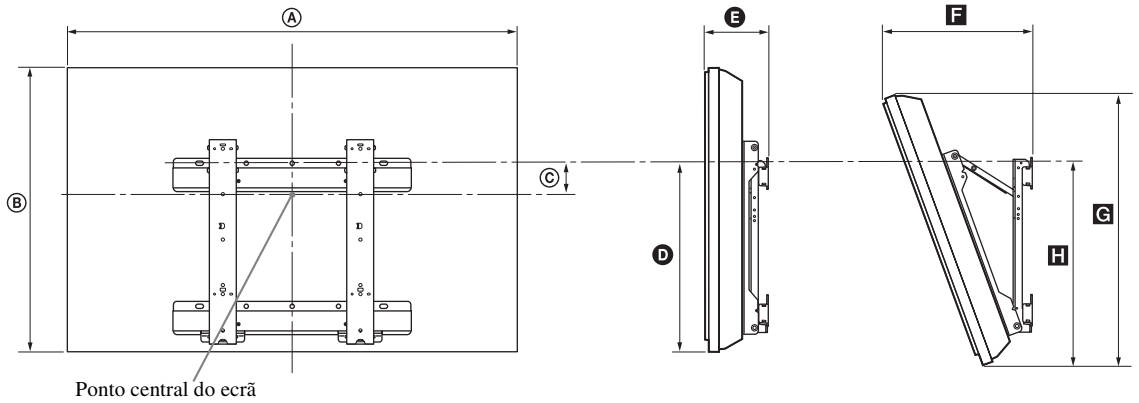

Unidade: mm

Nome do modelo	Dimensões do televisor		Dimensão central do ecrã	Comprimento para cada um dos ângulos de montagem				
				Ângulo (0°)		Ângulo (20°)		
	Ⓐ	Ⓑ	Ⓒ	Ⓓ	Ⓔ	F	G	H
KDL-46D30xx */KDL-46D28xx */ KDL-46D27xx */KDL-46T30xx */ KDL-46S30xx */KLV-46V300A	1.114	730	106	505	175	373	705	545
KDL-40D30xx */KDL-40D28xx */ KDL-40D27xx */KDL-40D26xx */ KDL-40T30xx */KDL-40T28xx */ KDL-40T26xx */KDL-40S30xx */ KDL-40S28xx */KDL-40SL130/ KLV-40V300A	981	643	157	505	170	338	622	543
KDL-32D30xx */KDL-32D28xx */ KDL-32D27xx */KDL-32D26xx */ KDL-32T30xx */KDL-32T28xx */ KDL-32T26xx */KDL-32S30xx */ KDL-32S28xx */KDL-32XBR4/ KDL-32SL130/KLV-32V300A	790	530	137	424	160	318	516	464

Alguns modelos podem não estar disponíveis em determinadas regiões.
Os valores na tabela em cima podem ser ligeiramente diferentes, dependendo da instalação.

* Nos nomes de modelos actuais, o “xx” indica números e/ou caracteres específicos a cada modelo.

AVISO

A parede na qual o televisor irá ser instalado deve ser capaz de suportar um peso quatro vezes superior ao peso do televisor. Consulte as instruções do televisor quanto ao respectivo peso.

Diagrama das dimensões relativas à montagem na parede

Unidade: mm

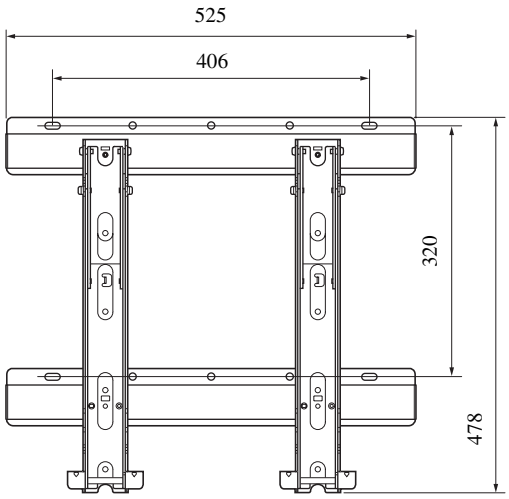

Tabela do diagrama das posições de Ganchos e Parafusos

Nome do modelo	Localização do parafuso	Localização do gancho
KDL-46D30xx */KDL-46D28xx */KDL-46D27xx */KDL-46T30xx */ KDL-46S30xx */KLV-46V300A	e, g	b
KDL-40D30xx */KDL-40D28xx */KDL-40D27xx */KDL-40D26xx */ KDL-40T30xx */KDL-40T28xx */KDL-40T26xx */KDL-40S30xx */ KDL-40S28xx */KDL-40SL130/KLV-40V300A		
KDL-32D30xx */KDL-32D28xx */KDL-32D27xx */KDL-32D26xx */ KDL-32T30xx */KDL-32T28xx */KDL-32T26xx */KDL-32S30xx */ KDL-32S28xx */KDL-32XBR4/KDL-32SL130/KLV-32V300A	f, j	c

Alguns modelos podem não estar disponíveis em determinadas regiões.

* Nos nomes de modelos actuais, o “xx” indica números e/ou caracteres específicos a cada modelo.

Localização do parafuso

Quando instalar o Gancho de Montagem no televisor.

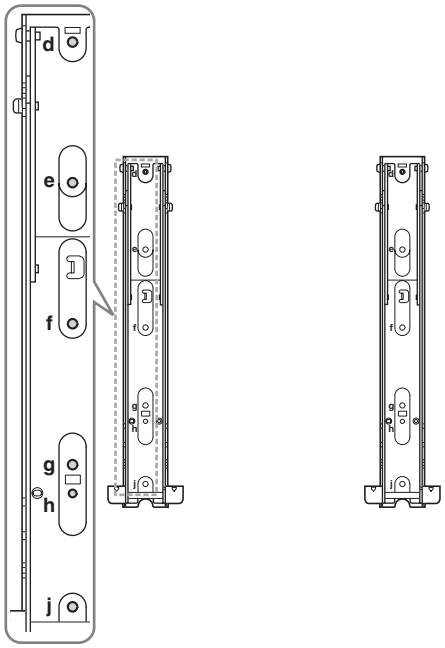

Localização do gancho

Quando instalar o televisor no Suporte de Base.

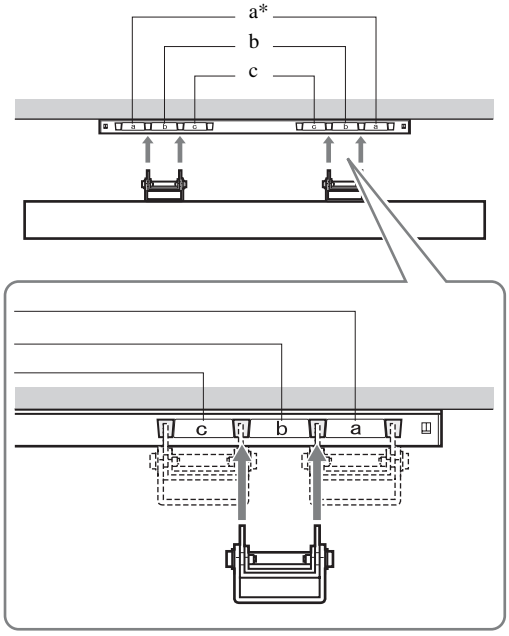

* A posição de gancho “a” não pode ser utilizada no caso dos modelos apresentados na tabela de cima.

Tak, fordi du har købt dette produkt.

Til kunder

Installation af dette produkt kræver visse forudsætninger. Monteringen skal udføres af en Sony-forhandler eller autoriseret person under hensyntagen til sikkerheden. Sony er ikke ansvarlig for eventuelle materielle skader eller personskader, der skyldes forkert håndtering eller mangelfuld installation eller installation af et andet produkt end det, der er angivet. Dine lovsikrede rettigheder påvirkes ikke.

ADVARSEL

Hvis sikkerhedsforskrifterne ikke overholdes, eller produktet anvendes på ukorrekt vis, kan det medføre alvorlig personskade eller brand.

Denne brugervejledning beskriver korrekt håndtering af produktet og de vigtigste forholdsregler, som er nødvendige for at forhindre ulykker. Læs denne vejledning grundigt, og brug produktet korrekt. Gem vejledningen til senere brug.

Til Sony-forhandlere

Installation af dette produkt kræver visse forudsætninger. Læs denne vejledning grundigt for at udføre monteringen på sikker vis. Sony kan ikke holdes ansvarlig for personskader eller materielle skader forårsaget af ukorrekt behandling eller montering. Giv denne vejledning til kunden efter monteringen.

Om sikkerhed

Sonys produkter er udformet med henblik på at opnå bedst mulig sikkerhed. Hvis produkterne anvendes forkert, kan det medføre alvorlig personskade som følge af brand, elektrisk stød, eller fordi produktet vælter eller falder ned. Undgå sådanne ulykker ved at overholde sikkerhedsforskrifterne.

Kunder i Europa

Dette produkt er fremstillet af eller på vegne af Sony Corporation.

EU Importør: Sony Europe B.V.

Forespørgsler til EU Importøren eller vedrørende overholdelse af produktgaranti i Europa skal sendes til fabrikantens repræsentant, Sony Belgium, bijkantoor van Sony Europe B.V., Da Vincilaan 7-D1, 1930 Zaventem, Belgien.

FORSIGTIG

Specificerede produkter

Følgende produkter kan ændres uden varsel, er muligvis ikke på lager eller er udgået.
Ligeledes sælges bestemte modeller kun i nogle områder.

LCD-farve-tv	KDL-46D30xx * KDL-46D28xx * KDL-46D27xx * KDL-46T30xx * KDL-46S30xx * KLV-46V300A KDL-40D30xx * KDL-40D28xx * KDL-40D27xx * KDL-40D26xx * KDL-40T30xx * KDL-40T28xx * KDL-40T26xx * KDL-40S30xx * KDL-40S28xx * KDL-40SL130 KLV-40V300A KDL-32D30xx * KDL-32D28xx * KDL-32D27xx * KDL-32D26xx * KDL-32T30xx * KDL-32T28xx * KDL-32T26xx * KDL-32S30xx * KDL-32S28xx * KDL-32XBR4 KDL-32SL130 KLV-32V300A

* "xx" i modelnavnene angiver tal og/eller tegn for den enkelte model.

Du må kun bruge dette produkt med de ovenfor angivne tv-modeller. Hvis du har et andet tv, skal du læse betjeningsvejledningen eller den medfølgende folder for at finde ud af, om tv-foden kan bruges.

Til kunder

ADVARSEL

Hvis følgende forholdsregler ikke overholdes, kan det medføre alvorlig personskade eller død som følge af brand, elektrisk stød, eller fordi produktet vælter eller falder ned.

Lad monteringen udføre af en autoriseret person, og sørg for, at der ikke er små børn til stede under monteringen.

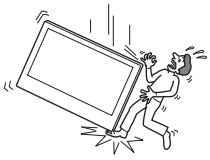

Hvis beslaget til vægmontering eller tv'et ikke monteres korrekt, kan der ske følgende ulykker. Lad monteringen udføre af autoriserede teknikere.

- Tv'et kan falde ned og forårsage alvorlige skader, f.eks. blå mærker eller knoglebrud.
- Hvis den væg, hvor beslaget til vægmontering er monteret, er ustabil, skæv eller ikke står vinkelret på gulvet, kan enheden falde ned og forårsage personskade eller materiel skade. Væggen skal kunne holde en vægt på mindst fire gange tv'ets vægt. (Se vejledningen til dit tv for at få oplysninger om tv'ets vægt.)
- Hvis monteringen af beslaget til vægmontering ikke er solid nok, kan enheden falde ned og forårsage personskade eller materiel skade.

Lad flytning eller afmontering af tv'et udføre af autoriserede teknikere.

Hvis andre personer end autoriserede teknikere flytter eller afmonterer tv'et, kan de falde ned og forårsage personskade eller materiel skade. Sørg for, at der er mindst to personer om at bære eller afmontere tv'et.

Undgå at spilde væske af nogen art på tv'et.

Hvis tv'et bliver vådt, kan dette medføre brand eller elektrisk stød.

Fjern ikke skruer osv. efter monteringen af tv'et.

Hvis du gør det, kan tv'et falde ned og forårsage personskade eller materiel skade.

Skil ikke beslaget til vægmontering ad, og foretag ikke ændringer af det.

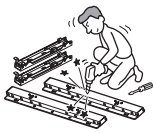

Hvis du gør det, kan beslaget til vægmontering falde ned og forårsage personskade eller materiel skade.

Monter ikke andet udstyr end det specificerede produkt.

Dette beslag til vægmontering er udviklet til kun at bruges sammen med det specificerede produkt. Hvis du monterer andet udstyr end det specificerede, kan det falde ned eller gå i stykker og forårsage personskade eller materiel skade.

Dæk ikke tv'ets ventilationshuller til.

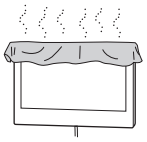

Hvis du tildækker ventilationshullerne (med en klud eller lignende), kan der akkumuleres varme indeni, og der kan opstå brand.

Monter ikke nogen anden belastning end tv'et på beslaget til vægmontering.

Hvis du gør det, kan tv'et falde ned og forårsage personskade eller materiel skade.

Læn dig ikke ind over tv'et, og hæng ikke i produktet.

Læn dig ikke ind over tv'et, og hæng ikke i produktet, da det kan falde ned og forårsage alvorlige personskader.

Udsæt ikke tv'et for regn eller fugt.

Det kan forårsage brand eller elektrisk stød.

Placer aldrig tv'et i varme, fugtige eller meget støvede omgivelser, eller på et sted, hvor tv'et udsættes for mekaniske vibrationer.

Det kan forårsage brand eller elektrisk stød.

Hold brandfarlige genstande eller åben ild (f.eks. stearinlys) væk fra tv'et.

Hold brandfarlige genstande eller åben ild (f.eks. stearinlys) væk fra tv'et for at undgå brand.

FORSIGTIG

Hvis følgende forholdsregler ikke overholdes, kan der opstå materiel skade eller personskade.

Monter ikke beslaget til vægmontering på flader, hvor tv'ets hjørner eller sider stikker frem.

Monter ikke beslaget til vægmontering på flader, f.eks. en søjle, hvor tv'ets hjørner eller sider stikker frem. Hvis en person eller genstand støder mod et af tv'ets hjørner eller sider, kan det forårsage personskade eller materiel skade.

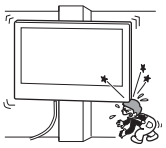

Håndter produktet forsigtigt under rengøring og vedligeholdelse.

Tryk ikke hårdt ned på tv'et. Hvis du gør det, kan tv'et falde ned og forårsage personskade eller materiel skade.

Monter ikke tv'et over eller under et airconditionanlæg.

Hvis tv'et udsættes for vandlækager eller luftstrømme fra et airconditionanlæg i længere tid ad gangen, kan det forårsage brand, elektrisk stød eller en funktionsfejl i tv'et.

Forholdsregler

- Hvis du bruger tv'et monteret på vægbeslaget gennem længere tid, kan væggen bag ved eller oven over tv'et blive misfarvet, eller tapetet kan løsne sig, afhængigt af det materiale, væggen er lavet af.
- Hvis beslaget til vægmontering fjernes efter montering på væggen, bliver skruehullerne tilbage.
- Hvis du har ført 300-ohm tilslutningskabler ind bag væggen, anbefaler vi, at du udskifter dem med 75-ohm koaksialkabler. Hvis det er nødvendigt at bruge 300-ohm tilslutningskabler, skal du sikre, at der er tilstrækkelig med plads mellem tv'et og tilslutningskablerne bag væggen, før du monterer. Kontakt en autoriseret person vedrørende et passende monteringssted (uden radiostøj osv.), før der monteres.

Montering af beslaget til vægmontering

Til Sony-forhandlere

ADVARSEL

Til kunder

Installation af dette produkt kræver visse forudsætninger. Monteringen skal udføres af en Sony-forhandler eller autoriseret person under hensyntagen til sikkerheden.

Til Sony-forhandlere

Følgende anvisninger er kun til Sony-forhandlere. Sørg for at læse ovennævnte sikkerhedsforskrifter grundigt, og vær særlig opmærksom på sikkerheden under montering, vedligeholdelse, kontrol og reparation af dette produkt.

Sørg for at montere beslaget til vægmontering sikkert på væggen, idet du følger instruktionerne i denne brugervejledning.

Hvis en skrue sidder løst eller falder ud, kan vægmonteringsbeslaget falde og forårsage personskade eller tingsskade. Sørg for at bruge de korrekte skruer til vægmaterialet, og fastgør enheden sikkert ved hjælp af fire eller flere skruer, der er 8 mm i diameteren (eller tilsvarende skruer).

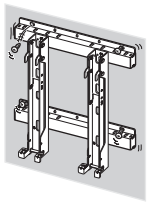

Sørg for at bruge de medfølgende skruer og tilhørende dele korrekt, idet du følger instruktionerne i denne brugervejledning. Hvis du bruger erstatningsdele, kan tv'et falde ned og forårsage personskade eller blive beskadiget.

Sørg for at samle beslaget korrekt, idet du følger den procedure, der er forklaret i denne brugervejledning.

Hvis nogle af skruerne er løse eller falder ud, kan tv'et falde ned og forårsage personskade eller blive beskadiget.

Sørg for at stramme skruerne tilstrækkeligt på den angivne position.

Hvis du ikke gør det, kan tv'et falde ned og forårsage personskade eller blive beskadiget.

Undgå omhyggeligt at udsætte tv'et for stød under monteringen.

Hvis tv'et udsættes for stød, kan produktet falde ned eller gå i stykker. Dette kan forårsage personskade.

Sørg for at montere tv'et på en væg, der er både lodret og plan.

Hvis du ikke gør det, kan tv'et falde ned og forårsage personskade.

Sørg for at sikre kablerne forsvarligt efter korrekt montering af tv'et.

Hvis mennesker eller genstande bliver viklet ind i kablerne, kan det forårsage personskade eller beskadigelse af tv'et.

Sørg for, at netledningen eller tilslutningskablet ikke bliver klemt.

Hvis netledningen eller tilslutningskablet er klemt mellem enheden og væggen eller bøjes eller snos med magt, kan ledningstrådene blive blotlagt og forårsage kortslutning eller strømafbrydelse. Det kan forårsage brand eller elektrisk stød.

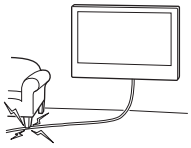

Undgå at beskadige hænderne eller fingrene under monteringen.

Undgå at beskadige hænderne eller fingrene under monteringen af beslaget til vægmontering eller tv'et.

De skruer, der skal bruges til at fastgøre beslaget til væggen, medfølger ikke.

Brug skruer, der egner sig til det materiale, væggen er lavet af, når beslaget til vægmontering monteres.

Download instruktioner om montering af beslag til vægmontering på dit tv fra SONYs hjemmeside.

Før montering

Hvis du vil installere et tv, der ikke er angivet på side 2, skal du læse dets betjeningsvejledning eller den medfølgende folder.

Trin 1: Kontrol af de dele, der kræves til monteringen

1 **Find fire eller flere skruer, der er 8 mm i diameteren, eller lignende skruer frem (medfølger ikke) samt en skruetrækker. Vælg skruer, der passer til vægmaterialet.**

2 **Åbn emballagen og kontroller, at følgende dele findes i æsken.**

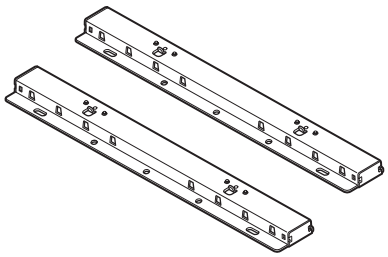

Grundbeslag (2)

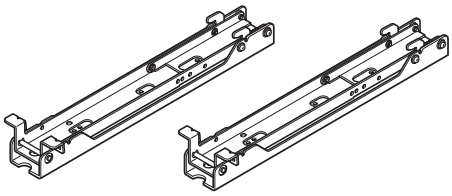

Monteringskrog (2)

Skrue (+PSW6 × 16) (4)

Skrue (+BVST4 × 12) (6)

Sekskantskrue (1)

Trin 2: Beslutning om monteringssted

1 Bestem dig til monteringsstedet ud fra måletabellen til tv-montering på side 12.

Tegningen nedenfor viser, hvor stor afstand der skal være mellem tv'et og loftet og fremspringende dele af væggen.

Enhed: mm

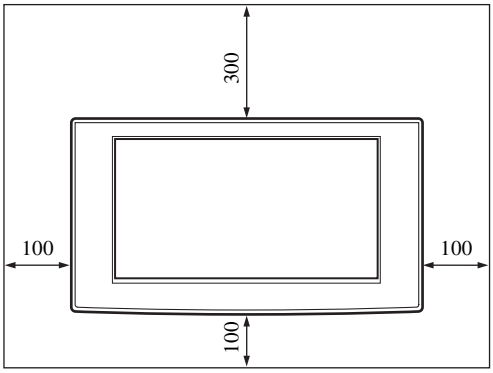

Monter aldrig tv'et som vist herunder:

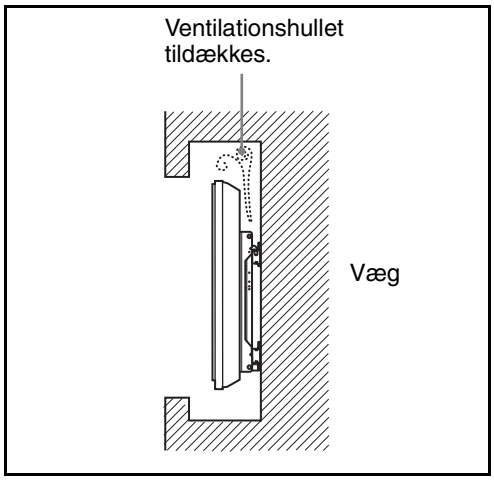

Bemærk

Hvis du har tænkt dig at placere kablerne i væggen, skal du lave et hul til indføring af kablerne i væggen, før monteringen påbegyndes.

2 Se måletabellen for montering på væggen på side 13 for at finde ud af, hvor skruerne til grundbeslaget skal skrues i.

ADVARSEL

Den væg, som tv'et monteres på, skal kunne klare en vægt, som er minimum **fire gange** større end tv'ets (find oplysninger om vægt i tv'ets betjeningsvejledning.).
Bestem styrken af den væg, som tv'et skal monteres på. Sørg for, at væggen er tilstrækkeligt forstærket, hvis det er nødvendigt.

Trin 3: Montering af grundbeslaget på væggen

1 Fastgør grundbeslaget til væggen ved hjælp af fire eller flere skruer, som er 8 mm i diameter, eller tilsvarende (medfølger ikke).

❶ Bestem skruehullerne (d, h) til fastgørelse af monteringskrogen til grundbeslaget. Skru dem herefter fast ved hjælp af de medfølgende skruer (+BVST4 × 12).

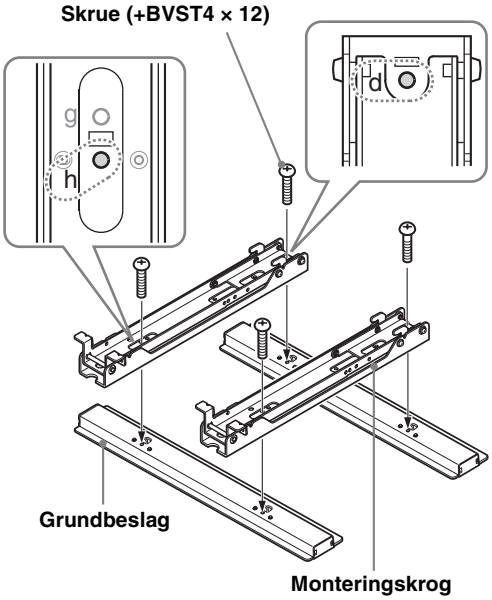

❷ Fastgør grundbeslaget og monteringskrogen på væggen ved hjælp af fire eller flere skruer, der er 8 mm i diameteren eller lignende skruer (medfølger ikke).

Vælg fire skruehuller med det ●-mærke, som er vist i diagrammet herunder, og stram skruerne til, så de ikke løsnes.

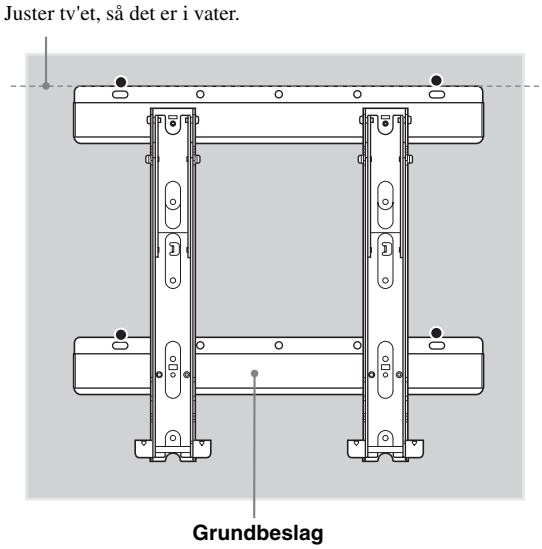

❸ Fjern skruerne, som blev fastgjort i trinnet ❶, og afmonter monteringskrogen fra grundbeslaget.

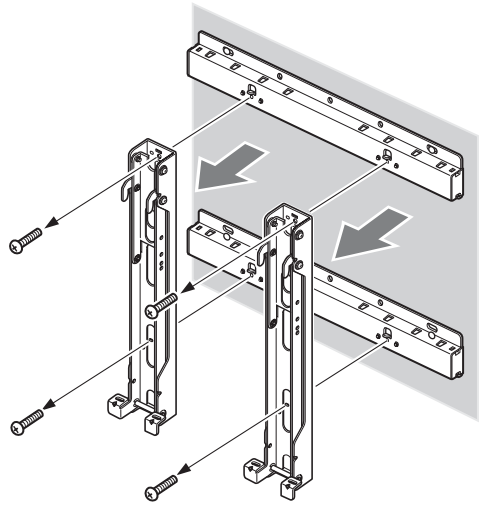

FORSIGTIG

Pas på ikke at tabe monteringskrogen, når du fjerner skuerne fra den.

ADVARSEL

- Skruerne, der kræves til denne anvisning, medfølger ikke. Vælg skruer, der passer til væggens materiale og styrke.
- Hvis grundbeslaget ikke kan fastgøres tilstrækkeligt, skal du bruge flere skruer.
- Kontroller, at grundbeslaget er fastgjort tilstrækkeligt til væggen.

Trin 4: Forberedelse til montering af tv'et

Hvis du vil installere et tv, der ikke er angivet på side 2, skal du læse dets betjeningsvejledning eller den medfølgende folder.

1 Fjern skruerne fra bagsiden af tv'et. Fjern derefter tv-foden fra tv'et.

Placer tv'et med skærmsiden nedad på et blødt underlag på en stabil overflade.

Til følgende tv-brugere:
KDL-46/40D30xx *, KDL-46/40D28xx *, KDL-46/40D27xx *, KDL-40D26xx *, KDL-46/40T30xx *, KDL-40T28xx *, KDL-40T26xx *, KDL-46/40S30xx *, KDL-40S28xx *, KDL-40SL130, KLV-46/40V300A

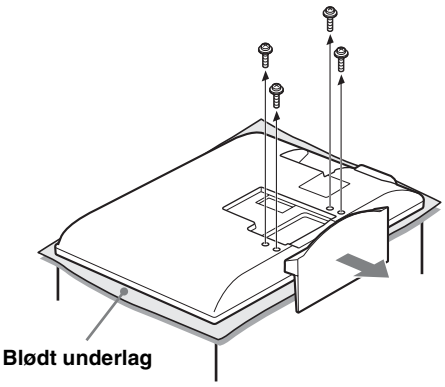

Til følgende tv-brugere:
KDL-32D30xx *, KDL-32D28xx *, KDL-32D27xx *, KDL-32D26xx *, KDL-32T30xx *, KDL-32T28xx *, KDL-32T26xx *, KDL-32S30xx *, KDL-32S28xx *, KDL-32XBR4, KDL-32SL130, KLV-32V300A

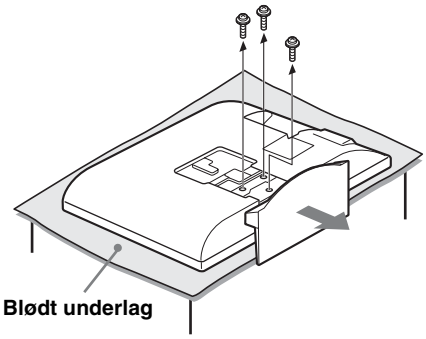

* "xx" i modelnavnene angiver tal og/eller tegn for den enkelte model.

Bemærk

- Når foden tages af tv'et, skal skærmen lægges med fronten ned på et stabilt område, som er større end tv'et.
- Brug noget blødt stof som underlag for at undgå at beskadige overfladen af LCD-skærmen.

FORSIGTIG

- Hvis tv'ets overflade udsættes for tryk eller stød, kan LCD-skærmen gå i stykker eller blive beskadiget.
- Læg skærmen med fronten ned på et stabilt og plant niveau, så foden hænger ud over områdets kant. Hvis skærmfronten og basen af foden er på samme niveau, vil det forårsage ustabile arbejdsbetingelser og kan beskadige fjernsynet.
- Når foden fjernes fra tv'et, skal der holdes godt fast i foden med begge hænder.

Hvis der bruges en elektrisk skruetrækker, skal drejningsmomentet indstilles til ca. 2 N·m {20 kgf·cm}. Løft ikke monteringskrogen, før skruerne (to skruer til henholdsvis venstre og højre) er skruet fast. Dette kan ødelægge monteringskrogen eller tv-kabinettet.

2 Bestem skruernes placering ud fra diagrammet/tabellen til placering af krog og skruer på side 13, og fastgør monteringskrogen bag på tv'et.

❶ Fastgør midlertidigt monteringskrogen bag på tv'et ved hjælp af de fire medfølgende skruer (+PSW6 × 16).
❷ Sørg for, at begge skruer er skruet stramt til med ensartet drejningsmoment bag på tv'et.

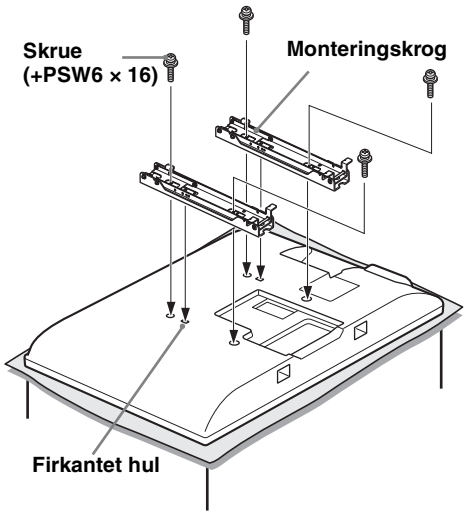

Tilpas tappen bag på monteringskrogen til det firkantede hul bag på fjernsynet som vist i nedenstående illustration.

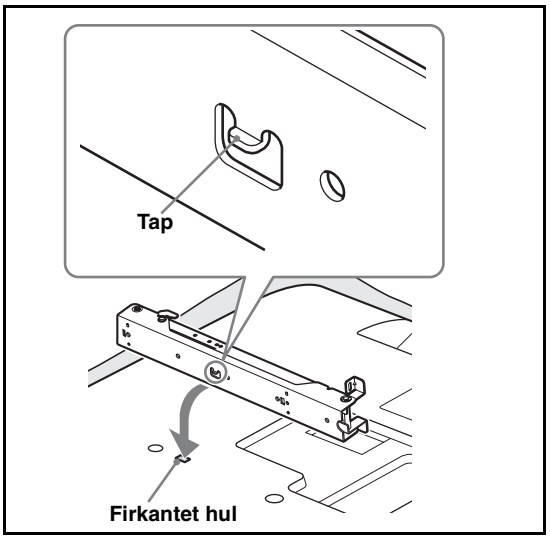

Bemærk

Monteringskrogene må kun fastgøres med de medfølgende skruer (+PSW6 × 16).

3 Juster monteringskrogens vinkel ved hjælp af den medfølgende sekskantsskrue.

Når tv'et monteres parallelt med væggen (0 grader), er det ikke nødvendigt at indstille vinklen af monteringskrogen (fremgangsmåde ❶ og ❷ herunder). Sørg for, at hver enkelt armbase Ⓧ er skruet godt fast.

❶ Fjern de to skruer fra armbeslaget Ⓧ på monteringskrogen. Vælg de huller, som hører til den ønskede vinkel (5, 10, 15 eller 20 grader).
❷ Juster vinklerne på top- Ⓨ og bund Ⓩ-armen, så den passer til det tiihørende hul, og fastgør hver enkelt arm helt ved hjælp af de to skruer, som blev fjernet i det forrige trin ❶.

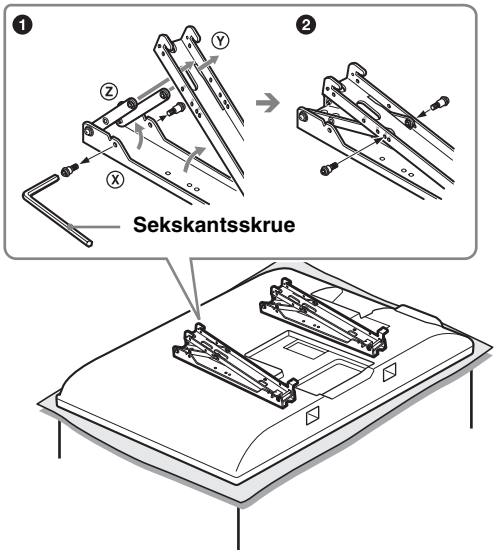

Bemærk

- Sørg for, at højre og venstre arm er indstillet med samme vinkel.
- Kontroller, at de to armbeslag er skruet godt i.

FORSIGTIG

Pas på, du ikke klemmer fingrene, når monteringskrogens vinkel indstilles.

Bemærkning til justeringsvinklerne

- Når der monteres andre tv end dem, der er angivet på side 2 (afhængigt af modellens størrelse og mål, osv.), er armbeslagenes justeringsvinkler (0, 5, 10, 15, 20 grader) begrænsede.
- Yderligere oplysninger om armbeslagenes mulige justeringsvinkler, når der monteres andre tv-modeller end dem, der er angivet på side 2, findes i deres betjeningsvejledning eller den medfølgende folder.

Trin 5: Montering af tv'et på væggen

Hvis du vil installere et tv, der ikke er angivet på side 2, skal du læse dets betjeningsvejledning eller den medfølgende folder.

ADVARSEL

Du må ikke tilslutte strøm, før tv'et eller skærmen er monteret. Hvis netledningen kommer i klemme under eller mellem dele af udstyret, kan der opstå en kortslutning, eller du kan få elektrisk stød.
Pas på, du ikke falder over netledningen, tv'et eller skærmen og kommer til skade.

1 Slut netledningen og tv'ets medfølende tilslutningskabler til tv'et.

Slut netledning og en eller flere forbindelsesledninger til stikkene bag på tv'et. Yderligere oplysninger om tilslutning af netledningen og tilslutningskablerne findes i den betjeningsvejledning, der fulgte med tv'et.

Bemærk

- Du kan ikke slutte kablerne til tv'et, når det er installeret på grundbeslaget.
- Lad en autoriseret person trække kablerne i væggen.

2 Monter tv'et på grundbeslaget.

❶ Bestem hullerne til grundbeslaget ud fra diagrammet/tabellen til placering af krog og skruer på side 13, som skal bruges til at placere de øverste kroge i grundbeslaget i.

❷ Hold godt fast i tv'et med begge hænder, og juster det forsigtigt i forhold til væggen.

ADVARSEL

Sørg for, at der er mindst to personer til at bære tv'et.

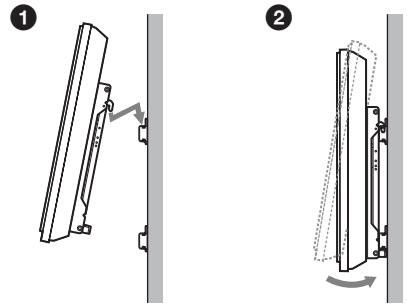

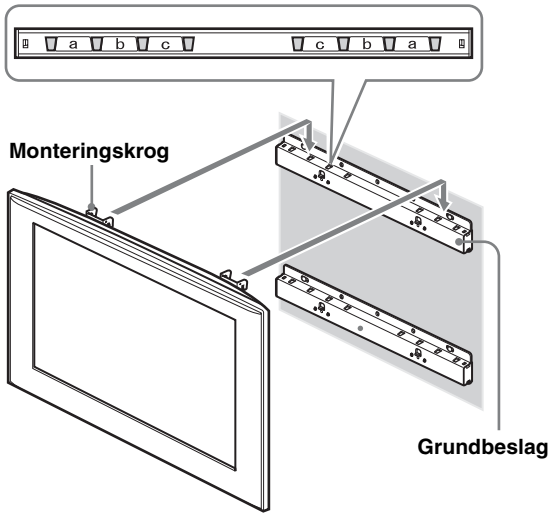

3 Fastgør tv'et og grundbeslaget godt ved hjælp af de to medfølgende skruer (+BVST4 × 12).

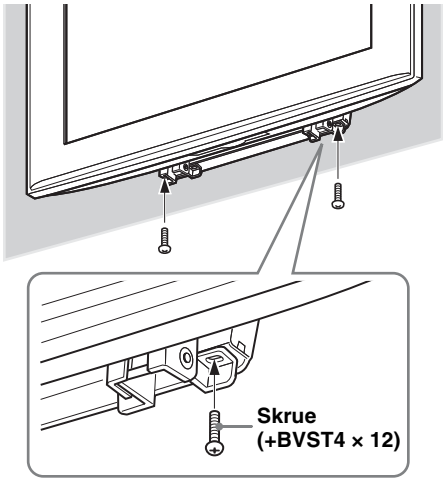

Bemærk

Hvis der bruges en elektrisk skruetrækker, skal drejningsmomentet indstilles til ca. 1,5 N·m {15 kgf·cm}.

ADVARSEL

Sørg for, at både den højre og venstre sikringsskrue spændes godt fast. Hvis du ikke gør det, kan tv'et falde ned, når der skubbes opad, og forårsage personskade.

Kontroller, at monteringen er gennemført

Kontroller følgende punkter.

- Monteringskrogens kroge placeres solidt i grundbeslagets huller.
- Ledningen og kablet er ikke snoet eller klemt.
- De to skruer, som fastgør monteringskrogen og grundbeslaget, strammes godt.

ADVARSEL

Juster ikke på monteringskrogens vinkel, når tv'et er monteret på væggen, og sørg for at montere det helt fast. Hvis der justeres på monteringskrogen, kan produktet falde ned og forårsage personskade eller tingsskade. Ukorrekt placering af netledningen o. lign. kan forårsage brand eller elektrisk stød i tilfælde af en kortslutning. Kontroller, at monteringen er sikker.

Når tv'et skal tages ned

Til Sony-forhandlere

1 Tag netledningen ud af stikkontakten.

2 Fjern de to skruer, som fastgør tv'et og grundbeslaget. (Se skruernes placering under 3 i trin 5 på side 10.)

3 Sørg for at holde på tv'et og skyde det opad for at fjerne tv'et.

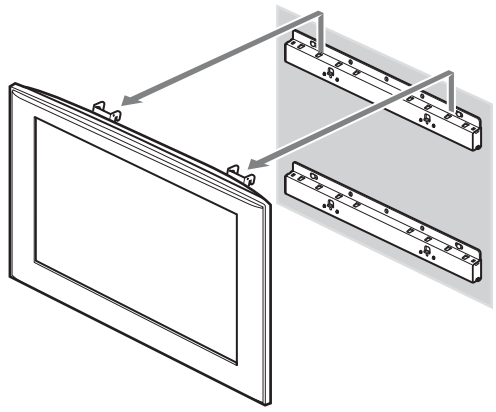

FORSIGTIG

- Vær omhyggelig med, at ledningen og kablerne ikke bliver fanget, når tv'et fjernes.
- Pas på, du ikke kommer til skade med hænder eller fingre, når tv'et fjernes.

ADVARSEL

Sørg for, at der er mindst to personer til at bære tv'et.

Specifikationer

Enhed: mm
Vægt: 4,7 kg

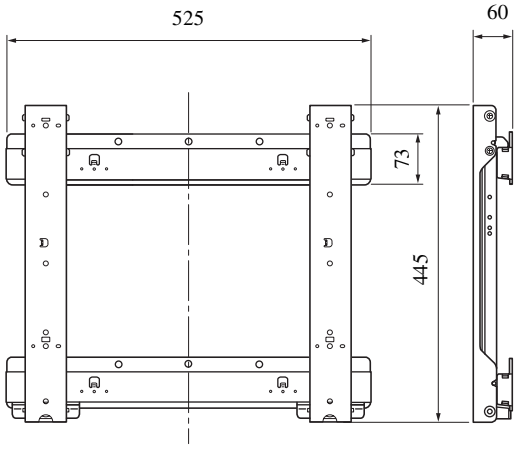

Design og specifikationer kan ændres uden varsel.

Måletabel til tv-montering

Tabellen nedenfor angiver mål på det tv, der skal monteres på dette produkt. Brug denne tabel til at finde den rette placering. Hvis du vil installere et tv, der ikke er angivet herunder, skal du læse dets betjeningsvejledning eller den medfølgende folder.

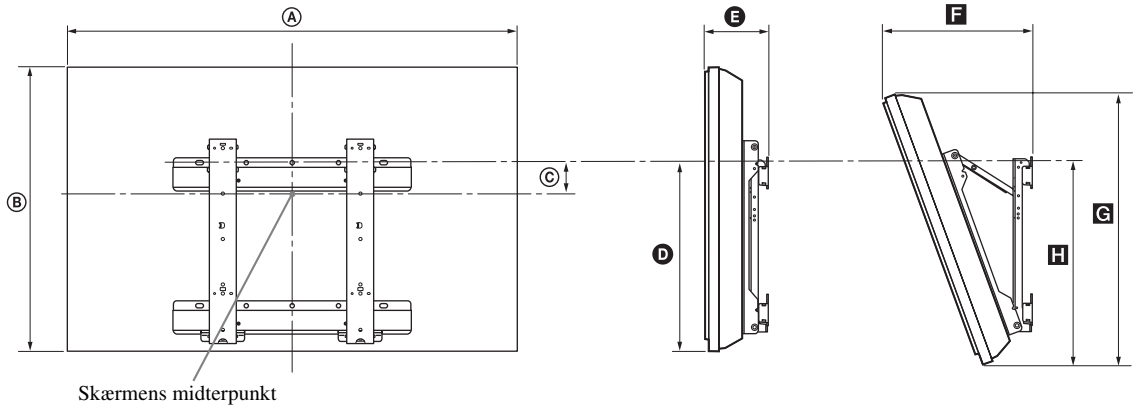

Enhed: mm

Modelnavn	Skærmens mål		Skærmens midtermål	Længde af hver monteringsvinkel				
				Vinkel (0°)		Vinkel (20°)		
	Ⓐ	Ⓑ	Ⓒ	Ⓓ	Ⓔ	F	G	H
KDL-46D30xx */KDL-46D28xx */ KDL-46D27xx */KDL-46T30xx */ KDL-46S30xx */KLV-46V300A	1.114	730	106	505	175	373	705	545
KDL-40D30xx */KDL-40D28xx */ KDL-40D27xx */KDL-40D26xx */ KDL-40T30xx */KDL-40T28xx */ KDL-40T26xx */KDL-40S30xx */ KDL-40S28xx */KDL-40SL130/ KLV-40V300A	981	643	157	505	170	338	622	543
KDL-32D30xx */KDL-32D28xx */ KDL-32D27xx */KDL-32D26xx */ KDL-32T30xx */KDL-32T28xx */ KDL-32T26xx */KDL-32S30xx */ KDL-32S28xx */KDL-32XBR4/ KDL-32SL130/KLV-32V300A	790	530	137	424	160	318	516	464

Nogle modeller vil muligvis ikke kunne fås i visse områder.
Tallene i overstående tabel kan afvige en smule, afhængigt af installationen.

* "xx" i modelnavnene angiver tal og/eller tegn for den enkelte model.

ADVARSEL

Væggen, som tv'et skal monteres på, skal som minimum kunne klare en belastning på fire gange tv'ets vægt.
Se vejledningen til dit tv for at få oplysninger om tv'ets vægt.

Måletabel for montering på væggen

Enhed: mm

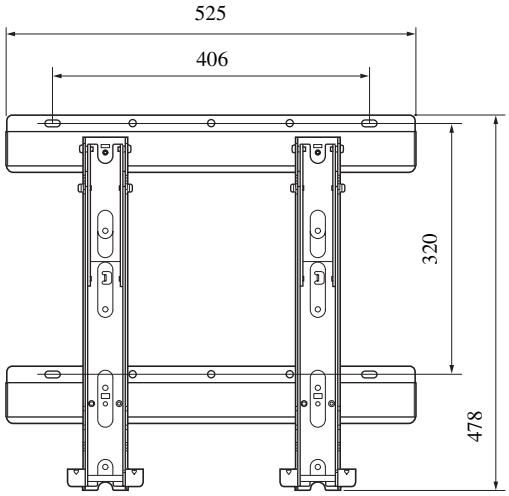

Diagram/tabel til placering af krog og skruer

Modelnavn	Placering af skrue	Placering af krog
KDL-46D30xx */KDL-46D28xx */KDL-46D27xx */KDL-46T30xx */ KDL-46S30xx */KLV-46V300A	e, g	b
KDL-40D30xx */KDL-40D28xx */KDL-40D27xx */KDL-40D26xx */ KDL-40T30xx */KDL-40T28xx */KDL-40T26xx */KDL-40S30xx */ KDL-40S28xx */KDL-40SL130/KLV-40V300A		
KDL-32D30xx */KDL-32D28xx */KDL-32D27xx */KDL-32D26xx */ KDL-32T30xx */KDL-32T28xx */KDL-32T26xx */KDL-32S30xx */ KDL-32S28xx */KDL-32XBR4/KDL-32SL130/KLV-32V300A	f, j	c

Nogle modeller vil muligvis ikke kunne fås i visse områder.

* "xx" i modelnavnene angiver tal og/eller tegn for den enkelte model.

Placering af skrue

Ved montering af monteringskrogen på tv'et.

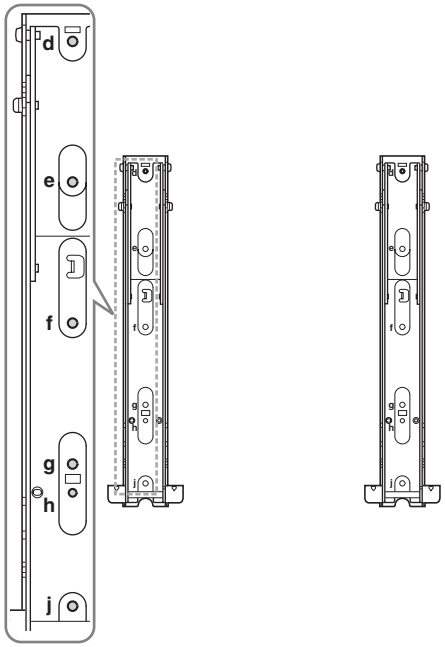

Placering af krog

Ved montering af tv'et på grundbeslaget.

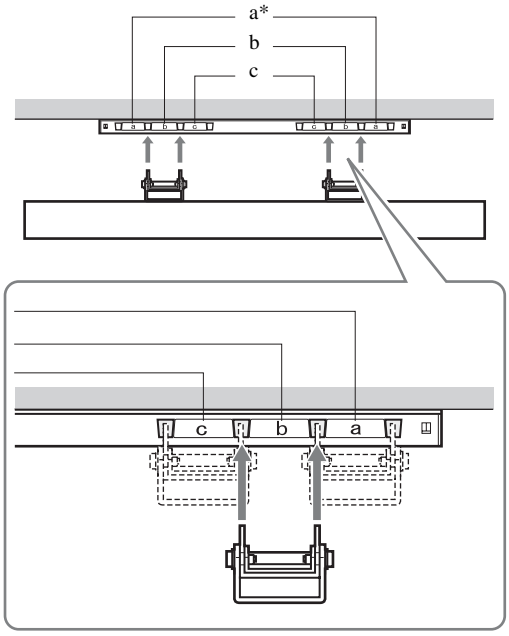

* Placering af krogen "a" kan ikke bruges til modellerne i tabellen ovenfor.

Tack för att du visade oss förtroende genom att välja denna produkt.

För kunder

Installationen av denna produkt kräver att du har tillräckliga kunskaper. Se till att anlita en Sony-återförsäljare eller en behörig montör för att utföra installationen och var särskilt noggrann med säkerheten under installationen. Sony är inte ansvarigt för eventuella person- eller materiella skador som orsakats av felaktig hantering eller felaktig installation, eller av att annat än den specificerade produkten installerats. Dina eventuella lagenliga rättigheter påverkas inte.

VARNING!

Om du inte följer säkerhetsföreskrifterna eller använder produkten på fel sätt kan det leda till brand eller allvarliga personskador.

I den här bruksanvisningen finns instruktioner för hur produkten används samt information om sådant som du bör känna till för att undvika olyckor. Läs den här bruksanvisningen noga och använd produkten enligt instruktionerna. Behåll den här bruksanvisningen för framtida bruk.

För Sony-återförsäljare

Installationen av denna produkt kräver att du har tillräckliga kunskaper. För att du ska kunna göra den här installationen säker måste du ta del av informationen i den här bruksanvisningen. Sony kan inte göras ansvarigt för eventuella skador eller personskador som orsakats av felaktig användning eller felaktig installation. Vänligen ge den här bruksanvisningen till kunden efter utförd installation.

Om säkerhet

Produkter från Sony är utformade med tanke på säkerhet. Om produkterna emellertid används felaktigt kan det leda till allvarliga personskador till följd av brand, elstötar eller av att produkten vält eller fallit ned. Åsidosätt inte säkerheten så förebygger du sådana olyckor.

För kunder i Europa

Den här produkten har tillverkats av, eller på uppdrag av Sony Corporation.

EU-importör: Sony Europe B.V.

Frågor till EU-importören eller frågor som rör produkternas överensstämmelse i Europa skall sändas till tillverkarens auktoriserade representant, Sony Belgium, bijkantoor van Sony Europe B.V., Da Vincilaan 7-D1, 1930 Zaventem, Belgien.

VAR FÖRSIKTIG

Angivna produkter

Följande produkter är föremål för ändring utan föregående meddelande, kan vara slut i lagret eller tagits ur sortimentet.
Vissa modeller säljs dessutom bara i vissa regioner.

LCD-TV i färg	KDL-46D30xx * KDL-46D28xx * KDL-46D27xx * KDL-46T30xx * KDL-46S30xx * KLV-46V300A KDL-40D30xx * KDL-40D28xx * KDL-40D27xx * KDL-40D26xx * KDL-40T30xx * KDL-40T28xx * KDL-40T26xx * KDL-40S30xx * KDL-40S28xx * KDL-40SL130 KLV-40V300A KDL-32D30xx * KDL-32D28xx * KDL-32D27xx * KDL-32D26xx * KDL-32T30xx * KDL-32T28xx * KDL-32T26xx * KDL-32S30xx * KDL-32S28xx * KDL-32XBR4 KDL-32SL130 KLV-32V300A

* I aktuella modellnamn anger ”xx” siffror och/eller tecken som är specifika för varje modell.

Denna produkt har konstruerats för de TV-modeller som anges ovan. Om du vill använda andra TV-apparater bör du först kontrollera deras bruksanvisningar eller den medföljande broschyren, för att se om produkten kan användas.

För kunder

VARNING!

Om följande säkerhetsföreskrifter inte följs kan det leda till allvarliga personskador eller i värsta fall dödsfall som följd av brand eller elskador att produkten välter eller faller ned.

Överlåt installationen till behörig personal och se till att små barn inte befinner sig i närheten när installationen utförs.

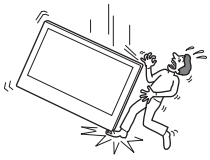

Om väggfästet eller TV-apparaten inte installeras korrekt kan det leda till följande olyckor. Se till att installationen utförs av behörig personal.

- TV-apparaten kan lossna och orsaka allvarliga skador som t ex skrapsår eller ett benbrott.
- Om väggen där väggfästet monteras inte är jämn, stabil och lodrät, kan enheten lossna och orsaka skador på person och/eller egendom. Väggen bör vara stark nog att bära en vikt på minst fyra gånger TV-apparatens vikt. (Se din TV-apparats bruksanvisning för information om dess vikt.)
- Om inte installationen av väggfästet utförs korrekt kan enheten lossna och orsaka skador på person och/eller egendom.

Överlåt flyttning eller nedmontering av TV-apparaten till behörig person.

Om nedmontering och transport av TV-apparaten utförs av obehörig person kan den lossna och orsaka skador på person och/eller egendom. Se till att minst två personer hjälps åt att bära eller montera ned TV-apparaten.

Se upp så att du inte spiller någon typ av vätska på TV-apparaten.

Om TV-apparaten blir våt kan det leda till brand eller elektrisk stöt.

Ta inte bort några skruvar el.dyl. efter det att TV-apparaten har monterats.

Det kan leda till att TV-apparaten lossnar och orsakar skador på person och/eller egendom.

Plocka inte isär eller modifiera väggfästets olika delar.

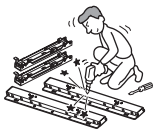

Då kan väggfästet lossna och orsaka skador på person och/eller egendom.

Montera inte några andra enheter än den specificerade produkten.

Detta väggfästet är tillverkat enbart för den angivna produkten. Om du använder det för montering av andra produkter kan det lossna eller gå sönder och orsaka skador på person och egendom.

Täck inte för ventilationshålen på TV-apparaten.

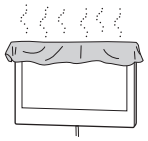

Om du täcker över ventilationshålet (med tyg eller liknande) kan enheten överhettas och orsaka brand.

Utsätt inte väggfästet för någon annan belastning än den från TV-apparaten.

Det kan leda till att TV-apparaten lossnar och orsakar skador på person och/eller egendom.

Luta dig inte mot eller häng i TV-apparaten.

Luta dig inte mot eller häng i TV-apparaten eftersom du då riskerar att få den över dig med allvarliga personskador som följd.

Utsätt inte TV-apparaten för regn eller fukt.

Det kan leda till brand eller elektrisk stöt.

Placera aldrig TV-apparaten i varma eller fuktiga miljöer eller där det är väldigt dammigt och placera den inte heller där den utsätts för mekaniska vibrationer.

Det kan leda till brand eller elektrisk stöt.

Håll brandfarliga föremål och öppna lågor (t.ex. stearinljus) borta från TV-apparaten.

Du förebygger brand genom att hålla brandfarliga föremål och öppen eld (t.ex. stearinljus) borta från TV-apparaten.

VAR FÖRSIKTIG

Om du inte följer följande säkerhetsföreskrifter finns det risk för personskador eller skador på egendom.

Installera inte väggfästet på en vägg där TV-apparatens hörn eller sidor sticker ut från väggen.

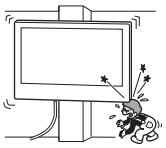

Installera inte väggfästet på ytor, t.ex. en pelare, där TV-apparatens hörn eller sidor sticker ut från underlaget. Om en person eller något föremål råkar slå emot utskjutande delar av TV-apparaten kan det orsaka skador på person och/eller egendom.

Hantera enheten försiktigt när du rengör den eller utför underhåll.

Tyng inte onödigt mycket på TV-apparatens översida. Det kan leda till att TV-apparaten lossnar och orsakar skador på person och/eller egendom.

Installera inte TV-apparaten över eller under en luftkonditioneringsanläggning.

Om TV-apparaten utsätts för vattenläckor eller luftflödet från en luftkonditionering under en längre tid finns det risk för brand, elektriska stötar eller funktionsstörningar hos TV-apparaten.

Försiktighetsåtgärder

- Om du använder TV-apparaten monterad på väggfästet under en längre tid, finns det risk att väggen ovanför eller bakom TV-apparaten missfärgas eller att tapeten lossnar, beroende på väggmaterialet.
- Om du tar bort väggfästet från väggen efter installationen finns skruvhålen kvar i väggen.
- Om du har dragit matarkablar på 300 ohm i väggen rekommenderas du att byta ut dem mot en koaxialkabel på 75 ohm. Om du måste använda matarkablar på 300 ohm måste du se till att det finns tillräckligt utrymme mellan TV-apparaten och matarkablarna i väggen innan du utför installationen. Kontakta den behöriga montör som du tänker anlita och rådgör om en passande monteringsyta (fri från radiostörningar och liknande) innan installationen påbörjas.

Installera väggfästet

För Sony-återförsäljare

VARNING

Till kunder

Installationen av denna produkt kräver att du har tillräckliga kunskaper. Se till att anlita en Sony-återförsäljare eller en behörig montör för att utföra installationen och var särskilt noggrann med säkerheten under installationen.

För Sony-återförsäljare

Följande instruktioner gäller bara för Sony-återförsäljare. Läs ovanstående säkerhetsföreskrifter noga och släpp aldrig tanken på säkerheten, vare sig under installation, underhåll eller kontroll av den här produkten.

Följ instruktionerna i den här bruksanvisningen noga så att monteringen av väggfästet uppfyller säkerhetskraven.

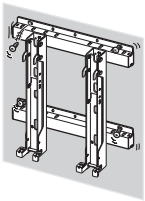

Om någon av skruvarna sitter löst eller lossnar helt kan väggfästet lossna och orsaka skador på person och/eller egendom. Se till att du använder rätt skruv för väggmaterialet och skruva fast enheten ordentligt med fyra eller fler 8 mm-skruvar (eller motsvarande).

Följ anvisningarna i den här bruksanvisningen så att de medföljande skruvarna och monteringsdetaljerna blir använda på rätt sätt. Om du använder andra monteringsdetaljer än de som följer med, kan TV-apparaten lossna och orsaka personskador eller skador på TV-apparaten.

Se till att fästet monteras ihop korrekt enligt instruktionerna i bruksanvisningen.

Om någon av skruvarna sitter löst eller lossnat helt, kan TV-apparaten lossna och orsaka personskador eller skador på TV-apparaten.

Fäst och dra åt skruvarna på den plats där de är avsedda att sitta.

Om detta inte sker kan TV-apparaten lossna och orsaka personskador eller skador på TV-apparaten.

Utsätt inte TV-apparaten för stötar under installationen.

Om TV-apparaten utsätts för stötar kan den välta eller gå sönder. Det kan orsaka personskador.

Väggen där TV-apparaten placeras ska vara slät och lodrät.

Annars kan TV-apparaten lossna och orsaka personskador.

När TV-apparaten har installerats på rätt sätt fäster du kablarna ordentligt.

Om personer eller föremål trasslar in sig i kablarna kan det orsaka personskador eller skador på TV-apparaten.

Se till att inte nätkabeln eller anslutningskabeln kommer i kläm.

Om nätkabeln eller anslutningskabeln kläms mellan enheten och väggen, eller böjs och vrids med våld, kan de inre ledarna i kablarna friläggas vilket kan leda till kortslutning eller strömavbrott. Det kan i sin tur leda till brand eller elektrisk stöt.

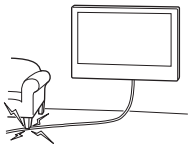

Se upp så att du inte skadar händer eller fingrar när du utför installationen.

Var försiktig när du arbetar så att du inte skadar händer eller fingrar när du installerar väggfästet eller TV-apparaten.

Skruvarna som behövs för att skruva fast väggfästet på väggen medföljer ej.

Skruva fast väggfästet med skruvar som är avpassade efter väggmaterialet och väggens struktur.

Ladda ner information från SONY:s webbplats för att få instruktioner om montering av väggfästet till din TV.

Före installationen

Om du avser att montera en TV som inte finns angiven på sidan 2, ska du noga kontrollera den bruksanvisning som medföljde din TV, eller den medföljande broschyren.

Steg 1: Kontrollera de delar som krävs för installationen

1 **Ta fram fyra eller fler 8 mm-skruvar eller motsvarande (medföljer ej) och en skruvmejsel. Välj skruvar som är lämpliga för väggmaterialet.**

2 **Öppna förpackningen och kontrollera att alla nedanstående delar finns med.**

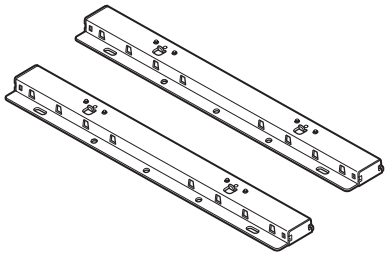

Monteringsplatta (2)

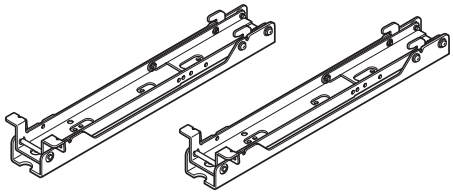

Monteringsfäste (2)

Skruv (+PSW6 × 16) (4)

Skruv (+BVST4 × 12) (6)

Sexkantsnyckel (1)

Steg 2: Välja monteringsplats

1 Se Måttabell för TV-installation på sidan 12 för val av monteringsplats.

Se till att det finns ett tillräckligt stort mellanrum mellan TV-apparaten och taket och utskjutande delar av väggen enligt nedan.

Enhet: mm

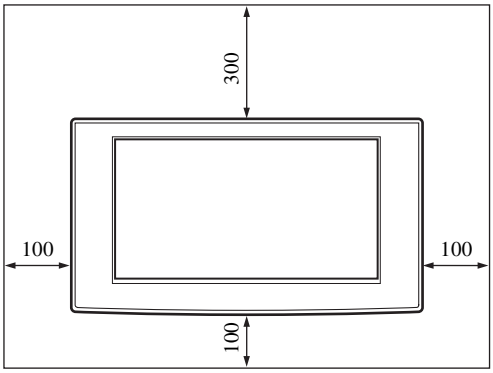

Installera aldrig TV-apparaten som i bilden nedan:

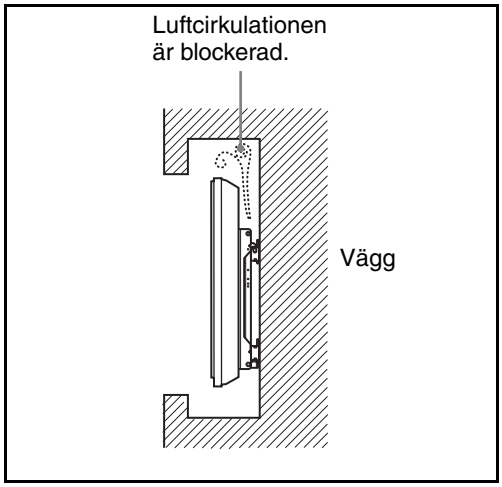

Obs!

Om du avser att dra kablarna i väggen ska ett hål för detta borras i väggen innan installationen påbörjas.

2 Bestäm var skruvarna för montering av Monteringsplattan ska placeras med hjälp av måttschemat för väggmontering på sidan 13.

VARNING!

Den vägg som TV-apparaten ska monteras på måste vara stark nog att bära en vikt på minst **fyra gånger** TV-apparatens vikt (se din TV-apparats bruksanvisning för information om dess vikt). Försäkra dig om att väggen där TV-apparaten skall monteras är tillräckligt stark. Förstärk väggen ordentligt om så behövs.

Steg 3: Fästa monteringsplattan på väggen

1 Säkra basfästet mot väggen med minst fyra 8 mm-skruvar eller motsvarande (medföljer ej).

❶ Avgör vilka skruvhål (d, h) som skall användas för montering av monteringsfästet på basplattan. Skruva sedan i medföljande skruvar ordentligt (+BVST4 × 12).

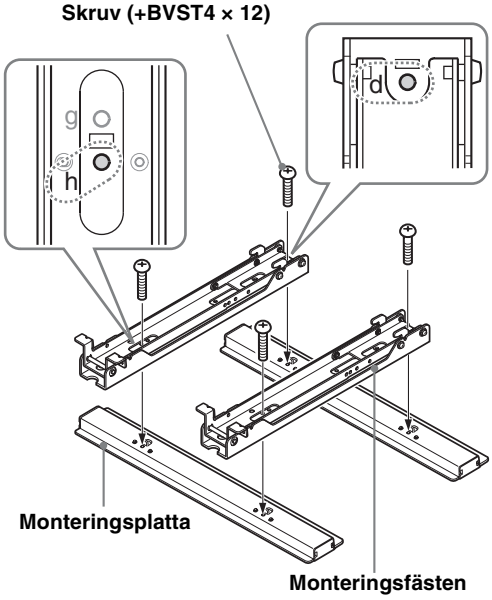

❷ Fäst bottenkonsolen och monteringsfästet i väggen med fyra eller fler 8 mm-skruvar eller liknande (medföljer ej).

Välj fyra skruvhål med samma märkning som i bilden nedan ● och dra åt dem ordentligt så att de inte lossnar.

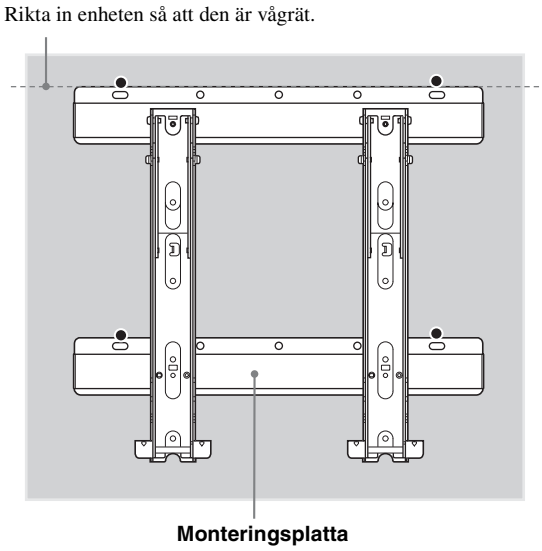

❸ Skruva ur skruvarna som monterades i steg ❶ och ta bort monteringsfästet från basplattan.

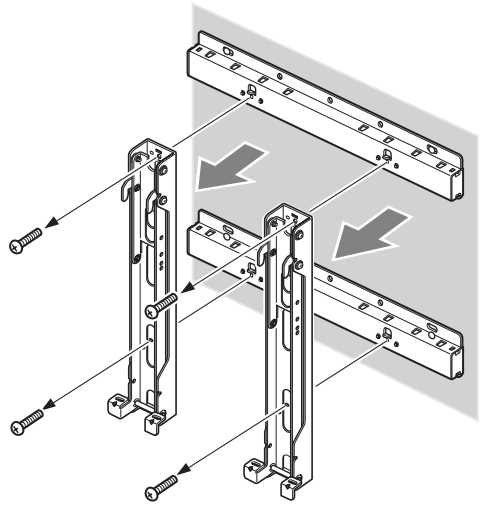

VAR FÖRSIKTIG

Var försiktig så att du inte tappar monteringsfästet när skruvarna avlägsnas.

VARNING!

- Skruvarna som ska användas i detta steg medföljer ej. Välj skruvar som är lämpliga för materialet och väggstrukturen.
- Om monteringsplattan inte kan fästas tillräckligt bra ska fler skruvar användas.
- Var noga med att kontrollera att monteringsplattan sitter fast ordentligt i väggen.

Steg 4: Förberedelser för för TV-installationen

Om du avser att montera en TV som inte finns angiven på sidan 2, ska du noga kontrollera den bruksanvisning som medföljde din TV, eller den medföljande broschyren.

1 Lossa skruvarna på TV-apparatens baksida. Ta bort bordsstativet från TV-apparaten.

Placera TV-apparaten med skärmen vänd nedåt på en stadig arbetsyta som täcks med en mjuk duk.

För användare av följande TV-apparater:
KDL-46/40D30xx *, KDL-46/40D28xx *, KDL-46/40D27xx *, KDL-40D26xx *, KDL-46/40T30xx *, KDL-40T28xx *, KDL-40T26xx *, KDL-46/40S30xx *, KDL-40S28xx *, KDL-40SL130, KLV-46/40V300A

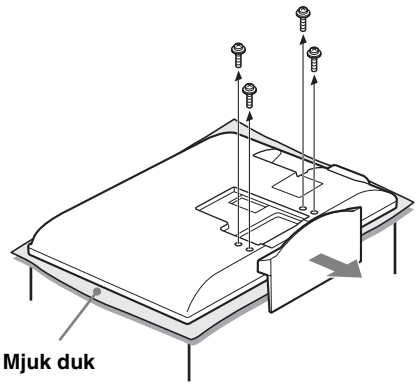

För användare av följande TV-apparater:
KDL-32D30xx *, KDL-32D28xx *, KDL-32D27xx *, KDL-32D26xx *, KDL-32T30xx *, KDL-32T28xx *, KDL-32T26xx *, KDL-32S30xx *, KDL-32S28xx *, KDL-32XBR4, KDL-32SL130, KLV-32V300A

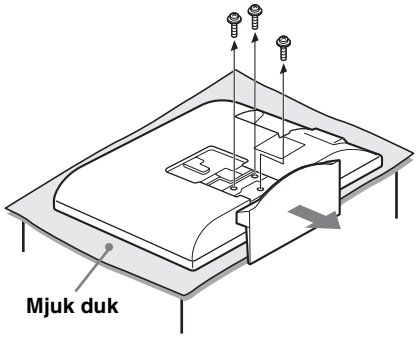

* I aktuella modellnamn anger ”xx” siffror och/eller tecken som är specifika för varje modell.

Obs!

- Lägg bildskärmen nedåt på en stabil arbetsyta som är större än TV-apparaten när du avlägsnar bordsstativet från TV-apparaten.
- Placera en mjuk duk på arbetsytan så att inte LCD-skärmens yta skadas.

VAR FÖRSIKTIG

- Det kan hända att LCD-skärmen går sönder eller skadas om TV-apparatens yta utsätts för tryck eller stötar.
- Lägg skärmen vänd nedåt på en stabil och jämn yta med bordsstativet hängande över ytans kant. Om skärmen och bordsstativets basplatta är på samma yta skapas ostabila arbetsförhållanden och TV:n kan skadas.
- När bordsstativet lossas från TV:n ska du hålla i det med båda händerna.

Om du använder en elektrisk skruvdragare ställer du vridmomentet på ungefär 2 N·m {20 kgf·cm}.
Lyft inte monteringskroken innan skruvarna (två skruvar vardera för vänster/höger) har skruvats fast. Detta kan störa monteringsfästet eller TV-chassiet.

2 Fastställ med hjälp av diagrammet/tabellen för skruv- och krokplatser på sidan 13 skruvarna plats och säkra monteringskroken på TV:ns baksida.

❶ Säkra monteringskroken tillfälligt i TV:ns baksida med hjälp av de fyra medföljande skruvarna (+PSW6 × 16).
❷ Se till att båda skruvarna dras åt ordentligt med samma moment på TV:ns baksida.

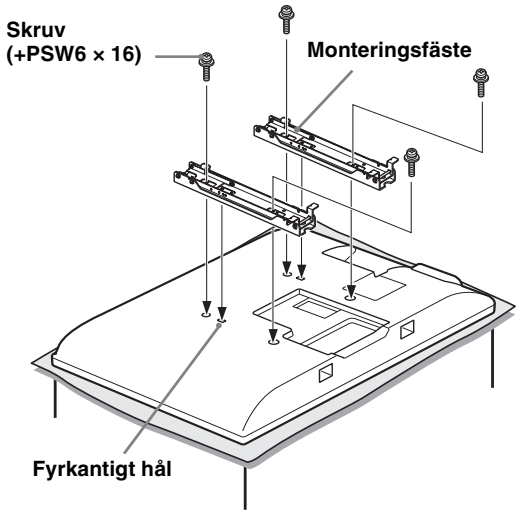

Passa in fliken på monteringsfästets baksida med det fyrkantiga hålet på TV:ns baksida precis som på bilden nedan.

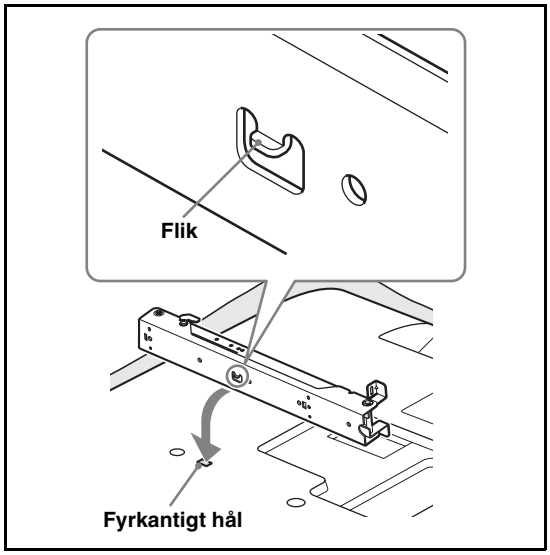

Obs!

Se till att inga andra skruvar än de medföljande (+PSW6 × 16) används när monteringsfästet ska fästas.

3 Justera monteringsfästets vinkel med hjälp av medföljande sexkantsnyckel.

Om TV-apparaten monteras parallellt med väggen (0 graders lutning) behöver inte monteringsfästets vinkel (rutinerna ❶ och ❷ nedan) justeras. Se till att respektive armstöd Ⓧ är ordentligt infäst.

❶ Ta bort de två skruvarna från monteringsfästets armstöd Ⓧ. Välj skruvhål efter önskad vinkel (5, 10, 15 eller 20 grader).
❷ Justera vinkeln för det övre Ⓨ och undre Ⓩ armstödet för att passa motsvarande hål och skruva sedan fast respektive armstöd med hjälp av de två skruvarna du avlägsnade i föregående steg ❶.

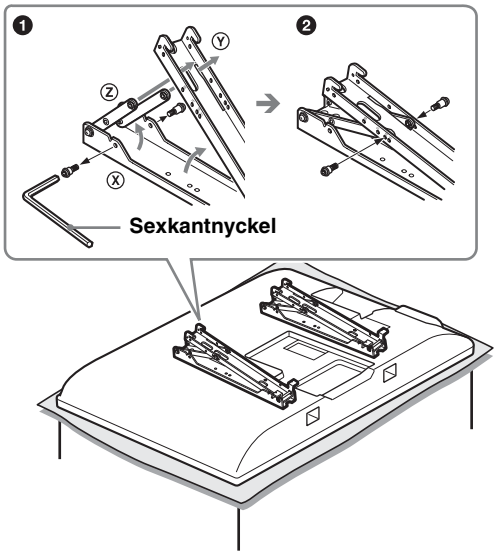

Obs!

- Se till att både höger och vänster arm får samma vinkel.
- Se till att båda armstöden är ordentligt fastskruvade.

VAR FÖRSIKTIG

Se till att du inte klämmer fingrarna när du justerar vinkeln på monteringsfästet.

Att notera om justeringsvinklar

- När andra TV-modeller än de som anges på sidan 2 installeras (beroende på modellens storlek och mått etc.), kan de justeringsvinklar som finns angivna (0, 5, 10, 15, 20 grader) för stödarmarna vara begränsade.
- Vilka inställningsvinklar som är tillgängliga för armarna när andra TV-modeller än dem som anges på sidan 2 monteras, finns angivna i respektive bruksanvisning eller i den medföljande broschyren.

Steg 5: Installera TV:n på en vägg

Om du avser att montera en TV som inte finns angiven på sidan 2, ska du noga kontrollera den bruksanvisning som medföljde din TV, eller den medföljande broschyren.

VARNING!

Försäkra dig om att installationen har slutförts innan du ansluter nätsladden till vägguttaget. Om nätkabeln kläms under utrustningen eller mellan delar av utrustningen, kan det leda till kortslutning eller elektriska stötar.
Var försiktig så att du inte snubblar på nätkabeln, TV-apparaten eller bildskärmen och skadar dig.

1 Anslut nätkabeln och anslutningskabeln/-kablarna som medföljde TV-apparaten, till TV-apparaten.

Anslut nätsladden och anslutningskabeln/-kablarna till uttagen på TV-apparatens baksida. Mer information om hur man ansluter nätkabeln och anslutningskabeln/-kablarna finns i den bruksanvisning som medföljde TV-apparaten.

Obs!

- Det går inte att ansluta kablarna till TV-apparaten efter att den installerats på monteringplattan.
- Anlita en behörig montör för att utföra kabeldragningen i väggen.

2 Installera TV-apparaten på monteringsplattan.

❶ Fastställ med hjälp av diagrammet/tabellen för skruv- och krokplatser på sidan 13 hålen för basfästet för ihakning av monteringskrokens övre krokar.
❷ Håll TV-apparaten i ett ordentligt tag med båda händerna och rikta in den på väggen.

VARNING!

Se till att minst två personer hjälps åt att bära TV-apparaten.

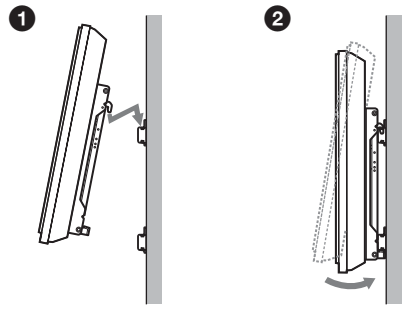

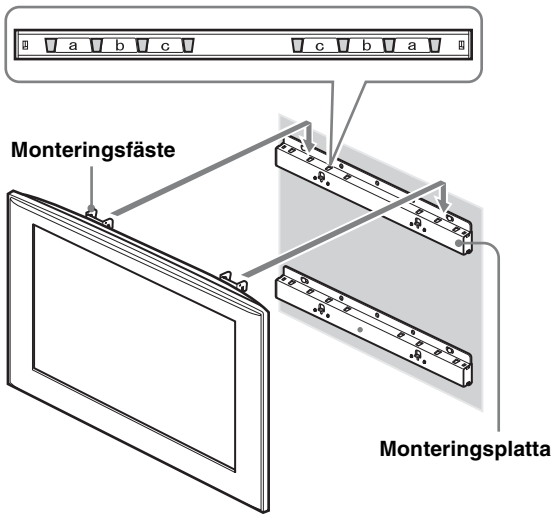

3 Montera TV:n och bottenkonsolen med de två medföljande skruvarna (+BVST4 × 12).

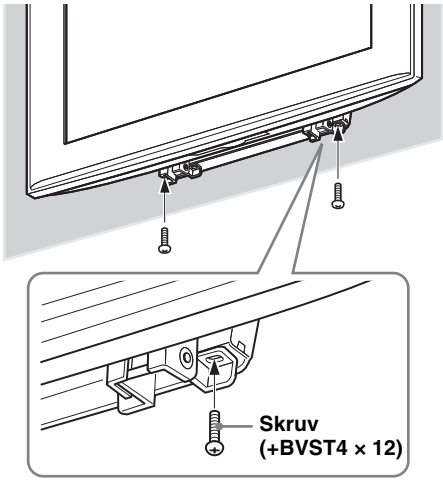

Obs!

Om du använder en elektrisk skruvdragare ställer du vridmomentet på ungefär 1,5 N·m {15 kgf·cm}.

VARNING!

Dra åt både vänster och höger fästskruvar ordentligt. Annars kan TV-apparaten lossna när den trycks uppåt och orsaka personskador.

Kontrollera att installationen har slutförts

Kontrollera följande:

- Monteringsfästets hakar fästs ordentligt i basplattans hål.
- Att sladden och kabeln inte har vridits eller kommit i kläm.
- De två skruvarna som fäster monteringsfästet vid basplattan dras åt ordentligt.

VARNING!

Justera inte monteringsfästets vinkel när TV:n sitter monterad på väggen och var noga med att den monteras korrekt. Annars kan det leda till att produkten lossnar och orsakar personskador och skador på produkten.
Dessutom kan felaktig placering av nätsladden och liknande felaktigheter leda till brand eller elektriska stötar till följd av en kortslutning.
Av säkerhetsskäl är det viktigt att du kontrollerar att installationen har slutförts.

Ta ned TV-apparaten

För Sony-återförsäljare

1 Koppla bort nätkabeln från vägguttaget.

2 Lossa de två skruvar som håller fast TV:n och bottenkonsolen. (Se 3 i steg 5 på sidan 10 för information om skruvarnas plats.)

3 Håll i TV:n och för den uppåt för att avlägsna den.

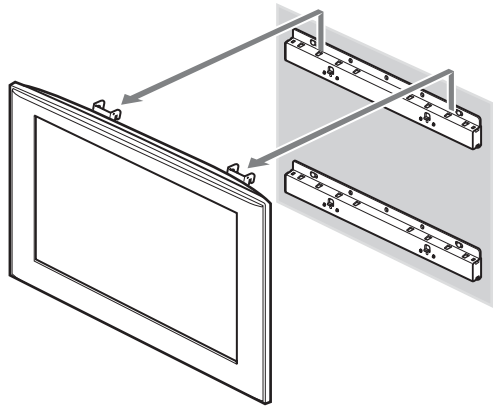

VAR FÖRSIKTIG

- Var försiktig så att inte sladdarna och kablarna fastnar när du tar bort TV-apparaten.
- Var försiktig så att du inte skadar dina händer eller fingrar när du tar bort TV-apparaten.

VARNING!

Se till att minst två personer hjälps åt att bära TV-apparaten.

Specifikationer

Enhet: mm
Vikt: 4,7 kg

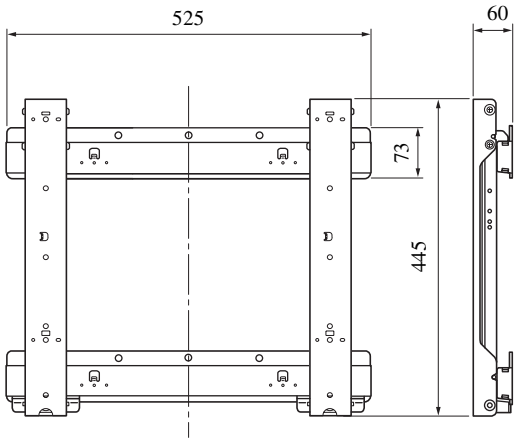

Design och specifikationer kan ändras utan föregående meddelande.

Måttabell för TV-installation

Tabellen nedan visar måtten för den TV som är monterad på denna produkt. Använd denna tabell när du ska bestämma installationsplats.
Om du avser att montera en TV som inte finns angiven nedan, ska du noga kontrollera den bruksanvisning som medföljde din TV, eller den medföljande broschyren.

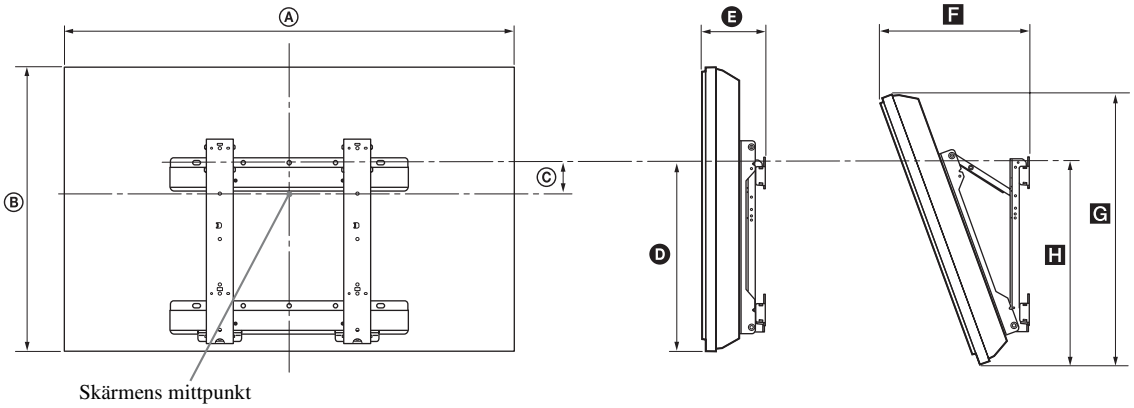

Enhet: mm

Modellbeteckning	TV-mått		Skärmens mittdimension	Längd för varje monteringsvinkel				
				Vinkel (0°)		Vinkel (20°)		
	Ⓐ	Ⓑ	Ⓒ	Ⓓ	Ⓔ	F	G	H
KDL-46D30xx */KDL-46D28xx */ KDL-46D27xx */KDL-46T30xx */ KDL-46S30xx */KLV-46V300A	1 114	730	106	505	175	373	705	545
KDL-40D30xx */KDL-40D28xx */ KDL-40D27xx */KDL-40D26xx */ KDL-40T30xx */KDL-40T28xx */ KDL-40T26xx */KDL-40S30xx */ KDL-40S28xx */KDL-40SL130/ KLV-40V300A	981	643	157	505	170	338	622	543
KDL-32D30xx */KDL-32D28xx */ KDL-32D27xx */KDL-32D26xx */ KDL-32T30xx */KDL-32T28xx */ KDL-32T26xx */KDL-32S30xx */ KDL-32S28xx */KDL-32XBR4/ KDL-32SL130/KLV-32V300A	790	530	137	424	160	318	516	464

Det kan hända att vissa modeller inte finns tillgängliga i vissa regioner.
Siffrorna i ovanstående tabell kan variera något beroende på installationen.

* I aktuella modellnamn anger ”xx” siffror och/eller tecken som är specifika för varje modell.

VARNING!

Den vägg som TV-apparaten monteras på måste vara stark nog att bära en vikt på minst fyra gånger TV-apparatens vikt.
Se din TV-apparats bruksanvisning för information om dess vikt.

Måttschema för väggmontering

Enhet: mm

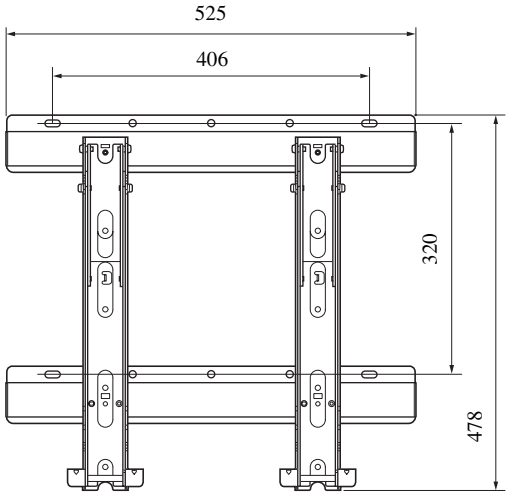

Diagram/tabell för skruv- och krokplatser

Modellbeteckning	Placering av skruvar	Placering av hakar
KDL-46D30xx */KDL-46D28xx */KDL-46D27xx */KDL-46T30xx */ KDL-46S30xx */KLV-46V300A	e, g	b
KDL-40D30xx */KDL-40D28xx */KDL-40D27xx */KDL-40D26xx */ KDL-40T30xx */KDL-40T28xx */KDL-40T26xx */KDL-40S30xx */ KDL-40S28xx */KDL-40SL130/KLV-40V300A		
KDL-32D30xx */KDL-32D28xx */KDL-32D27xx */KDL-32D26xx */ KDL-32T30xx */KDL-32T28xx */KDL-32T26xx */KDL-32S30xx */ KDL-32S28xx */KDL-32XBR4/KDL-32SL130/KLV-32V300A	f, j	c

Det kan hända att vissa modeller inte finns tillgängliga i vissa regioner.

* I aktuella modellnamn anger ”xx” siffror och/eller tecken som är specifika för varje modell.

Placering av skruvar

Vid installation av monteringsfästet på TV-apparaten.

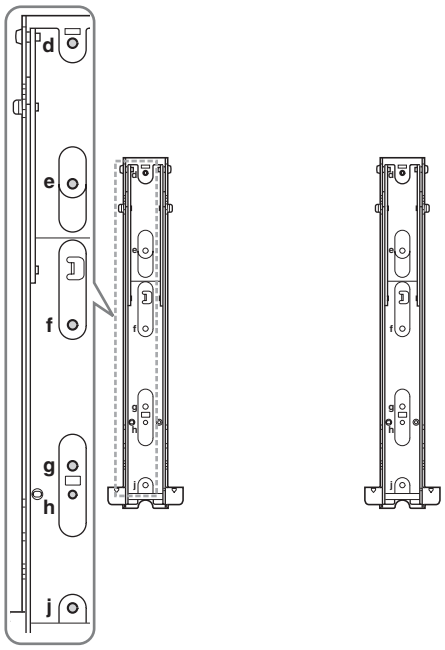

Placering av hakar

Vid installation av TV-apparaten på monteringsplattan.

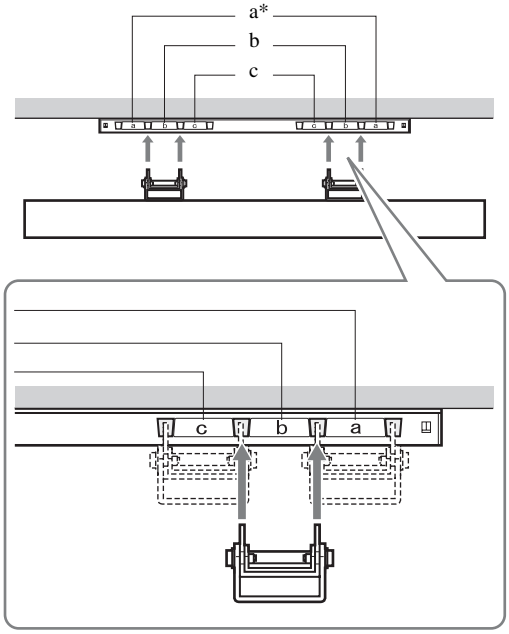

* Fästets position ”a” kan inte användas för modellerna i tabellen ovan.

Bu ürünü aldığınız için teşekkür ederiz.

Müşterilere

Bu ürünü monte etmek için yeterli uzmanlık gerekir. Montajı Sony satıcılarına veya lisanslı taşeronlara yaptırın ve montaj sırasında güvenliğe özellikle dikkat edin. Sony, yanlış kullanımdan, nizami olmayan montajlardan veya belirtilenlerden farklı herhangi bir ürünün montajından kaynaklanan zararlardan veya yaralanmalardan sorumlu değildir. Yasal Haklarınız (varsa) etkilenmez.

UYARI

Güvenlik önlemlerine uyulmaması veya ürünün yanlış kullanımı ciddi yaralanmalara veya yangına yol açabilir.

Bu kullanım kılavuzu ürünün doğru kullanımını ve kazaları önlemek için gerekli önlemleri göstermektedir. Bu kılavuzu iyice okuduğunuzdan ve ürünü doğru kullandığınızdan emin olun. İleride başvurabilmek üzere bu kılavuzu saklayın.

Sony satıcılarına

Bu ürünü monte etmek için yeterli uzmanlık gerekir. Bu kılavuzu iyice okuduğunuzdan ve montaj işlerini güvenli bir şekilde yaptığınızdan emin olun. Sony, yanlış kullanımdan, nizami olmayan montajlardan kaynaklanan zararlardan veya yaralanmalardan sorumlu değildir. Lütfen montajdan sonra bu kılavuzu müşteriye verin.

Güvenlikle İlgili

Sony ürünleri güvenlik göz önünde bulundurularak tasarlanmıştır. Fakat ürünlerin yanlış kullanımı, yangın, elektrik çarpması, ürünün devrilmesi veya ürünün düşmesi sebebiyle ciddi yaralanmalara yol açabilir. Bu tip kazaları önlemek için güvenlik önlemlerine uyduğunuzdan emin olun.

Avrupa'daki müşteriler için

Bu ürün, 2-10-1 Osaki Shinagawa-ku Tokyo, 141-8610 Japonya adresinde bulunan Sony Corporation tarafından veya adına imal edilmiştir.

AB İthalatçısı: Sony Europe B.V.

AB İthalatçısı veya ürün uygunluğu ile ilgili tüm başvurular imalatçının yetkili temsilcisi olan Sony Belgium, bijkantoor van Sony Europe B.V., Da Vincilaan 7-D1, 1930 Zaventem, Belçika'ya gönderilmelidir.

DİKKAT

Söz konusu ürünler

Aşağıdaki ürünlerde önceden bildirmeden değişiklik yapılabilir, bu ürünler stoklarda bulunmayabilir ve artık üretilmiyor olabilir. Ayrıca, belirli modeller bazı bölgelerde satılmaz.

LCD Renkli Televizyon	KDL-46D30xx * KDL-46D28xx * KDL-46D27xx * KDL-46T30xx * KDL-46S30xx * KLV-46V300A KDL-40D30xx * KDL-40D28xx * KDL-40D27xx * KDL-40D26xx * KDL-40T30xx * KDL-40T28xx * KDL-40T26xx * KDL-40S30xx * KDL-40S28xx * KDL-40SL130 KLV-40V300A KDL-32D30xx * KDL-32D28xx * KDL-32D27xx * KDL-32D26xx * KDL-32T30xx * KDL-32T28xx * KDL-32T26xx * KDL-32S30xx * KDL-32S28xx * KDL-32XBR4 KDL-32SL130 KLV-32V300A

* Gerçek model adlarında "xx", bir modele özgü numara ve/veya karakterleri ifade eder.

Bu ürün yukarıda belirtilen televizyon modelleriyle kullanılmak üzere tasarlanmıştır. Diğer televizyonlarda bu ürünün kullanılabilirliği için, ilgili çalıştırma talimatlarına veya ürünle birlikte verilen kitapçığa bakın.

Müşterilere

UYARI

Aşağıdaki önlemlere uyulmaması, yangın, elektrik çarpması, ürünün devrilmesi veya ürünün düşmesi sebebiyle ciddi yaralanmalara veya ölümlere yol açabilir.

Montajı lisanslı taşeronlara yaptırın ve montaj sırasında küçük çocukları uzakta tutun.

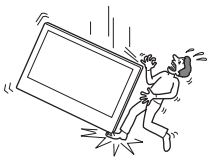

Duvara Montaj Mesnedinin veya televizyonun doğru monte edilmemesi aşağıdaki kazalara yol açabilir. Montajı lisanslı taşeronların yaptığından emin olun.

- Televizyon düşebilir ve ezik veya kırık gibi yaralanmaya sebep olabilir.
- Duvara Montaj Mesnedinin monte edildiği duvar sağlam, düz veya yere dik değilse, ünite düşebilir ve maddi zarar verebilir. Duvar, televizyon ağırlığının dört katı bir ağırlığı taşıyabilecek kapasitede olmalıdır. (Ağırlığı için televizyonunuzun kullanım kılavuzuna bakın.)
- Duvara Montaj Mesnedinin duvara montajı yeterince sağlam değilse, ünite düşebilir veya maddi zarar verebilir.

Televizyon taşıma ve sökme işlerini lisanslı taşeronlara verin.

Televizyonu taşıma ve sökme işlerini lisanslı taşeronlar harici kişiler yaparsa, televizyon düşebilir ve yaralanma veya maddi hasara yol açabilir. Televizyonu en az iki kişinin taşımasına dikkat edin.

Televizyonun üzerine herhangi bir sıvı dökmeyin.

Televizyonun ıslanmasına izin vermeniz yangın veya elektrik çarpmasına yol açabilir.

Televizyonu monte ettikten sonra vidaları vb. sökmeyin.

Aksi takdirde, televizyon düşebilir ve yaralanma veya maddi hasara yol açabilir.

Duvara Montaj Mesnedinin parçalarını sökmeyin veya üzerlerinde değişiklik yapmayın.

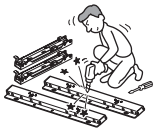

Aksi takdirde, Duvara Montaj Mesnedi düşebilir ve yaralanma veya maddi hasara yol açabilir.

Belirtilen ürün haricinde herhangi başka bir ekipman monte etmeyin.

Bu Duvara Montaj Mesnedi sadece belirtilen ürünlerle birlikte kullanım için tasarlanmıştır. Belirtilen ürün haricinde herhangi başka bir ekipman monte ederseniz, bu ekipman düşebilir ve yaralanma veya maddi hasara yol açabilir.

Televizyonun havalandırma delikleri örtmeyin.

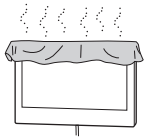

Havalandırma deliklerini örterseniz (bir kumaş vb. ile), içeride ısı birikebilir ve yangına yol açabilir.

Duvara Montaj Mesnedine, televizyon haricinde herhangi başka bir yük uygulamayın.

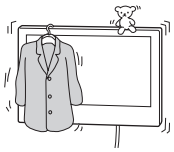

Aksi takdirde, televizyon düşebilir ve yaralanma veya maddi hasara yol açabilir.

Televizyona yaslanmayın veya asılmayın.

Üzerinize düşüp ciddi yaralanmaya sebep olabileceği için, televizyona yaslanmayın veya asılmayın.

Televizyonu yağmur veya neme maruz bırakmayın.

Yangın veya elektrik çarpmasına sebep olabilir.

Televizyonu asla sıcak, nemli, aşırı tozlu veya mekanik titreşimlere maruz kalacağı yerlere yerleştirmeyin.

Aksi takdirde, yangın veya elektrik çarpmasına sebep olabilir.

Yanabilir nesneleri veya açık alevleri (örn. mumlar) televizyondan uzakta tutun.

Yangını önlemek üzere, yanabilir nesneleri veya açık alevleri (örn. mumlar) televizyondan uzakta tutun.

DİKKAT

Aşağıdaki önlemlere uyulmaması yaralanma veya maddi hasara yol açabilir.

Duvara Montaj Mesnedini, televizyonun köşelerinin veya kenarlarının duvar yüzeyinden dışarı taştığı duvar yüzeylerine monte etmeyin.

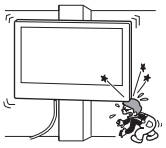

Duvara Montaj Mesnedini, televizyonun köşelerinin veya kenarlarının duvar yüzeyinden dışarı taştığı kiriş gibi duvar yüzeylerine monte etmeyin. Bir kişi veya bir nesne televizyonun dışarı taşan köşesine veya kenarına çarparsa, yaralanma veya maddi hasara yol açabilir.

Ürünü temizlerken veya ürün üzerinde bakım işleri yaparken aşırı kuvvet uygulamayın.

Televizyonun üst kenarına aşırı kuvvet uygulamayın. Aksi takdirde, televizyon düşebilir ve yaralanma veya maddi hasara yol açabilir.

Televizyonu bir klima cihazının üzerine veya altına monte etmeyin.

Televizyon, su sızıntısına veya bir klima cihazından gelen hava akımına uzun süre maruz kalırsa, yangına, elektrik çarpmasına veya televizyonun yanlış çalışmasına sebep olabilir.

Önlemler

- Duvara Montaj Mesnedine monte edilmiş televizyonu uzun süre kullanırsanız, televizyonun arkasındaki duvarın malzemesine bağlı olarak duvarın rengi değişebilir veya duvar kağıdı çözülebilir.
- Duvara Montaj Mesnedi duvara monte edildikten sonra söküldüğünde vida delikleri kalır.
- Duvarın arkasına 300-ohm besleme kablosu yönelttiyseniz, bunları 75-ohm eş eksenli kablo ile değiştirmenizi öneririz. 300-ohm besleme kablolarını kullanmaya devam etmek gerekiyorsa, montajdan önce televizyon ile duvarın arkasındaki besleme kabloları arasında yeterince boşluk olduğundan emin olun. Montajdan önce uygun konumla (örn. radyo gürültüsünden uzak yerler) ilgili olarak lisanslı taşeronunuzla görüşün.

Duvara Montaj Mesnedini monte etme

Sony Satıcılarına

UYARI

Müşterilere

Bu ürünü monte etmek için yeterli uzmanlık gerekir. Montajı Sony satıcılarına veya lisanslı taşeronlara yaptırın ve montaj sırasında güvenliğe özellikle dikkat edin.

Sony Satıcılarına

Aşağıdaki talimatlar sadece Sony Satıcıları içindir. Yukarıda belirtilen güvenlik önlemlerini okuyun ve bu ürünün montajı, bakımı ve kontrolü sırasında güvenliğe özellikle dikkat edin.

Bu kılavuzdaki talimatlara uyarak Duvara Montaj Mesnedinin duvara güvenli bir şekilde monte edildiğinden emin olun.

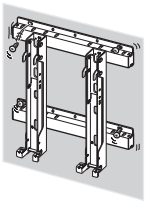

Herhangi bir vida gevşekse veya düşerse, Duvara Montaj Mesnedi düşebilir ve yaralanma veya maddi hasara yol açabilir. Duvar malzemesine uygun vidalar kullandığınızdan emin olun ve üniteyi dört veya daha fazla 8 mm çaplı (veya eşdeğer) vida kullanarak güvenli bir şekilde monte edin.

Bu kılavuzdaki talimatlara uyarak birlikte verilen vidaları ve ek parçaları doğru kullandığınızdan emin olun. Başka parçalar kullanırsanız, televizyon düşebilir ve kişisel yaralanmaya yol açabilir veya televizyona zarar verebilir.

Mesnedi, bu kullanım kılavuzunda açıklanan talimatlı prosedürleri takip ederek monte etmeye dikkat edin.

Herhangi bir vida gevşekse veya düşerse, televizyon düşebilir ve kişisel yaralanmaya yol açabilir veya televizyona zarar verebilir.

Vidaları belirtilen konumlarda iyice sıktığınızdan emin olun.

Aksi takdirde, televizyon düşebilir ve kişisel yaralanmaya yol açabilir veya televizyon zarar görebilir.

Montaj sırasında televizyonun darbeye maruz kalmamasına dikkat edin.

Televizyon darbeye maruz kalırsa, düşebilir veya kırılabilir. Bu da yaralanmaya yol açabilir.

Televizyonu dikey ve düz bir duvara monte etmeye dikkat edin.

Aksi takdirde, televizyon düşebilir ve yaralanmaya yol açabilir.

Televizyonu doğru bir şekilde monte ettikten sonra kabloları düzgün olarak sabitleyin.

Kişi ve nesnelerin kablolara takılması, kişisel yaralanmaya yol açabilir veya televizyona zarar verebilir.

AC güç kablosunun veya bağlantı kablolarının ezilmesine izin vermeyin.

AC güç kablosu veya bağlantı kablosu ünite ve duvar arasında bükülürse veya zorla burulursa, kabloların içindeki iletkenler dışarı çıkarak kısa devreye veya elektriksel kopukluğa sebep olabilir. Bu da yangın veya elektrik çarpmasına yol açabilir.

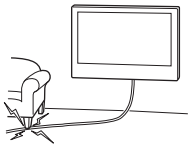

Montaj sırasında ellerinizi ve parmaklarınızı yaralamamaya dikkat edin.

Duvara Montaj Mesnedini veya televizyonu monte ederken ellerinizi ve parmaklarınızı yaralamamaya dikkat edin.

Duvara Montaj Mesnedini duvara sabitlemek için gerekli olan vidalar birlikte verilmez.

Duvara Montaj Mesnedini monte ederken duvar malzemesine ve yapısına uygun vidalar kullanın.

Duvara Montaj Mesnetinin televizyonunuza kurulmasıyla ilgili talimatlar için lütfen SONY web sitesinden ilgili bilgileri indirin.

Montajdan önce

Sayfa 2'de belirtilmeyen bir televizyon monte etmek istiyorsanız, çalıştırma talimatlarına veya ürünle birlikte verilen kitapçığa bakın.

Adım 1: Montaj için gereken parçaları kontrol etme

1 **En az dört adet 8 mm çaplı veya eşdeğer vida (ürünle birlikte verilmez) ve bir tornavida hazırlayın. Duvar malzemesine uygun vidalar seçin.**

2 **Kutuyu açın ve aşağıdakilerin tümünün bulunduğundan emin olun.**

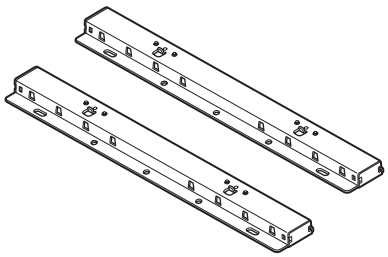

Taban Mesnedi (2)

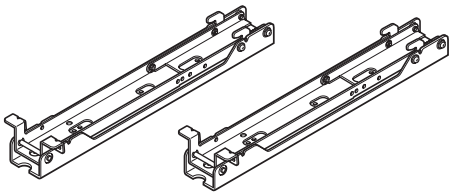

Montaj Kancası (2)

Vida (+PSW6 × 16) (4)

Vida (+BVST4 × 12) (6)

Allen anahtarı (1)

Adım 2: Montaj yerini belirleme

1 Sayfa 12'teki televizyon montaj boyutları tablosuna bakarak montaj yerini belirleyin.

Televizyon ile tavan ve duvarın taşan kısımları arasında aşağıdaki gibi uygun bir açıklık bırakın.

Birim: mm

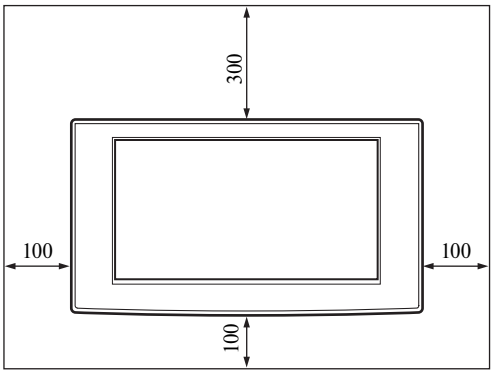

Televizyonu kesinlikle aşağıda gösterilen şekilde monte etmeyin:

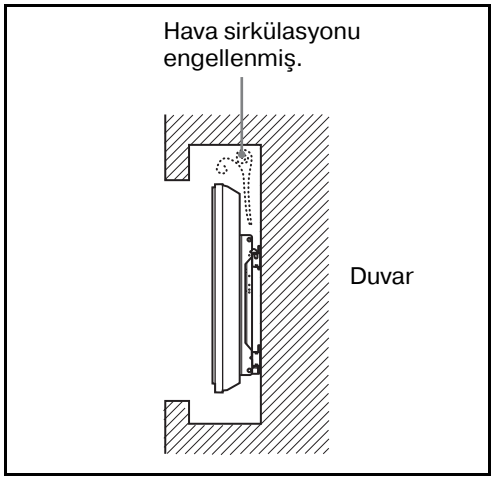

Not

Kabloları duvardan geçirmek istiyorsanız, montaja başlamadan önce duvarda kabloların geçeceği bir delik açın.

2 Sayfa 13'teki Duvara montaj boyutları tablosuna bakarak, Taban Mesnedini takmaya yarayan vidaların yerlerini belirleyin.

UYARI

Televizyonun monte edileceği duvar, televizyonun ağırlığından en az **dört kat** fazla ağırlığı taşıyabilmelidir (Ağırlığı için televizyonunuzun talimatlarına bakın.).
Televizyonun monte edileceği duvarın kuvvetini belirleyin. Gerekiyorsa, duvarı yeterince sağlamlaştırın.

Adım 3: Taban Mesnedini duvara monte etme

1 Taban Mesnedini en az dört adet 8 mm çaplı veya eşdeğer vidayla (ürünle birlikte verilmez) sabitleyin.

❶ Montaj Kancasının Taban Mesnedine bağlanacağı vida deliklerini (d, h) belirleyin. Ardından, ürünle birlikte verilen vidaları (+BVST4 × 12) kullanarak bunları sıkıca bağlayın.

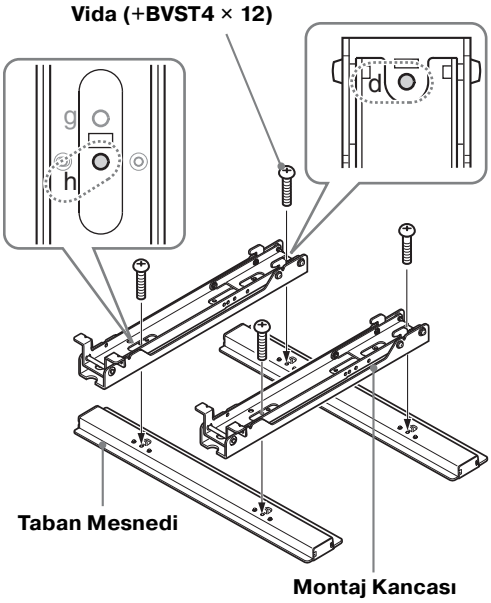

❷ Taban Mesnedi ile Montaj Kancasını en az dört adet 8 mm çaplı veya eşdeğer vida (ürünle birlikte verilmez) kullanarak duvara sabitleyin.

Aşağıdaki şemada gösterilen ● işaretli dört vida deliğini seçin ve vidaları gevşemeyecek şekilde sıkıca sabitleyin.

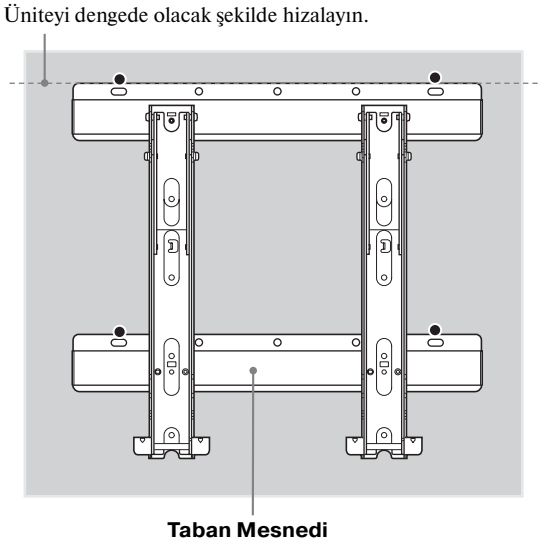

❸ ❶. işlemde takılan vidaları çıkarın ve Montaj Kancasını Taban Mesnedinden sökün.

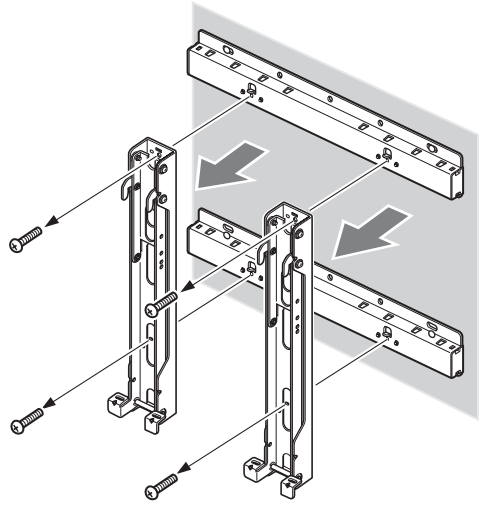

DİKKAT

Vidaları Montaj Kancasından çıkarırken Montaj Kancasını düşürmemeye dikkat edin.

UYARI

- Bu işlem için gereken vidalar ürünle birlikte verilmez. Duvarın malzemesine ve yapısına uygun vidalar seçin.
- Taban Mesnedi yeterince sıkı bağlanamazsa, ek vida kullanın.
- Taban Mesnedinin duvara sıkıca bağlı olduğunu doğrulayın.

Adım 4: Televizyon montajına hazırlık

Sayfa 2'de belirtilmeyen bir televizyon monte etmek istiyorsanız, çalıştırma talimatlarına veya ürünle birlikte verilen kitapçığa bakın.

1 Televizyonun arkasındaki vidaları sökün. Ardından Masa Üstü Sehpasını televizyondan ayırın.

Televizyonu kumaşla kaplı sabit bir yüzeye, ekran aşağı bakacak şekilde yerleştirin.

Aşağıdaki televizyon kullanıcıları için:
KDL-46/40D30xx *, KDL-46/40D28xx *, KDL-46/40D27xx *, KDL-40D26xx *, KDL-46/40T30xx *, KDL-40T28xx *, KDL-40T26xx *, KDL-46/40S30xx *, KDL-40S28xx *, KDL-40SL130, KLV-46/40V300A

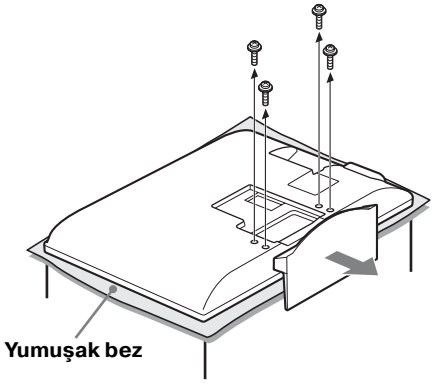

Aşağıdaki televizyon kullanıcıları için:
KDL-32D30xx *, KDL-32D28xx *, KDL-32D27xx *, KDL-32D26xx *, KDL-32T30xx *, KDL-32T28xx *, KDL-32T26xx *, KDL-32S30xx *, KDL-32S28xx *, KDL-32XBR4, KDL-32SL130, KLV-32V300A

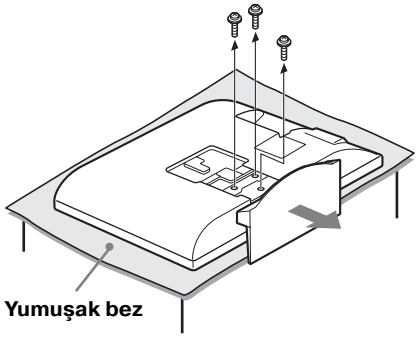

* Gerçek model adlarında "xx", bir modele özgü numara ve/veya karakterleri ifade eder.

Notlar

- Masa Üstü Sehpasını televizyondan ayırırken, ekranı televizyondan daha büyük, sabit bir yüzeye ters şekilde koyun.
- LCD ekran yüzeyinin zarar görmemesi için, çalışma yüzeyine yumuşak bir bez yerleştirin.

DİKKAT

- Televizyonun yüzeyine basınç veya darbe uygulanırsa, LCD ekran kırılabilir veya hasar görebilir.
- Ekranı, sabit ve düz bir yüzeyde yüzü aşağı bakacak şekilde ve Masa Üstü Sehpası, yüzeyin kenarından sarkacak şekilde yerleştirin. Ekran yüzü ile Masa Üstü Sehpası tabanının aynı düz yüzey üzerinde olması, dengesiz çalışma şartları oluşturup televizyona zarar verir.
- Masa Üstü Sehpasını televizyondan ayırırken, Masa Üstü Sehpasını iki elinizle birden sıkıca tutun.

Elektrikli tornavida kullanırken, dönme momentini yaklaşık 2 N·m {20 kgf·cm} olarak ayarlayın.
Vidaları (solda/sağda ikişer vida) sabitlemeden Montaj Kancasını kaldırmayın. Aksi takdirde, Montaj Kancası veya televizyon kabini zarar görebilir.

2 Sayfa 13'teki Vida ve Kanca konumları şeması/tablosuna bakarak, vida yerlerini belirleyin ve Montaj Kancasını televizyonun arkasına sabitleyin.

❶ Montaj Kancasını, ürünle birlikte verilen dört vidayla (+PSW6 × 16) birlikte geçici olarak televizyonun arkasına sabitleyin.
❷ Her iki vidanın da televizyonun arkasına eşit dönme momentiyle sabitlendiğinden emin olun.

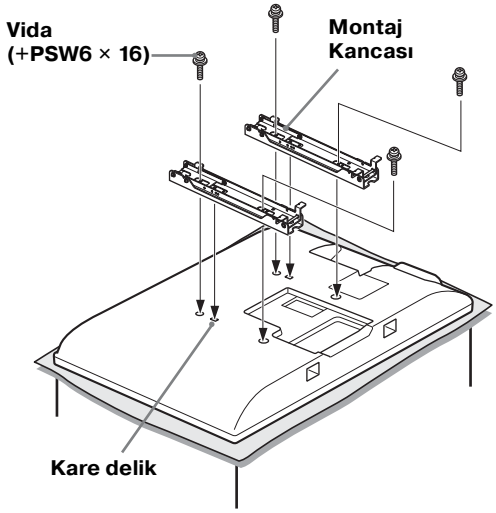

Montaj Kancasının arkasındaki tırnağı, aşağıdaki resimde gösterilen şekilde televizyonun arkasındaki kare deliğe hizalayın.

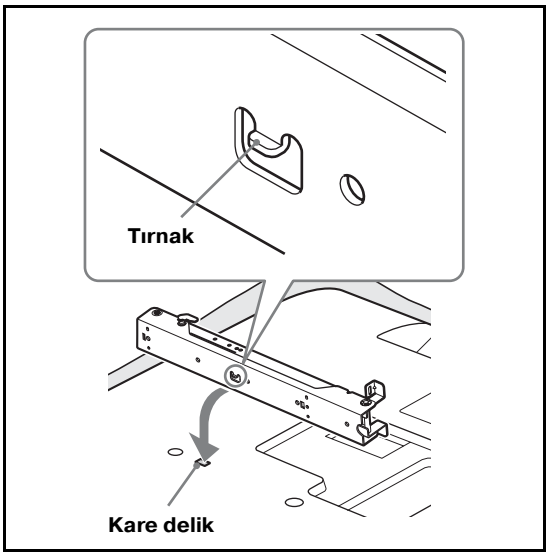

Not

Montaj Kancasını sabitlerken, ürünle birlikte verilenlerden (+PSW6 × 16) başka vida kullanmayın.

3 Ürünle birlikte verilen Allen anahtarını kullanarak Montaj Kancasının açısını ayarlayın.

Televizyonu duvara paralel olarak (0 derece) monte ederken, Montaj Kancası açısının (aşağıdaki ❶. ve ❷. işlemler) ayarlanması gerekmez. Her bir kol tabanının Ⓧ sıkıca vidalandığından emin olun.

❶ İki vidayı Montaj Kancasının kol tabanından Ⓧ sökün. İstenilen açıya (5, 10, 15 veya 20 derece) karşılık gelen delikleri seçin.
❷ Üst Ⓨ ve alt Ⓩ kol açılarını ilgili deliğe uyacak şekilde ayarlayın ve önceki işlemde ❶ çıkarılan iki vidayı kullanarak her bir kolu sıkıca sabitleyin.

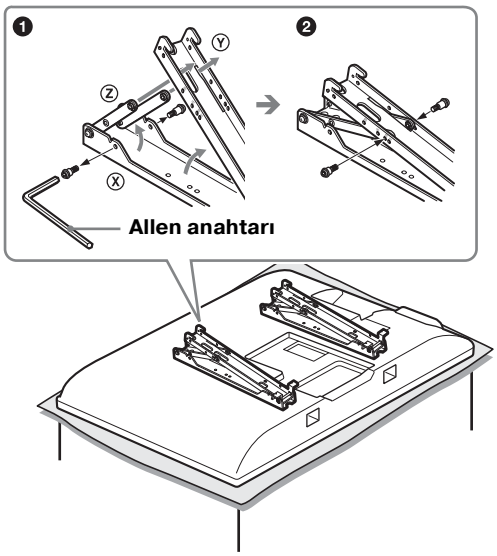

Notlar

- Sağ ve sol kolları aynı açıya ayarladığınızdan emin olun.
- İki kol tabanının sıkıca sabitlendiğinden emin olun.

DİKKAT

Montaj Kancasının açısını ayarlarken parmaklarınızı sıkıştırmamaya dikkat edin.

Açıların ayarlanması hakkında notlar

- Sayfa 2'de belirtilenler dışındaki televizyon modellerini monte ederken (modelin büyüklüğüne ve ebatlarında vb. bağlı olarak), kollar için listelenen ayarlama açıları (0, 5, 10, 15, 20 derece) sınırlandırılabilir.
- Sayfa 2'de belirtilenler dışındaki televizyon modellerini monte ederken kullanılabilecek ayarlama açıları için, bu modellerin çalıştırma talimatlarına veya ürünle birlikte verilen kitapçığa bakın.

Adım 5: Televizyonu duvara monte etme

Sayfa 2'de belirtilmeyen bir televizyon monte etmek istiyorsanız, çalıştırma talimatlarına veya ürünle birlikte verilen kitapçığa bakın.

UYARI

AC güç kablosunu prize takmadan önce montajı tamamladığınızdan emin olun. AC güç kablosunun ekipman parçaları altında veya arasında ezilmesi, kısa devreye veya elektrik çarpmasına neden olabilir.
AC güç kablosuna veya televizyona takılırsanız, kendinize zarar verebilirsiniz.

1 AC güç kablosunu ve televizyonla birlikte verilen bağlantı kablolarını televizyona bağlayın.

AC güç kablosunu ve bağlantı kablolarını televizyonun arkasındaki bağlantı elemanlarına bağlayın. AC güç kablosunu ve bağlantı kablolarını bağlama ile ilgili bilgi için, televizyonun talimat kılavuzuna bakın.

Notlar

- Televizyonu Taban Mesnedine monte ettikten sonra televizyona kablo bağlayamazsınız.
- Duvardan kablo geçirme işini lisanslı bir taşerona verin.

2 Televizyonu Taban Mesnedine monte edin.

❶ Sayfa 13'teki Vida ve Kanca konumları şeması/tablosuna bakarak, Montaj Kancasının üst kancalarının mandallanacağı Taban Mesnedi delikleri belirleyin.
❷ Televizyonu iki elinizle sıkıca tutun ve nazikçe duvara hizalayın.

UYARI

Televizyonu taşırken en az iki kişinin tutmasına dikkat edin.

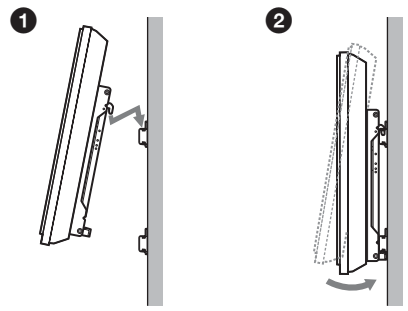

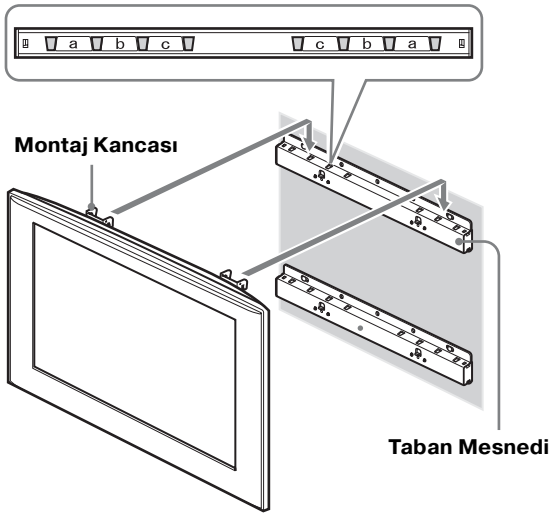

3 Televizyonu ve Taban Mesnedini ürünle birlikte verilen iki vidayı (+BVST4 × 12) kullanarak sıkıca sabitleyin.

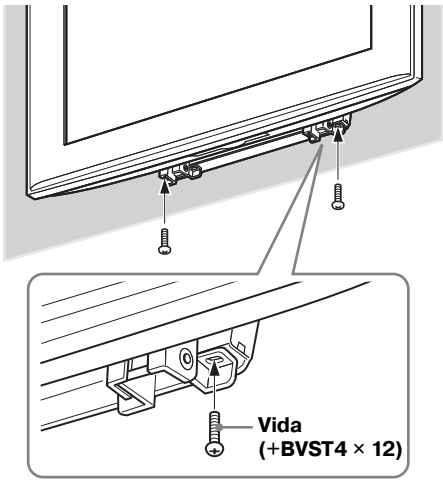

Not

Elektrikli tornavida kullanırken, dönme momentini yaklaşık 1,5 N·m {15 kgf·cm} olarak ayarlayın.

UYARI

Sol ve sağ tarafı sıkıca vidalayarak sabitleştirin. Aksi takdirde, televizyon yukarı doğru itildiğinde düşebilir ve yaralanmaya yol açabilir.

Montajın tamamlandığını doğrulama

Aşağıdakileri kontrol edin.

- Montaj Kancasının kancaları Taban Mesnedinin deliklerine sıkıca bağlanmış.
- Kablolar bükülmemiş veya ezilmemiş.
- Montaj Kancasını Taban Mesnedine bağlayan iki vida sıkıca sabitlenmiş.

UYARI

Televizyon duvara monte edilirken Montaj Kancasının açısını ayarlamayın ve tamamen monte edildiğinden emin olun. Aksi takdirde, ürün düşebilir ve yaralanmaya ya da üründe hasara neden olabilir.
Ayrıca, AC güç kablosunun vb. yanlış yerleştirilmesi kısa devre sonucunda yangına veya elektrik çarpmasına yol açabilir.
Güvenlik için montajın tamamlandığını doğrulamayı unutmayın.

Televizyonu sökerken

Sony Satıcılarına

1 AC güç kablosunu elektrik prizinden çıkarın.

2 Televizyon ile Taban Mesnedini sabitleyen iki vidayı sökün. (Vida konumları için sayfa 10'deki Adım 5 Madde 3'e bakın.)

3 Televizyonu tutun ve çıkarmak için yukarı doğru kaydırın.

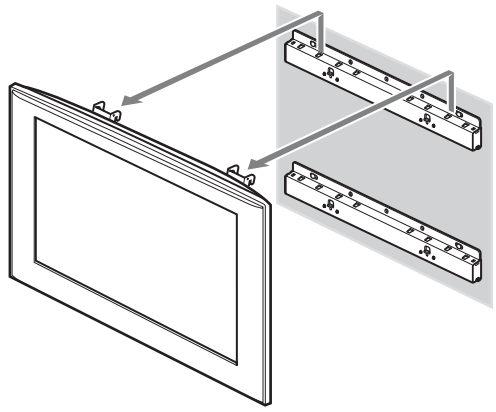

DİKKAT

- Televizyonu çıkarırken kabloların sıkışmamasına dikkat edin.
- Televizyonu çıkarırken ellerinizi ve parmaklarınızı yaralamamaya dikkat edin.

UYARI

Televizyonu taşırken en az iki kişinin tutmasına dikkat edin.

Teknik özellikler

Birim: mm
Ağırlık: 4,7 kg

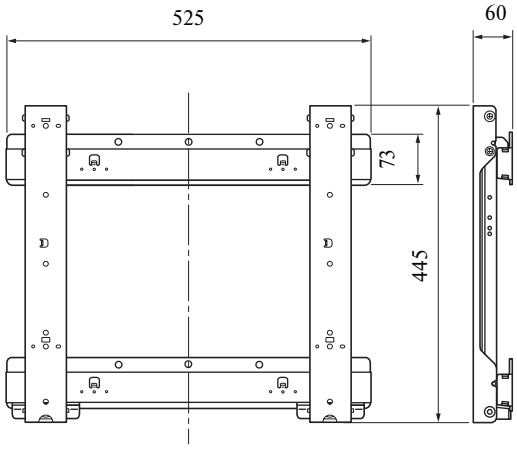

Tasarım ve teknik özellikler önceden haber verilmeksizin değiştirilebilir.

Televizyon montajı boyutlar tablosu

Aşağıdaki tabloda, bu ürüne monte edilen televizyonun boyutları gösterilmektedir. Montaj yerine karar verirken bu tabloya bakın.
Aşağıda belirtilmeyen bir televizyon monte etmek istiyorsanız, çalıştırma talimatlarına veya ürünle birlikte verilen kitapçığa bakın.

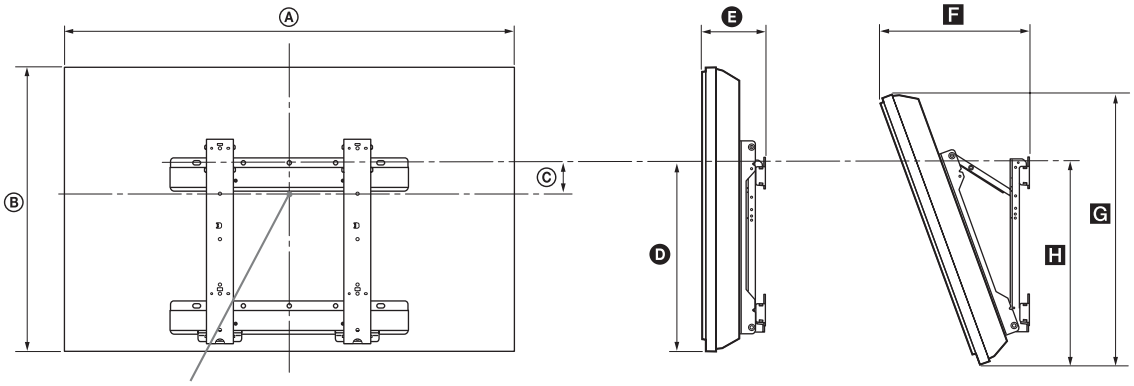

Birim: mm

Modelin Adı	Ekran boyutları		Ekran ortasının boyutları	Her montaj açısı için uzunluk				
				Açı (0°)		Açı (20°)		
	Ⓐ	Ⓑ	Ⓒ	Ⓓ	Ⓔ	F	G	H
KDL-46D30xx */KDL-46D28xx */ KDL-46D27xx */KDL-46T30xx */ KDL-46S30xx */KLV-46V300A	1.114	730	106	505	175	373	705	545
KDL-40D30xx */KDL-40D28xx */ KDL-40D27xx */KDL-40D26xx */ KDL-40T30xx */KDL-40T28xx */ KDL-40T26xx */KDL-40S30xx */ KDL-40S28xx */KDL-40SL130/ KLV-40V300A	981	643	157	505	170	338	622	543
KDL-32D30xx */KDL-32D28xx */ KDL-32D27xx */KDL-32D26xx */ KDL-32T30xx */KDL-32T28xx */ KDL-32T26xx */KDL-32S30xx */ KDL-32S28xx */KDL-32XBR4/ KDL-32SL130/KLV-32V300A	790	530	137	424	160	318	516	464

Bazı modeller belirli bölgelerde bulunmayabilir.
Yukarıdaki tablodaki rakamlar montaja bağlı olarak biraz değişiklik gösterebilir.

* Gerçek model adlarında “xx”, bir modele özgü numara ve/veya karakterleri ifade eder.

UYARI

Televizyonun monte edileceği duvar televizyon ağırlığının dört katı bir ağırlığı taşıyabilecek kapasitede olmalıdır.
Ağırlığı için televizyonun kullanım kılavuzuna bakın.

Duvara montaj boyutları tablosu

Birim: mm

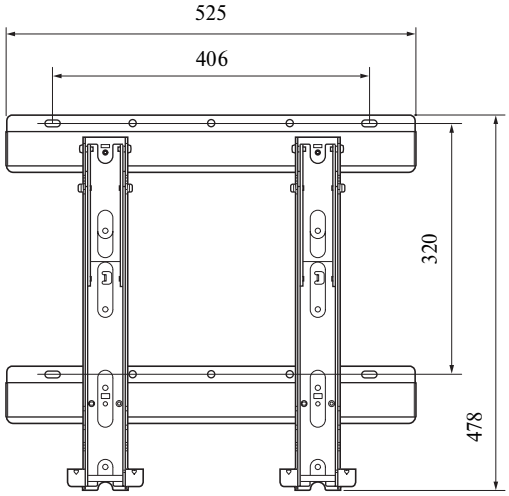

Vida ve Kanca konumları şeması/tablosu

Model Adı	Vida konumu	Kanca konumu
KDL-46D30xx */KDL-46D28xx */KDL-46D27xx */KDL-46T30xx */ KDL-46S30xx */KLV-46V300A	e, g	b
KDL-40D30xx */KDL-40D28xx */KDL-40D27xx */KDL-40D26xx */ KDL-40T30xx */KDL-40T28xx */KDL-40T26xx */KDL-40S30xx */ KDL-40S28xx */KDL-40SL130/KLV-40V300A		
KDL-32D30xx */KDL-32D28xx */KDL-32D27xx */KDL-32D26xx */ KDL-32T30xx */KDL-32T28xx */KDL-32T26xx */KDL-32S30xx */ KDL-32S28xx */KDL-32XBR4/KDL-32SL130/KLV-32V300A	f, j	c

Bazı modeller belirli bölgelerde bulunmayabilir.

* Gerçek model adlarında “xx”, bir modele özgü numara ve/veya karakterleri ifade eder.

Vida konumu

Montaj Kancasını televizyona takarken.

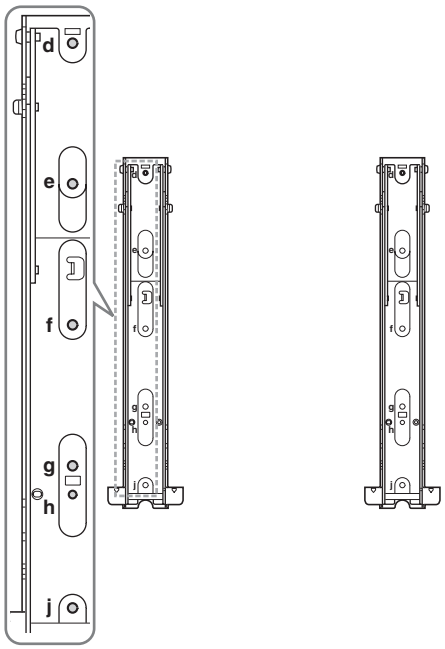

Kanca konumu

Televizyonu Taban Mesnedine takarken.

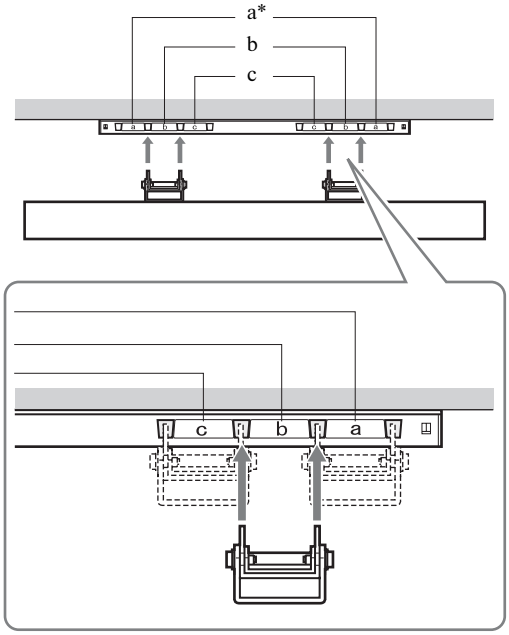

* Yukarıdaki tabloda yer alan modeller için “a” kanca konumu kullanılamaz.

Köszönjük, hogy ezt a készüléket vásárolta meg!

Vevők számára

A termék felszereléséhez megfelelő tapasztalat szükséges. A szerelést a Sony viszonteladója vagy szerződött alvállalkozója végezze, különös tekintettel a szerelés biztonságára. A Sony nem tehető felelőssé a helytelen kezelésből vagy a helytelen szerelésből, illetve a megadott terméktől eltérő termék felszereléséből adódó semmilyen anyagi kárért vagy személyi sérülésért. Az Ön törvényes jogait (ha vannak) ez nem érinti.

FIGYELEM!

A biztonsági előírások be nem tartása vagy a termék helytelen használata súlyos sérülést vagy tüzet okozhat.

Ez az útmutató a termék helyes kezelését, illetve a fontos balesetvédelmi intézkedéseket mutatja be. Alaposan olvassa el ezt az útmutatót és használja megfelelően a terméket. A későbbi használat céljára őrizze meg ezt az útmutatót.

Sony viszonteladók számára

A termék felszereléséhez megfelelő tapasztalat szükséges. A biztonságos munkavégzés érdekében alaposan olvassa el ezt az útmutatót. A Sony nem tehető felelőssé a helytelen kezelés és szerelés miatt bekövetkezett semmilyen kárért vagy sérülésért. Kérjük, a szerelés befejezése után ezt az útmutatót adja át a fogyasztónak.

Biztonság

A Sony termékeinek tervezése a biztonság szem előtt tartásával történik. A termékek helytelen használata azonban súlyos égési sérülést, áramütést okozhat, a termék feldőlhet vagy leeshet. Az ilyen balesetek elkerülése érdekében tartsa be a biztonsági előírásokat.

Európai felhasználók számára

Ezt a terméket a Sony Corporation vagy megbízottja gyártotta.

EU importőr: Sony Europe B.V.

Az EU importőrrel vagy az Európai termékbiztonsággal kapcsolatos kérdéseket a gyártó jogosult képviselőjének kell küldeni, Sony Belgium, bijkantoor van Sony Europe B.V., Da Vincilaan 7-D1, 1930 Zaventem, Belgium.

VIGYÁZAT!

Meghatározott termékek

A következő termékek előzetes értesítés nélkül megváltoztathatók, kifogyhatnak a raktárkészletből, vagy gyártásuk megszűnhet. Néhány típus csak bizonyos régiókban kapható.

Színes LCD televíziókészülék	KDL-46D30xx * KDL-46D28xx * KDL-46D27xx * KDL-46T30xx * KDL-46S30xx * KLV-46V300A KDL-40D30xx * KDL-40D28xx * KDL-40D27xx * KDL-40D26xx * KDL-40T30xx * KDL-40T28xx * KDL-40T26xx * KDL-40S30xx * KDL-40S28xx * KDL-40SL130 KLV-40V300A KDL-32D30xx * KDL-32D28xx * KDL-32D27xx * KDL-32D26xx * KDL-32T30xx * KDL-32T28xx * KDL-32T26xx * KDL-32S30xx * KDL-32S28xx * KDL-32XBR4 KDL-32SL130 KLV-32V300A

* Az adott típusnévben szereplő „xx” a típusra jellemző számokat és/vagy karaktereket jelöli.

Ez a termék a fent megadott televíziókészülék-modellekhez használható. Más televíziókészülékek esetében azok használati útmutatójában vagy a mellékelt füzetben ellenőrizze, hogy használható-e ez a termék.

Vevők számára

FIGYELEM!

A következő biztonsági előírások be nem tartása súlyos égési sérülést, halált, áramütést okozhat, a termék feldőlhet vagy leeshet.

A szerelést erre felhatalmazott vállalkozó végezze, és a gyerekeket tartsa távol a szerelés helyszínétől.

A fali konzol vagy a készülék helytelen felszerelése esetén a következő balesetek következhetnek be. A szerelést felhatalmazott vállalkozónak kell végeznie.

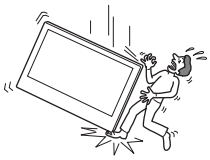

- A készülék leeshet, és súlyos sérülést, zúzódást vagy törést okozhat.
- Ha a fal, amelyre a fali konzolt felszerelik, nem stabil, egyenetlen, vagy nem merőleges a padlózatra, akkor a készülék leeshet, és személyi sérülést vagy anyagi kárt okozhat. A falnak legalább a készülék súlyának négyszeresét kell elbírnia. (A súlyt lásd a tv-készülék használati útmutatójában.)
- Ha a fali konzol felerősítése nem eléggé erős, akkor a készülék leeshet, és személyi sérülést vagy anyagi kárt okozhat.

A készülék szállítását és levételét erre felhatalmazott vállalkozó végezze.

Ha a készülék szállítását vagy levételét nem felhatalmazott vállalkozó végzi, a készülék leeshet, és személyi sérülést vagy anyagi kárt okozhat. A készülék szállítását és levételét két vagy több személy végezze.

A készülékre ne fröccsenjen semmilyen folyadék.

Ha a készüléket nedvesség éri, az tüzet és áramütést okozhat.

A készülék felerősítése után ne távolítsa el a csavarokat stb.

Ellenkező esetben a készülék leeshet, és személyi sérülést vagy anyagi kárt okozhat.

A fali konzolt ne szerelje szét, és az alkatrészeit ne változtassa meg.

Ekkor a fali konzol leeshet, és személyi sérülést vagy anyagi kárt okozhat.

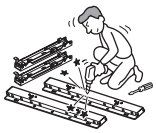

A fali konzolra csak a megadott készüléket erősítse fel.

Ez a fali konzol csak a megadott készülékekhez használható. Más készülék felerősítése esetén a készülék leeshet, eltörhet, és személyi sérülést vagy anyagi kárt okozhat.

Ne fedje el a készülék szellőzőnyílásait.

Ha elfedi a szellőzőnyílásokat (terítővel stb.), a készülék belseje felforrósodhat, és tüzet okozhat.

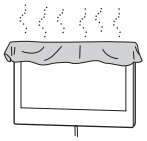

A fali konzolra csak a készüléket erősítse fel.

Ellenkező esetben a készülék leeshet, és személyi sérülést vagy anyagi kárt okozhat.

Ne támaszkodjon a készülékre, és ne kapaszkodjon bele.

Ekkor a készülék Önre eshet, és súlyos sérülést okozhat.

A készüléket ne érje eső vagy nedvesség.

Ez tüzet vagy áramütést okozhat.

A készüléket ne használja meleg, párás vagy különösen poros helyen, vagy ott, ahol a készülék mechanikai rezgésnek lehet kitéve.

Ez tüzet vagy áramütést okozhat.

A készülék közelében ne tároljon gyúlékony anyagot, és ne használjon nyílt lángot (például gyertyát).

A tűz elkerülése érdekében a készülék közelében ne tároljon gyúlékony anyagot, és ne használjon nyílt lángot (például gyertyát).

VIGYÁZAT!

Az alábbi biztonsági előírások be nem tartása személyi sérülést vagy anyagi kárt okozhat.

A fali konzolt ne szerelje fel olyan helyen, ahol a készülék sarkai vagy oldalai kilóghatnak a fal síkjából.

A fali konzolt ne szerelje fel olyan falfelületre, például oszlopra, ahol a készülék sarkai vagy oldalai kilóghatnak a fal síkjából. Ha egy személy vagy tárgy a készülék kiálló sarkába vagy oldalába ütközik, az személyi sérülést vagy anyagi kárt okozhat.

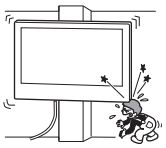

A készülék tisztítása vagy karbantartása során ne alkalmazzon túl nagy erőt.

Ne nyomja meg nagy erővel a készülék felső részét. Ellenkező esetben a készülék leeshet, és személyi sérülést vagy anyagi kárt okozhat.

A készüléket ne szerelje légkondicionáló alá vagy fölé.

Ha a készüléket hosszú ideig éri a légkondicionálóból csepegő víz vagy a levegőáram, az áramütést okozhat, vagy a készülék helytelenül működhet.

Biztonsági előírások

- Ha a fali konzolra erősített készüléket hosszú ideig használja, akkor a fal anyagától függően a készülék mögött vagy felett elszíneződhet a falfelület, a tapéta leválhat.
- Ha a fali konzolt leszereli, a csavarfuratok megmaradnak.
- Ha 300 ohmos jeltovábbító kábeleket vezetett el a falban, ajánlott ezeket 75 ohmos koaxiális kábelekre cserélni. Ha továbbra is 300 ohmos jeltovábbító kábeleket kell használnia, győződjön meg róla, hogy elegendő hely legyen a televíziókészülék és a falban futó jeltovábbító kábelek között a felszerelés előtt. A felszerelés előtt a felhatalmazott vállalkozóval beszélje meg a megfelelő felszerelési helyet (rádiós zavarmentesség stb.).

A fali konzol felszerelése

Sony viszonteladók számára

FIGYELEM!

Vevők számára

A termék felszereléséhez megfelelő tapasztalat szükséges. A szerelést a Sony viszonteladója vagy felhatalmazott vállalkozója végezze, különös tekintettel a szerelés biztonságára.

Sony viszonteladók számára

A következő útmutatások csak a Sony viszonteladók számára szólnak. Feltétlenül olvassa el a fenti biztonsági előírásokat, és a készülék felszerelése, karbantartása és ellenőrzése során fokozottan ügyeljen a biztonságra.

Ügyeljen a fali konzol ennek a használati útmutatónak megfelelő, biztonságos falra rögzítésére.

Ha bármelyik csavar laza, vagy kiesik, akkor a fali konzol leeshet, és személyi sérülést vagy anyagi kárt okozhat. A fal anyagának megfelelő csavart használja, és az egységet négy vagy több 8 mm átmérőjű (vagy azzal egyenértékű) csavarral biztonságosan rögzítse a falra.

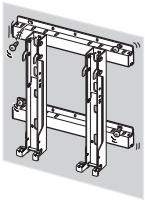

A mellékelt csavarokat és csatlakozóelemeket használja, és tartsa be a használati útmutató utasításait. Ha más alkatrészeket használ, akkor a készülék leeshet, és személyi sérülést okozhat, vagy megsérülhet.

A fali konzolt a használati útmutató utasításainak szigorú betartásával, helyesen szerelje össze.

Ha valamelyik csavar laza, vagy kiesik, akkor a készülék leeshet, és személyi sérülést okozhat, vagy megsérülhet.

A megfelelő pozíciókban erősen húzza meg a csavarokat.

Ennek elmulasztása esetén a készülék leeshet, és személyi sérülést okozhat, vagy megsérülhet.

Ügyeljen arra, hogy felszerelés közben ne érje ütés a készüléket.

Ha a készüléket ütés éri, akkor leeshet vagy eltörhet. Ez személyi sérülést okozhat.

A készüléket olyan sík falra szerelje fel, amely merőleges a padlózatra.

Ellenkező esetben a készülék leeshet, és személyi sérülést okozhat.

A készülék helyes felerősítése után megfelelően rögzítse a kábeleket.

Ha a kábelek emberbe vagy tárgyakba gabalyodnak, az személyi sérülést okozhat, és a készülék megrongálódhat.

Ügyeljen arra, hogy a hálózati kábel vagy a csatlakozókábelek ne csípődjenek be.

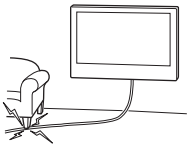

Ha a hálózati kábel vagy az összekötő kábelek a készülék és a fal közé csípődnek, illetve erőszakosan meghajlítják vagy megcsavarják őket, akkor a belső vezetékek szabaddá válhatnak, és rövidzárlat vagy szakadás következhet be. Ez tüzet vagy áramütést okozhat.

Ügyeljen arra, hogy felszerelés közben ne sértse meg a kezét vagy az ujjait.

Ügyeljen arra, hogy a fali konzol vagy a készülék felszerelésekor ne sértse meg a kezét vagy az ujjait.

A fali konzol falra erősítéséhez szükséges csavarok nincsenek mellékelve.

A fali konzol falra erősítéséhez használja a fal anyagának és szerkezetének megfelelő csavarokat.

A fali konzol tvkészülékre való felszerelésével kapcsolatos utasításokat letöltheti a SONY webhelyéről.

Felszerelés előtt

Ha a 2. oldal táblázatában nem szereplő televíziókészüléket szeretne felszerelni, tekintse meg annak használati útmutatóját vagy a mellékelt füzetet.

1. lépés: A felszereléshez szükséges alkatrészek ellenőrzése

1 **Készítsen elő négy vagy több 8 mm átmérőjű vagy azzal egyenértékű csavart (nem tartozék) és egy csavarhúzót. A fal anyagának megfelelő csavarokat válasszon.**

2 **Csomagolja ki a dobozt, és ellenőrizze, hogy megtalálhatók-e benne a következő elemek.**

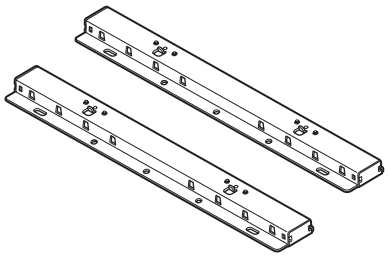

Fali konzol alapja (2)

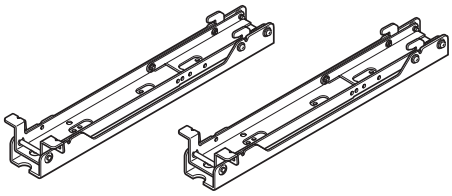

Tartókampó (2)

Csavar (+PSW6 × 16) (4)

Csavar (+BVST4 × 12) (6)

Imbuszkulcs (1)

2. lépés: A felszereléshez megfelelő hely kiválasztása

1 A 12. oldal a televíziókészülék felszerelésére vonatkozó mérettáblázata alapján válassza ki a felszereléshez megfelelő helyet.

Ügyeljen arra, hogy a televíziókészülék és a plafon, valamint a fal kiálló részei között legalább az alábbi ábrán látható hely maradjon.

Mértékegység: mm

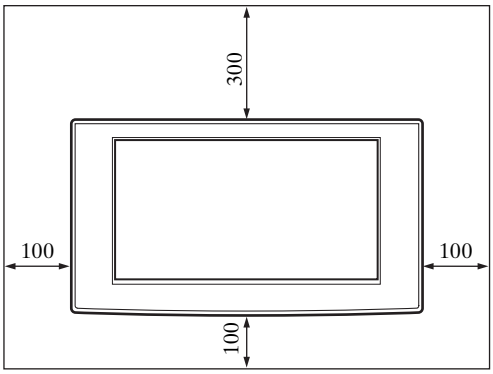

Soha ne szerelje fel a készüléket az alábbi módon:

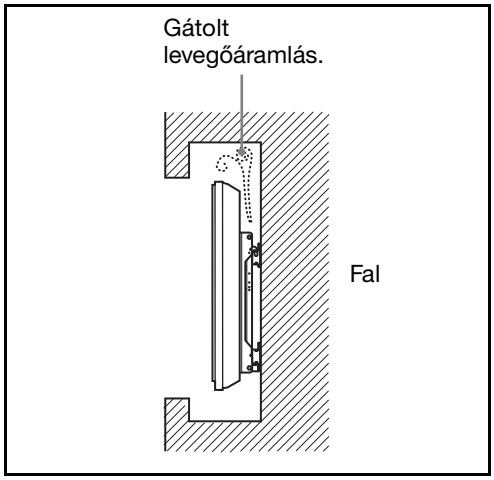

Megjegyzés

Ha a kábeleket a falban kívánja elvezetni, akkor még a szerelés megkezdése előtt fúrja ki a szükséges lyukat a falon.

2 A 13. oldal falra szerelési méretek ábrájának alapján határozza meg a csavarok elhelyezkedését a fali konzol alapjának felszereléséhez.

FIGYELEM!

A televíziókészüléket tartó falnak legalább a televíziókészülék súlyának **négyszeresét** kell elbírnia. (A televíziókészülék súlyáról az útmutatójában talál információt.)
Derítse ki, mekkora a teherbírása a falnak, amelyre a televíziókészüléket szerelni kívánja. Szükség esetén megfelelően erősítse meg a falat.

3. lépés:
A fali konzol alapjának falra szerelése

1 Rögzítse a fali konzol alapját a falra négy vagy több 8 mm átmérőjű vagy azzal egyenértékű csavarral (nem tartozék).

❶ Állapítsa meg a csavarfuratok helyét (d, h), amelyekkel a tartókampót a fali konzol alapjához erősíti. Ezután erősítse egymáshoz azokat megfelelően a mellékelt csavarokkal (+BVST4 × 12).

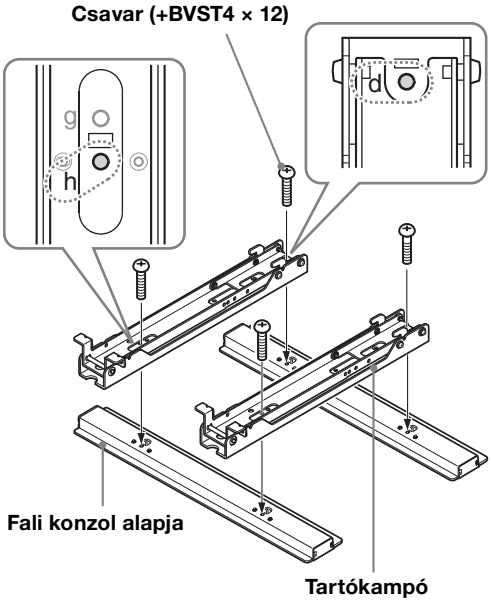

❷ Rögzítse a fali konzol alapját és a tartókampót a falra négy vagy több 8 mm átmérőjű vagy azzal egyenértékű csavarral (nem tartozék).

Válassza ki az alábbi ábrán látható négy ● jelű csavarfuratot, és húzza meg megfelelő mértékben a csavarokat, hogy ne lazulhassanak meg.

Igazítsa úgy az egységet, hogy vízszintes legyen.

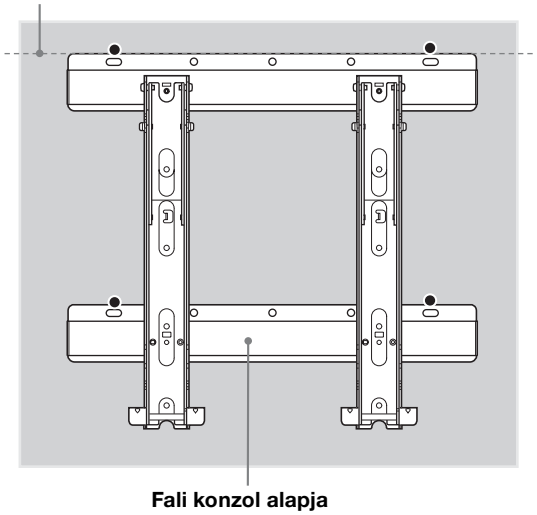

❸ Távolítsa el az ❶ pontban rögzített csavarokat, és vegye le a tartókampót a fali konzol alapjáról.

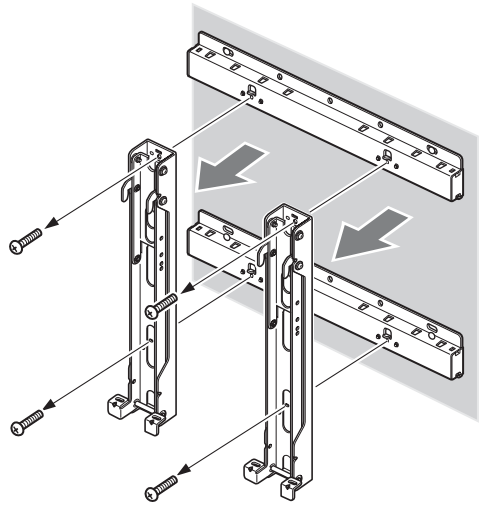

VIGYÁZAT!

Ügyeljen arra, hogy ne ejtse le a tartókampót, amikor kicsavarja a csavarokat a tartókampóból.

FIGYELEM!

- Az ehhez az eljáráshoz szükséges csavarok nem tartozékok. A fal anyagának és szerkezetének megfelelő csavarokat válasszon.
- Ha a fali konzol alapja nem rögzíthető megfelelő mértékben, használjon további csavarokat.
- Győződjön meg arról, hogy a fali konzol alapja megfelelően lett a falhoz rögzítve.

4. lépés: A televíziókészülék felszerelésének előkészítése

Ha a 2. oldal táblázatában nem szereplő televíziókészüléket szeretne felszerelni, tekintse meg annak használati útmutatóját vagy a mellékelt füzetet.

1 Távolítsa el a csavarokat a televíziókészülék hátuljáról. Ezután válassza le az asztali állványt a televíziókészülékről.

Helyezze el egy stabil, ronggyal letakart munkafelületre a televíziókészüléket a képernyőjével lefelé.

A következő televíziókészülékek esetén:
KDL-46/40D30xx *, KDL-46/40D28xx *, KDL-46/40D27xx *, KDL-40D26xx *, KDL-46/40T30xx *, KDL-40T28xx *, KDL-40T26xx *, KDL-46/40S30xx *, KDL-40S28xx *, KDL-40SL130, KLV-46/40V300A

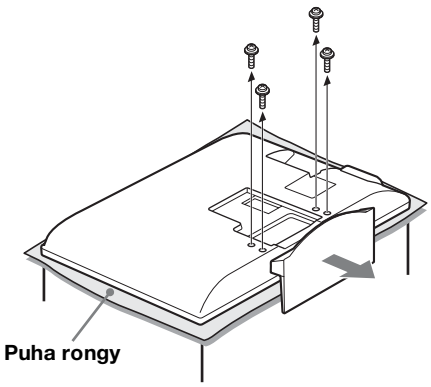

A következő televíziókészülékek esetén:
KDL-32D30xx *, KDL-32D28xx *, KDL-32D27xx *, KDL-32D26xx *, KDL-32T30xx *, KDL-32T28xx *, KDL-32T26xx *, KDL-32S30xx *, KDL-32S28xx *, KDL-32XBR4, KDL-32SL130, KLV-32V300A

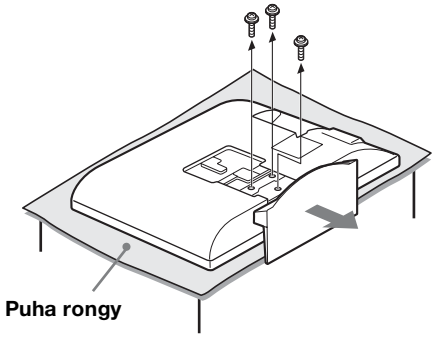

* Az adott típusnévben szereplő „xx” a típusra jellemző számokat és/vagy karaktereket jelöli.

Megjegyzések

- Ha az asztali állványt el szeretné távolítani a televíziókészülékről, fektesse azt a képernyőjével lefelé egy, a televíziókészüléknél nagyobb, stabil munkafelületre.
- Az LCD-képernyő felületének védelme érdekében a munkafelületre terítsen egy puha rongyot.

VIGYÁZAT!

- Ha a televíziókészülék felületét nyomás vagy ütés éri, akkor eltörhet vagy megrongálódhat az LCD-képernyő.
- A képernyőjével lefelé helyezze egy stabil és vízszintes felületre úgy, hogy az asztali állvány túlnyúljon a felület szélén. Ha a képernyő és az asztali állvány talpa ugyanazon a vízszintes felületen található, akkor a kijelző helyzete nem lesz stabil, és ezért megsérülhet a televíziókészülék.
- Amikor leválasztja az asztali állványt a televíziókészülékről, két kézzel és biztosan tartsa az asztali állványt.

Elektromos csavarbehajtó használata esetén kb. 2 N·m meghúzási nyomatékot kell beállítani.
Ne emelje fel a tartókampót a csavarok rögzítése előtt (két-két csavar a bal és jobb oldalon). Ha így tesz, azzal eldeformálhatja a tartókampót vagy a készülékházat.

2 A 13. oldal csavar- és kampókiosztási ábrája/táblázata alapján határozza meg a csavarok elhelyezkedését, és rögzítse a tartókampót a televíziókészülék hátuljára.

❶ Ideiglenesen rögzítse a tartókampót a készülék hátuljára a mellékelt négy csavarral (+PSW6 × 16).
❷ Mindegyik csavart egyforma nyomatékkal húzza meg a televíziókészülék hátulján.

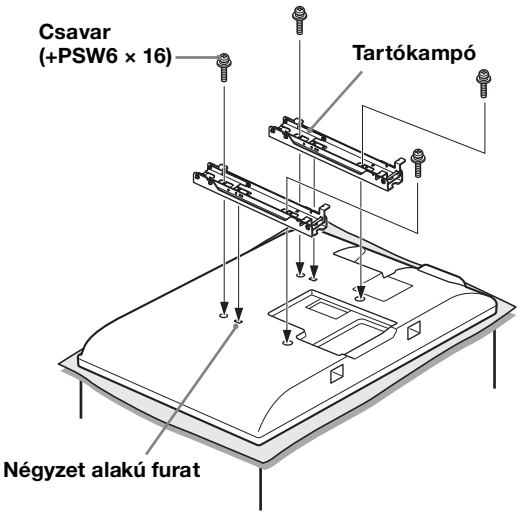

Illessze a tartókampó hátulján lévő fület a televíziókészülék hátulján lévő négyzet alakú furatba az ábrán látható módon.

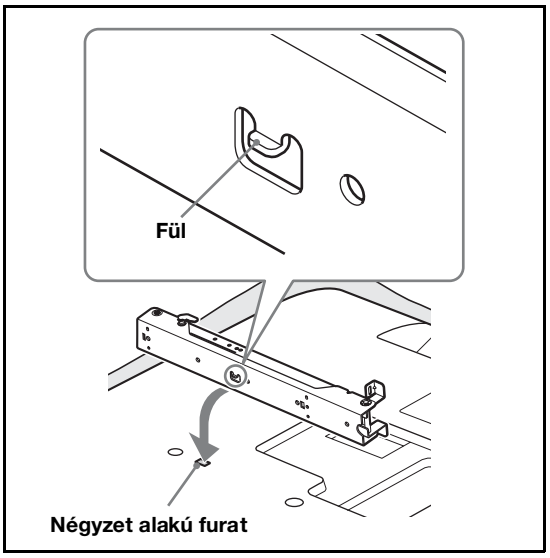

Megjegyzés

Kizárólag a mellékelt csavarokat használja (+PSW6 × 16) a tartókampó rögzítésekor.

3 Állítsa be a tartókampó szögét a mellékelt imbuszkulccsal.

Ha a televíziókészüléket a fallal párhuzamosan szereli fel (0 fok), nem szükséges beállítani a tartókampó szögét (az alábbi ❶ és ❷ pontban leírtak szerint). Győződjön meg arról, hogy mindegyik kar alapja Ⓧ megfelelően be lett csavarva.

❶ Távolítsa el a két csavart a tartókampó kar alapjából Ⓧ. Válassza ki a kívánt szögnek megfelelő furatokat (5, 10, 15 vagy 20 fok).
❷ Állítsa be a felső Ⓨ és alsó Ⓩ kar szögét, hogy illeszkedjenek a megfelelő furatba, és rögzítse megfelelően a karokat az előző ❶ eljárásban eltávolított két csavarral.

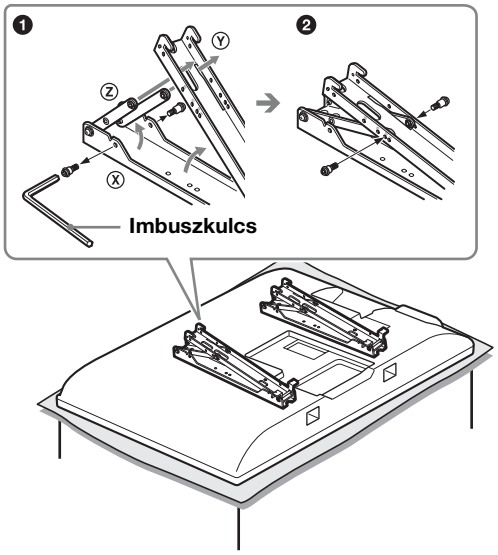

Megjegyzések

- Győződjön meg arról, hogy a jobb és a bal karokat ugyanarra a szögre állította be.
- Győződjön meg arról, hogy a két kar alapja megfelelően be lett csavarva.

VIGYÁZAT!

Ügyeljen arra, hogy ne csípje be az ujját a tartókampó szögének beállításakor.

Megjegyzések a beállítási szögekről

- Ha nem a 2. oldal táblázatában szereplő televíziókészülék-modellt szerel fel (a modell méretétől függően stb.), előfordulhat, hogy a karokhoz felsorolt beállítási szögek (0, 5, 10, 15, 20 fok) korlátozottak.
- A 2. oldal táblázatában szereplő eltérő televíziókészülék-modellek felszerelésekor a karok elérhető beállítási szögeiért tekintse meg azok használati útmutatóját vagy a mellékelt füzetet.

5. lépés: A televíziókészülék felszerelése a falra

Ha a 2. oldal táblázatában nem szereplő televíziókészüléket szeretne felszerelni, tekintse meg annak használati útmutatóját vagy a mellékelt füzetet.

FIGYELEM!

Végezze el a felszerelést, mielőtt a hálózati kábelt a fali aljzatba csatlakoztatná. Ha a hálózati kábel a szerkezet alá vagy annak alkotóelemei közé csípődik, az rövidzárlatot vagy áramütést okozhat.
Ügyeljen arra, hogy ne essen el a hálózati kábelben vagy a televíziókészülékben, mert megsérülhet.

1 Csatlakoztassa a hálózati kábelt és a televízióhoz mellékelt csatlakozókábel(eke)t a televíziókészülékhez.

Csatlakoztassa a hálózati kábelt és a csatlakozókábel(eke)t a televíziókészülék hátulján lévő csatlakozókhoz. A hálózati kábel és a csatlakozókábel(ek) csatlakoztatásáról további részleteket a televíziókészülék használati útmutatójában talál.

Megjegyzések

- Ha a televíziókészüléket már felszerelte a fali konzol alapjára, nem tudja csatlakoztatni a kábeleket.
- Bízza a kábelek falban vezetését felhatalmazott vállalkozóra.

2 Szerelje fel a televíziókészüléket a fali konzol alapjára.

❶ A 13. oldal csavar- és kampókiosztási ábrája/táblázata alapján határozza meg a fali konzol alapjának furatait a tartókampó felső kampóinak beakasztásához.
❷ Két kézzel, biztosan tartsa a televíziókészüléket, és óvatosan illessze a falra.

FIGYELEM!

Gondoskodjon róla, hogy legalább két ember tartsa a televíziókészüléket szállításkor.

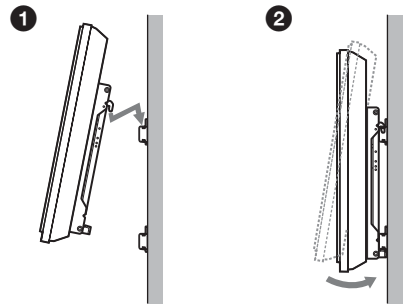

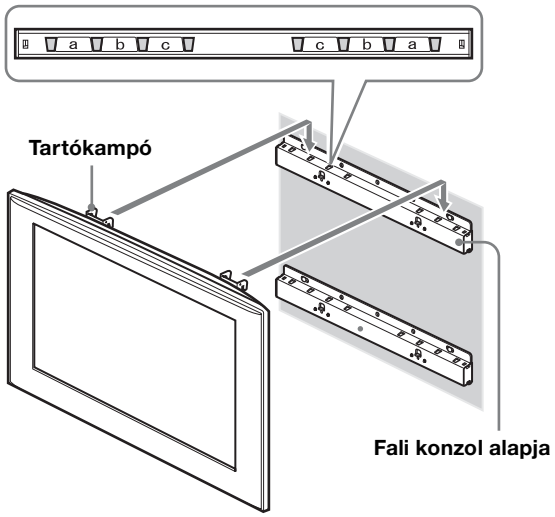

3 Megfelelően rögzítse a televíziókészüléket és a fali konzol alapját a két mellékelt csavarral (+BVST4 × 12).

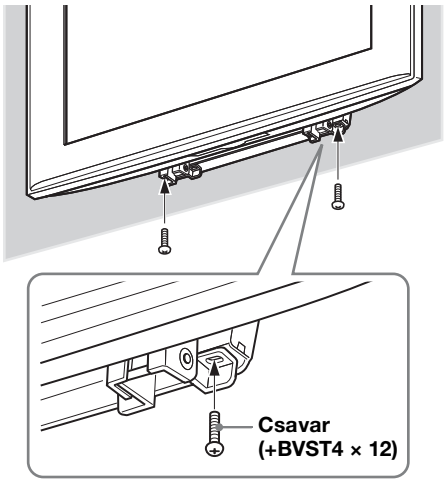

Megjegyzés

Elektromos csavarbehajtó használata esetén kb. 1,5 N·m meghúzási nyomatékot kell beállítani.

FIGYELEM!

A bal és a jobb oldali rögzítőcsavart is megfelelő mértékben húzza meg. Ellenkező esetben a televíziókészülék leeshet, amikor felfelé tolja, és személyi sérülést okozhat.

A felszerelés megfelelőségének ellenőrzése

Ellenőrizze a következőket.

- A tartókampón lévő kampók megfelelő mértékben lettek a fali konzol alapjának furataihoz rögzítve.
- A hálózati kábel és az összekötő kábelek nem csavarodtak meg vagy csípődtek be.
- A tartókampót és a fali konzol alapját rögzítő két csavar megfelelő mértékben meg lett húzva.

FIGYELEM!

Ne állítsa be a tartókampó szögét olyankor, amikor a televíziókészülék már a falra lett szerelve, és győződjön meg arról, hogy a felszerelés teljesen el lett végezve. Ha nem így tesz, az a termék leesését okozhatja, és sérülést vagy a termék károsodását eredményezheti. Ezenkívül a hálózati kábel stb. nem megfelelő elhelyezése rövidzárlat miatt tüzet vagy áramütést okozhat.
Ellenőrizze a felszerelés megfelelőségét.

A televíziókészülék eltávolításakor

Sony viszonteladók számára

1 **Húzza ki a hálózati kábelt a fali aljzatból.**

2 **Távolítsa el a televíziókészüléket és a fali konzol alapját rögzítő két csavart. (Tekintse meg a 10. oldal 5. lépésének 3. pontját a csavar pozícióihoz.)**

3 **Erősen fogja a televíziókészüléket, és csúsztassa felfelé a televíziókészülék levételéhez.**

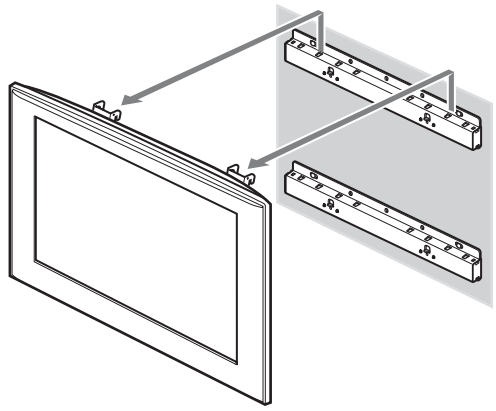

VIGYÁZAT!

- Ügyeljen arra, hogy a vezeték és a kábelek ne akadjanak be a televíziókészülék levételekor.
- A televíziókészülék levétele közben ügyeljen arra, hogy ne sértse meg a kezét vagy az ujjait.

FIGYELEM!

Gondoskodjon róla, hogy legalább két ember tartsa a televíziókészüléket szállításkor.

Műszaki adatok

Mértékegység: mm
Súly: 4,7 kg

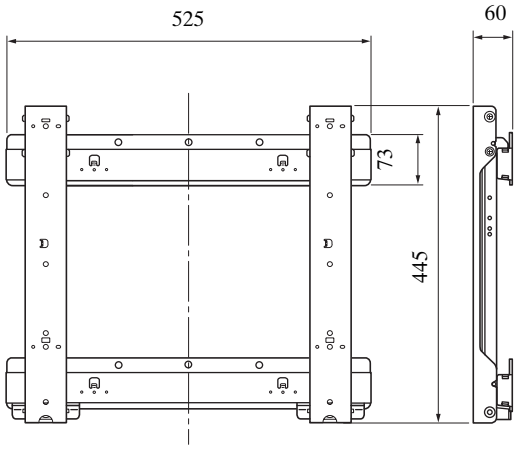

A kialakítás és a műszaki adatok előzetes bejelentés nélkül megváltozhatnak.

Mérettáblázat a TV-készülék felszereléséhez

Az alábbi táblázatban a termékre szerelt televíziókészülék méretei láthatóak. A táblázat segítségével válassza ki a megfelelő helyet a felszereléshez.
Ha az alábbiakban nem látható televíziókészüléket szeretne felszerelni, tekintse meg annak használati útmutatóját vagy a mellékelt füzetet.

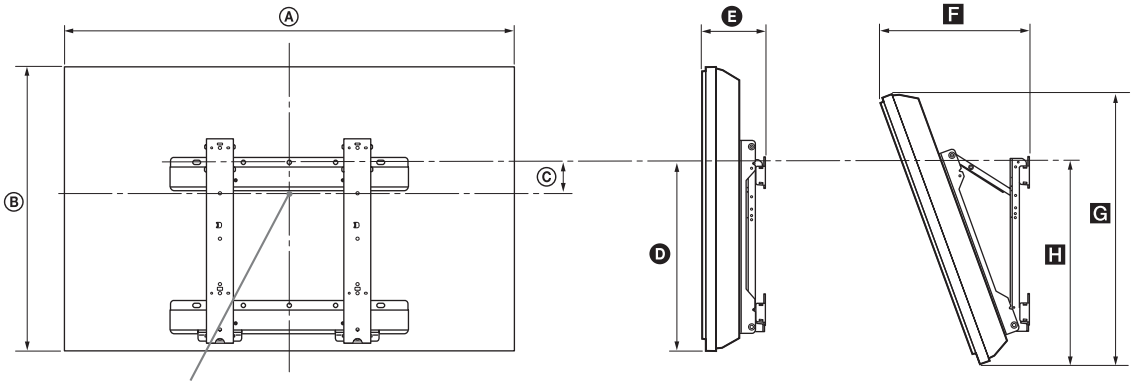

Egység: mm

Típusnév	Képernyő méretei		A képernyő középpontjának helyét meghatározó méret	A hossz minden felszerelési szög esetén				
				Szög (0°)		Szög (20°)		
	Ⓐ	Ⓑ	Ⓒ	Ⓓ	Ⓔ	F	G	H
KDL-46D30xx */KDL-46D28xx */ KDL-46D27xx */KDL-46T30xx */ KDL-46S30xx */KLV-46V300A	1 114	730	106	505	175	373	705	545
KDL-40D30xx */KDL-40D28xx */ KDL-40D27xx */KDL-40D26xx */ KDL-40T30xx */KDL-40T28xx */ KDL-40T26xx */KDL-40S30xx */ KDL-40S28xx */KDL-40SL130/ KLV-40V300A	981	643	157	505	170	338	622	543
KDL-32D30xx */KDL-32D28xx */ KDL-32D27xx */KDL-32D26xx */ KDL-32T30xx */KDL-32T28xx */ KDL-32T26xx */KDL-32S30xx */ KDL-32S28xx */KDL-32XBR4/ KDL-32SL130/KLV-32V300A	790	530	137	424	160	318	516	464

Egyes típusok egyes területeken nem kaphatók.
A fenti táblázatban feltüntetett értékek a felszerelés módjától függően kissé eltérhetnek.

* Az adott típusnévben szereplő „xx” a típusra jellemző számokat és/vagy karaktereket jelöli.

FIGYELEM!

A falnak, amelyre a készüléket felszereli, legalább a készülék súlyának négyszeresét kell elbírnia.
A súlyt lásd a tv-készülék használati útmutatójában.

A falra szerelési méretek ábrája

Egység: mm

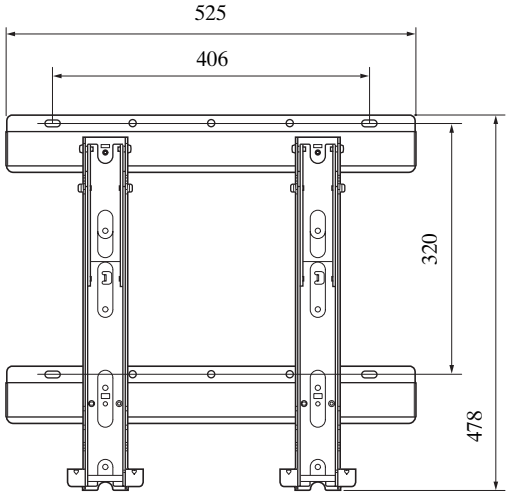

Csavar- és kampókiosztási ábra/táblázat

Típusnév	Csavarok helye	Kampók helye
KDL-46D30xx */KDL-46D28xx */KDL-46D27xx */KDL-46T30xx */ KDL-46S30xx */KLV-46V300A	e, g	b
KDL-40D30xx */KDL-40D28xx */KDL-40D27xx */KDL-40D26xx */ KDL-40T30xx */KDL-40T28xx */KDL-40T26xx */KDL-40S30xx */ KDL-40S28xx */KDL-40SL130/KLV-40V300A		
KDL-32D30xx */KDL-32D28xx */KDL-32D27xx */KDL-32D26xx */ KDL-32T30xx */KDL-32T28xx */KDL-32T26xx */KDL-32S30xx */ KDL-32S28xx */KDL-32XBR4/KDL-32SL130/KLV-32V300A	f, j	c

Egyes típusok egyes területeken nem kaphatók.

* Az adott típusnévben szereplő „xx” a típusra jellemző számokat és/vagy karaktereket jelöli.

Csavarok helye

Ha a tartókampót szereli fel a TV-készülékre.

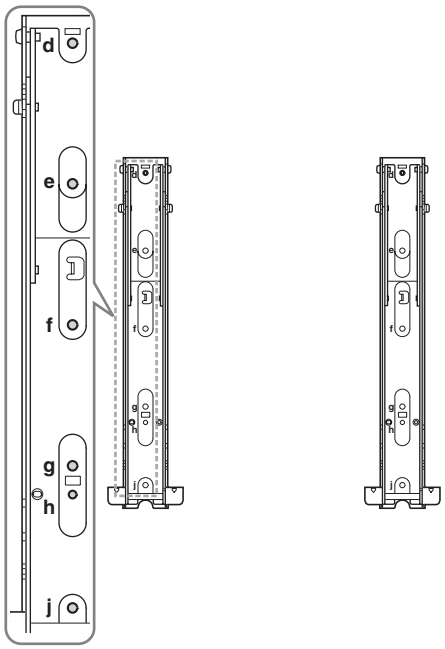

Kampók helye

Ha a fali konzol alapját szereli fel a TV-készülékre.

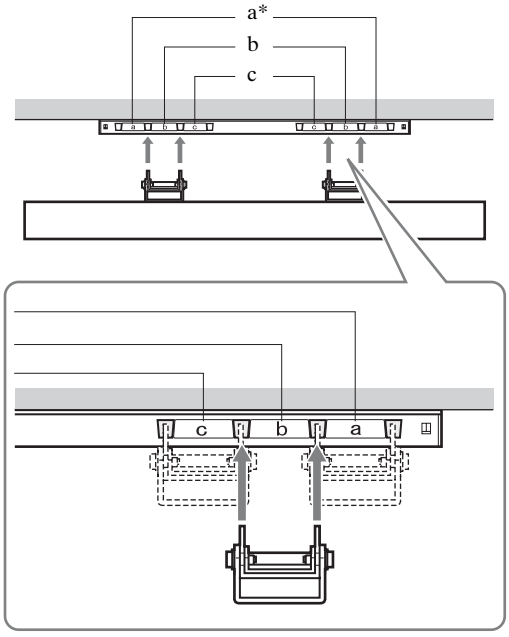

* Ezen modellek esetében az „a” jelzésű kampóhely nem vehető igénybe.

Děkujeme vám, že jste si vybrali tento výrobek Sony.

Zákazníkům

Pro instalaci tohoto výrobku je potřeba určitých zkušeností. Svěřte instalaci dodavatelům Sony nebo školeným pracovníkům a dbejte během instalace na bezpečnost. Společnost Sony nenese zodpovědnost za žádné škody nebo zranění způsobené nesprávným zacházením či instalací, nebo instalací nesprávného výrobku. Vaše zákonná práva nejsou ovlivněna.

VAROVÁNÍ

Nedodržování bezpečnostních opatření a nesprávné použití může způsobit vážné zranění nebo požár.

Tato příručka objasňuje správné zacházení s výrobek a důležitá bezpečnostní opatření pro předcházení nehodám. Pečlivě tuto příručku přečtěte a používejte výrobek podle pokynů. Návod si uschovejte i pro budoucí potřebu.

Prodejcům Sony

Pro instalaci tohoto výrobku je potřeba určitých zkušeností. Před instalací si tuto příručku pečlivě přečtěte, aby nedošlo k nehodě. Společnost Sony nenese zodpovědnost za žádné škody nebo zranění způsobené nesprávným zacházením či instalací. Po instalaci odevzdejte příručku zákazníkovi.

Bezpečnost

Výrobky Sony jsou navrženy s ohledem na bezpečnost. Avšak v případě nesprávného zacházení může dojít k vážnému popálení, zranění elektrickým proudem, k převrácení nebo pádu výrobku. Předcházejte podobným nehodám dodržováním bezpečnostních opatření.

Pro zákazníky v Evropě

Tento výrobek byl vyroben buď přímo nebo v zastoupení společností Sony Corporation.

Dovozce do EU: Sony Europe B.V.

Žádosti týkající se dovozce do EU nebo technických požadavků na výrobky danými směrnicemi Evropské unie je třeba adresovat na zplnomocněného zástupce, kterým je Sony Belgium, bijkantoor van Sony Europe B.V., Da Vincilaan 7-D1, 1930 Zaventem, Belgie.

UPOZORNĚNÍ

Určené výrobky

Následující výrobky mohou být pozměněny bez předchozího upozornění, mohou být vyprodány nebo jejich výroba pozastavena.
Některé modely se prodávají pouze v určitých oblastech.

Barevný LCD televizor	KDL-46D30xx * KDL-46D28xx * KDL-46D27xx * KDL-46T30xx * KDL-46S30xx * KLV-46V300A KDL-40D30xx * KDL-40D28xx * KDL-40D27xx * KDL-40D26xx * KDL-40T30xx * KDL-40T28xx * KDL-40T26xx * KDL-40S30xx * KDL-40S28xx * KDL-40SL130 KLV-40V300A KDL-32D30xx * KDL-32D28xx * KDL-32D27xx * KDL-32D26xx * KDL-32T30xx * KDL-32T28xx * KDL-32T26xx * KDL-32S30xx * KDL-32S28xx * KDL-32XBR4 KDL-32SL130 KLV-32V300A

* U jednotlivých názvů modelů označuje „xx“ čísla a/nebo znaky popisující jednotlivé konkrétní modely.

Tento produkt byl navržen pro použití s modely televizorů uvedenými výše. U ostatních televizorů se podívejte do návodu k použití nebo do dodané příručky, abyste si ověřili, zda je tento produkt možné použít.

Zákazníkům

VAROVÁNÍ

Nebudou-li následující opatření dodržována, může dojít k vážnému poranění nebo úmrtí následkem popálení, zranění elektrickým proudem, převrácení nebo pádu výrobku.

Svěřte instalaci školeným pracovníkům a dbejte na to, aby se během instalace v blízkosti nepohybovaly děti.

V případě nesprávné instalace nástěnného montážního rámu nebo televizoru může dojít k následujícím nehodám. Instalaci smí provádět jen školení pracovníci.

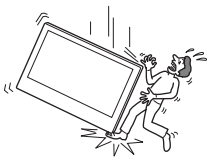

- Pád televizoru může způsobit vážná zranění, jako jsou zlomeniny nebo pohmožděniny.
- Pokud není zeď, na kterou je nástěnný montážní rám nainstalován, stabilní, rovná a kolmá k podlaze, může jednotka pádem způsobit zranění nebo hmotné škody. Zeď by měla mít nosnost nejméně čtyřikrát větší, než je hmotnost televizoru. (Viz instrukce ohledně hmotnosti televizoru.)
- Pokud není nástěnný montážní rám připevněn na zeď dostatečně pevně, může jednotka pádem způsobit zranění nebo hmotné škody.

Přesun nebo odmontování televizoru musí provádět školený pracovník.

Pokud je přesun nebo demontáž televizoru vykonávána neoprávněnými osobami, může dojít k poranění nebo škodám způsobeným pádem televizoru. Ujistěte se, že přesun a demontáž televizoru provádějí nejméně dvě osoby.

Televizor chraňte před tekutinami.

Namočení televizoru může způsobit požár nebo úraz elektrickým proudem.

Po upevnění televizoru nevyjímejte šrouby apod.

Pád televizoru by mohl způsobit poranění nebo hmotné škody.

Nástěnný montážní rám ani jeho součásti nerozebírejte ani jinak neupravujte.

Pád nástěnného montážního rámu by mohl způsobit poranění nebo hmotné škody.

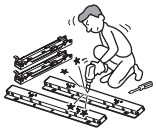

Nepřipevňujte jiné vybavení, než tento výrobek.

Tento nástěnný montážní rám je navržen pouze pro použití s daným výrobkem. Použijete-li jiné vybavení, než je uvedeno, může dojít k jeho pádu nebo poškození, což může způsobit zranění nebo hmotné škody.

Nezakrývejte větrací otvory televizoru.

Pokud větrací otvory zakryjete (látkou apod.), může dojít k přehřátí a požáru.

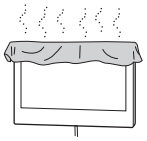

Nezatěžujte nástěnný montážní rám ničím jiným než televizorem.

Pád televizoru by mohl způsobit poranění nebo hmotné škody.

Neopírejte se o televizor ani se na něj nezavěšujte.

Neopírejte se o televizor ani se na něj nezavěšujte, protože by mohl spadnout a způsobit vážné zranění.

Televizor nevystavujte dešti a vlhku.

Mohlo by dojít k požáru nebo zranění elektrickým proudem.

Nikdy neumisťujte televizor v místech vystavených vysokým teplotám, vlhku nebo prachu ani jej nevystavujte mechanickým otřesům.

Mohlo by dojít k požáru nebo zranění elektrickým proudem.

Nepoužívejte v blízkosti televizoru hořlaviny a otevřený oheň (např. svíčky).

Nepoužívejte v blízkosti televizoru hořlaviny a otevřený oheň (např. svíčky), aby nedošlo k požáru.

UPOZORNĚNÍ

Nebudete-li se řídit níže uvedenými pokyny, může dojít k úrazu nebo poškození majetku.

Neinstalujte nástěnný montážní rám na povrch, kde by okraje nebo rohy televizoru vyčnívaly mimo zeď.

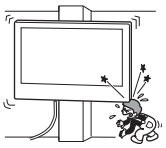

Neinstalujte nástěnný montážní rám na povrch, kde okraje nebo rohy televizoru vyčnívají mimo zeď, například na sloup. Pokud dojde k nárazu do rohu nebo boku televizoru, může dojít ke zranění nebo hmotné škodě.

S výrobkem nemanipulujte při čištění nebo údržbě přílišnou silou.

Na horní stranu televizoru nepůsobte nadměrnou silou. Pád televizoru by mohl způsobit poranění nebo hmotné škody.

Televizor neinstalujte nad nebo pod klimatizační zařízení.

Pokud je televizor po delší dobu vystaven vodě nebo proudění vzduchu z klimatizace, může dojít k požáru, elektrickému šoku nebo poruše televizoru.

Bezpečnostní opatření

- Pokud používáte televizor připevněný k nástěnnému montážnímu rámu po delší dobu, může dojít k tomu, že zeď za nebo nad televizorem ztratí barvu nebo dojde k odlepení tapety. Záleží na materiálu, ze kterého je zeď postavena.
- Po odinstalaci nástěnného montážního rámu zbudou ve zdi otvory po šroubech.
- Pokud máte za stěnou vedené 300 ohmové napájecí kabely, doporučujeme, abyste je vyměnili za 75 ohmové koaxiální kabely. Pokud musíte 300 ohmové kabely i nadále používat, ujistěte se před instalací, že je mezi televizorem a napájecími kabely dostatek prostoru. Vhodné umístění (bez rádiového šumu apod.) zkonzultujte s příslušným vyškoleným pracovníkem.

Instalace nástěnného montážního rámu

Prodejcům Sony

VAROVÁNÍ

Zákazníkům

Pro instalaci tohoto výrobku je potřeba určitých zkušeností. Svěřte instalaci dodavatelům Sony nebo školeným pracovníkům a dbejte během instalace na bezpečnost.

Prodejcům Sony

Následující instrukce jsou určeny pouze prodejcům Sony. Pečlivě si přečtěte výše uvedená bezpečnostní opatření a zvláštní pozornost věnujte bezpečnosti při instalaci, údržbě a kontrole výrobku.

Pečlivě připevněte nástěnný montážní rám na zeď podle instrukcí v této příručce.

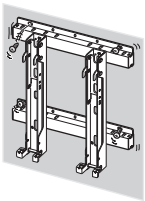

Pokud jsou některé šrouby uvolněné nebo vypadnou, může nástěnný montážní rám spadnout a způsobit zranění nebo hmotnou škodu. Použijte vhodné šrouby podle typu zdi a jednotku pečlivě nainstalujte pomocí čtyř nebo více šroubů o průměru 8 mm (nebo ekvivalentních).

Použijte dodané šrouby a montážní součástky správným způsobem podle instrukcí uvedených v této příručce. Pokud použijete jiné součástky, může televizor spadnout a způsobit někomu zranění nebo se při pádu poškodit.

Rám řádně smontujte podle instrukcí uvedených v této příručce.

Pokud jsou některé šrouby uvolněné nebo vypadnou, může televizor spadnout a způsobit někomu zranění nebo se při pádu poškodit.

Šrouby pečlivě utáhněte na označených místech.

Pokud tak neučiníte, může televizor spadnout a způsobit někomu zranění nebo se při pádu poškodit.

Dbejte na to, aby při instalaci nedošlo k nárazu do televizoru.

Pokud dojde k nárazu do televizoru, může spadnout nebo se rozlomit. To může způsobit zranění.

Televizor instalujte na kolmé a rovné zdi.

Jinak může televizor spadnout a může dojít ke zranění.

Po správné instalaci televizoru bezpečně zajistěte kabely.

Pokud by se do kabelů zamotali lidé nebo nějaké předměty, mohlo by to skončit zraněním nebo poškozením televizoru.

Napájecí kabel ani propojovací kabel nesmí být nikde přiskřípnutý.

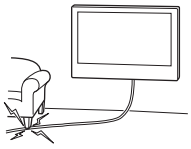

Když je napájecí kabel nebo propojovací kabel přiskřípnutý mezi jednotkou a zdí nebo je silou ohnutý či zkroucený, mohou se vnitřní vodiče obnažit a způsobit zkrat nebo elektrickou poruchu. Mohlo by to způsobit požár nebo poranění elektrickým proudem.

Při instalaci dejte pozor, abyste si neporanili ruce nebo prsty.

Při instalaci televizoru nebo nástěnného montážního rámu dejte pozor, abyste si neporanili ruce nebo prsty.

Šrouby potřebné pro upevnění nástěnného montážního rámu na zeď nejsou součástí dodávky.

Při instalaci nástěnného montážního rámu použijte vhodné šrouby podle materiálu a struktury zdi.

Pro pokyny k montáži nástěnného držáku k televizoru si prosím stáhněte informace z internetových stránek SONY.

Před instalací

Pokud se chystáte instalovat televizor, který není uveden na strana 2, pročtěte si jeho návod k použití nebo dodanou příručku.

Krok 1: Kontrola součástí nezbytných pro instalaci

1 **Připravte si alespoň čtyři šrouby o průměru 8 mm nebo ekvivalentní šrouby (nejsou součástí dodávky) a šroubovák. Zvolte šrouby, které jsou vhodné pro materiál, ze kterého je zeď postavena.**

2 **Otevřete krabici a ujistěte se, zda obsahuje následující položky.**

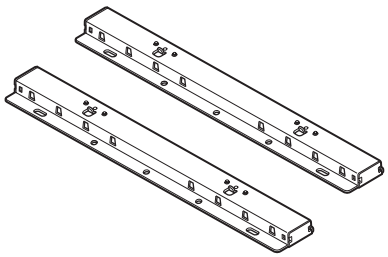

Základní lišta (2)

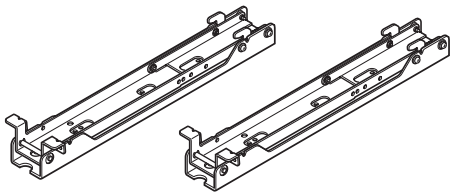

Montážní hák (2)

Šroub (+PSW6 × 16) (4)

Šroub (+BVST4 × 12) (6)

Šestihranný klíč (1)

Krok 2: Rozhodnutí o místu instalace

1 S ohledem na tabulku rozměrů pro instalaci televizoru na strana 12 si zvolte místo pro instalaci.

Mezi televizorem a stropem a výstupky na stěně ponechte dostatečný prostor, jak je znázorněno níže.

Jednotka: mm

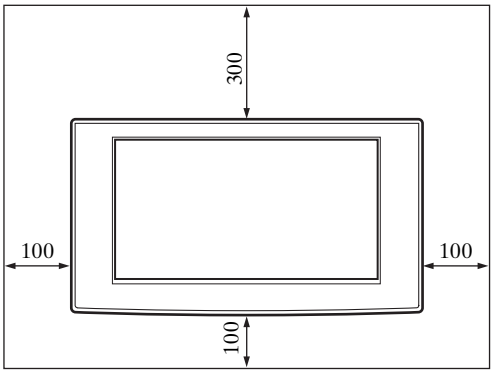

Nikdy televizor neinstalujte tak, jak je uvedeno níže:

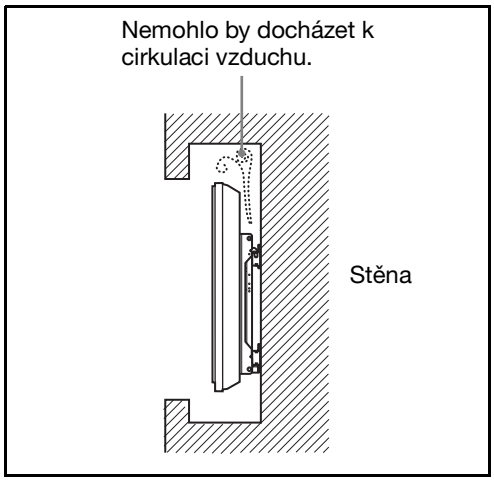

Poznámka

Pokud chcete vést kabely ve zdi, otvor pro vložení kabelů do zdi vyvrtejte před instalací.

2 Podle schématu rozměrů pro montáž na zeď na strana 13 určete pozici šroubů pro instalaci základní lišty.

Varování

Zeď, na kterou budete televizor připevňovat, by měla mít nosnost nejméně **čtyřikrát větší**, než je hmotnost televizoru (viz instrukce ohledně hmotnosti televizoru).
Zjistěte si nosnost stěny, na kterou budete televizor instalovat. Bude-li to nutné, zeď dostatečně zpevněte.

Krok 3: Instalace základní lišty na zeď

1 Základní lištu na zeď připevněte alespoň čtyřmi šrouby o průměru 8 mm nebo ekvivalentními šrouby (nejsou součástí dodávky).

❶ Určete polohu otvorů na šrouby (d, h) pro připevnění montážního háku k základní liště. Potom je bezpečně připevněte pomocí dodaných šroubů (+BVST4 × 12).

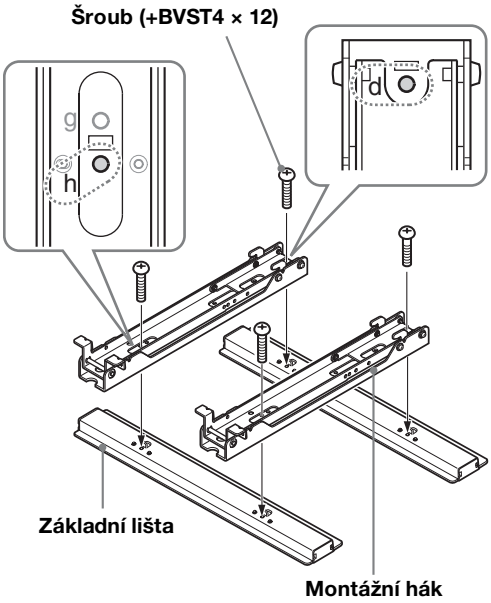

❷ Základní lištu a montážní hák připevněte ke zdi alespoň čtyřmi šrouby o průměru 8 mm nebo ekvivalentními šrouby (nejsou součástí dodávky).

Zvolte čtyři otvory na šrouby se značkou ● uvedené ve schématu níže a dostatečně šrouby utáhněte, aby se nemohly uvolnit.

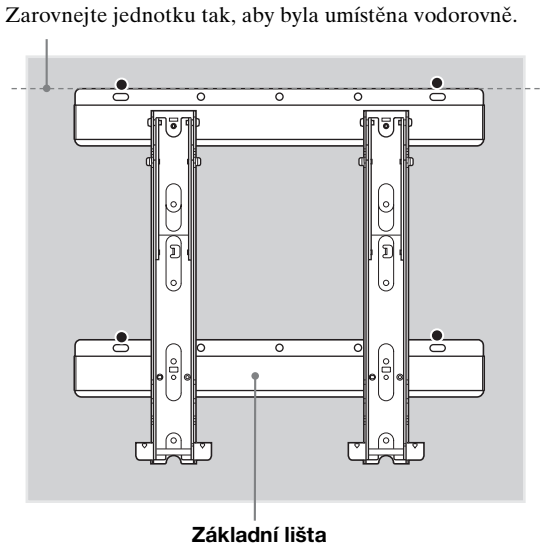

❸ Odstraňte šrouby, které byly připevněny během procedury ❶ a odmontujte montážní hák od základní lišty.

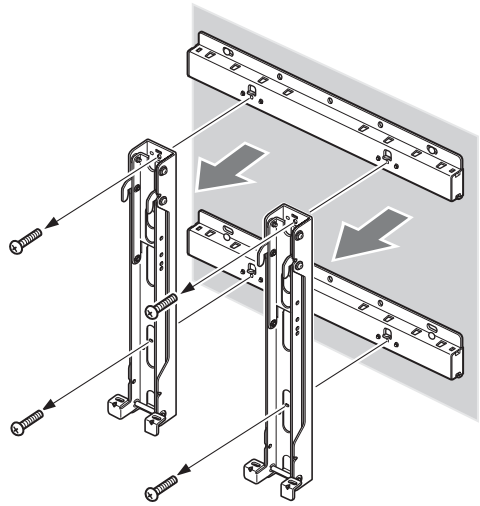

Upozornění

Dávejte pozor, aby vám montážní hák nespadl, když budete z montážního háku odstraňovat šrouby.

Varování

- Šrouby potřebné pro tuto proceduru nejsou součástí dodávky. Zvolte šrouby, které jsou vhodné pro materiál a strukturu zdi.
- Pokud nelze základní lištu připevnit dostatečně pevně, použijte více šroubů.
- Nezapomeňte se ujistit, že je základní lišta pevně přimontovaná ke zdi.

Krok 4: Příprava na instalaci televizoru

Pokud se chystáte instalovat televizor, který není uveden na strana 2, pročtěte si jeho návod k použití nebo dodanou příručku.

1 Odstraňte šrouby ze zadní části televizoru. Potom od televizoru odpojte stolní stojan.

Televizor položte obrazovkou dolů na stabilní pracovní plochu pokrytou látkou.

Pro uživatele následujících televizorů:
KDL-46/40D30xx *, KDL-46/40D28xx *, KDL-46/40D27xx *, KDL-40D26xx *, KDL-46/40T30xx *, KDL-40T28xx *, KDL-40T26xx *, KDL-46/40S30xx *, KDL-40S28xx *, KDL-40SL130, KLV-46/40V300A

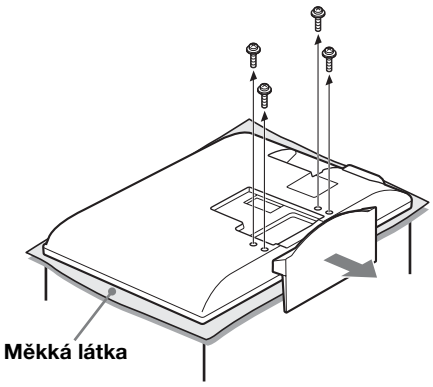

Pro uživatele následujících televizorů:
KDL-32D30xx *, KDL-32D28xx *, KDL-32D27xx *, KDL-32D26xx *, KDL-32T30xx *, KDL-32T28xx *, KDL-32T26xx *, KDL-32S30xx *, KDL-32S28xx *, KDL-32XBR4, KDL-32SL130, KLV-32V300A

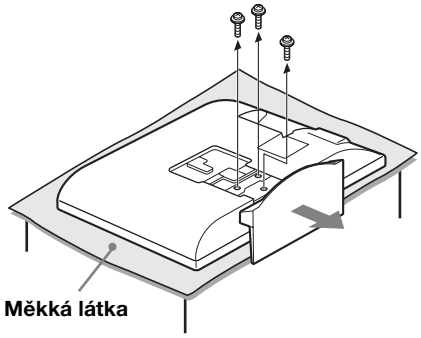

* U jednotlivých názvů modelů označuje „xx“ čísla a/nebo znaky popisující jednotlivé konkrétní modely.

Poznámky

- Když z televizoru odstraňujete stolní stojan, položte televizor obrazovkou dolů na stabilní pracovní povrch, který je větší než televizor.
- Abyste zabránili poškození LCD obrazovky, nezapomeňte na pracovní povrch položit měkkou látku.

Upozornění

- Pokud by byl povrch televizoru vystaven tlaku nebo nárazu, mohlo by dojít k prasknutí nebo poškození LCD obrazovky.
- Položte televizor obrazovkou dolů na stabilní a rovný povrch tak, aby stolní stojan přesahoval přes okraj tohoto povrchu. Pokud by byla obrazovka na stejné úrovni jako stolní stojan, jednalo by se o nestabilní pracovní podmínky, při kterých by mohlo dojít k poškození televizoru.
- Když budete stolní stojan odpojovat od televizoru, držte stolní stojan pevně oběma rukama.

Pokud budete používat elektrický šroubovák, nastavte utahovací moment přibližně na 2 N·m {20 kgf·cm}. Nezdvihejte montážní hák, dokud nebudou pevně utaženy šrouby (dva šrouby vlevo a dva vpravo). Mohlo by dojít k deformaci montážního háku nebo krytu televizoru.

2 Podle schématu/tabulky umístění šroubů a háků na strana 13 určete pozice šroubů a připevněte montážní hák k zadní části televizoru.

❶ Montážní hák k zadní části televizoru dočasně připevněte pomocí čtyř dodaných šroubů (+PSW6 × 16).
❷ Dbejte na to, aby byly oba šrouby k zadní části televizoru bezpečně připevněny stejným utahovacím momentem.

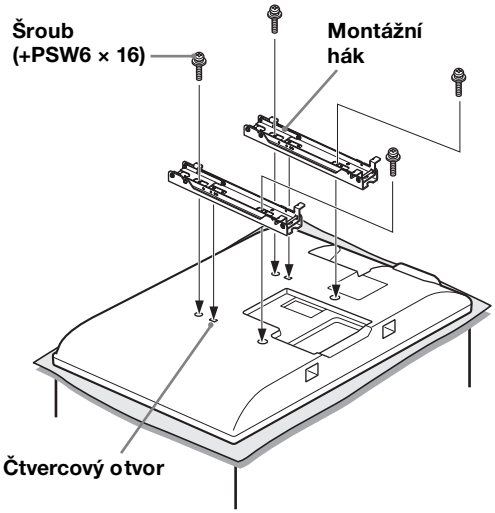

Zarovnejte výběžek v zadní části montážního háku se čtvercovým otvorem v zadní části televizoru podle obrázku níže.

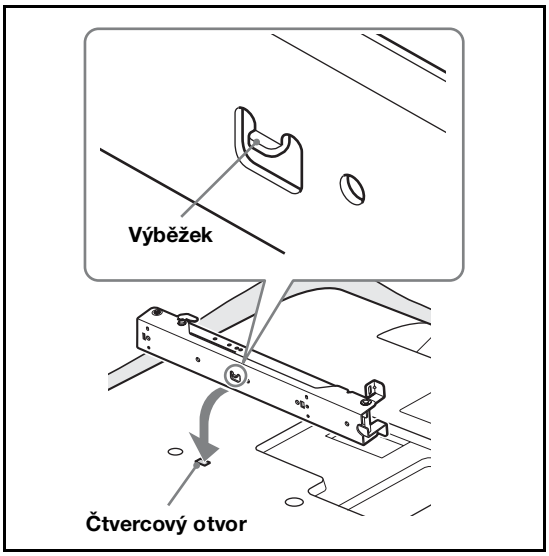

Poznámka

Dbejte na to, abyste při připevňování montážního háku nepoužívali jiné šrouby než ty dodané (+PSW6 × 16).

3 Úhel montážního háku upravte dodaným šestihranným klíčem.

Když televizor instalujete rovnoběžně se zdí (0 stupňů), nastavení úhlu montážního háku (procedury ❶ a ❷ níže) není nutné. Dbejte na to, aby byly obě základny ramen Ⓧ pevně připevněny.

❶ Vyšroubujte dva šrouby ze základny ramene Ⓧ montážního háku. Zvolte otvory odpovídající požadovanému úhlu (5, 10, 15 nebo 20 stupňů).
❷ Nastavte úhly horního Ⓨ a spodního Ⓩ ramene, aby odpovídaly příslušným otvorům, a pevně obě ramena připevněte pomocí dvou šroubů vyjmutých v předchozí proceduře ❶.

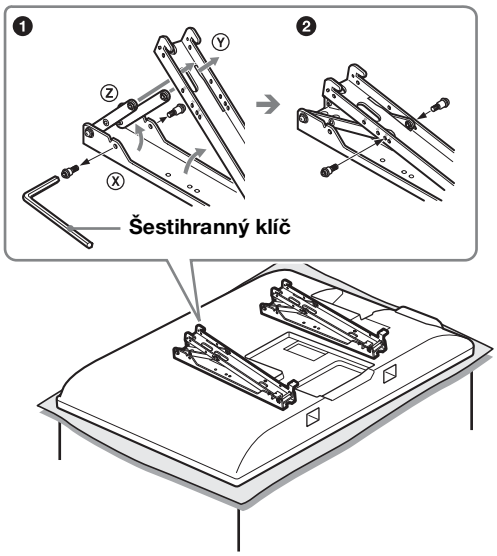

Poznámky

- Dbejte na to, abyste levé i pravé rameno nastavili na stejný úhel.
- Ujistěte se, že jsou obě základny ramen pevně přišroubované.

Upozornění

Dávejte pozor, abyste si při nastavování úhlu montážního háku nepřiskřípli prsty.

Poznámky k úhlům nastavení

- Pokud instalujete jiné modely televizorů, než jsou uvedeny na strana 2 (v závislosti na velikosti a rozměrech modelu apod.), mohou být nastavitelné úhly uvedené pro ramena (0, 5, 10, 15, 20 stupňů) omezené.
- Úhly pro nastavení ramen dostupné při instalaci jiných modelů televizorů, než jsou uvedeny na strana 2, naleznete v jejich návodu k použití nebo v dodané příručce.

Krok 5: Instalace televizoru na zeď

Pokud se chystáte instalovat televizor, který není uveden na strana 2, pročtěte si jeho návod k použití nebo dodanou příručku.

Varování

Před zapojením napájecího kabelu do zástrčky dokončete instalaci. Pokud byste napájecí kabel přiskřípli pod nebo mezi jednotlivé části vybavení, mohlo by dojít ke zkratu nebo úrazu elektrickým proudem.
Dávejte pozor, abyste o napájecí kabel televizoru nezakopli, protože byste se mohli zranit.

1 Připojte napájecí kabel a připojovací kabel(y) dodané s televizorem k televizoru.

Připojte napájecí kabel a připojovací kabel(y) ke konektorům v zadní části televizoru. Podrobnosti o připojení napájecího kabelu a připojovacího kabelu (připojovacích kabelů) naleznete v návodu k použití televizoru.

Poznámky

- Po instalaci televizoru na základní lištu nebudete moci kabely připojit.
- Umístění kabelů do zdi svěřte vyškolenému pracovníkovi.

2 Nainstalujte televizor na základní lištu.

❶ Podle schématu/tabulky umístění šroubů a háků na strana 13 určete otvory základní lišty pro uchycení horních háků montážního háku.
❷ Držte televizor pevně oběma rukama a jemně jej na zdi zarovnejte.

Varování

Dbejte na to, aby přenášení televizoru prováděly nejméně dvě osoby.

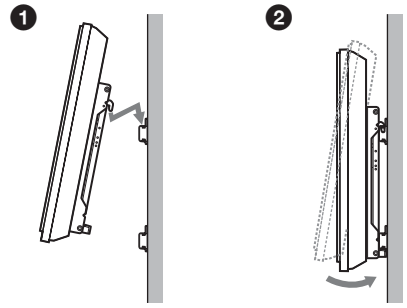

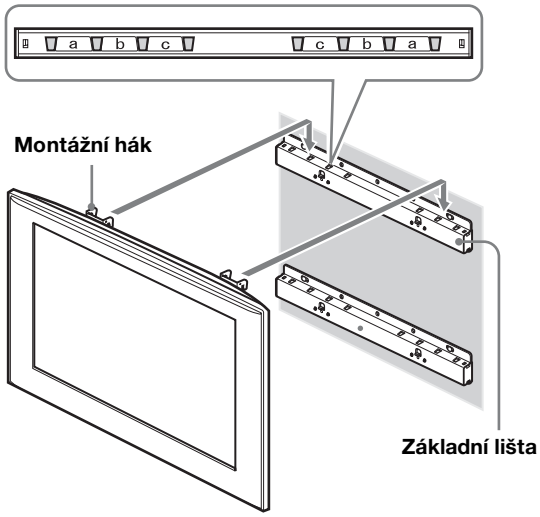

3 Pevně připevněte televizor k základní liště pomocí dvou dodaných šroubů (+BVST4 × 12).

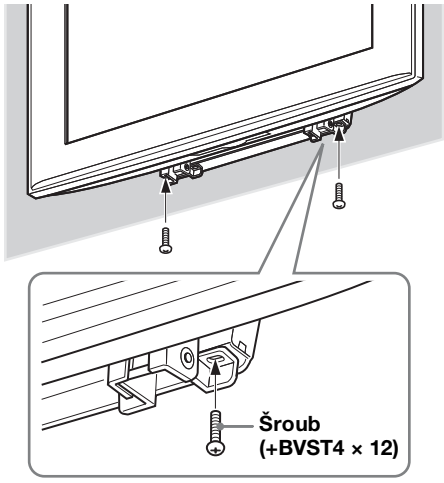

Poznámka

Pokud budete používat elektrický šroubovák, nastavte utahovací moment přibližně na 1,5 N·m {15 kgf·cm}.

Varování

Nezapomeňte pevně utáhnout levý i pravý zajišťovací šroub. Pokud byste to neudělali, mohl by televizor spadnout, pokud byste do něj strčili, a mohlo by dojít ke zranění.

Ověření dokončení instalace

Zkontrolujte následující body.

- Háky montážního háku jsou pevně uchyceny v otvorech základní lišty.
- Napájecí kabel a kabel nejsou zkroucené ani přiskřípnuté.
- Oba šrouby, které spojují montážní hák a základní lištu, jsou pevně utažené.

Varování

Neupravujte úhel montážního háku, když je televizor nainstalovaný na stěně, a ujistěte se, že je zcela nainstalovaný. Výrobek by mohl spadnout a způsobit tak zranění nebo poškození majetku. Nesprávné umístění napájecího kabelu apod. by také mohlo z důvodu zkratu způsobit požár nebo úraz elektrickým proudem.
Nezapomeňte s ohledem na bezpečnost ověřit dokončení instalace.

3 Při sundávání televizoru jej uchopte a zdvíhejte nahoru.

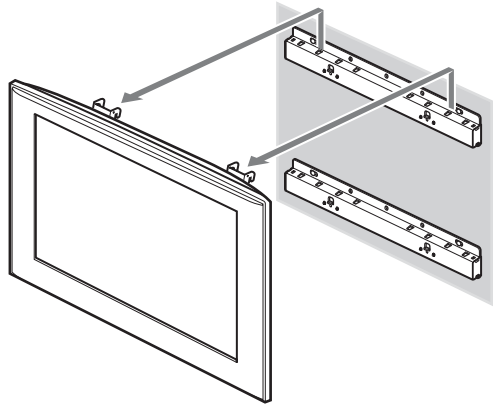

Upozornění

- Dávejte pozor, aby se při sundávání televizoru nezachytil napájecí kabel a ostatní kabely.
- Při sundávání televizoru dejte pozor, abyste si neporanili ruce nebo prsty.

Varování

Dbejte na to, aby přenášení televizoru prováděly nejméně dvě osoby.

Odstraňování televizoru

Prodejcům Sony

1 Vytáhněte napájecí kabel ze zástrčky.

2 Vyšroubujte oba šrouby, které spojují televizor a základní lištu. (Pozice šroubů naleznete v bodu 3 kroku 5 na strana 10.)

Specifikace

Jednotka: mm
Hmotnost: 4,7 kg

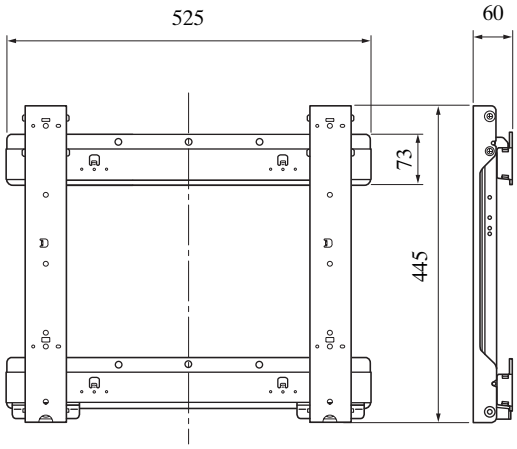

Vzhled a specifikace se mohou změnit bez upozornění.

Tabulka rozměrů pro instalaci televizoru

Níže uvedená tabulka popisuje rozměry televizoru, který je na produktu připevněn. Tuto tabulku použijte při rozhodování o místu instalace.
Pokud se chystáte instalovat televizor, který není uveden níže, pročtěte si jeho návod k použití nebo dodanou příručku.

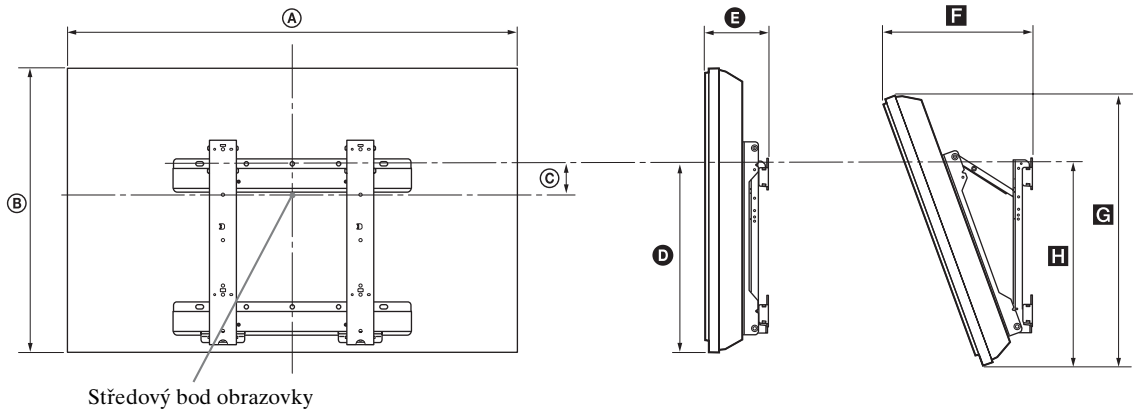

Jednotka: mm

Název modelu	Rozměry obrazovky		Rozměr středu obrazovky	Délka pro každý montážní úhel				
				Úhel (0°)		Úhel (20°)		
	Ⓐ	Ⓑ	Ⓒ	Ⓓ	Ⓔ	F	G	H
KDL-46D30xx */KDL-46D28xx */ KDL-46D27xx */KDL-46T30xx */ KDL-46S30xx */KLV-46V300A	1 114	730	106	505	175	373	705	545
KDL-40D30xx */KDL-40D28xx */ KDL-40D27xx */KDL-40D26xx */ KDL-40T30xx */KDL-40T28xx */ KDL-40T26xx */KDL-40S30xx */ KDL-40S28xx */KDL-40SL130/ KLV-40V300A	981	643	157	505	170	338	622	543
KDL-32D30xx */KDL-32D28xx */ KDL-32D27xx */KDL-32D26xx */ KDL-32T30xx */KDL-32T28xx */ KDL-32T26xx */KDL-32S30xx */ KDL-32S28xx */KDL-32XBR4/ KDL-32SL130/KLV-32V300A	790	530	137	424	160	318	516	464

Některé modely nejsou v určitých oblastech dostupné.
Čísla ve výše uvedené tabulce se mohou během instalace mírně lišit.

* U jednotlivých názvů modelů označuje „xx“ čísla a/nebo znaky popisující jednotlivé konkrétní modely.

Varování

Zeď, na kterou chcete nainstalovat televizor, musí mít nosnost nejméně čtyřikrát větší, než je hmotnost televizoru. Viz instrukce ohledně hmotnosti televizoru.

Schéma rozměrů pro montáž na zeď

Jednotka: mm

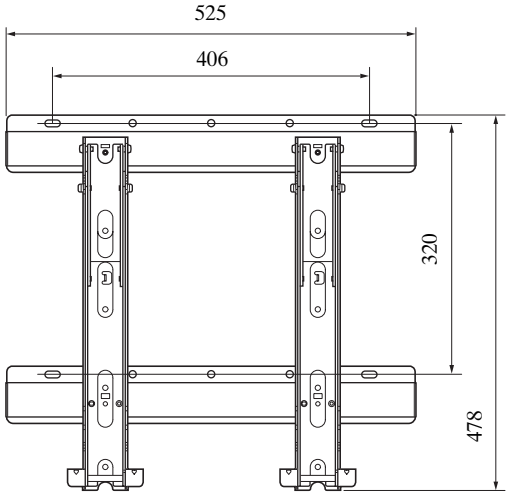

Schéma/tabulka umístění šroubů a háků

Název modelu	Umístění šroubu	Umístění háku
KDL-46D30xx */KDL-46D28xx */KDL-46D27xx */KDL-46T30xx */ KDL-46S30xx */KLV-46V300A	e, g	b
KDL-40D30xx */KDL-40D28xx */KDL-40D27xx */KDL-40D26xx */ KDL-40T30xx */KDL-40T28xx */KDL-40T26xx */KDL-40S30xx */ KDL-40S28xx */KDL-40SL130/KLV-40V300A		
KDL-32D30xx */KDL-32D28xx */KDL-32D27xx */KDL-32D26xx */ KDL-32T30xx */KDL-32T28xx */KDL-32T26xx */KDL-32S30xx */ KDL-32S28xx */KDL-32XBR4/KDL-32SL130/KLV-32V300A	f, j	c

Některé modely nejsou v určitých oblastech dostupné.

* U jednotlivých názvů modelů označuje „xx“ čísla a/nebo znaky popisující jednotlivé konkrétní modely.

Umístění šroubu

Při instalaci montážního háku k televizoru.

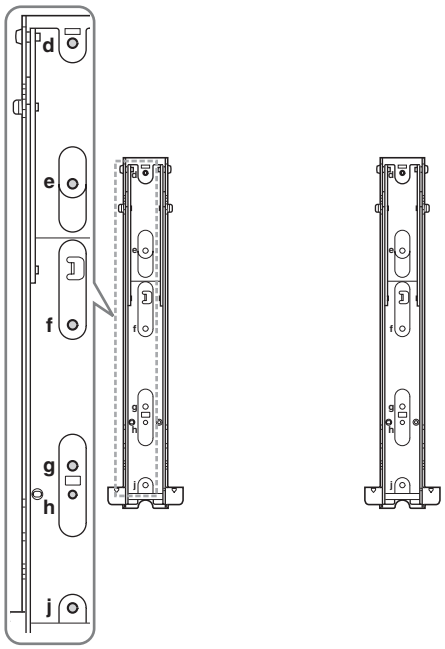

Umístění háku

Při instalaci televizoru na základní lištu.

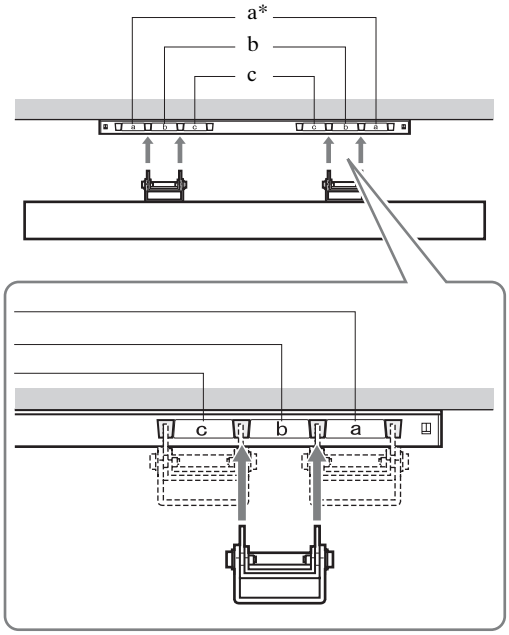

* Umístění háku „a“ nelze použít pro modely ve výše uvedené tabulce.

Ďakujeme, že ste si kúpili tento výrobok.

Pre zákazníkov

Inštalácia tohto produktu si vyžaduje dostatočné odborné znalosti. Uistite sa, že inštaláciu vykonáva predajca spoločnosti Sony alebo oprávnený dodávateľ a počas inštalácie venujte špeciálnu pozornosť bezpečnosti. Spoločnosť Sony nie je zodpovedná za prípadné škody alebo zranenia spôsobené zlým zaobchádzaním alebo nesprávnou inštaláciou a ani za inštaláciu žiadneho iného produktu ako je špecifikované. Nie je možné si uplatniť žiadne zákonné právo.

UPOZORNENIE

Ak nevenujete dostatočnú pozornosť bezpečnostným opatreniam alebo ak je produkt používaný nesprávne, môže to spôsobiť vážne zranenie alebo požiar.

Táto príručka pokynov zobrazuje správne zaobchádzanie s produktom a dôležité bezpečnostné pokyny potrebné na zabránenie nehody. Uistite sa, že ste si prečítali celú príručku a produkt používajte správne. Príručku si starostlivo uschovajte pre použitie v budúcnosti.

Pre predajcov značky Sony

Inštalácia tohto produktu si vyžaduje dostatočné odborné znalosti. Uistite sa, že ste si prečítali celú príručku a vykonali tak inštalačné práce bezpečne. Spoločnosť Sony nie je zodpovedná za prípadné škody alebo zranenia spôsobené zlým zaobchádzaním alebo nesprávnou inštaláciou. Po inštalácii odovzdajte prosím túto príručku zákazníkovi.

Bezpečnosť

Spoločnosť Sony vždy myslí na bezpečnosť pri navrhovaní výrobkov. Ak sú však produkty používané nesprávne, môže to spôsobiť vážne zranenia ohňom, elektrickým šokom, prevrhnutím produktu alebo jeho pádom. Ak chcete takýmto nehodám zabrániť, venujte dostatočnú pozornosť bezpečnostným opatreniam.

Pre zákazníkov v Európe

Tento produkt vyrába spoločnosť Sony alebo je vyrobený v mene Sony Corporation.

EÚ vývozca: Sony Europe B.V.

Otázky či výrobok vyhovuje požiadavkám podľa legislatívy Európskej únie treba adresovať na autorizovaného zástupcu Sony Belgium, bijkantoor van Sony Europe B.V., Da Vincilaan 7-D1, 1930 Zaventem, Belgicko.

UPOZORNENIE

Označené produkty

Nasledujúce produkty môžu podliehať zmenám bez predchádzajúceho upozornenia, môžu byť vypredané alebo sa môže ukončiť ich výroba. Určité modely sa predávajú len v niektorých krajinách.

Farebný TV prijímač LCD	KDL-46D30xx * KDL-46D28xx * KDL-46D27xx * KDL-46T30xx * KDL-46S30xx * KLV-46V300A KDL-40D30xx * KDL-40D28xx * KDL-40D27xx * KDL-40D26xx * KDL-40T30xx * KDL-40T28xx * KDL-40T26xx * KDL-40S30xx * KDL-40S28xx * KDL-40SL130 KLV-40V300A KDL-32D30xx * KDL-32D28xx * KDL-32D27xx * KDL-32D26xx * KDL-32T30xx * KDL-32T28xx * KDL-32T26xx * KDL-32S30xx * KDL-32S28xx * KDL-32XBR4 KDL-32SL130 KLV-32V300A

* V názvoch modelov označujú znaky „xx“ čísla alebo znaky špecifické pre jednotlivé modely.

Tento výrobok je určený na používanie s vyššie uvedenými modelmi TV prijímačov. Pri iných TV prijímačoch si v ich návode na obsluhu alebo dodanom letáku overte, že tento výrobok možno používať.

Pre zákazníkov

UPOZORNENIE

Ak nevenujete dostatočnú pozornosť nasledujúcim bezpečnostným opatreniam, môže to mať za následok vážne zranenia alebo usmrtenie ohňom, elektrickým šokom, prevrhnutím produktu alebo jeho pádom.

Uistite sa, že inštaláciu vykonáva zmluvný dodávateľ. Počas inštalácie zabráňte deťom nachádzať sa v blízkosti.

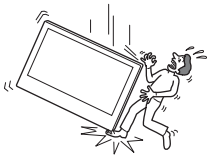

Ak montážna konzola na stenu alebo TV prijímač nie sú nainštalované správne, môže to spôsobiť nasledujúce nehody. Uistite sa, že inštaláciu vykonáva zmluvný dodávateľ.

- TV prijímač môže spadnúť a spôsobiť vážne zranenie, napríklad pomliaždeninu alebo zlomeninu.
- Ak stena, na ktorú je montážna konzola na stenu nainštalovaná, nie je stabilná, nie je kolmá k podlahe alebo je nerovná, zariadenie môže spadnúť a spôsobiť zranenie alebo poškodenie majetku. Stena by mala mať minimálnu nosnosť štvornásobku hmotnosti TV prijímača. (Hmotnosť TV prijímača nájdete v návode.)
- Ak inštalácia montážnej konzoly na stenu nie je vykonaná dostatočne pevne, zariadenie môže spadnúť a spôsobiť zranenie alebo poškodenie majetku.

Uistite sa, že prenos alebo demontáž TV prijímača vykonáva zmluvný dodávateľ.

Ak prenos alebo demontáž TV prijímača vykonáva iná osoba než zmluvný dodávateľ, môže spadnúť a spôsobiť zranenie alebo poškodenie majetku. Uistite sa, že obrazovku prenášajú alebo demontujú dve alebo viac osôb.

Na TV prijímač by ste nemali rozliať žiadnu tekutinu.

Namočenie TV prijímača môže spôsobiť požiar alebo zasiahnutie elektrickým prúdom.

Po montáži TV prijímača neodstraňujte skrutky ani iné časti.

Ak by ste to urobili, TV prijímač môže spadnúť a spôsobiť zranenie alebo poškodenie majetku.

Časti montážnej konzoly na stenu nerozoberajte ani nevymieňajte za iné.

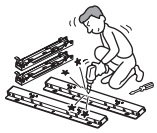

Ak by ste to urobili, montážna konzola na stenu môže spadnúť a spôsobiť zranenie alebo poškodenie majetku.

Nemontujte žiadne iné zariadenie okrem špecifikovaných výrobkov.

Táto montážna konzola na stenu je navrhnutá na používanie len so špecifikovanými výrobkami. Ak by ste použili iné zariadenie ako špecifikované, môže spadnúť alebo sa rozbiť a spôsobiť zranenie alebo poškodenie majetku.

Nezakrývajte ventilačné otvory TV prijímača.

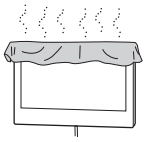

Ak ventilačné otvory zakryjete (napríklad látkou a podobne), vnútro sa môže prehriať a spôsobiť požiar.

Montážnu konzolu na stenu nezaťažujte ničím iným okrem TV prijímača.

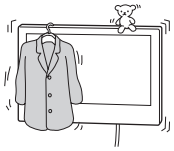

Ak by ste to urobili, TV prijímač môže spadnúť a spôsobiť zranenie alebo poškodenie majetku.

O TV prijímač sa neopierajte a ani sa naň nevešajte.

O TV prijímač sa neopierajte a ani sa naň nevešajte, pretože môže na vás spadnúť a spôsobiť vám vážne zranenie.

TV prijímač nevystavujte dažďu ani vlhku.

Môže to spôsobiť požiar alebo zasiahnutie elektrickým prúdom.

(Pokračovanie)

TV prijímač nikdy neumiestňujte na teplé, vlhké ani nadmerne zaprášené miesto, ani na miesto, kde je TV prijímač vystavený mechanickým otrasom.

Ak by ste to urobili, môže to spôsobiť požiar alebo zasiahnutie elektrickým prúdom.

Nepribližujte sa s horľavými predmetmi ani otvoreným ohňom (napríklad so sviečkou) k TV prijímaču.

Ak chcete zabrániť požiaru, nepribližujte sa s horľavými predmetmi ani otvoreným ohňom (napríklad so sviečkou) k TV prijímaču.

UPOZORNENIE

Ak nevenujete dostatočnú pozornosť nasledujúcim bezpečnostným opatreniam, môžete spôsobiť zranenie alebo poškodenie majetku.

Montážnu konzolu na stenu neinštalujte na plochu, kde by rohy alebo hrany TV prijímača vyčnievali mimo tejto plochy.

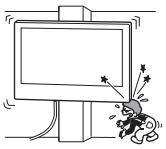

Montážnu konzolu na stenu neinštalujte na plochu, ako je napríklad stĺp, kde by rohy alebo hrany TV prijímača vyčnievali mimo tejto plochy. Ak by osoba alebo predmet zavadili o vyčnievajúci roh alebo hranu TV prijímača, mohlo by to spôsobiť zranenie alebo poškodenie majetku.

Počas čistenia alebo údržby netlačte na výrobok nadmernou silou.

Netlačte na povrch TV prijímača nadmernou silou. Ak by ste to urobili, TV prijímač môže spadnúť a spôsobiť zranenie alebo poškodenie majetku.

TV prijímač neinštalujte nad ani pod klimatizáciu.

Ak je TV prijímač dlhšie vystavený kvapkám vody alebo vzduchu vychádzajúceho priamo z klimatizácie, môže to spôsobiť požiar, zasiahnutie elektrickým prúdom alebo nefunkčnosť TV prijímača.

Bezpečnostné opatrenia

- Ak dlhší čas používate TV prijímač nainštalovaný na montážnej konzole na stenu, stena za alebo nad TV prijímačom môže v závislosti od materiálu steny zmeniť farbu alebo, ak je na nej tapeta, môže sa začať odlepovať.
- Ak montážnu konzolu na stenu odstránite zo steny, zostanú v nej diery po skrutkách.
- Ak máte za stenou vedené 300-ohmové prívodné káble, odporúčame vymeniť ich za 75-ohmové koaxiálne káble. Ak je nutné aj naďalej používať 300-ohmové prívodné káble, pred inštaláciou sa uistite, že medzi TV prijímačom a prívodnými káblami za stenou je dostatok voľného miesta. Pred inštaláciou sa poraďte so zmluvným dodávateľom o vhodnom mieste (bez rádiového šumu atď.).

Inštalácia montážnej konzoly na stenu

Pre predajcov značky Sony

UPOZORNENIE

Pre zákazníkov

Inštalácia tohto výrobku si vyžaduje potrebné odborné znalosti. Uistite sa, že inštaláciu vykonáva predajca značky Sony alebo zmluvný dodávateľ. Počas inštalácie venujte zvýšenú pozornosť bezpečnosti.

Pre predajcov značky Sony

Nasledujúce pokyny sú určené len pre predajcov značky Sony. Pozorne si prečítajte vyššie uvedené bezpečnostné opatrenia a počas inštalácie, údržby a kontroly výrobku venujte špeciálnu pozornosť bezpečnosti.

Uistite sa, že montážnu konzolu na stenu inštalujete bezpečne a postupujete pritom podľa pokynov uvedených v tejto príručke.

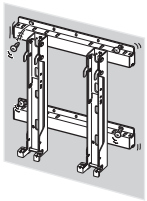

Ak by sa niektoré skrutky uvoľnili alebo by vypadli, montážna konzola na stenu môže spadnúť a spôsobiť zranenie alebo poškodenie majetku. Používajte skrutky vhodné pre materiál steny a zariadenie nainštalujte bezpečne použitím štyroch alebo viacerých skrutiek s priemerom 8 mm alebo podobnej veľkosti.

Uistite sa, že dodané skrutky a prídavné časti používate správne podľa pokynov uvedených v tejto príručke. Ak použijete iné diely, TV prijímač môže spadnúť a spôsobiť zranenie alebo sa môže poškodiť.

Uistite sa, že konzolu skladáte správne podľa postupu vysvetleného v tejto príručke.

Ak by sa niektoré skrutky uvoľnili alebo by vypadli, TV prijímač môže spadnúť a spôsobiť zranenie, alebo sa môže poškodiť.

Uistite sa, že skrutky sú pevne dotiahnuté do určenej pozície.

Ak by ste tak neurobili, TV prijímač môže spadnúť a spôsobiť zranenie, alebo sa môže poškodiť.

Počas inštalácie dávajte pozor, aby ste TV prijímač nevystavili otrasom.

Ak by ste TV prijímač vystavili otrasom, môže spadnúť alebo sa rozbiť. Môže to zapríčiniť zranenie.

TV prijímač nainštalujte na stenu, ktorá je kolmá a plochá.

Ak by ste tak neurobili, TV prijímač môže spadnúť a spôsobiť zranenie.

Po správnom nainštalovaní TV prijímača zabezpečte káble.

Ak sa ľudia alebo predmety zamotajú do káblov, môže to spôsobiť zranenie alebo poškodenie TV prijímača.

Nedovoľte, aby boli napájacie alebo spojovacie káble zovreté.

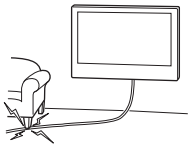

Ak je napájací alebo spojovací kábel zovretý medzi zariadením a stenou alebo je ohnutý či silne pokrútený, vnútorné vodiče sa môžu odizolovať a spôsobiť skrat alebo výpadok elektrického prúdu. Môže to mať za následok požiar alebo zasiahnutie elektrickým prúdom.

Počas inštalácie dávajte pozor, aby ste si nezranili ruky alebo prsty.

Počas inštalácie montážnej konzoly na stenu alebo TV prijímača dávajte pozor, aby ste si nezranili ruky alebo prsty.

Skrutky potrebné na pripevnenie montážnej konzoly na stenu nie sú súčasťou dodávky.

Na montáž montážnej konzoly na stenu použite skrutky vhodné pre materiál a štruktúru steny.

Pokyny na inštaláciu montážnej konzoly na stenu k TV prijímaču môžete prevziať z webovej lokality spoločnosti SONY.

Pred inštaláciou

Ak chcete nainštalovať TV prijímač, ktorý nie je uvedený na str. 2, pozrite si jeho návod na obsluhu alebo dodaný leták.

Krok 1: Kontrola častí potrebných na inštaláciu

1 Pripravte si štyri alebo viac skrutiek s priemerom 8 mm alebo podobnej veľkosti (nie sú súčasťou dodávky) a skrutkovač. Vyberte skrutky vhodné pre materiál steny.

2 Vybaľte obsah škatule a skontrolujte, či v nej sú všetky nasledujúce položky.

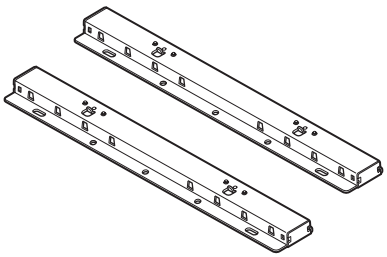

Základná konzola (2)

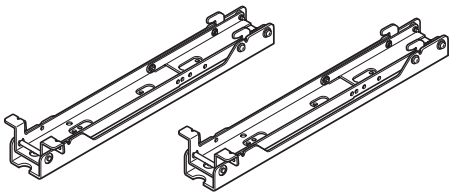

Montážny hák (2)

Skrutka (+PSW6 × 16) (4)

Skrutka (+BVST4 × 12) (6)

Inbusový kľúč (1)

Krok 2: Výber miesta inštalácie

1 Podľa tabuľky inštalačných rozmerov TV prijímača na str. 13 vyberte miesto inštalácie.

Medzi TV prijímačom a stropom aj vystupujúcimi časťami steny nechajte primerané voľné miesto podľa nasledujúceho obrázka.

Jednotka: mm

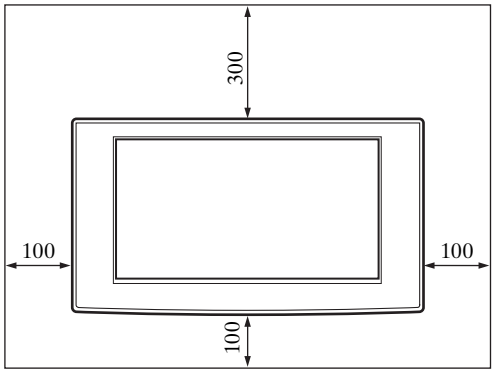

TV prijímač nikdy neinštalujte tak, ako na tomto obrázku:

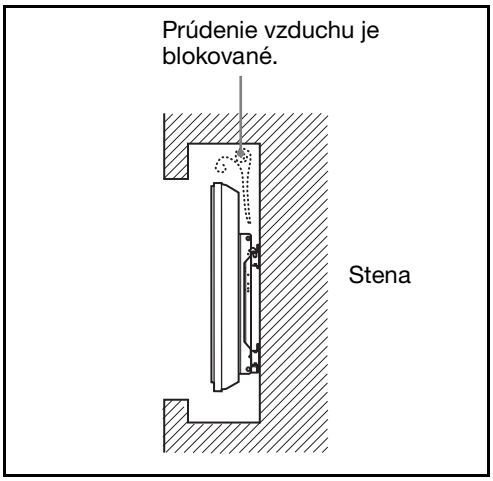

Poznámka

Ak chcete viesť káble v stene, pred začatím inštalácie urobte v stene otvor, cez ktorý prestrčíte káble.

2 Podľa nákresu rozmerov pre montáž na stenu na str. 14 určte pozície skrutiek na inštaláciu základnej konzoly.

UPOZORNENIE

Stena, na ktorú bude TV prijímač namontovaný, by mala mať minimálnu nosnosť **štvornásobku** hmotnosti TV prijímača. (Hmotnosť TV prijímača je uvedená v jeho návode na obsluhu.) Zistite silu steny, na ktorú bude TV prijímač namontovaný. V prípade potreby stenu zosilnite.

Krok 3: Inštalácia základnej konzoly na stenu

1 Pripevnite základnú konzolu ku stene pomocou štyroch alebo viacerých skrutiek s priemerom 8 mm alebo podobnej veľkosti (nie sú súčasťou dodávky).

❶ Určte pozície otvorov pre skrutky (d, h) na pripevnenie montážneho háka k základnej konzoly. Potom ich pevne pripevnite pomocou dodaných skrutiek (+BVST4 × 12).

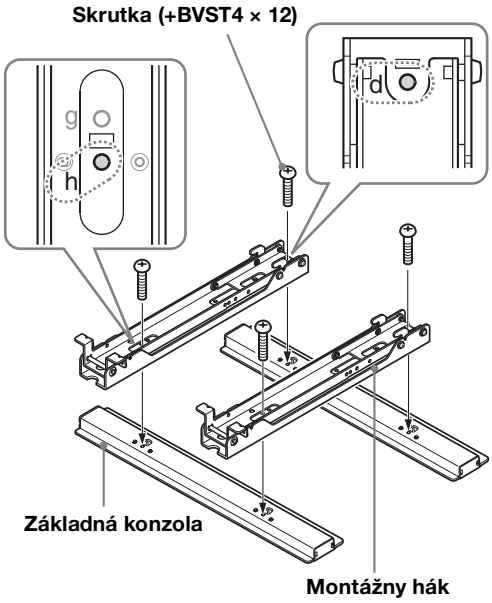

(Pokračovanie)

❷ Pripevnite základnú konzolu a montážny hák ku stene pomocou štyroch alebo viacerých skrutiek s priemerom 8 mm alebo podobnej veľkosti (nie sú súčasťou dodávky).

Vyberte štyri otvory pre skrutky označené značkou ● na nasledujúcom obrázku a skrutky pevne utiahnite, aby sa neuvoľnili.

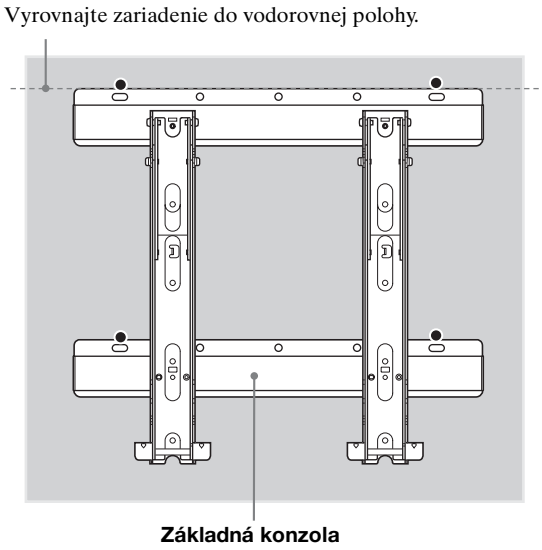

❸ Odstráňte skrutky, ktoré ste pripevnili v bode ❶, a odpojte montážny hák od základnej konzoly.

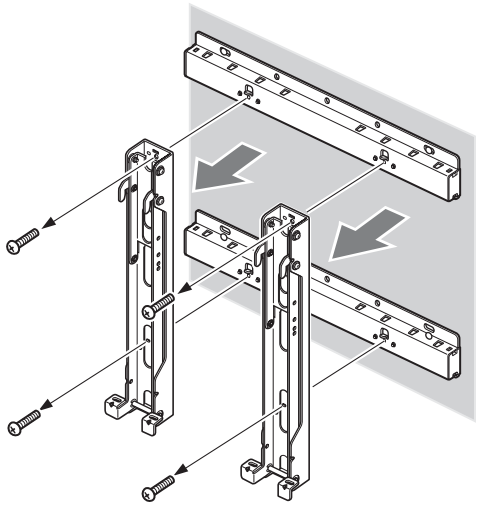

Výstraha

Pri odstraňovaní skrutiek z montážneho háka dávajte pozor, aby vám montážny hák nespadol.

UPOZORNENIE

- Skrutky potrebné pri tomto postupe nie sú súčasťou dodávky. Vyberte skrutky vhodné pre materiál a štruktúru steny.
- Ak základnú konzolu nemožno pripevniť dostatočne pevne, použite ďalšie skrutky.
- Skontrolujte, či je základná konzola pevne pripevnená ku stene.

Krok 4: Príprava na inštaláciu TV prijímača

Ak chcete nainštalovať TV prijímač, ktorý nie je uvedený na str. 2, pozrite si jeho návod na obsluhu alebo dodaný leták.

1 Odstráňte skrutky zo zadnej strany TV prijímača. Potom odpojte stolový stojan od TV prijímača.

Položte TV prijímač obrazovkou nadol na stabilný pracovný povrch zakrytý látkou.

Pre používateľov týchto TV prijímačov:
KDL-46/40D30xx *, KDL-46/40D28xx *, KDL-46/40D27xx *, KDL-40D26xx *, KDL-46/40T30xx *, KDL-40T28xx *, KDL-40T26xx *, KDL-46/40S30xx *, KDL-40S28xx *, KDL-40SL130, KLV-46/40V300A

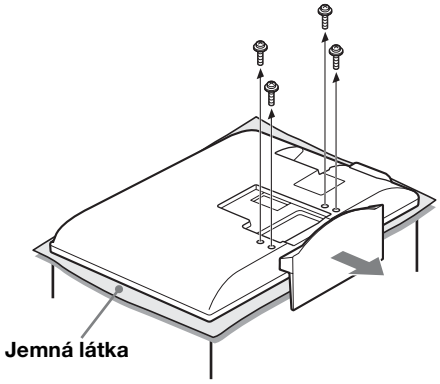

Pre používateľov týchto TV prijímačov:
KDL-32D30xx *, KDL-32D28xx *, KDL-32D27xx *, KDL-32D26xx *, KDL-32T30xx *, KDL-32T28xx *, KDL-32T26xx *, KDL-32S30xx *, KDL-32S28xx *, KDL-32XBR4, KDL-32SL130, KLV-32V300A

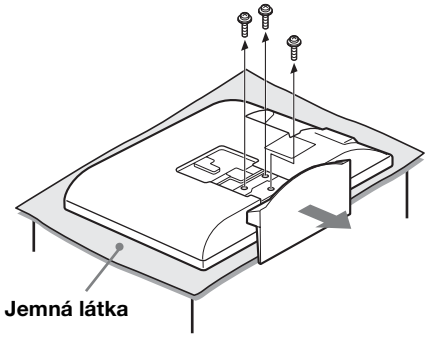

* V názvoch modelov označujú znaky „xx“ čísla alebo znaky špecifické pre jednotlivé modely.

Poznámky

- Pri odpájaní stolového stojana od TV prijímača položte TV prijímač obrazovkou nadol na stabilný pracovný povrch, ktorý je väčší ako TV prijímač.
- Na pracovný povrch položte jemnú látku, aby ste zabránili poškodeniu obrazovky LCD.

Výstraha

- Ak na povrch TV prijímača zatlačíte alebo udriete, obrazovka LCD sa môže zlomiť alebo poškodiť.
- Položte TV prijímač obrazovkou nadol na stabilný a rovný povrch tak, aby stolový stojan visel cez okraj povrchu. Ak budú obrazovka a základňa stolového stojana na tom istom rovnom povrchu, TV prijímač nebude stabilný a môže sa poškodiť.
- Pri odpájaní stolového stojana od TV prijímača držte stolový stojan pevne oboma rukami.

Ak používate elektrický skrutkovač, nastavte uťahovací moment na hodnotu približne 2 N·m {20 kgf·cm}.
Nezdvíhajte montážny hák, kým nie sú skrutky dotiahnuté (po dve skrutky na ľavej aj pravej strane). Môže sa tým pokriviť montážny hák alebo telo TV prijímača.

2 Podľa diagramu/tabuľky umiestnenia skrutiek a háka na str. 14 určte pozície skrutiek a pripevnite montážny hák k zadnej strane TV prijímača.

❶ Dočasne pripevnite montážny hák k zadnej strane TV prijímača pomocou štyroch dodaných skrutiek (+PSW6 × 16).
❷ Obe skrutky pevne utiahnite rovnakou silou k zadnej strane TV prijímača.

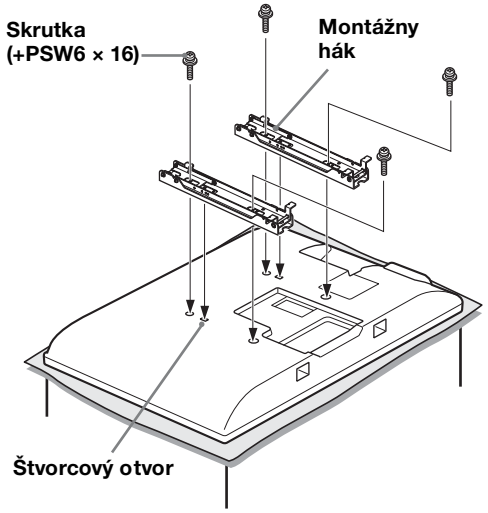

Zarovnajte plôšku na zadnej strane montážneho háka so štvorcovým otvorom na zadnej strane TV prijímača podľa nasledujúceho obrázka.

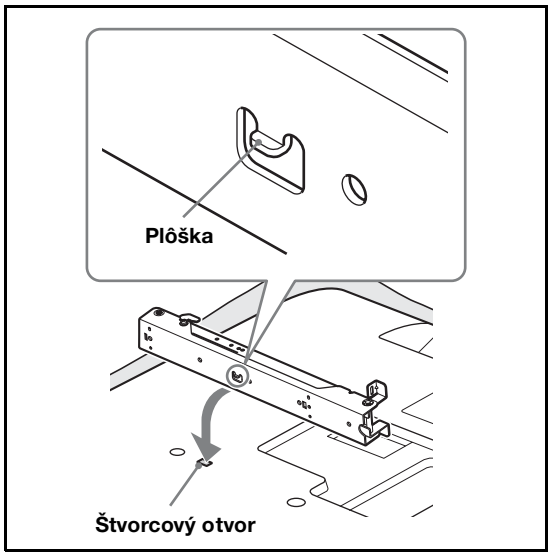

Poznámka

Na pripevnenie montážneho háka nepoužívajte žiadne iné skrutky ako dodané skrutky (+PSW6 × 16).

(Pokračovanie)

3 Nastavte uhol montážneho háka pomocou inbusového kľúča na skrutky s vnútorným šesťhranom.

Ak inštalujete TV prijímač rovnobežne so stenou (0 stupňov), nastavenie uhla montážneho háka (body ❶ a ❷ uvedené nižšie) nie je potrebné. Pevne priskrutkujte všetky oporné ramená Ⓧ.

❶ Odstráňte dve skrutky z oporného ramena Ⓧ montážneho háka. Vyberte otvory zodpovedajúce požadovanému uhlu (5, 10, 15 alebo 20 stupňov).

❷ Nastavte uhol horného Ⓨ a dolného Ⓩ ramena podľa príslušného otvoru a pevne pripevnite všetky ramená pomocou dvoch skrutiek odstránených v predchádzajúcom bode ❶.

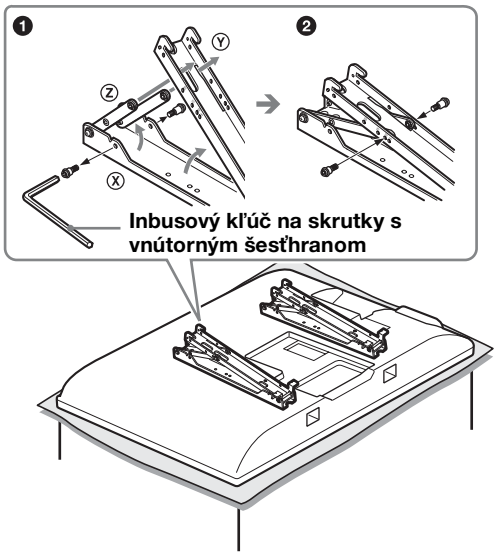

Poznámky

- Ľavé aj pravé rameno nastavte na rovnaký uhol.
- Uistite sa, že obe oporné ramená sú pevne priskrutkované.

Výstraha

Pri nastavovaní uhla montážneho háka dávajte pozor, aby ste si nepriškripli prsty.

Poznámky týkajúce sa nastavenia uhla

- Pri inštalácii modelov TV prijímačov, ktoré nie sú uvedené na str. 2 (v závislosti od veľkosti a rozmerov modelu atď.), môžu byť uvedené uhly nastavenia ramien (0, 5, 10, 15, 20 stupňov) obmedzené.
- Uhly nastavenia ramien dostupné pri inštalácii modelov TV prijímačov, ktoré nie sú uvedené na str. 2, nájdete v návode na obsluhu pre daný TV prijímač alebo v dodanom letáku.

Krok 5: Inštalácia TV prijímača na stenu

Ak chcete nainštalovať TV prijímač, ktorý nie je uvedený na str. 2, pozrite si jeho návod na obsluhu alebo dodaný leták.

UPOZORNENIE

Napájací kábel zapojte do elektrickej zásuvky až po dokončení inštalácie. Ak bude napájací kábel zovretý pod zariadením alebo medzi jeho časťami, môže to spôsobiť skrat alebo zasiahnutie elektrickým prúdom.
Dávajte pozor, aby ste nepotkli o napájací kábel alebo TV prijímač, pretože by ste sa mohli zraniť.

1 Pripojte k TV prijímaču napájací kábel a spojovacie káble dodané s TV prijímačom.

Pripojte napájací kábel a spojovacie káble ku konektorom na zadnej strane TV prijímača. Podrobné informácie o pripojení napájacieho kábla a spojovacích káblov nájdete v návode na obsluhu TV prijímača.

Poznámky

- Káble nemôžete pripojiť k TV prijímaču po jeho nainštalovaní na základnú konzolu.
- Vedenie kábla v stene by mal vykonať zmluvný dodávateľ.

2 Nainštalujte TV prijímač na základnú konzolu.

❶ Podľa diagramu/tabuľky umiestnenia skrutiek a háka na str. 14 určte pozície otvorov v základnej konzole na zaistenie horných hákov montážneho háka.

❷ Držte TV prijímač pevne oboma rukami a zľahka ho zarovnajte so stenou.

UPOZORNENIE

TV prijímač by mali pri jeho prenášaní držať dve alebo viac osôb.

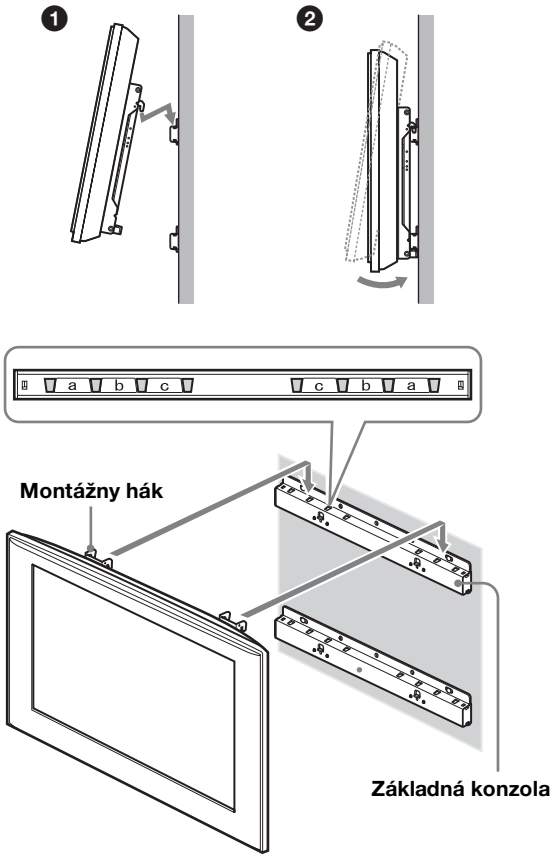

3 Pevne pripevnite TV prijímač a základnú konzolu pomocou dvoch dodaných skrutiek (+BVST4 × 12).

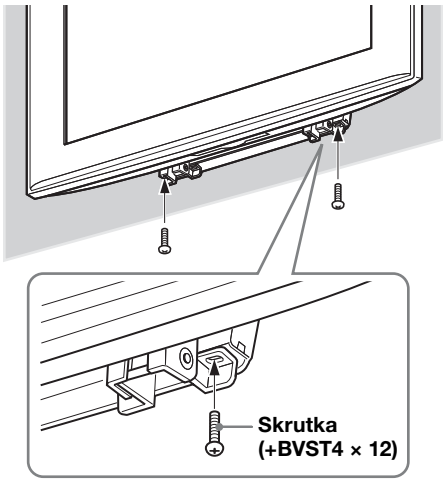

Poznámka

Ak používate elektrický skrutkovač, nastavte uťahovací moment na hodnotu približne 1,5 N·m {15 kgf·cm}.

UPOZORNENIE

Uistite sa, že ľavá aj pravá zaisťovacia skrutka sú pevne dotiahnuté. Ak by ste tak neurobili, TV prijímač môže spadnúť, keď ho potlačíte nahor, a spôsobiť zranenie.

Kontrola dokončenia inštalácie

Skontrolujte nasledujúce body.

- Háky montážneho háka sú pevne zaistené v otvoroch základnej konzoly.
- Káble nie sú pokrútené ani zovreté.
- Dve skrutky zaisťujúce montážny hák a základnú konzolu sú pevne dotiahnuté.

UPOZORNENIE

Nenastavujte uhol montážneho háka, keď je TV prijímač nainštalovaný na stene. Dokončite jeho inštaláciu. V opačnom prípade môže výrobok spadnúť a spôsobiť zranenie, alebo sa môže poškodiť. Nesprávne umiestnenie napájacieho kábla atď. môže navyše spôsobiť požiar alebo zasiahnutie elektrickým prúdom v dôsledku skratu.
Skontrolujte dokončenie inštalácie kvôli bezpečnosti.

Odstránenie TV prijímača

Pre predajcov značky Sony

1 Odpojte napájací kábel od elektrickej zásuvky.

2 Odstráňte dve skrutky, ktoré zaisťujú TV prijímač a základnú konzolu. (Pozície skrutiek nájdete v bode 3 kroku 5 na str. 11.)

3 Držte TV prijímač a odstráňte ho posunutím nahor.

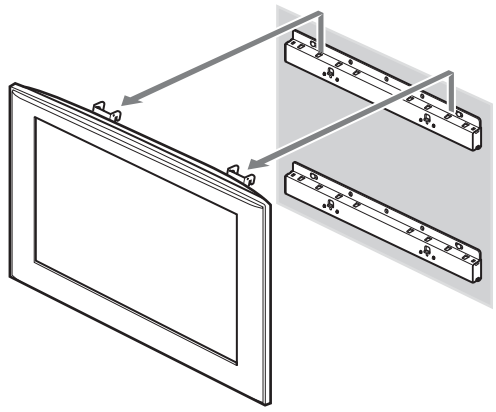

Výstraha

- Pri odstraňovaní TV prijímača dávajte pozor, aby sa káble nezachytili.
- Pri odstraňovaní TV prijímača dávajte pozor, aby ste si nezranili ruky alebo prsty.

UPOZORNENIE

TV prijímač by mali pri jeho prenášaní držať dve alebo viac osôb.

Technické parametre

Jednotka: mm
Hmotnosť: 4,7 kg

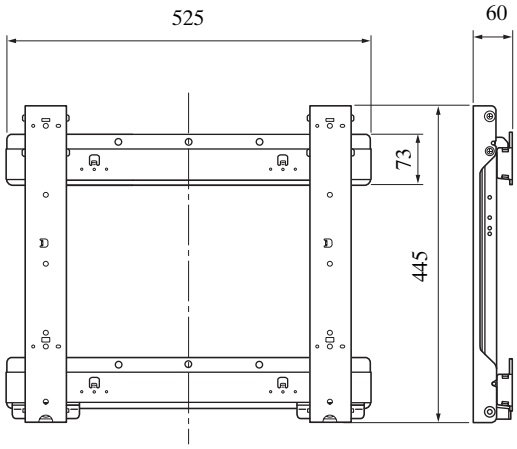

Dizajn a technické parametre sa môžu bez upozornenia zmeniť.

Tabuľka inštalačných rozmerov TV

V nasledujúcej tabuľke sú uvedené rozmery TV prijímača, ktorý je namontovaný na tomto výrobku. Podľa tejto tabuľky vyberte miesto inštalácie.
Ak chcete nainštalovať TV prijímač, ktorý nie je uvedený nižšie, pozrite si jeho návod na obsluhu alebo dodaný leták.

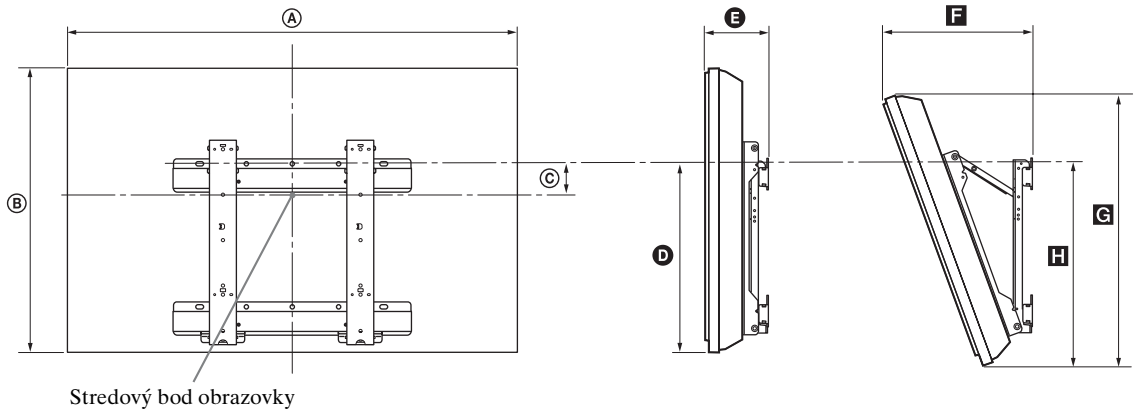

Jednotka: mm

Názov modelu	Rozmery obrazovky		Stredný rozmer obrazovky	Dĺžka každého uhlu pripevnenia				
				Uhol (0°)		Uhol (20°)		
	Ⓐ	Ⓑ	Ⓒ	Ⓓ	Ⓔ	F	G	H
KDL-46D30xx */KDL-46D28xx */ KDL-46D27xx */KDL-46T30xx */ KDL-46S30xx */KLV-46V300A	1 114	730	106	505	175	373	705	545
KDL-40D30xx */KDL-40D28xx */ KDL-40D27xx */KDL-40D26xx */ KDL-40T30xx */KDL-40T28xx */ KDL-40T26xx */KDL-40S30xx */ KDL-40S28xx */KDL-40SL130/ KLV-40V300A	981	643	157	505	170	338	622	543
KDL-32D30xx */KDL-32D28xx */ KDL-32D27xx */KDL-32D26xx */ KDL-32T30xx */KDL-32T28xx */ KDL-32T26xx */KDL-32S30xx */ KDL-32S28xx */KDL-32XBR4/ KDL-32SL130/KLV-32V300A	790	530	137	424	160	318	516	464

Niektoré modely nemusia byť dostupné v určitých krajinách.
Údaje uvedené v tabuľke vyššie sa môžu v závislosti od inštalácie mierne odlišovať.

* V názvoch modelov označujú znaky „xx“ čísla alebo znaky špecifické pre jednotlivé modely.

UPOZORNENIE

Stena, na ktorú sa TV prijímač nainštaluje, by mala byť schopná udržať minimálne štvornásobok hmotnosti TV prijímača.
Informácie o hmotnosti TV prijímača nájdete v jeho návode na obsluhu.

Nákres rozmerov pre montáž na stenu

Jednotka: mm

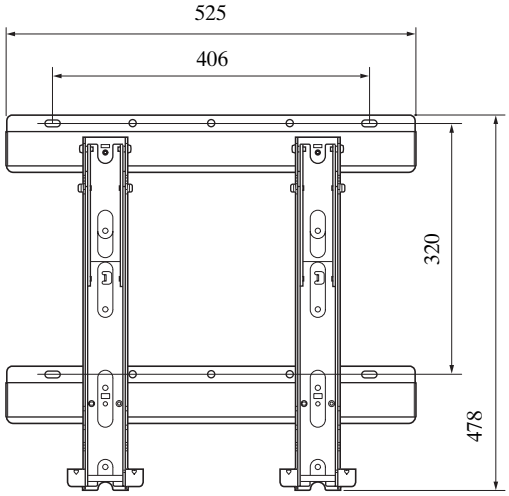

Diagram/tabuľka umiestnenia skrutiek a háku

Názov modelu	Umiestnenie skrutky	Umiestnenie háku
KDL-46D30xx */KDL-46D28xx */KDL-46D27xx */KDL-46T30xx */ KDL-46S30xx */KLV-46V300A	e, g	b
KDL-40D30xx */KDL-40D28xx */KDL-40D27xx */KDL-40D26xx */ KDL-40T30xx */KDL-40T28xx */KDL-40T26xx */KDL-40S30xx */ KDL-40S28xx */KDL-40SL130/KLV-40V300A		
KDL-32D30xx */KDL-32D28xx */KDL-32D27xx */KDL-32D26xx */ KDL-32T30xx */KDL-32T28xx */KDL-32T26xx */KDL-32S30xx */ KDL-32S28xx */KDL-32XBR4/KDL-32SL130/KLV-32V300A	f, j	c

Niektoré modely nemusia byť dostupné v určitých krajinách.

* V názvoch modelov označujú znaky „xx“ čísla alebo znaky špecifické pre jednotlivé modely.

Umiestnenie skrutky

Inštalovanie montážneho háku na televízny prijímač.

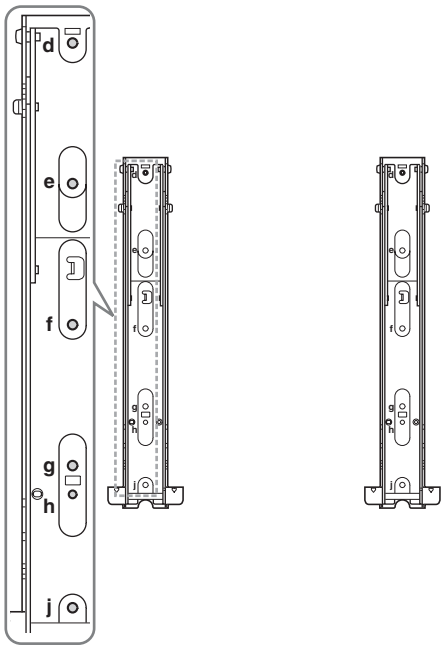

Umiestnenie háku

Inštalovanie televízneho prijímača na základnú konzolu.

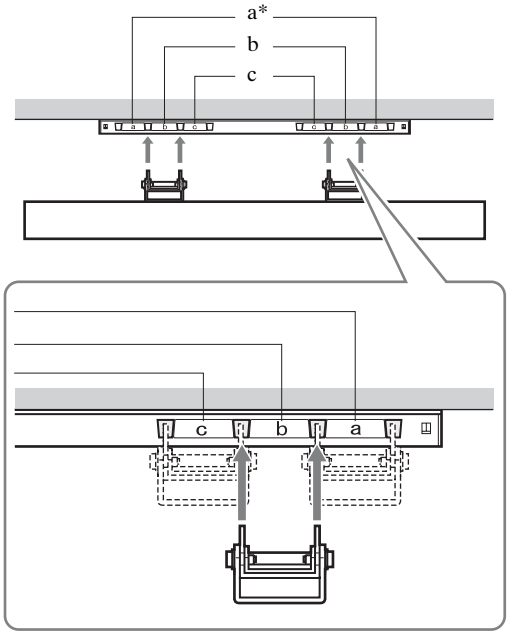

* Umiestnenie háka „a“ sa pri modeloch uvedených v predchádzajúcej tabuľke nedá použiť.

Vă mulțumim pentru achiziția acestui produs.

Pentru clienți

Pentru instalarea acestui produs este necesară o experiență suficientă. Subcontractați instalarea către distribuitorii Sony sau contractorii licențiați și acordați o atenție specială siguranței în timpul instalării. Sony nu poate fi trasă la răspundere pentru pagubele materiale sau vătămările corporale cauzate de manipularea inadecvată sau de instalarea incorectă, respectiv de instalarea oricărui alt produs decât cel specificat. Drepturile dvs. statutare (dacă există) nu vor fi afectate.

AVERTISMENT

Dacă măsurile de siguranță nu sunt respectate sau dacă produsul este utilizat incorect, poate avea ca rezultat grave vătămări corporale sau incendii.

Acest manual de instrucțiuni prezintă modul de manipulare corectă a produsului, precum și măsuri importante de precauție, necesare pentru prevenirea accidentelor. Citiți cu atenție acest manual și utilizați produsul în mod corect. Păstrați acest manual într-o locație accesibilă, pentru consultări ulterioare.

Pentru distribuitorii Sony

Pentru instalarea acestui produs este necesară o experiență suficientă. Citiți cu atenție acest manual, pentru a efectua operațiile de instalare în condiții de siguranță. Sony nu este responsabilă pentru pagube materiale sau vătămări corporale cauzate de manipularea defectuoasă sau de instalarea inadecvată. Înmânați acest manual clientului după instalare.

Despre siguranță

Produsele Sony sunt proiectate ținând cont de siguranță. Totuși, dacă produsele sunt utilizate incorect, aceasta poate avea ca rezultat grave vătămări corporale prin incendii, electrocutări, prin răsturnarea sau prin căderea produsului. Aveți grijă să respectați măsurile de precauție de siguranță, pentru a preveni asemenea accidente.

Pentru clienții din Europa

Acest produs a fost fabricat de către sau în numele Sony Corporation.

Importator UE: Sony Europe B.V.

Întrebări către importatorul UE sau referitoare la conformitatea produsului în Europa se trimit către reprezentantul autorizat al producătorului, Sony Belgium, bijkantoor van Sony Europe B.V., Da Vincilaan 7-D1, 1930 Zaventem, Belgia.

ATENȚIE

Produse specificate

Următoarele produse pot fi supuse modificărilor fără notificare prealabilă, stocul poate fi epuizat sau producția acestora poate fi întreruptă.
De asemenea, anumite modele sunt comercializate în anumite regiuni.

Televizor color LCD	KDL-46D30xx * KDL-46D28xx * KDL-46D27xx * KDL-46T30xx * KDL-46S30xx * KLV-46V300A KDL-40D30xx * KDL-40D28xx * KDL-40D27xx * KDL-40D26xx * KDL-40T30xx * KDL-40T28xx * KDL-40T26xx * KDL-40S30xx * KDL-40S28xx * KDL-40SL130 KLV-40V300A KDL-32D30xx * KDL-32D28xx * KDL-32D27xx * KDL-32D26xx * KDL-32T30xx * KDL-32T28xx * KDL-32T26xx * KDL-32S30xx * KDL-32S28xx * KDL-32XBR4 KDL-32SL130 KLV-32V300A

* Pentru numele modelului actual, „xx” indică numărul și/sau caracterele specifice pentru fiecare model.

Acest produs este proiectat în vederea utilizării pentru modelele de televizoare specificate mai sus. Pentru alte televizoare, consultați instrucțiunile de operare sau broșurile furnizate pentru a verifica dacă poate fi utilizat acest produs.

Pentru clienți

AVERTISMENT

Dacă următoarele măsuri de precauție nu sunt respectate, se pot produce grave vătămări corporale sau deces prin incendii, electrocutări, răsturnări sau căderi ale produsului.

Aveți grijă să subcontractați instalarea contractorilor licențiați și țineți copiii mici la distanță în timpul instalării.

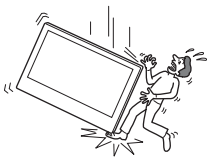

Dacă dispozitivul de montare pe perete sau televizorul nu sunt instalate corect, se pot produce următoarele accidente. Aveți grijă ca instalarea să fie efectuată de către contractori licențiați.

- Este posibil ca televizorul să cadă și să cauzeze vătămări corporale grave, precum contuzii sau fracturi.
- Dacă peretele pe care este instalat dispozitivul de montare pe perete este instabil, neuniform sau dacă nu este perpendicular pe podea, unitatea poate cădea și poate cauza vătămări corporale sau pagube materiale. Peretele trebuie să aibă rezistența necesară pentru a susține o greutate de cel puțin patru ori mai mare decât greutatea televizorului. (Consultați instrucțiunile aferente televizorului, pentru a-i determina greutatea).
- Dacă instalarea dispozitivului de montare pe perete nu este suficient de rezistentă, unitatea poate cădea și provoca vătămări corporale sau pagube materiale.

Aveți grijă să subcontractați mutarea sau demontarea televizorului unor contractori licențiați.

Dacă alte persoane decât contractori licențiați transportă sau demontează televizorul, acesta poate cădea și provoca vătămări corporale sau pagube materiale. Aveți grijă ca televizorul să fie transportat sau demontat de către două sau mai multe persoane.

Nu vărsați lichide pe televizor, indiferent de natura acestora.

Dacă permiteți umezirea televizorului, aceasta poate avea ca rezultat incendii sau electrocutări.

După montarea televizorului, nu demontați șuruburile etc.

Dacă procedați astfel, televizorul poate cădea și poate cauza vătămări corporale sau pagube materiale.

Nu demontați sau nu aduceți modificări componentelor dispozitivului de montare pe perete.

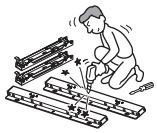

Dacă procedați astfel, dispozitivul de montare pe perete poate cădea și poate cauza vătămări corporale sau pagube materiale.

Nu montați alte echipamente în afara produsului specificat.

Acest dispozitiv de montare pe perete este proiectat numai în vederea utilizării cu produsul specificat. În cazul montării altor echipamente decât cele specificate, acestea pot cădea sau se pot rupe, cauzând vătămări corporale sau pagube materiale.

Nu acoperiți orificiile de ventilație ale televizorului.

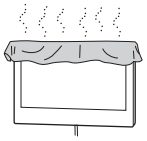

Dacă acoperiți orificiile de ventilație (cu o lavetă etc.), în interior se poate acumula căldură și se pot produce incendii.

Nu aplicați dispozitivului de montare pe perete o altă sarcină în afara televizorului.

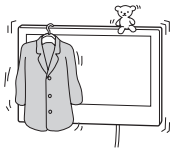

Dacă procedați astfel, televizorul poate cădea și poate cauza vătămări corporale sau pagube materiale.

Nu vă rezemați sau nu vă agățați de televizor.

Nu vă rezemați și nu vă agățați de televizor, deoarece acesta poate cădea peste dvs. și poate produce grave vătămări corporale.

Nu expuneți televizorul la ploaie sau umezeală.

Se pot produce incendii sau electrocutări.

(Continuare în pagina următoare)

Nu amplasați televizorul în locații calde, umede sau cu un conținut excesiv de praf, respectiv în locații unde televizorul este supus la vibrații mecanice.

Dacă procedați astfel, se pot produce incendii sau electrocutări.

Nu amplasați în apropierea televizorului obiecte inflamabile sau cu flacără deschisă (de ex., lumânări).

Pentru a preveni incendiile, nu amplasați în apropierea televizorului obiecte inflamabile sau cu flacără deschisă (de ex., lumânări).

ATENȚIE

Dacă următoarele măsuri de precauție nu sunt respectate, se pot produce vătămări corporale sau pagube materiale.

Nu instalați dispozitivul de montare pe perete pe suprafețe ale peretelui unde colțurile sau părțile laterale ale televizorului ies în afară față de suprafața peretelui.

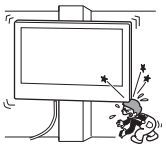

Nu instalați dispozitivul de montare pe perete pe suprafețe ale peretelui, precum stâlpii, unde colțurile sau părțile laterale ale televizorului ies în afară față de suprafața peretelui. Dacă se întâmplă ca o persoană sau un obiect să intre în contact cu partea laterală sau cu colțul ieșit în afară al televizorului, se pot produce vătămări corporale sau pagube materiale.

Nu manipulați produsul cu forță excesivă în timpul curățării sau al întreținerii.

Nu aplicați o forță excesivă asupra părții superioare a televizorului. Dacă procedați astfel, televizorul poate cădea și poate cauza vătămări corporale sau pagube materiale.

Nu instalați televizorul deasupra sau sub o instalație de aer condiționat.

Dacă televizorul este expus timp îndelungat la scurgeri de apă sau la curenți de aer de la instalația de aer condiționat, se pot produce incendii, electrocutări sau o defecțiune a televizorului.

Măsuri de precauție

- Dacă utilizați un timp îndelungat televizorul instalat pe dispozitivul de montare pe perete, peretele situat în spatele sau deasupra televizorului se poate decolora sau tapetul se poate desprinde, în funcție de materialul peretelui.
- Dacă dispozitivul de montare pe perete este demontat după instalarea pe perete, orificiile șuruburilor rămân.
- Dacă ați introdus în spatele peretelui cabluri de alimentare de 300 ohmi, vă recomandăm să le schimbați cu cabluri coaxiale de 75 de ohmi. Dacă trebuie să utilizați în continuare cabluri de alimentare de 300 de ohmi, înainte de instalare, asigurați-vă că există o distanță suficientă între televizor și cablurile de alimentare. Înainte de instalare, consultați contractorul dumneavoastră licențiat în ceea ce privește alegerea unei locații corespunzătoare (fără interferențe radio etc.).

Instalarea dispozitivul de montare pe perete

Pentru distribuitorii Sony

AVERTISMENT

Pentru clienți

Pentru instalarea acestui produs este necesară o experiență suficientă. Subcontractați instalarea către distribuitorii Sony sau contractorii licențiați și acordați o atenție specială siguranței în timpul instalării.

Pentru distribuitorii Sony

Următoarele instrucțiuni sunt destinate numai distribuitorilor Sony. Citiți măsurile de precauție privind siguranța, care sunt descrise mai sus, și acordați o atenție specială siguranței în timpul instalării, al întreținerii și al verificării acestui produs.

Asigurați-vă că instalați dispozitivul de montare pe perete în condiții de siguranță, urmând indicațiile din acest manual de instrucțiuni.

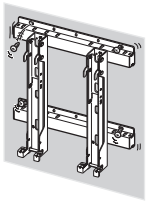

Dacă oricare dintre șuruburi este slăbit sau cade, dispozitivul de montare pe perete poate cădea și cauza vătămări corporale sau pagube materiale. Aveți grijă să utilizați șuruburi adecvate pentru materialul peretelui și instalați unitatea în condiții de siguranță, utilizând patru sau mai multe șuruburi cu diametrul de 8 mm (sau echivalent).

Aveți grijă să utilizați în mod corespunzător șuruburile furnizate și componentele de fixare, urmând indicațiile din acest manual de instrucțiuni. Dacă utilizați elemente de înlocuire, televizorul poate cădea și poate cauza vătămări corporale sau se poate deteriora.

Aveți grijă să asamblați dispozitivul de montare în mod corespunzător, urmând procedura explicată în acest manual de instrucțiuni.

Dacă oricare dintre șuruburi este slăbit sau cade, televizorul poate cădea și poate cauza vătămări corporale sau se poate deteriora.

Aveți grijă să strângeți bine șuruburile în poziția specificată.

Dacă nu procedați astfel, televizorul poate cădea și poate cauza vătămări corporale sau se poate deteriora.

Aveți grijă să nu supuneți televizorul la șocuri în timpul instalării.

Dacă televizorul este expus la șocuri, acesta poate cădea sau se poate sparge. Aceasta poate duce la vătămări corporale.

Asigurați-vă că instalați televizorul pe un perete care este atât plat cât, și perpendicular pe podea.

Dacă nu procedați astfel, televizorul poate cădea și poate provoca vătămări corporale.

După instalarea adecvată a televizorului, asigurați cablurile în mod corespunzător.

Dacă persoanele sau obiectele se încurcă în cabluri, aceasta poate avea ca rezultat vătămări corporale sau deteriorarea televizorului.

Nu permiteți perforarea cablului de alimentare în c.a. sau a cablului de conectare.

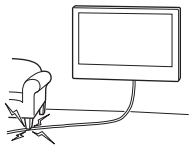

În cazul în care cablul de alimentare în c.a. sau cablul de conectare este perforat între unitate și perete sau este îndoit sau răsucit forțat, conductorii interni devin expuși și pot cauza un scurtcircuit sau o pană de curent. Se pot produce incendii sau electrocutări.

Aveți grijă să nu vă răniți la mâini sau la degete în timpul instalării.

Aveți grijă să nu vă răniți la mâini sau la degete în timpul instalării dispozitivului de montare pe perete sau a televizorului.

(Continuare în pagina următoare)

Șuruburile necesare pentru fixarea pe perete a dispozitivului de montare pe perete nu sunt incluse.

Utilizați șuruburi corespunzătoare pentru materialul și structura peretelui la montarea dispozitivului de montare pe perete.

Pentru instrucțiuni privind instalarea suportului de montare pe perete la televizor, vă rugăm să descărcați informațiile de pe site-ul web SONY.

Înainte de instalare

Dacă intenționați să instalați un televizor care nu este specificat în pagina 2, asigurați-vă că ați consultat instrucțiunile de utilizare sau broșura furnizată.

Etapa 1: Verificarea componentelor necesare pentru instalare

1 **Pregătiți patru sau mai multe șuruburi cu diametrul de 8 mm sau echivalente (nu sunt furnizate) și o șurubelniță. Selectați șuruburile adecvate pentru materialul peretelui.**

2 **Desfaceți cutia și verificați dacă sunt incluse toate elementele următoare.**

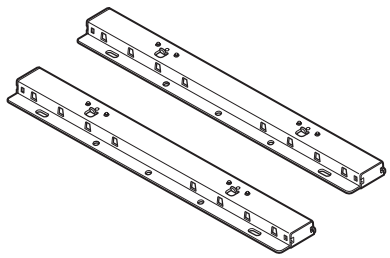

Consolă de bază (2)

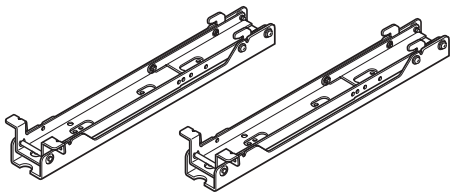

Cârlig de montare (2)

Șurub (+PSW6 × 16) (4)

Șurub (+BVST4 × 12) (6)

Cheie hexagonală (1)

Etapa 2: Alegerea locației de instalare

1 Consultați tabelul cu dimensiunile recomandate pentru montarea televizorului de la pagina pagina 13, alegeți locația de instalare.

Lăsați suficient spațiu între televizor și tavan și părțile proeminente ale peretelui, așa cum este prezentat mai jos.

Unitate: mm

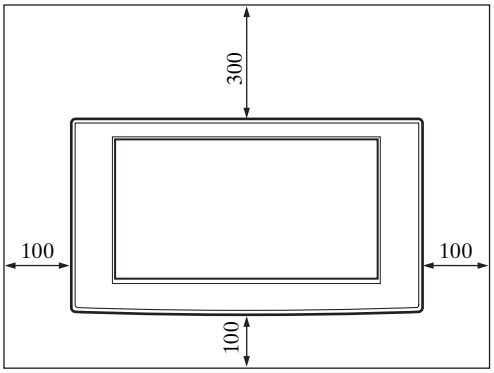

Nu instalați niciodată televizorul așa cum este prezentat mai jos:

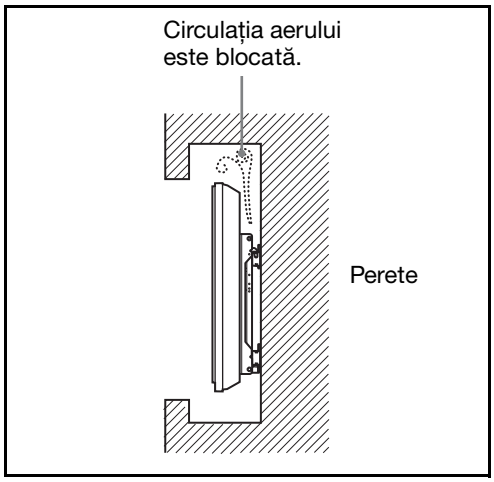

Notă

Dacă intenționați să pozați cablurile în perete, înainte de a începe instalarea, efectuați o gaură în perete pentru a introduce cablurile.

2 Pentru instalarea consolei de bază, consultați diagrama cu dimensiunile recomandate la pagina 14 pentru montarea pe perete și stabiliți pozițiile șuruburilor.

AVERTISMENT

Peretele pe care va fi instalat televizorul trebuie să poată susține o greutate de cel puțin **patru** ori mai mare decât cea a televizorului (Consultați instrucțiunile televizorului dumneavoastră pentru a afla greutatea acestuia).
Determinați gradul de rezistență a peretelui pe care va fi montat televizorul. Dacă este necesar, consolidați peretele.

Etapa 3: Instalarea consolei de bază pe perete

1 Fixați bine pe perete consola de bază, folosind patru sau mai multe șuruburi cu diametrul de 8 mm sau șuruburi echivalente (nu sunt furnizate).

❶ Identificați orificiile șurubului (d, h) pentru atașarea cârligului de montare la consola de bază. Apoi atașați-le în siguranță, folosind șuruburile furnizate (+BVST4 × 12).

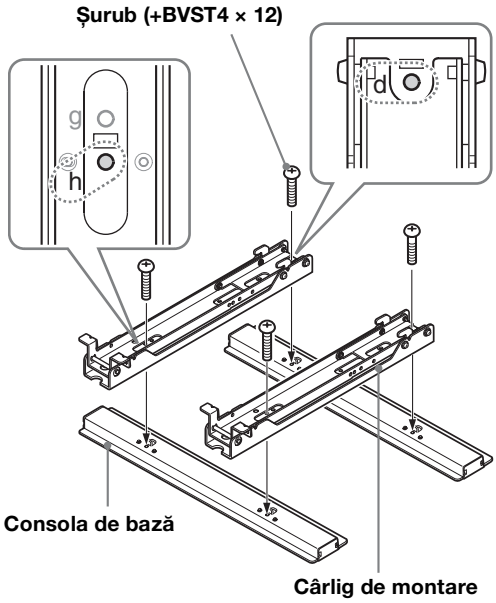

❷ Fixați pe perete consola de bază și cârligul de montare, folosind cele patru sau mai multe șuruburi cu diametrul de 8 mm sau șuruburi echivalente (nu sunt incluse).

Selectați patru orificii folosind semnul ● prezentat în diagrama de mai jos și strângeți bine șuruburile, astfel încât acestea să nu se slăbească.

Aliniați unitatea, astfel încât aceasta să fie nivelată.

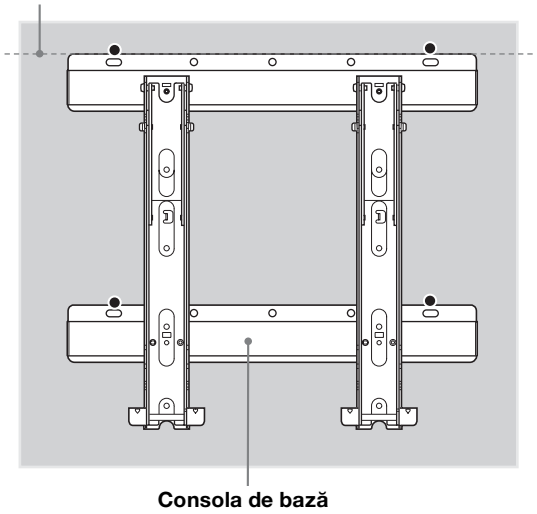

❸ Îndepărtați șuruburile care au fost atașate în procedura ❶ și demontați cârligul de montare de la consola de bază.

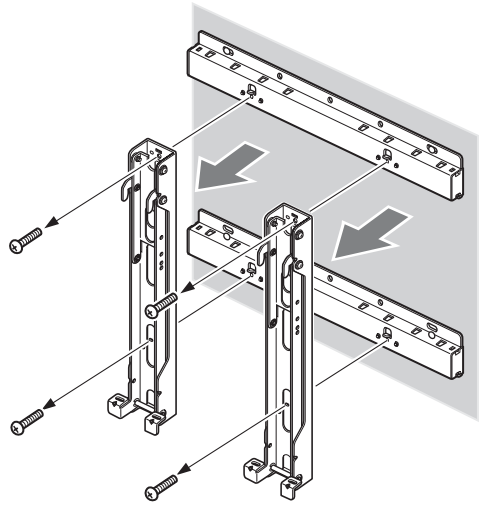

ATENȚIE

Aveți grijă să nu scăpați cârligul de montare când demontați șuruburile de la cârligul de montare.

AVERTISMENT

- Șuruburile necesare pentru această procedură nu sunt furnizate. Selectați șuruburile adecvate pentru materialul și structura peretelui.
- În cazul în care consola de bază nu poate fi fixată suficient de bine, folosiți șuruburile suplimentare.
- Asigurați-vă că ați fixat în siguranță consola de bază pe perete.

Etapa 4: Pregătirea pentru instalarea televizorului

Dacă intenționați să instalați un televizor care nu este specificat în pagina 2, asigurați-vă că ați consultat instrucțiunile de utilizare sau broșura furnizată.

1 Scoateți șuruburile din spatele televizorului. Apoi demontați suportul de masă de la televizor.

Așezați televizorul cu fața în jos pe o suprafață stabilă de lucru, acoperită cu o lavetă.

Pentru utilizatorii următoarelor modele de televizoare:
KDL-46/40D30xx *, KDL-46/40D28xx *, KDL-46/40D27xx *, KDL-40D26xx *, KDL-46/40T30xx *, KDL-40T28xx *, KDL-40T26xx *, KDL-46/40S30xx *, KDL-40S28xx *, KDL-40SL130, KLV-46/40V300A

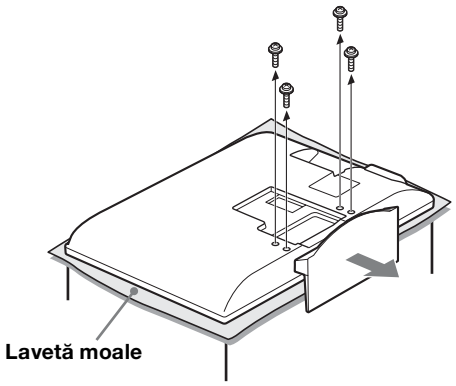

Pentru utilizatorii următoarelor modele de televizoare:
KDL-32D30xx *, KDL-32D28xx *, KDL-32D27xx *, KDL-32D26xx *, KDL-32T30xx *, KDL-32T28xx *, KDL-32T26xx *, KDL-32S30xx *, KDL-32S28xx *, KDL-32XBR4, KDL-32SL130, KLV-32V300A

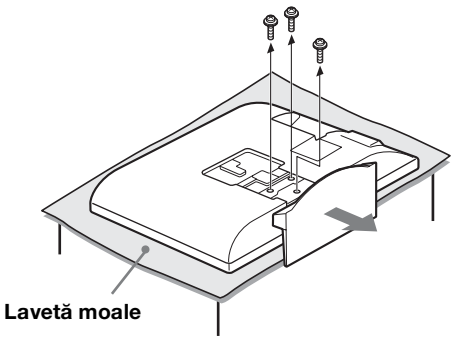

* Pentru numele modelului actual, „xx” indică numărul și/sau caracterele specifice pentru fiecare model.

Note

- Când îndepărtați suportul de masă de la televizor, așezați ecranul cu fața în jos pe o suprafață stabilă de lucru, care să fie mai mare decât televizorul.
- Pentru a preveni deteriorarea suprafeței ecranului LCD, asigurați-vă că ați așezat o lavetă moale pe suprafața de lucru.

ATENȚIE

- Dacă aplicați presiune sau șocuri asupra suprafeței televizorului, ecranul LCD se poate sparge sau se poate deteriora.
- Așezați ecranul cu fața în jos pe o suprafață stabilă și nivelată, având suportul de masă peste marginea suprafeței. Dacă aveți ecranul și baza suportului de masă la același nivel, se vor crea condiții de lucru instabile, ceea ce poate duce la deteriorarea televizorului.
- Când demontați suportul de masă de la televizor, țineți de acesta cu ambele mâini.

(Continuare în pagina următoare)

Când utilizați o șurubelniță electrică, setați cuplul la aproximativ 2 N·m {20 kgf·cm}.
Nu ridicați cârligul de montare înainte de a fixa șuruburile (câte două șuruburi pentru stânga/dreapta). Acest lucru poate deforma cârligul de montare sau carcasa televizorului.

2 Consultând diagrama/tabelul cu locațiile șurubului și cârligului de la pagina pagina 14, stabiliți pozițiile șurubului și fixați cârligul de montare în spatele televizorului.

❶ Fixați temporar cârligul de montare în spatele televizorului, folosind cele patru șuruburi furnizate (+PSW6 × 16).
❷ Asigurați-vă că ambele șuruburi sunt strânse bine în spatele televizorului, cu o forță egală a cuplului.

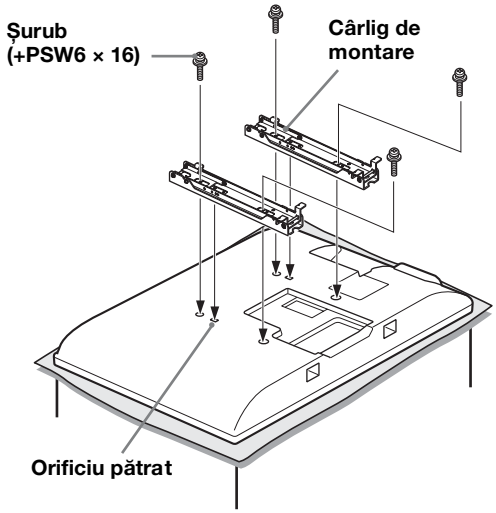

Aliniați clapeta din spatele cârligului de montare cu orificiul pătrat din spatele televizorului, așa cum este prezentat în imaginea de mai jos.

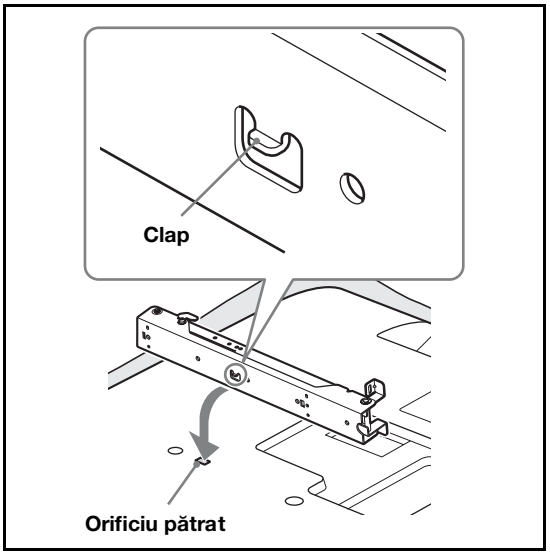

Notă

Asigurați-vă că nu utilizați alte șuruburi decât cele furnizate (+PSW6 × 16) când fixați cârligul de montare.

3 Reglați unghiul cârligului de montare folosind cheia hexagonală furnizată.

Când instalați televizorul paralel cu peretele (0 grade), nu este necesară reglarea unghiului cârligului de montare (procedurile ❶ și ❷ de mai jos). Asigurați-vă că fiecare bază a brațului Ⓧ este înșurubată corect.

❶ Îndepărtați cele două șuruburi de la baza brațului Ⓧ al cârligului de montare. Alegeți orificiile corespunzătoare unghiului dorit (5, 10, 15 sau 20 de grade).
❷ Reglați unghiurile brațului superior Ⓨ și inferior Ⓩ, astfel încât să se potrivească orificiului corespunzător și fixați bine fiecare braț, folosind cele două șuruburi demontate în procedura anterioară ❶.

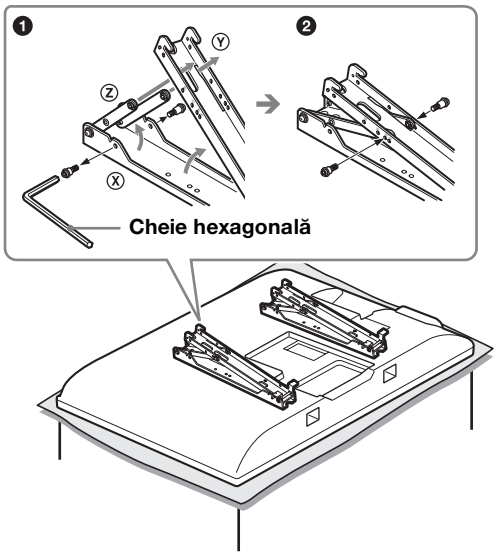

Note

- Asigurați-vă că reglați brațul drept și cel stâng la același unghi.
- Asigurați-vă că bazele celor două brațe sun înșurubate în siguranță.

ATENȚIE

Aveți grijă să nu vă prindeți degetele când reglați unghiul cârligului de montare.

Note privind reglarea unghiurilor

- Când instalați alte modele de televizoare decât cele specificate la pagina 2 (în funcție de dimensiunile modelelor etc.), unghiurile de reglare prezentate (0, 5, 10, 15, 20 grade) pentru brațe pot fi limitate.
- Pentru unghiurile disponibile de reglare a brațelor în momentul instalării altor modele de televizoare decât cele specificate la pagina 2, consultați instrucțiunile de utilizare a acestora sau broșura furnizată.

Etapa 5: Instalarea televizorului pe perete

Dacă intenționați să instalați un televizor care nu este specificat în pagina 2, asigurați-vă că ați consultat instrucțiunile de utilizare sau broșura furnizată.

AVERTISMENT

Asigurați-vă că ați finalizat instalarea înainte de a conecta cablul de alimentare în c.a. la priza de perete. În cazul în care cablul de alimentare în c.a. este prins sub sau între componentele echipamentului, se poate produce un scurtcircuit sau electrocutări.
Aveți grijă să nu vă împiedicați de cablul de alimentare în c.a. sau de televizor, deoarece vă puteți răni.

1 Conectați la televizor cablul de alimentare în c.a. și cablul(rile) de conectare furnizate împreună cu televizorul.

Conectați cablul de alimentare în c.a. și cablul(rile) de conectare la conectorii din spatele televizorului. Pentru informații suplimentare despre modul de conectare a cablului de alimentare în c.a. și a cablului(rilor) de conectare, consultați manualul cu instrucțiuni al televizorului.

Note

- Nu puteți conecta cablurile la televizor după instalarea acestuia pe consola de bază.
- Subcontractați operațiunea de pozare a cablului în perete unui contractor licențiat.

2 Instalarea televizorului pe consola de bază.

❶ Consultând diagrama/tabelul cu locațiile șurubului și cârligului, la pagina 14, identificați orificiile consolei de bază pentru blocarea cârligelor superioare ale cârligului de montare.
❷ Țineți televizorul cu ambele mâini și aliniați-l ușor de perete.

AVERTISMENT

Aveți grijă ca televizorul să fie transportat de către două sau mai multe persoane.

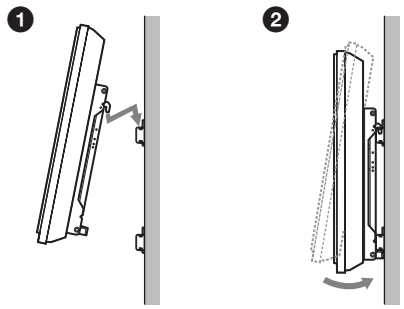

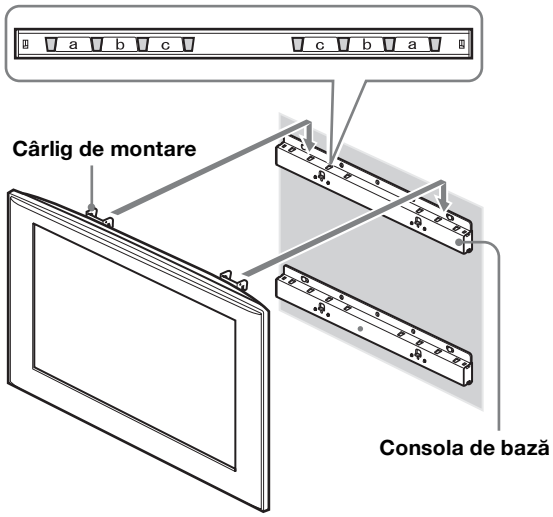

3 Fixați televizorul și consola de bază folosind cele două șuruburi furnizate (+BVST4 × 12).

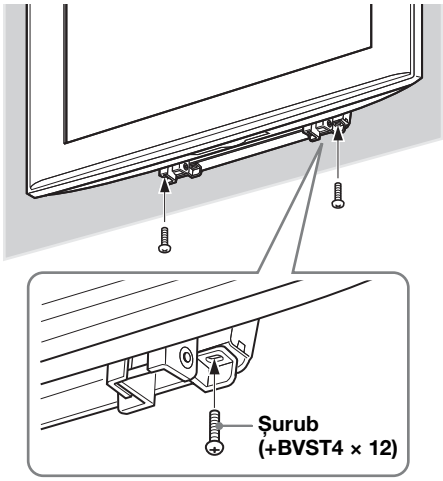

Notă

Când utilizați o șurubelniță electrică, setați cuplul la aproximativ 1,5 N·m {15 kgf·cm}.

AVERTISMENT

Asigurați-vă că strângeți foarte bine atât șurubul stâng, cât și pe cel drept. Dacă nu procedați astfel, televizorul poate cădea când este împins în sus și poate provoca vătămări corporale.

Confirmarea finalizării instalării

Verificați următoarele aspecte.

- Urechile cârligului de montare să fie bine fixate în orificiile consolei de bază.
- Cablurile să nu fie răsucite sau perforate.
- Cele două șuruburi care fixează cârligul de montare și consola de bază să fie bine strânse.

AVERTISMENT

Nu reglați unghiul cârligului de montare după instalarea televizorului pe perete și asigurați-vă că acesta este instalat complet. Dacă nu, produsul poate cădea și poate cauza vătămări corporale sau pagube materiale. De asemenea, așezarea necorespunzătoare a cablului de alimentare în c.a. etc., poate provoca incendii sau electrocutări, prin apariția unui scurtcircuit.
Din motive de siguranță, asigurați-vă că instalarea a fost efectuată complet.

La demontarea televizorului

Pentru distribuitorii Sony

1 Deconectați cablul de alimentare în c.a. de la priza de perete.

2 Demontați cele două șuruburi care fixează televizorul și consola de bază. (Consultați punctul 3 de la Etapa nr. 5 de la pagina pagina 11 pentru informații despre pozițiile șuruburilor)

3 Asigurați-vă că susțineți televizorul și ridicați-l pentru a-l demonta.

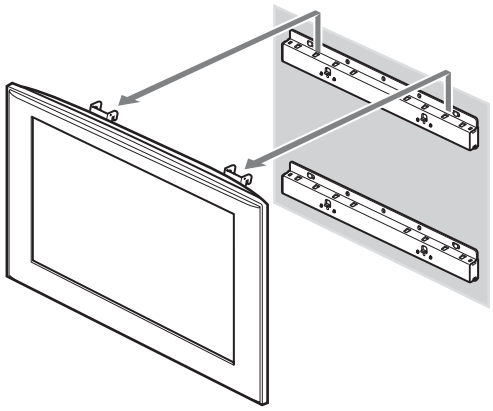

ATENȚIE

- La demontarea televizorului, aveți grijă să nu prindeți cablul de alimentare și celelalte cabluri.
- Aveți grijă să nu vă răniți la mâini sau la degete în timpul demontării televizorului.

AVERTISMENT

Aveți grijă ca televizorul să fie transportat de către două sau mai multe persoane.

Specificații

Unitate: mm
Greutate: 4,7 kg

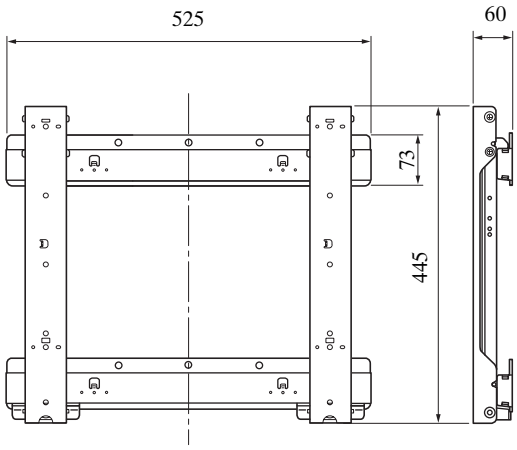

Design-ul și specificațiile pot fi modificate fără o notificare prealabilă.

Tabelul cu dimensiunile recomandate la montarea televizorului

Tabelul de mai jos prezintă dimensiunile televizorului montat pe acest produs. Consultați acest tabel pentru a alege locația de instalare.
Dacă intenționați să instalați un televizor care nu este specificat mai jos, asigurați-vă că ați consultat instrucțiunile de utilizare sau broșura furnizată.

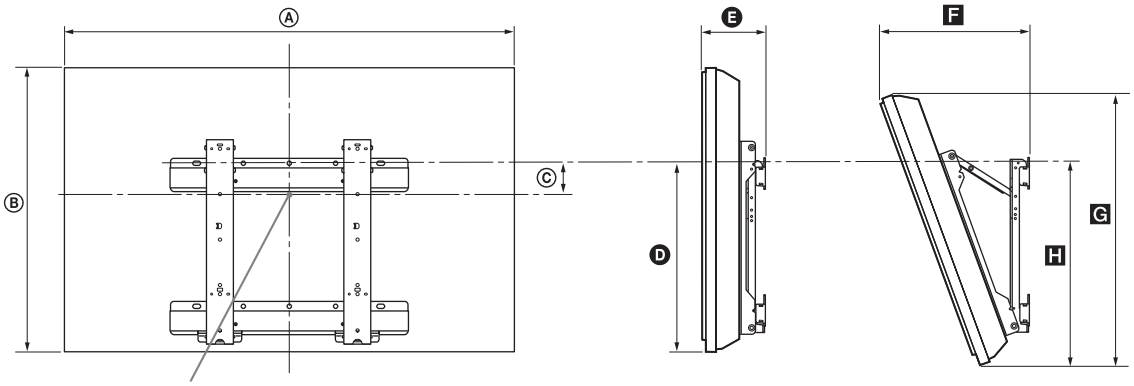

Unitate: mm

Numele modelului	Dimensiunea ecranului		Dimensiunea centrală a ecranului	Lungimea fiecărui unghi de montare				
				Unghi (0°)		Unghi (20°)		
	Ⓐ	Ⓑ	Ⓒ	Ⓓ	Ⓔ	F	G	H
KDL-46D30xx */KDL-46D28xx */ KDL-46D27xx */KDL-46T30xx */ KDL-46S30xx */KLV-46V300A	1.114	730	106	505	175	373	705	545
KDL-40D30xx */KDL-40D28xx */ KDL-40D27xx */KDL-40D26xx */ KDL-40T30xx */KDL-40T28xx */ KDL-40T26xx */KDL-40S30xx */ KDL-40S28xx */KDL-40SL130/ KLV-40V300A	981	643	157	505	170	338	622	543
KDL-32D30xx */KDL-32D28xx */ KDL-32D27xx */KDL-32D26xx */ KDL-32T30xx */KDL-32T28xx */ KDL-32T26xx */KDL-32S30xx */ KDL-32S28xx */KDL-32XBR4/ KDL-32SL130/KLV-32V300A	790	530	137	424	160	318	516	464

Este posibil ca unele modele să nu fie disponibile în anumite regiuni.
Este posibil ca valorile din tabelul de mai sus să fie ușor diferite, în funcție de instalare.

* Pentru numele modelului actual, „xx” indică numărul și/sau caracterele specifice pentru fiecare model.

AVERTISMENT

Peretele pe care va fi instalat televizorul trebuie să fie capabil să suporte o greutate de cel puțin patru ori mai mare decât cea a televizorului. Consultați instrucțiunile televizorului pentru a afla greutatea acestuia.

Diagrama cu dimensiunile recomandate pentru montarea pe perete

Unitate: mm

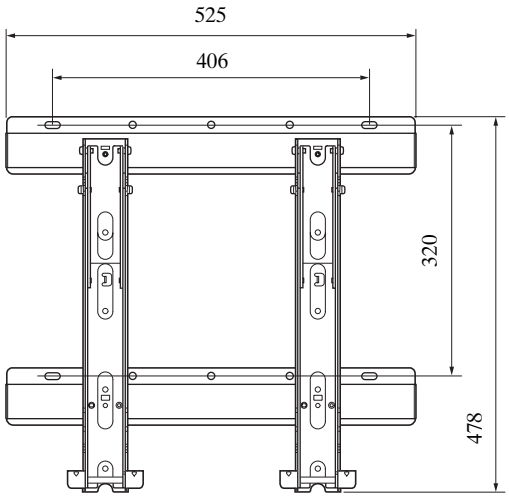

Diagramă/tabel cu locațiile șurubului și cârligului

Nume model	Locație șurub	Locație cârlig
KDL-46D30xx */KDL-46D28xx */KDL-46D27xx */KDL-46T30xx */ KDL-46S30xx */KLV-46V300A	e, g	b
KDL-40D30xx */KDL-40D28xx */KDL-40D27xx */KDL-40D26xx */ KDL-40T30xx */KDL-40T28xx */KDL-40T26xx */KDL-40S30xx */ KDL-40S28xx */KDL-40SL130/KLV-40V300A		
KDL-32D30xx */KDL-32D28xx */KDL-32D27xx */KDL-32D26xx */ KDL-32T30xx */KDL-32T28xx */KDL-32T26xx */KDL-32S30xx */ KDL-32S28xx */KDL-32XBR4/KDL-32SL130/KLV-32V300A	f, j	c

Este posibil ca unele modele să nu fie disponibile în anumite regiuni.
* Pentru numele modelului actual, „xx” indică numărul și/sau caracterele specifice pentru fiecare model.

Locație șurub

La instalarea cârligului de montare la televizor.

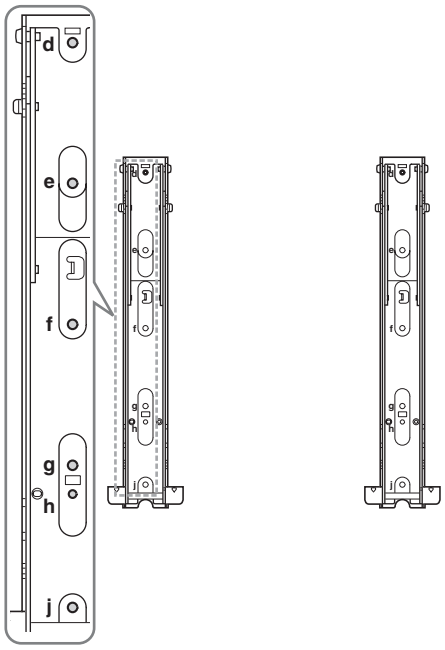

Locație cârlig

La instalarea televizorului pe consola de bază.

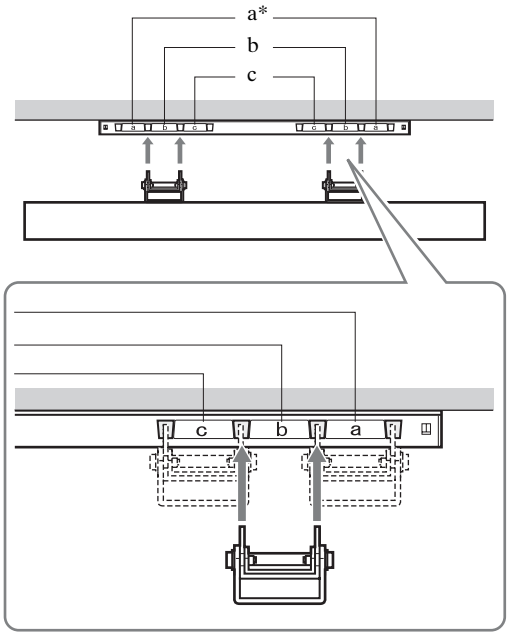

* Poziția „a” a cârligului nu poate fi utilizată pentru modelele din tabelul de mai sus.

Благодарим ви за покупката на този продукт.

До потребителите

За монтажа на този продукт се изисква необходимият опит. Възложете монтажа на дистрибутори на Sony или лицензирани изпълнители и обърнете специално внимание на безопасността по време на монтажа. Sony не носи отговорност за щети или наранявания, възникнали поради лошо извършен или неправилен монтаж или поради монтаж на друго, освен указания продукт. Вашите законни права (ако са приложими) не са нарушени.

ПРЕДУПРЕЖДЕНИЕ

Ако мерките за безопасност не са спазени или ако продуктът се използва неправилно, това може да предизвика сериозно нараняване или пожар.

Това ръководство за работа показва правилното боравене с продукта и важни предпазни мерки, необходими за предотвратяване на инциденти. Уверете се, че сте прочели това ръководство изцяло и че използвате продукта правилно. Запазете това ръководство за бъдещи справки.

До дистрибуторите на Sony

За монтажа на този продукт се изисква необходимият опит. Уверете се, че сте прочели това ръководство за работа изцяло с цел безопасно извършване на монтажните дейности. Sony не носи отговорност за повреди или наранявания в резултат на лошо извършен или неправилен монтаж. След монтажа предайте това ръководство на потребителя.

Относно безопасността

Продуктите на Sony са проектирани с грижа за безопасността. Но ако продуктите се използват неправилно, това може да доведе до сериозни наранявания от пожар, електрически удар, падане или преобръщане на продукта. Уверете се, че спазвате предпазните мерки за безопасност, за да предотвратите такива инциденти.

За клиенти в Европа

Този продукт е произведен от или от името на Sony Corporation.

Вносител в ЕС: Sony Europe B.V.

Запитвания до вносителя или запитвания свързани със съответствието на продуктите съгласно законодателството на Европейския съюз, следва да се отправят към упълномощения представител на производителя Sony Belgium, bijkantoor van Sony Europe B.V., Da Vincilaan 7-D1, 1930 Zaventem, Белгия.

ВНИМАНИЕ

Указани продукти

Следните продукти подлежат на промяна без уведомление, може да не са налични или вече да не се произвеждат.
Освен това, определени модели се продават само в някои региони.

Цветен LCD телевизор	KDL-46D30xx * KDL-46D28xx * KDL-46D27xx * KDL-46T30xx * KDL-46S30xx * KLV-46V300A KDL-40D30xx * KDL-40D28xx * KDL-40D27xx * KDL-40D26xx * KDL-40T30xx * KDL-40T28xx * KDL-40T26xx * KDL-40S30xx * KDL-40S28xx * KDL-40SL130 KLV-40V300A KDL-32D30xx * KDL-32D28xx * KDL-32D27xx * KDL-32D26xx * KDL-32T30xx * KDL-32T28xx * KDL-32T26xx * KDL-32S30xx * KDL-32S28xx * KDL-32XBR4 KDL-32SL130 KLV-32V300A

* В действителните имена на моделите “xx” означава номера и/или характеристики, специфични за всеки модел.

Този продукт е проектиран за използване с моделите телевизори, указани по-горе. Относно други телевизори, вижте инструкциите за работа или доставената брошура, за да проверите дали можете да използвате този продукт.

До потребителите

ПРЕДУПРЕЖДЕНИЕ

Ако не се спазват следните предпазни мерки, това може да доведе до сериозно нараняване или смърт от пожар, електрически удар, падане или преобръщане на продукта.

Поверете монтажа на лицензирани изпълнители и дръжте децата настрани по време на монтажа.

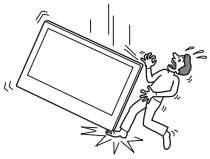

Ако конзолата за монтаж на стена или дисплеят не са монтирани правилно, може да възникнат следните инциденти. Уверете се, че монтажът се извършва от лицензирани изпълнители.

- Телевизорът може да падне и да предизвика сериозно нараняване, като контузия или счупване.
- Ако стената, на която е монтирана конзолата за монтаж на стена е нестабилна, неравна или не е перпендикулярна на пода, конструкцията може да падне и да причини нараняване или повреда на имущество. Стената трябва да може да издържи поне четири пъти теглото на телевизора. (Относно теглото на телевизора, вижте ръководството на телевизора.)
- Ако монтажът на конзолата за монтаж на стена не е достатъчно здрав, конструкцията може да падне и да причини нараняване или повреда на имущество.

Уверете се, че сте възложили преместването или демонтажа на телевизора на лицензирани изпълнители.

Ако други лица, освен лицензирани изпълнители, транспортират или демонтират дисплея, той може да падне и да причини нараняване или повреда на имущество. Осигурете две или повече лица за носене или демонтаж на телевизора.

Не разливайте никакви течности върху телевизора.

Ако телевизорът се намокри, това може да причини пожар или електрически удар.

Не сваляйте винтове и други след монтажа на телевизора.

Ако го направите, телевизорът може да падне и да причини нараняване или повреда на имущество.

Не демонтирайте и не променяйте частите на конзолата за монтаж на стена.

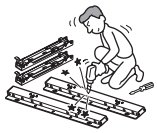

Ако го направите, конзолата за монтаж на стена може да падне и да причини нараняване или повреда на имущество.

Не монтирайте друго оборудване, освен указания продукт.

Тази конзола за монтаж на стена е проектирана за използване само с указаните продукти. Ако монтирате оборудване, различно от указаното, то може да падне или да се счупи и да причини нараняване или повреда на имущество.

Не покривайте вентилационните отвори на телевизора.

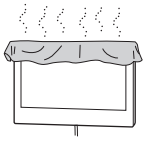

Ако покриете вентилационните отвори (с кърпа или друго), натрупаната във вътрешността топлина може да причини пожар.

Не подлагайте конзолата за монтаж на стена на никакъв друг товар, освен телевизора.

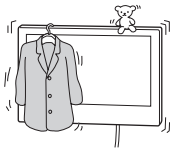

Ако го направите, телевизорът може да падне и да причини нараняване или повреда на имущество.

Не се облягайте и не увисвайте на телевизора.

Не се облягайте и не увисвайте от телевизора, защото може да падне и да причини сериозно нараняване.

Не излагайте телевизора на дъжд или влага.

Това може да причини пожар или електрически удар.

(Продължава)

Никога не поставяйте телевизора на горещи, влажни или прекалено прашни места или на място, където е подложен на механични вибрации.

Ако го направите, това може да причини пожар или електрически удар.

Дръжте възпламеними предмети или открит пламък (например свещи) настрани от телевизора.

За да предотвратите пожар, дръжте възпламеними предмети или открит пламък (например свещи) настрани от телевизора.

ВНИМАНИЕ

Ако следните предпазни мерки не се спазват, може да възникне нараняване или повреда на имуществото.

Не монтирайте конзолата за монтаж на стена на стенни повърхности, където ъглите или страните на телевизора се издават настрани от повърхността на стената.

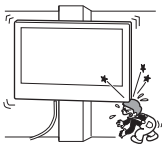

Не монтирайте конзолата за монтаж на стена на стенни повърхности, например колона, където ъглите или страните на телевизора се издават настрани от повърхността на стената. Ако лице или предмет удари издадения ъгъл или страна на телевизора, това може да причини нараняване или повреда на имущество.

Не третирайте продукта с прекалена сила по време на почистване или поддръжка.

Не прилагайте прекалена сила върху горната част на телевизора. Ако го направите, телевизорът може да падне и да причини нараняване или повреда на имущество.

Не монтирайте телевизора над или под климатик.

Ако телевизорът е изложен продължително на теч или въздушно течение от климатик, това може да предизвика пожар, електрически удар или неизправност на телевизора.

Предпазни мерки

- Ако дълго време използвате телевизор, монтиран на конзола за монтаж на стена, стената зад или над телевизора може да се обезцвети или тапетът да се разлепи, в зависимост от материала на стената.
- Ако конзолата за монтаж на стена бъде премахната от стената след монтажа, ще останат отвори от винтовете.
- Ако сте прекарали 300-омови фидерни кабели зад стената, препоръчваме ви да ги смените със 75-омови коаксиални кабели. Ако трябва да продължите да използвате 300-омови фидерни кабели, преди монтажа оставете достатъчно свободно място между телевизора и фидерните кабели зад стената. Преди монтажа се консултирайте с лицензиран изпълнител относно подходящото местоположение (без радио смущения и други).

Монтаж на конзола за стена

До дистрибуторите на Sony

ПРЕДУПРЕЖДЕНИЕ

До потребителите

За монтажа на този продукт се изисква необходимият опит. Възложете монтажа на дистрибутори на Sony или лицензирани изпълнители и обърнете специално внимание на безопасността по време на монтажа.

До дистрибуторите на Sony

Следните инструкции са само за дистрибуторите на Sony. Прочетете мерките за безопасност, описани по-горе и обърнете специално внимание на безопасността по време на монтажа, поддръжката и инспекцията на продукта.

Монтирайте здраво конзолата към стената, като следвате инструкциите в това ръководство за работа.

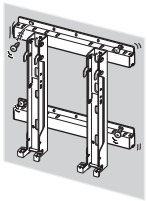

Ако някой от винтовете се разхлаби или падне, конзолата за монтаж на стена може да падне и да причини нараняване или повреда на имущество. Използвайте подходящи за материала на стената винтове и монтирайте конструкцията здраво, като използвате четири или повече винта с диаметър 8 mm (или еквивалентни).

Използвайте правилно доставените винтове и окачващи части, като следвате инструкциите в това ръководство за работа. Ако използвате заместващи елементи, телевизорът може да падне и да причини телесна повреда или да се повреди.

Уверете се, че сглобявате конзолата правилно, като следвате процедурата, описана в това ръководство за работа.

Ако някой от винтовете се разхлаби или падне, телевизорът може да падне и да причини телесна повреда или да се повреди.

Затегнете здраво винтовете в указаното положение.

Ако не го направите, телевизорът може да падне и да причини телесна повреда или да се повреди.

Внимавайте да не ударите телевизора по време на монтажа.

Ако телевизорът бъде ударен, той може да падне или да се счупи. Това може да доведе до нараняване.

Монтирайте телевизора на стена, която е перпендикулярна и равна.

Ако не направите това, телевизорът може да падне и да причини нараняване.

След правилния монтаж на телевизора, обезопасете правилно кабелите.

Ако хора или предмети се заплетат в кабелите, това може да причини нараняване или повреда на телевизора.

Не допускайте притискане на захранващия кабел или на свързващия кабел.

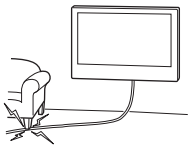

Ако захранващият кабел или свързващият кабел бъдат притиснати между конструкцията и стената, или ако бъдат огънати или усукани със сила, вътрешните проводници може да се оголят и да причинят късо съединение или електрически удар. Това може да причини пожар или електрически удар.

Внимавайте да не нараните пръстите или ръцете си по време на монтажа.

Внимавайте да не нараните пръстите или ръцете си по време на монтажа на конзолата за монтаж на стена или на телевизора.

(Продължава)

Винтовете, необходими за закрепване на конзолата за монтаж на стена към стената, не се доставят.

Използвайте подходящи винтове според материала на стената и конструкцията, когато монтирате конзолата за монтаж на стена.

За инструкции относно монтажа на конзолата за монтаж на стена към вашия телевизор свалете информацията от уеб сайтът на SONY.

Преди монтаж

Ако възнамерявате да монтирате телевизор, който не е указан на стр. 2, проверете в инструкциите му за работа или в доставената брошура.

Стъпка 1 : Проверка на частите, необходими за монтажа

1 **Подгответе четири или повече винта с диаметър 8 mm или еквивалентни (не са доставени) и отвертка. Изберете винтове, подходящи за материала на стената.**

2 **Разопаковайте пакета и проверете дали всички от следните части са вътре.**

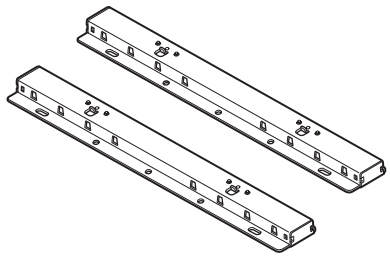

Скоба на основата (2)

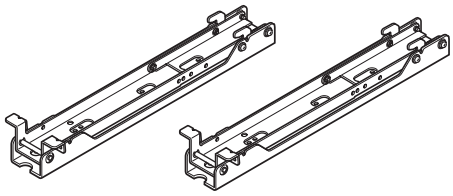

Монтажна кука (2)

Винт (+PSW6 × 16) (4)

Винт (+BVST4 × 12) (6)

Шестограм (1)

Стъпка 2 : Определяне на мястото на монтаж

1 Като се консултирате с таблицата с размери за монтаж на телевизора на стр. 14, определете мястото на монтажа.

Оставете подходящо разстояние между телевизора, тавана и издадените части на стената, както е показано по-долу.

Мерна единица : mm

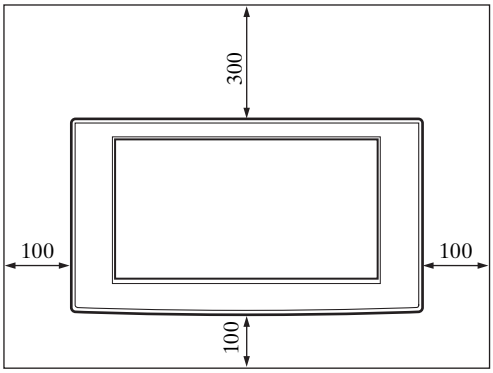

Никога не монтирайте телевизора, както е показано по-долу :

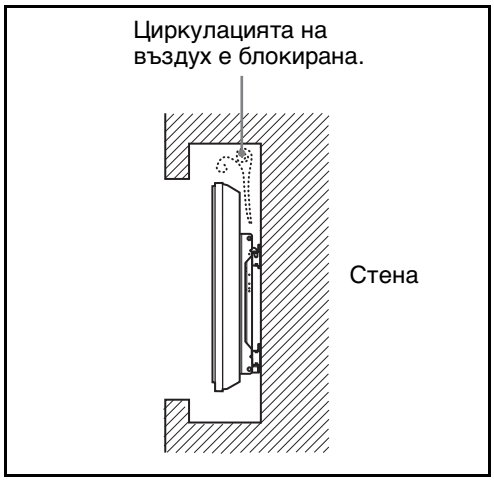

Забележка

Ако възнамерявате да прокарате кабелите в стената, направете отвор в стената, за да вмъкнете кабелите преди началото на монтажа.

2 Като се консултирате със схемата с размери за монтаж на стена на стр. 15, определете положението на винтовете за монтаж на скобата на основата.

Предупреждение

Стената, на която ще бъде монтиран телевизорът, трябва да може да поддържа най-малко **четири пъти** теглото на телевизора (Вижте инструкциите за работа на телевизора относно теглото му.). Определете здравината на стената, на която ще бъде монтиран телевизорът. Ако е необходимо, усилете стената достатъчно.

Стъпка 3 : Монтаж на скобата на основата на стената

1 Закрепете скобата на основата към стената, като използвате четири или повече винта с диаметър 8 mm или еквивалентни (не са доставени).

❶ Определете размерите на отворите за винтовете (д, в) за закрепване на монтажната кука към скобата на основата. После ги закрепете здраво с доставените винтове (+BVST4 × 12).

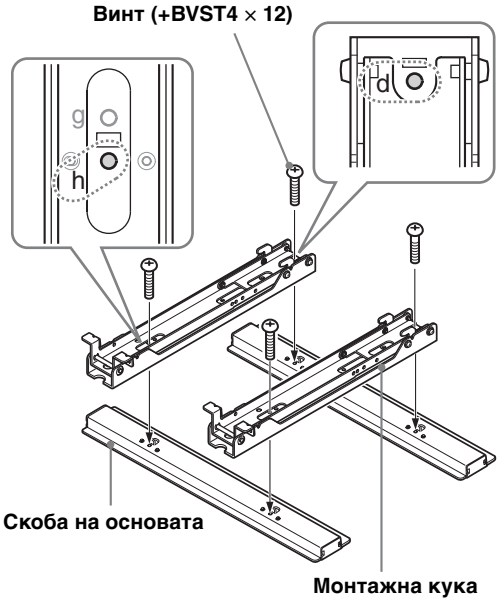

❷ Закрепете скобата на основата и монтажната кука на стената, като използвате четири или повече винта с диаметър 8 mm или еквивалентни (не са доставени).

Изберете четири отвора за винтове със знак ● на схемата по-долу и завийте здраво винтовете, така че да не се разхлабят.

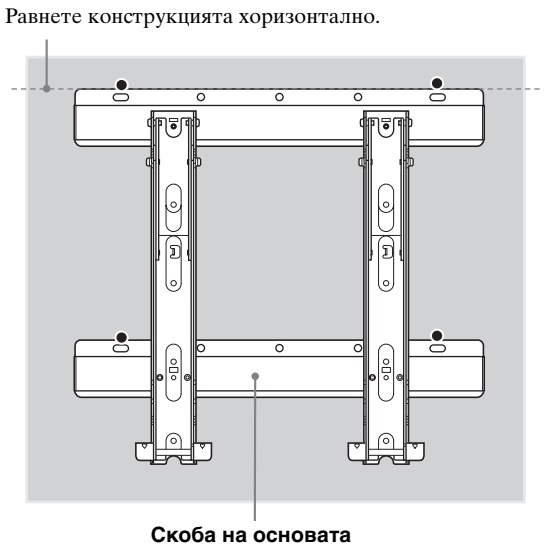

❸ Отстранете винтовете, поставени в процедура ❶ и откачете монтажната кука от скобата на основата.

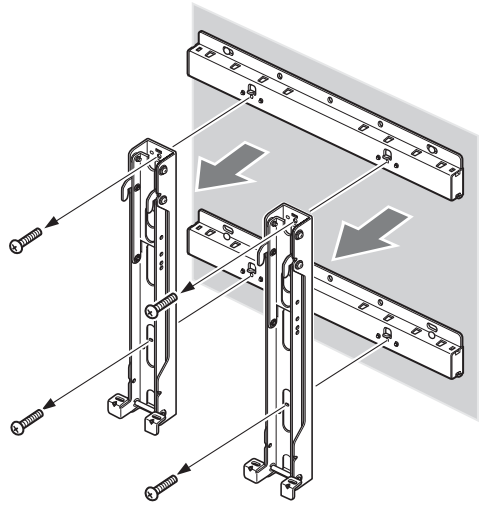

Внимание

Внимавайте да не изпуснете монтажната кука, когато отстранявате винтовете от нея.

Предупреждение

- Винтовете, необходими за тази процедура, не се доставят. Изберете винтове, подходящи за материала и конструкцията на стената.
- Ако скобата на основата не може да се закрепи достатъчно здраво, използвайте допълнителни винтове.
- Проверете дали скобата на основата е здраво закрепена към стената.

Стъпка 4 : Подготовка за монтаж на телевизора

Ако възнамерявате да монтирате телевизор, който не е указан на стр. 2, проверете в инструкциите му за работа или в доставената брошура.

1 Махнете винтовете от задната част на телевизора. После свалете поставката за маса от телевизора.

Поставете телевизора с екрана надолу на стабилна повърхност, покрита с кърпа.

За потребителите на следните телевизори :
KDL-46/40D30xx *, KDL-46/40D28xx *, KDL-46/40D27xx *, KDL-40D26xx *, KDL-46/40T30xx *, KDL-40T28xx *, KDL-40T26xx *, KDL-46/40S30xx *, KDL-40S28xx *, KDL-40SL130, KLV-46/40V300A

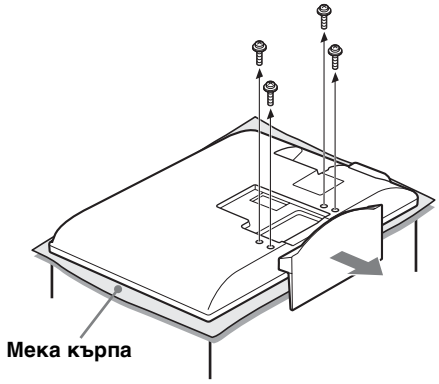

За потребителите на следните телевизори :
KDL-32D30xx *, KDL-32D28xx *, KDL-32D27xx *, KDL-32D26xx *, KDL-32T30xx *, KDL-32T28xx *, KDL-32T26xx *, KDL-32S30xx *, KDL-32S28xx *, KDL-32XBR4, KDL-32SL130, KLV-32V300A

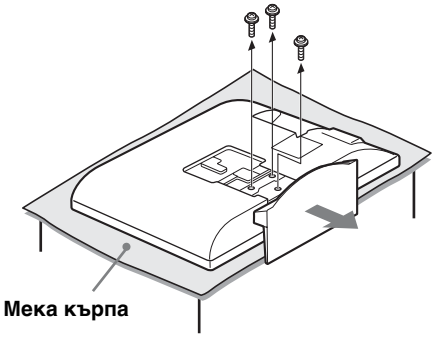

* В действителните имена на моделите, “xx” означава номера и/или характеристики, специфични за всеки модел.

Забележка

- Когато махате поставката за маса от телевизора, сложете дисплея с лицето надолу на стабилна работна повърхност, която е по-голяма от телевизора.
- За да избегнете повреда на повърхността на LCD дисплея, поставете мека кърпа върху работната повърхност.

Внимание

- Ако повърхността на телевизора бъде изложена на натиск или удар, LCD дисплеят може да се счупи или повреди.
- Положете дисплея с лицето надолу на стабилна и равна повърхност, като поставката за маса виси извън ръба на повърхността. Ако дисплеят и основата на поставката за маса са на едно ниво, това ще доведе до нестабилни условия за работа и може да повреди телевизора.
- Когато откачате поставката за маса от телевизора, дръжте здраво поставката за маса с две ръце.

(Продължава)

Когато използвате електрическа отвертка, задайте настройката на въртящия момент приблизително на 2 N·m {20 kgf·cm}.
Не повдигайте монтажната кука преди да закрепите винтовете (по два винта отляво и отдясно). Това може да изкриви монтажната кука или кутията на телевизора.

2 Като се консултирате със Схема/таблица на разположение на винтове и кука на стр. 15, определете положението на винтовете и закрепете монтажната кука към задната част на телевизора.

❶ Закрепете монтажната кука към задната част на телевизора временно, като използвате доставените четири винта (+PSW6 × 16).
❷ Уверете се, че и двата винта за здраво затегнати с еднакъв въртящ момент към задната част на телевизора.

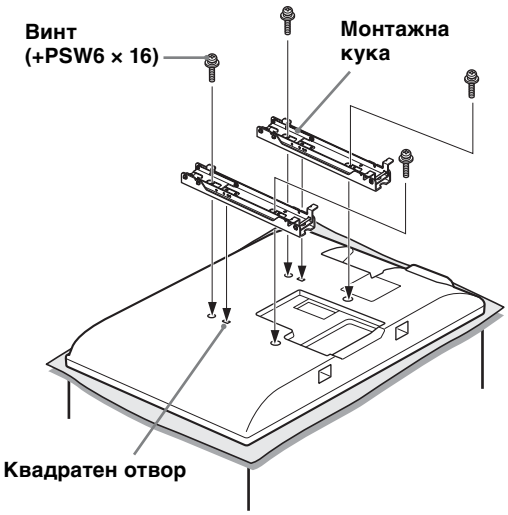

Равнете накрайника в задната част на монтажната кука с квадратния отвор в задната част на телевизора, както е показано на долната илюстрация.

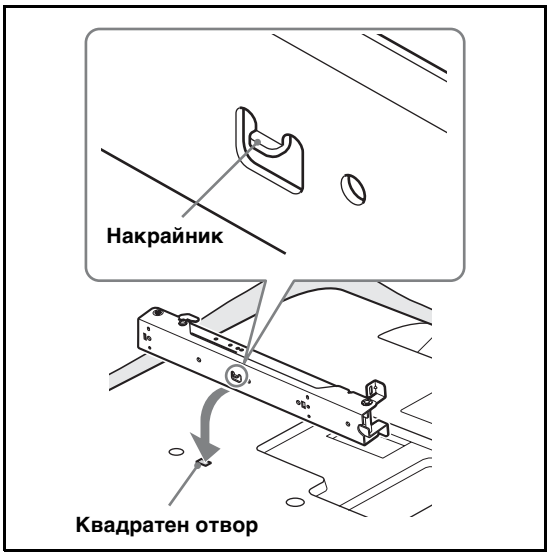

Забележка

Внимавайте да не използвате други винтове, освен доставените (+PSW6 × 16), когато закрепвате монтажната кука.

3 Регулирайте ъгъла на монтажната кука с доставения шестограм.

Когато монтирате телевизора успоредно на стената (0 градуса), регулирането на ъгъла на монтажната кука (процедури ❶ и ❷ по-долу) не е необходимо. Проверете дали всяка основа на рамото Ⓧ е здраво завинтена.

❶ Махнете двата винта от основата на рамото Ⓧ на монтажната кука. Изберете отвор, съответстващ на желания ъгъл (5, 10, 15 или 20 градуса).
❷ Регулирайте ъглите на горното Ⓨ и долното Ⓩ рамо, така че да паснат на съответния отвор и здраво закрепете всяко рамо с двата винта, извадени при предишната процедура ❶.

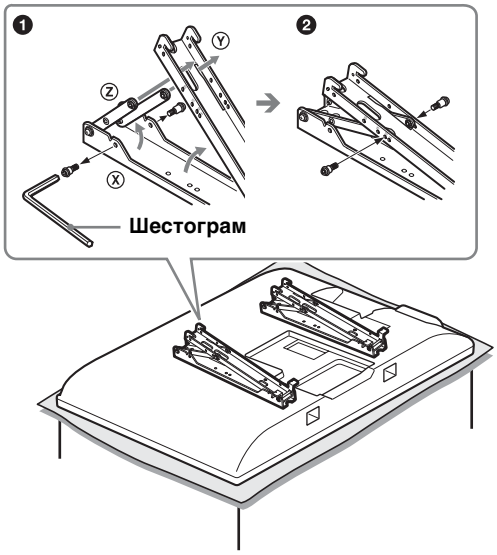

Забележка

- Регулирайте дясното и лявото рамо под еднакъв ъгъл.
- Проверете дали двете основи на рамената са здраво завинтени.

Внимание

Внимавайте да не защипете пръстите си, докато регулирате ъгъла на монтажната кука.

Забележка по нагласяне на ъглите

- Когато монтирате модели на телевизори, различни от указаните на стр. 2 (в зависимост от размерите и габаритите на модела и други), изброените ъгли на рамената (0, 5, 10, 15, 20 градуса) може да са ограничени.
- Относно възможните ъгли за регулиране на рамената при монтаж на модели телевизори, които са различни от описаните на стр. 2, вижте инструкциите за работа или доставената брошура.

Стъпка 5 : Монтаж на телевизора на стената

Ако възнамерявате да монтирате телевизор, който не е указан на стр. 2, проверете в инструкциите му за работа или в доставената брошура.

Предупреждение

Довършете монтажа преди да свържете захранващия кабел към контакта. Ако притиснете захранващия кабел под или между оборудване, това може да доведе до късо съединение или електрически удар.
Внимавайте да не се спънете в захранващия кабел на телевизора, за да не се нараните.

1 Свържете към телевизора захранващия кабел и свързващия(те) кабел(и), доставени с телевизора.

Свържете захранващия кабел и свързващия кабел(и) към конекторите в задната част на телевизора. За подробности относно свързването на захранващия кабел и свързващия кабел(и), вижте инструкциите за работа на телевизора.

Забележка

- Не можете да свържете кабелите към телевизора след като го монтирате на скобата на основата.
- Възложете прокарването на кабелите в стената на лицензиран изпълнител.

2 Монтирайте телевизора към скобата на основата.

❶ Като се консултирате със Схема/таблица на разположение на винтове и кука на стр. 15, определете отворите на скобата на основата, които ще заключат горните куки на монтажната кука.
❷ Дръжте телевизора здраво с две ръце и внимателно го равнете на стената.

Предупреждение

Осигурете две или повече лица, които да носят телевизора.

(Продължава)

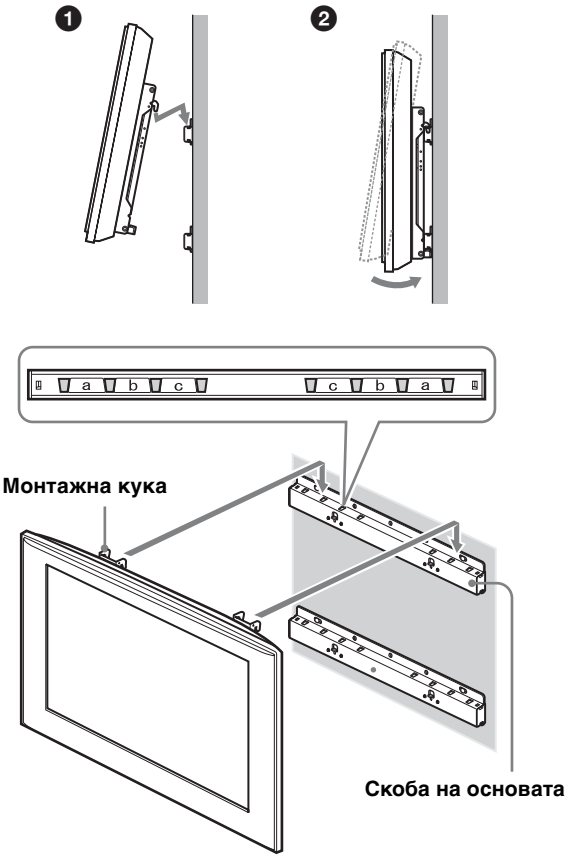

3 Закрепете здраво телевизора и скобата на основата с двата доставени винта (+BVST4 × 12).

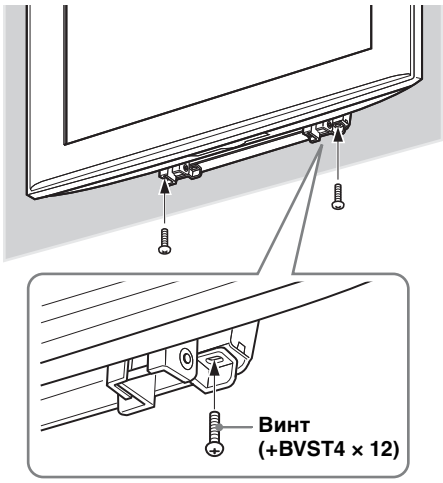

Забележка

Когато използвате електрическа отвертка, задайте настройката на въртящия момент приблизително на 1,5 N·m {15 kgf·cm}.

Предупреждение

Затегнете здраво левия и десния винт. Ако не направите това, телевизорът може да падне при бутане напред и да причини нараняване.

Потвърждение на приключването на монтажа

Проверете следните точки.

- Куките на монтажната кука са здраво заключени в отворите на скобата на основата.
- Кабелите не са усукани или притиснати.
- Двата винта, които осигуряват монтажната кука и скобата на основата са здраво завити.

Предупреждение

Не регулирайте ъгъла на монтажната кука, когато телевизорът е монтиран на стената и се уверете, че сте завършили монтажа докрай. Това може да причини падането на продукта и да доведе до нараняване или повреда на продукта. Освен това неправилното поставяне на захранващия кабел и други може да причини пожар или електрически удар от късо съединение.
Проверете завършването на монтажа от гледна точка на безопасност.

При сваляне на телевизора

До дистрибуторите на Sony

1 Извадете захранващия кабел от контакта.

2 Махнете двата винта, които осигуряват телевизора и скобата на основата. (Вижте 3 от стъпка 5 на стр. 12 относно местата на винтовете.)

3 Дръжте телевизора и го плъзгайте напред, за да го свалите.

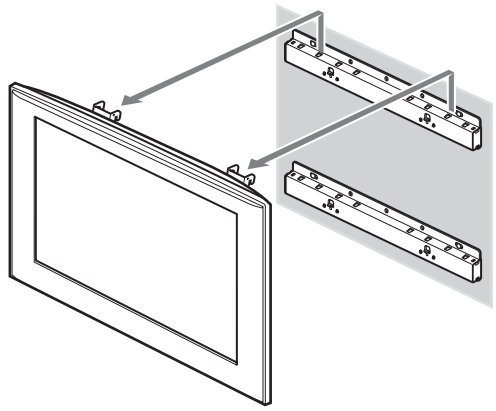

Внимание

- Внимавайте да не закачите кабелите при свалянето на телевизора.
- Внимавайте да не нараните пръстите или ръцете си при свалянето на телевизора.

Предупреждение

Осигурете две или повече лица, които да носят телевизора.

Спецификации

Мерна единица : mm
Тегло : 4,7 kg

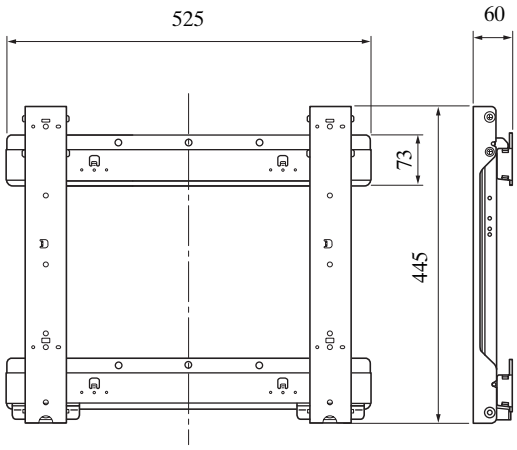

Дизайнът и спецификациите могат да бъдат променяни без предупреждение.

Таблица на размерите, имащи отношение към монтажа на телевизора

Следната таблица показва размерите на телевизора, който ще бъде монтиран на този продукт. Консултирайте се с тази таблица при определяне на мястото на монтажа.
Ако възнамерявате да монтирате телевизор, който не е указан по-долу, проверете в инструкциите му за работа или в доставената брошура.

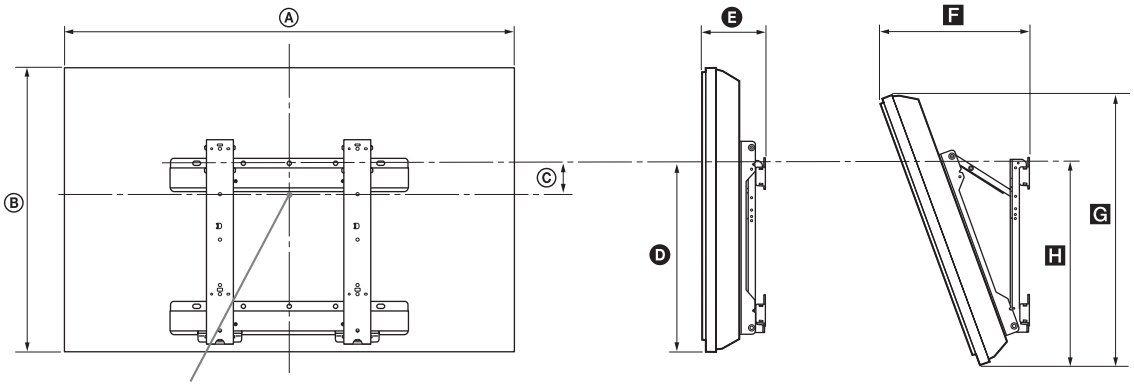

Мерна единица : mm

Име на модел	Размери на екрана		Размер на центъра на екрана	Дължина за всеки ъгъл на монтиране				
				Ъгъл (0°)		Ъгъл (20°)		
	Ⓐ	Ⓑ	Ⓒ	Ⓓ	Ⓔ	F	G	H
KDL-46D30xx */KDL-46D28xx */ KDL-46D27xx */KDL-46T30xx */ KDL-46S30xx */KLV-46V300A	1 114	730	106	505	175	373	705	545
KDL-40D30xx */KDL-40D28xx */ KDL-40D27xx */KDL-40D26xx */ KDL-40T30xx */KDL-40T28xx */ KDL-40T26xx */KDL-40S30xx */ KDL-40S28xx */KDL-40SL130/ KLV-40V300A	981	643	157	505	170	338	622	543
KDL-32D30xx */KDL-32D28xx */ KDL-32D27xx */KDL-32D26xx */ KDL-32T30xx */KDL-32T28xx */ KDL-32T26xx */KDL-32S30xx */ KDL-32S28xx */KDL-32XBR4/ KDL-32SL130/KLV-32V300A	790	530	137	424	160	318	516	464

Някои модели може да не са налични в определени региони.
Числата в горната таблица може леко да се различават в зависимост от начина на извършване на монтажа.

* В действителните имена на моделите, “xx” означава номера и/или характеристики, специфични за всеки модел.

Предупреждение

Стената, на която ще бъде монтиран телевизора, трябва да е способна да издържи тежест, поне четирикратно превишаваща тази на телевизора.
Относно теглото на телевизора, вижте ръководството на телевизора.

Схема с размери за монтаж на стена

Мерна единица : mm

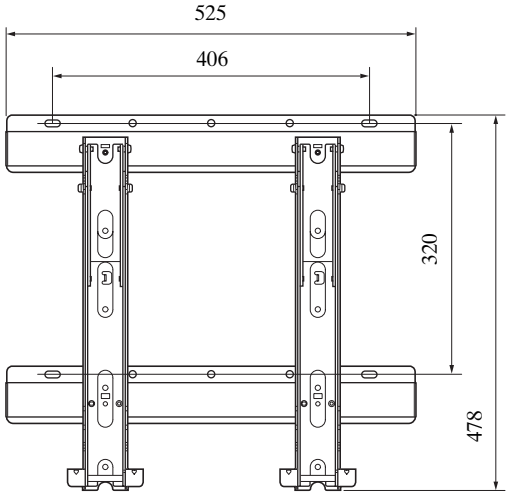

Схема/таблица на разположение на винтове и кука

Име на модел	Разположение на винт	Разположение на кука
KDL-46D30xx */KDL-46D28xx */KDL-46D27xx */KDL-46T30xx */ KDL-46S30xx */KLV-46V300A	e, g	b
KDL-40D30xx */KDL-40D28xx */KDL-40D27xx */KDL-40D26xx */ KDL-40T30xx */KDL-40T28xx */KDL-40T26xx */KDL-40S30xx */ KDL-40S28xx */KDL-40SL130/KLV-40V300A		
KDL-32D30xx */KDL-32D28xx */KDL-32D27xx */KDL-32D26xx */ KDL-32T30xx */KDL-32T28xx */KDL-32T26xx */KDL-32S30xx */ KDL-32S28xx */KDL-32XBR4/KDL-32SL130/KLV-32V300A	f, j	c

Някои модели може да не са налични в определени региони.

* В действителните имена на моделите, “xx” означава номера и/или характеристики, специфични за всеки модел.

Разположение на винт

При монтаж на куката на телевизора.

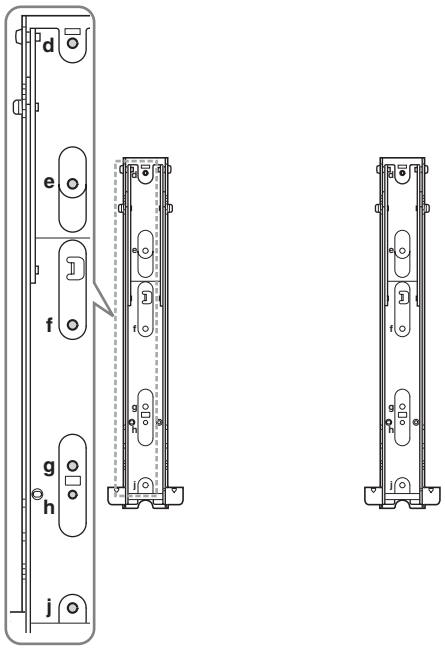

Разположение на кука

При монтаж на телевизора в скоба на основата.

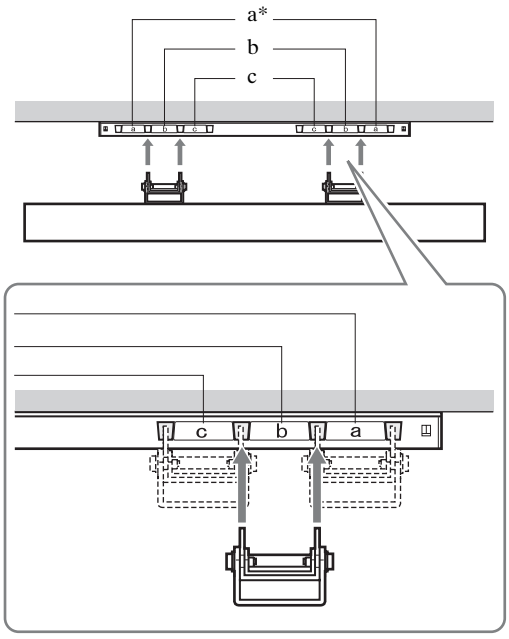

* Разположението на кука “a” не може да се използва при моделите в горната таблица.

Дякуємо за придбання цього виробу!

Інформація для споживачів

Для встановлення цього виробу необхідно мати достатній досвід. Довіряйте виконувати встановлення тільки дилерам чи ліцензованим підрядникам Sony і приділяйте належну увагу безпеці під час встановлення. Компанія Sony не несе жодної відповідальності за збитки й травми, викликані неправильною експлуатацією чи встановленням, а також встановленням виробів, відмінних від вказаного. Це твердження не обмежує інші права, які можуть належати вам за законом.

УВАГА!

Недотримання правил техніки безпеки чи неправильне використання виробу може спричинити отримання серйозних травм і виникнення пожежі.

Цей посібник з експлуатації містить інформацію про належне використання виробу і основні правила, дотримання яких дозволить вам уникнути нещасних випадків. Уважно прочитайте посібник і правильно використовуйте виріб. Збережіть посібник для використання в майбутньому.

Інформація для дилерів Sony

Для встановлення цього виробу необхідно мати достатній досвід. Щоб безпечно виконати установку, уважно прочитайте цей посібник з експлуатації. Компанія Sony не несе жодної відповідальності за збитки і травми, викликані неправильною експлуатацією чи встановленням. Після встановлення передайте цей посібник споживачеві.

Безпека

Компанія Sony приділяє велику увагу безпеці своїх виробів. Тим не менше, неправильне їх використання може спричинити отримання серйозних травм у результаті загорання, електричного удару, перекидання або падіння виробу. Щоб не допустити нещасних випадків, обов'язково дотримуйтеся правил техніки безпеки.

ОБЕРЕЖНО!

Передбачені вироби

Наступний перелік виробів може бути змінений без попередження, ці вироби можуть бути зняті з виробництва чи відсутні на складі.
Крім того, деякі моделі продаються не в усіх регіонах.

Кольоровий телевізор із рідкокристалічним екраном	KDL-46D30xx * KDL-46D28xx * KDL-46D27xx * KDL-46T30xx * KDL-46S30xx * KLV-46V300A KDL-40D30xx * KDL-40D28xx * KDL-40D27xx * KDL-40D26xx * KDL-40T30xx * KDL-40T28xx * KDL-40T26xx * KDL-40S30xx * KDL-40S28xx * KDL-40SL130 KLV-40V300A KDL-32D30xx * KDL-32D28xx * KDL-32D27xx * KDL-32D26xx * KDL-32T30xx * KDL-32T28xx * KDL-32T26xx * KDL-32S30xx * KDL-32S28xx * KDL-32XBR4 KDL-32SL130 KLV-32V300A

* Позначка «xx» відповідає індивідуальними цифрам та/або символам, які присутні в номерах окремих моделей.

Цей виріб призначено для використання з моделями телевізорів, що вказані вище. Аби визначитися щодо можливості використання цього виробу з іншими телевізорами, зверніться до інструкцій з експлуатації цих телевізорів або до листівки, що додається.

Інформація для споживачів

УВАГА!

Недотримання наступних правил може стати причиною отримання серйозних травм чи навіть смерті в результаті пожежі, електричного удару, перекидання чи падіння виробу.

Довіряйте виконувати встановлення ліцензованим підрядникам і тримайте малих дітей подалі під час встановлення.

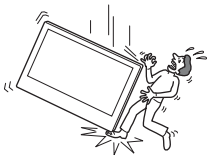

Неправильне встановлення кронштейна для настінного кріплення або телевізора може призвести до наступних нещасних випадків. Встановлення має виконуватися ліцензованим підрядником.

- Телевізор може впасти та спричинити серйозну травму, наприклад, забій чи перелом.
- Якщо стіна, на якій встановлено кронштейн для настінного кріплення, недостатньо міцна, рівна чи не перпендикулярна до підлоги, то пристрій може впасти й завдати травми чи пошкодити майно. Стіна повинна бути у змозі витримати вагу, щонайменше в чотири рази більшу за вагу телевізора. (Вага телевізора вказана в посібнику до нього.)
- Якщо кронштейн для настінного кріплення встановлений на стіні недостатньо надійно, то пристрій може впасти й завдати травми чи пошкодити майно.

Довіряйте виконувати транспортування й демонтаж телевізора ліцензованим підрядникам.

У разі транспортування чи демонтажу телевізора особами, що не є ліцензованими підрядниками, пристрій може впасти й завдати травми чи пошкодити майно. Для перенесення чи демонтажу телевізора необхідно щонайменше дві особи.

Не виливайте на телевізор будь-які рідини.

При намоканні телевізора існує небезпека виникнення пожежі чи отримання електричного удару.

Не викручуйте гвинти тощо після монтажу телевізора.

У такому разі телевізор може впасти й завдати травми чи пошкодити майно.

Не розбирайте кронштейн для настінного кріплення й не намагайтеся змінити його конструкцію.

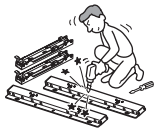

У такому разі кронштейн для настінного кріплення може впасти й завдати травми чи пошкодити майно.

Не встановлюйте інше обладнання, окрім вказаного виробу.

Цей кронштейн для настінного кріплення призначений для використання тільки із вказаними виробами. У разі встановлення іншого обладнання він може впасти чи зламатися й завдати травми чи пошкодити майно.

Не закривайте вентиляційні отвори на телевізорі.

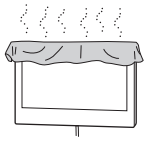

Якщо закрити вентиляційні отвори (наприклад, шматком тканини тощо), то підвищення температури всередині пристрою може призвести до пожежі.

Не встановлюйте на кронштейн для настінного кріплення інші предмети на додачу до телевізора.

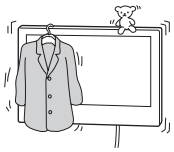

У такому разі телевізор може впасти й завдати травми чи пошкодити майно.

Не спирайтеся й не вішайтеся на телевізор.

Не спирайтеся на телевізор і не звішуйтеся з нього, оскільки пристрій може впасти й завдати серйозної травми.

(Продовження)

Не піддавайте телевізор дії води й вологи.

Це може спричинити загорання або електричний удар.

Не встановлюйте телевізор у гарячих, вологих чи сильно запилених місцях, а також у місцях, де він буде зазнавати дії механічної вібрації.

Інакше це може спричинити загорання або електричний удар.

Тримайте займисті матеріали та джерела відкритого вогню (наприклад, свічки) подалі від телевізора.

Щоб не допустити пожежі, тримайте займисті матеріали та джерела відкритого вогню (наприклад, свічки) подалі від телевізора.

ОБЕРЕЖНО!

Недотримання наступних правил може стати причиною отримання травм чи пошкодження майна.

Не встановлюйте кронштейн для настінного кріплення таким чином, що кути чи бічні поверхні телевізора будуть виступати за площину стіни.

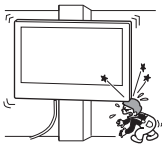

Не встановлюйте кронштейн для настінного кріплення таким чином, що кути чи бічні поверхні телевізора будуть виступати за площину стіни (наприклад, на колоні). Ударившись об виступаючий кут або бічну поверхню телевізора, людина чи інший об’єкт може спричинити травму або пошкодження майна.

Не застосовуйте надмірну силу під час чищення чи технічного обслуговування виробу.

Не слід сильно тиснути на телевізор зверху. У такому разі телевізор може впасти й завдати травми чи пошкодити майно.

Не встановлюйте телевізор під або над кондиціонером.

Витікання води, а також тривала дія струменя повітря з кондиціонера може стати причиною загорання, електричного удару чи поломки телевізора.

Застереження

- У залежності від матеріалу стіни тривале використання телевізора на кронштейні для настінного кріплення може спричинити знебарвлення стіни позаду телевізора й над ним або відклеювання шпалер.
- Якщо демонтувати встановлений раніше кронштейн для настінного кріплення, то у стіні залишаться отвори від гвинтів.
- Якщо за стіною прокладено підводячі кабелі з опором 300 Ом, рекомендовано замінити їх на коаксіальні кабелі з опором 75 Ом. Якщо подальше використання підводячих кабелів з опором 300 Ом є необхідним, перед встановленням забезпечте достатню відстань між телевізором і підводячими кабелями, що прокладені за стіною. Перед встановленням проконсультуйтеся з ліцензованим підрядником щодо відповідного місця розташування телевізора (подалі від впливу радіоперешкод тощо).

Встановлення кронштейна для настінного кріплення

Інформація для дилерів Sony

УВАГА!

Інформація для споживачів

Для встановлення цього виробу необхідно мати достатній досвід. Довіряйте виконувати встановлення тільки дилерам чи ліцензованим підрядникам Sony та приділяйте належну увагу безпеці під час встановлення.

Інформація для дилерів Sony

Наступні інструкції стосуються тільки дилерів Sony. Обов'язково прочитайте наведені вище правила техніки безпеки та приділяйте особливу увагу безпеці під час встановлення, технічного обслуговування й перевірки цього виробу.

Надійно встановіть кронштейн для настінного кріплення на стіні, дотримуючись інструкцій у цьому посібнику з експлуатації.

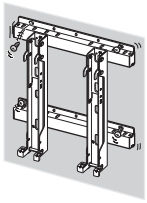

Якщо хоча б один гвинт ослабне чи випаде, кронштейн для настінного кріплення може впасти й завдати травми чи пошкодити майно. Вибирайте гвинти з урахуванням матеріалу стіни й надійно встановіть виріб за допомогою чотирьох чи більше гвинтів діаметром 8 мм (або еквівалент).

Використовуйте гвинти й кріпильні елементи з комплекту постачання відповідно до інструкцій у цьому посібнику з експлуатації. У разі використання інших елементів телевізор може впасти й пошкодитися або завдати фізичних травм.

Належним чином складіть кронштейн, дотримуючись інструкцій у цьому посібнику з експлуатації.

Якщо хоча б один гвинт ослабне чи випаде, телевізор може впасти й пошкодитися або завдати фізичних травм.

Надійно закручуйте гвинти у відповідних місцях.

В іншому разі телевізор може впасти й пошкодитися або завдати фізичних травм.

Оберігайте телевізор від струсів під час встановлення.

Під дією струсу телевізор може впасти або розламатися. Це може спричинити травму.

Встановлюйте телевізор на рівній, вертикальній стіні.

В іншому разі телевізор може впасти й спричинити травми.

Після належного встановлення телевізора надійно зафіксуйте кабелі.

Якщо людина чи інший об'єкт заплутається в кабелі, то можливе отримання травми й пошкодження телевізора.

Не допускається защемлення шнура живлення або з'єднувального кабелю.

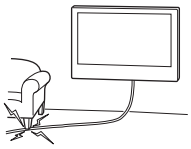

У разі сильного перегинання, скручування або защемлення шнура живлення чи з'єднувального кабелю між виробом і стіною внутрішні жили можуть прорвати ізоляцію, спричинивши коротке замикання чи розімкнення електричного контуру. Це може викликати загорання або електричний удар.

Пильнуйте, щоб не поранити пальці й руки під час встановлення.

Пильнуйте, щоб не поранити пальці й руки під час встановлення кронштейна для настінного кріплення або телевізора.

(Продовження)

Гвинти, за допомогою яких кронштейн для настінного кріплення кріпиться до стіни, не входять до комплекту постачання.

Для встановлення кронштейна для настінного кріплення використовуйте гвинти з урахуванням матеріалу та структури стіни.

Інструкції щодо встановлення кронштейна для настінного кріплення для вашого телевізора можна завантажити з веб-сайту SONY.

Дата виготовлення зазначена на виробі та упаковці на етикетці зі штрих-кодом у наступному форматі: YYYY/MM, де YYYY – рік, MM – місяць виготовлення.

Перед встановленням

Встановлюючи телевізор, який не включено до переліку, наведеного на стор. 2, обов'язково зверніться до інструкцій з експлуатації цього телевізора або до листівки, що додається.

Крок 1: Перевірка компонентів, необхідних для встановлення

1 **Підготуйте не менше чотирьох гвинтів діаметром 8 мм або аналогічного типу (не постачаються) та викрутку. Виберіть гвинти, зважаючи на властивості матеріалу стіни.**

2 **Розпакуйте картонну коробку й перевірте наявність таких компонентів.**

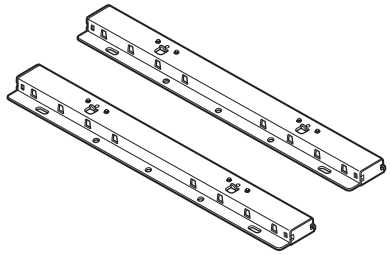

Основний кронштейн (2)

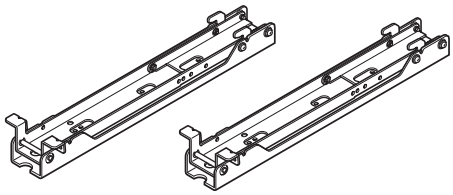

Монтажний гак (2)

Гвинт (+PSW6 × 16) (4)

Гвинт (+BVST4 × 12) (6)

Шестигранний ключ (1)

Крок 2: Оберіть місце встановлення

1 Спираючись на таблицю монтажних розмірів для телевізора на стор. 14, визначте місце розташування телевізора.

Залиште вільний простір між телевізором, стелею й виступаючими елементами стіни, як вказано нижче.

Одиниця виміру: мм

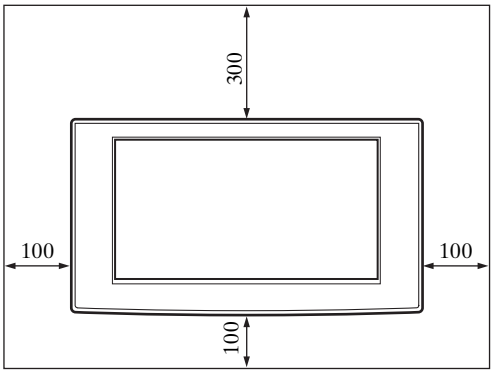

У жодному разі не встановлюйте телевізор так, як показано нижче:

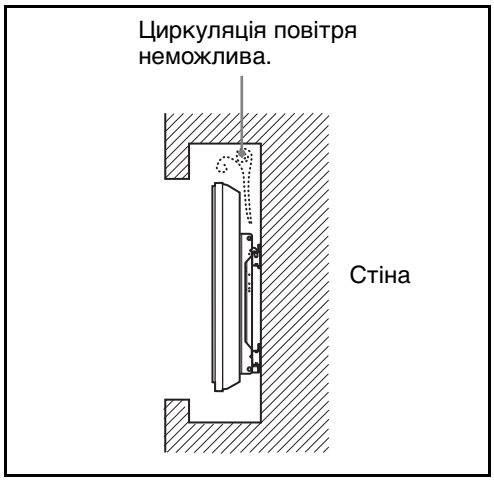

Примітка

Якщо кабелі мають бути прокладені у стіні, перед тим, як розпочати встановлення, передбачте отвір у стіні для введення кабелів.

2 Спираючись на таблицю розмірів щодо настінного кріплення на стор. 15, визначте положення гвинтів у рамках встановлення основного кронштейна.

ПОПЕРЕДЖЕННЯ

Стіна, на якій встановлюється телевізор, мусить витримувати вагу, щонайменше в чотири рази більшу за вагу телевізора (вага телевізора зазначена в інструкції з експлуатації телевізора).
Визначте міцність стіни, на яку буде встановлено телевізор. Якщо необхідно, зміцніть стіну.

Крок 3: Встановлення основного кронштейна на стіні

1 Закріпіть основний кронштейн на стіні не менш, ніж чотирма гвинтами діаметром 8 мм або аналогічного типу (не постачаються).

❶ Визначте отвори під гвинти (г, в) для кріплення монтажного гака до основного кронштейна. Надійно прикріпіть ці компоненти одне до одного гвинтами, що додаються (+BVST4 × 12).

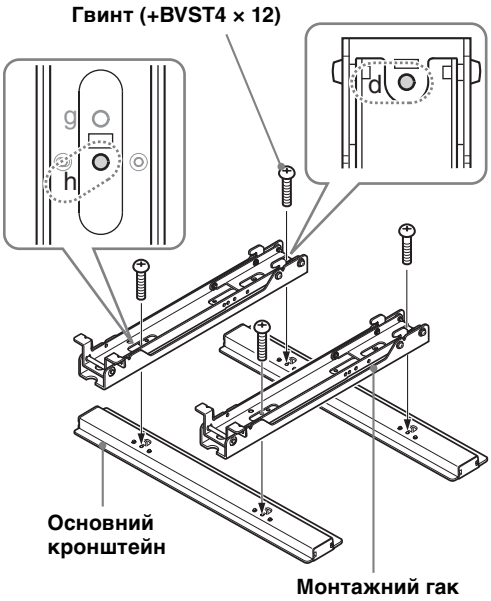

❷ Закріпіть основний кронштейн із монтажним гаком на стіні не менш, ніж чотирма гвинтами діаметром 8 мм або аналогічного типу (не додаються).

Вставте гвинти в чотири отвори під гвинти з позначкою ●, зазначені на малюнку нижче; забезпечте надійне затягування гвинтів, попереджаючи їхнє відкручування.

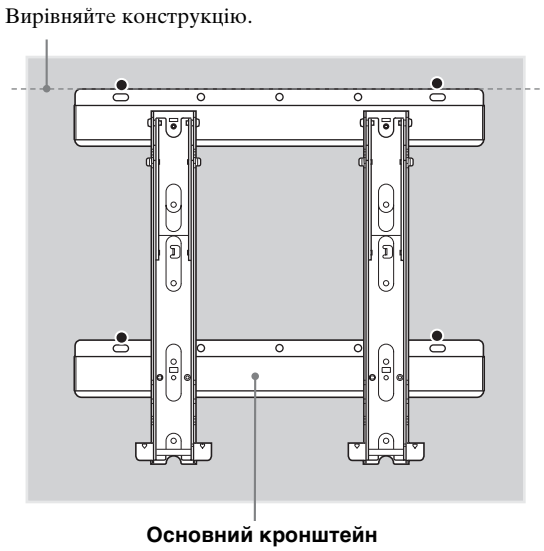

❸ Вилучіть гвинти, закріплені на етапі ❶ і відокремте монтажний гак від основного кронштейну.

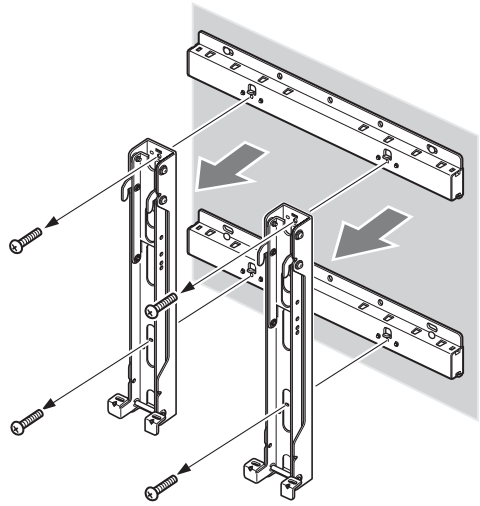

УВАГА

Слідкуйте за тим, аби не впустити монтажний гак під час вилучення з нього гвинтів.

ПОПЕРЕДЖЕННЯ

- Гвинти, необхідні для виконання цієї процедури, не додаються. Виберіть гвинти, зважаючи на властивості матеріалу й структуру стіни.
- Якщо надійне кріплення основного кронштейна не забезпечене, скористайтеся додатковими гвинтами.
- Обов'язково переконайтеся в тому, що основний кронштейн надійно закріплено на стіні.

Крок 4: Підготовка до встановлення телевізора

Встановлюючи телевізор, який не включено до переліку, наведеного на стор. 2, обов'язково зверніться до інструкцій з експлуатації цього телевізора або до листівки, що додається.

1 Викрутіть гвинти з задньої панелі телевізора. Від'єднайте настільну стійку від телевізора.

Положіть телевізор на стійку робочу поверхню, вкриту тканиною, екраном униз.

Моделі телевізорів:
KDL-46/40D30xx *, KDL-46/40D28xx *, KDL-46/40D27xx *, KDL-40D26xx *, KDL-46/40T30xx *, KDL-40T28xx *, KDL-40T26xx *, KDL-46/40S30xx *, KDL-40S28xx *, KDL-40SL130, KLV-46/40V300A

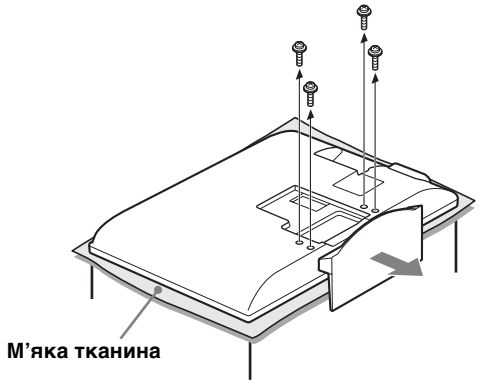

Моделі телевізорів:
KDL-32D30xx *, KDL-32D28xx *, KDL-32D27xx *, KDL-32D26xx *, KDL-32T30xx *, KDL-32T28xx *, KDL-32T26xx *, KDL-32S30xx *, KDL-32S28xx *, KDL-32XBR4, KDL-32SL130, KLV-32V300A

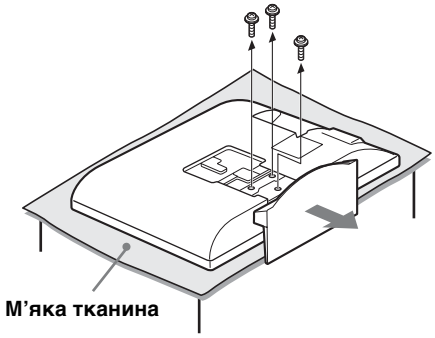

* Позначка «xx» відповідає індивідуальними цифрам та/або символам, які присутні в номерах окремих моделей.

Примітки

- Від'єднуючи настільну стійку від телевізора, положіть телевізор екраном униз на стійку робочу поверхню, площа якої є більшою за площу екрана телевізора.
- Аби запобігти ушкодженню рідкокристалічного екрана, обов'язково накрийте робочу поверхню м'якою тканиною.

УВАГА

- Тиск або динамічний вплив на телевізор можуть призвести до розтріскування або ушкодження рідкокристалічного екрана.
- Розмістіть телевізор екраном униз на стійкій і рівній поверхні таким чином, аби настільна стійка виступала за край цієї поверхні. Перебування екрана й основи настільної стійки на одній поверхні може призвести до втрати стійкості під час роботи і, через це, до ушкодження телевізора.
- Відокремлюючи настільну стійку від телевізора, надійно тримайте настільну стійку двома руками.

Застосовуючи електричну викрутку, встановіть значення моменту затягнення приблизно на 2 Н·м (20 кгс·см).
Піднімайте монтажний гак лише після надійного закріплення гвинтів (двома гвинтами кожний, зліва й справа). Інакше можна деформувати монтажний гак або корпус телевізора.

2 Спираючись на Діаграму/ таблицю розташування гвинтів та гаків на стор. 15, визначте положення гвинтів та закріпіть монтажний гак на задній панелі телевізора.

❶ Тимчасово закріпіть монтажний гак на задній панелі телевізора чотирма гвинтами (+PSW6 × 16), що додаються.
❷ Переконайтеся в тому, що всі гвинти надійно затягнуті на задній панелі телевізора з однаковим моментом.

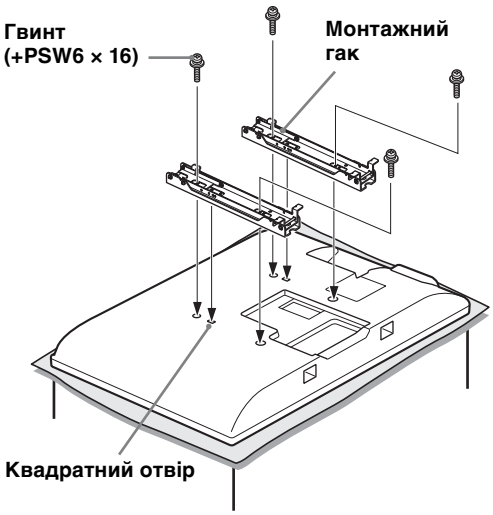

Зіставте язичок із заднього боку монтажного гака з квадратним отвором на задній панелі телевізора, як вказано на наведеній нижче ілюстрації.

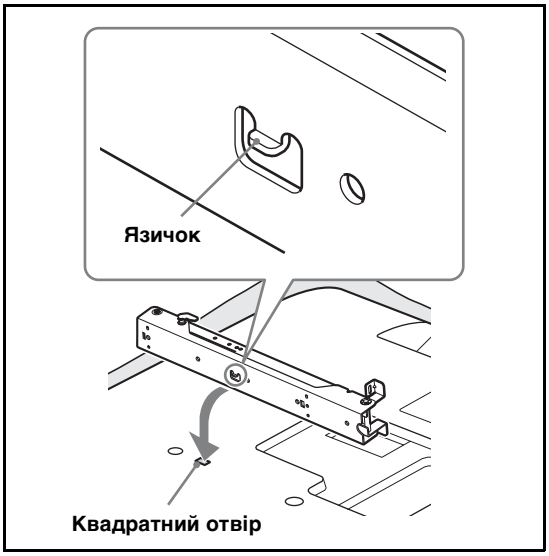

Примітка

Закріпляючи монтажний гак, використовуйте лише гвинти (+PSW6 × 16), що додаються.

3 Відрегулюйте кут монтажного гака за допомогою шестигранного ключа, що додається.

Встановлюючи телевізор паралельно до стіни (під кутом 0 градусів), регулювання кута монтажного гака (етап ❶ і ❷, наведені нижче) не є необхідним. Переконайтеся в тому, що кожна основа кронштейнів Ⓧ надійно прикручена.

❶ Вилучіть два гвинти з основи кронштейнів Ⓧ монтажного гака. Визначіть, які отвори відповідають бажаному куту розкриття відповідного кронштейна (5, 10, 15 або 20 градусів).
❷ Розкрийте верхній Ⓨ та нижній Ⓩ кронштейни на бажані кути та надійно закріпіть кожний кронштейн під наданим кутом двома гвинтами, що були вилучені на попередньому етапі ❶.

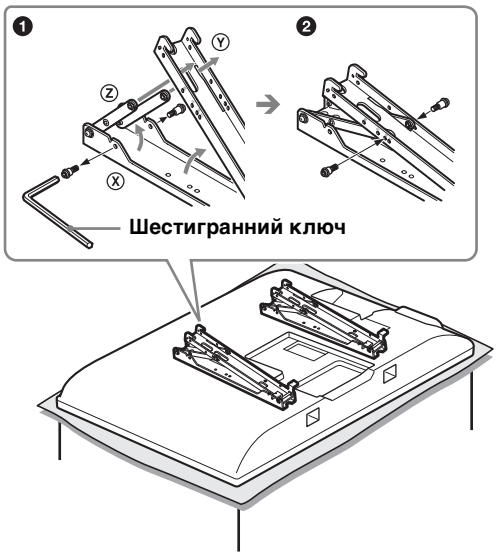

Примітки

- Обов'язково встановіть відповідні кронштейни справа й зліва під однаковим кутом.
- Переконайтеся в тому, що дві основи кронштейнів закріплені надійно.

УВАГА

Виставляючи монтажний гак на бажаний кут, слідкуйте за тим, аби не затиснути пальці.

Примітки щодо кута встановлення

- Встановлюючи моделі телевізорів, не зазначені в переліку на стор. 2 (з урахуванням розміру та габаритів тощо моделі), доступні кути розкриття кронштейнів (0, 5, 10, 15, 20 градусів) можуть бути обмежені.
- По інформацію щодо доступних кутів розкриття кронштейнів при встановленні телевізорів, не зазначених у переліку на стор. 2 звертайтеся до інструкцій з експлуатації відповідних телевізорів або до листівки, що додається.

Крок 5: Встановлення телевізора на стіні

Встановлюючи телевізор, який не включено до переліку, наведеного на стор. 2, обов'язково зверніться до інструкцій з експлуатації цього телевізора або до листівки, що додається.

ПОПЕРЕДЖЕННЯ

Під'єднуйте шнур живлення змінного струму до розетки мережі живлення лише повністю виконавши процедуру встановлення. Випадкове затиснення шнура живлення змінного струму під або між вузлами/компонентами обладнання може спричините коротке замикання або стати причиною ураження електричним струмом. Пильнуйте за тим, аби не перечепитися через шнур живлення змінного струму або телевізор та не нанести собі травм.

1 Під'єднайте шнур живлення змінного струму й інші з'єднувальні кабелі, що постачаються з телевізором, до телевізора.

Під'єднайте шнур живлення змінного струму й інші з'єднувальні кабелі до відповідних гнізд на задній панелі телевізора. Детальна інформація щодо під'єднання шнура живлення змінного струму та інших з'єднувальних кабелів наведена в посібнику з експлуатації телевізора.

Примітки

- Під'єднання кабелів до телевізора після встановлення телевізора на основний кронштейн неможливе.
- Доручіть прокладання кабелів у стіні ліцензованому підряднику.

2 Встановіть телевізор на основний кронштейн.

❶ Спираючись на Діаграму/таблицю розташування гвинтів та гаків на стор. 15, визначіть отвори основного кронштейна, на які чіплятимуться верхні гачки монтажного гака.

❷ Надійно тримаючи телевізор двома руками, обережно вирівняйте його на стіні.

ПОПЕРЕДЖЕННЯ

Пам'ятайте, що перенесення телевізора має обов'язково здійснюватись вдвох.

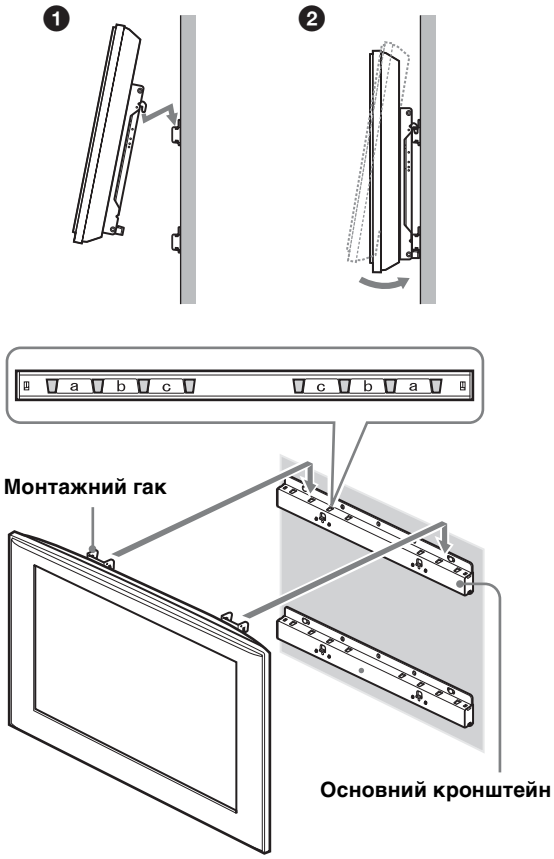

(Продовження)

3 Надійно закріпіть телевізор на основному кронштейні двома гвинтами, що додаються (+BVST4 × 12).

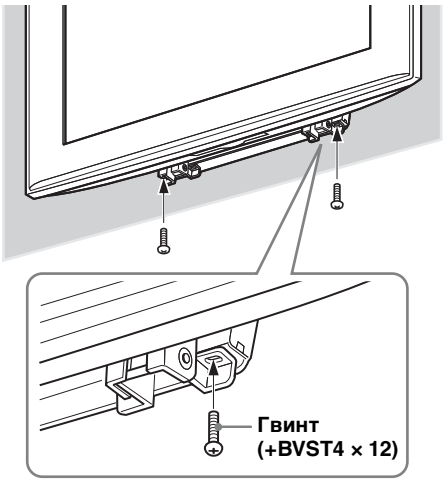

Примітка

Застосовуючи електричну викрутку, встановіть значення моменту затягнення приблизно на 1,5 Н·м.

ПОПЕРЕДЖЕННЯ

Обов'язково надійно затягніть лівий і правий кріпильні гвинти. Інакше внаслідок поштовху вгору телевізор може впасти й спричинити травми.

Підтвердіть завершення встановлення

Перевірте таке.

- Гачки монтажного гака введені у відповідні отвори на основному кронштейні, забезпечуючи щільне зчеплення гака та кронштейна.
- Шнур та кабель не перекручені й не затиснуті.
- Два гвинти, що забезпечують кріплення монтажного гака та основного кронштейна, надійно закручені.

ПОПЕРЕДЖЕННЯ

Не регулюйте кут монтажного гака після встановлення телевізора на стіну; виконайте всі процедури в рамках встановлення. Інакше виріб може впасти, травмувати оточуючих та ушкодитися. Крім того неналежне розміщення шнура живлення змінного струму тощо може спричинити займання або ураження електричним струмом через коротке замикання.
З міркувань безпеки обов'язково переконайтеся в тому, що встановлення завершене.

Зняття телевізора

Інформація для дилерів Sony

1 Від'єднайте шнур живлення змінного струму від електричної розетки.

2 Вилучіть два гвинти, що забезпечують кріплення телевізора до основного кронштейна. (Місця розташування гвинтів показані в пункті 3 кроку 5 на стор. 12.)

3 Щоб зняти телевізор, візьміться за нього та подайте його вгору.

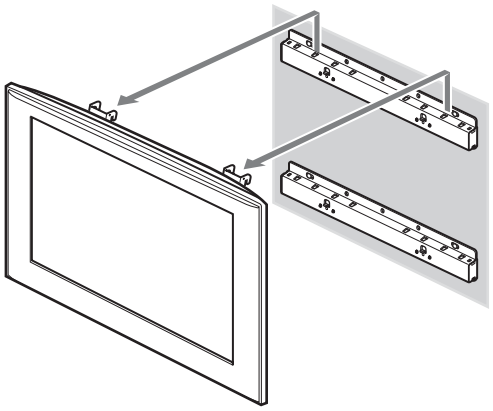

УВАГА

- Пильнуйте за тим, аби не затиснути шнур та кабелі під час зняття телевізора.
- Пильнуйте за тим, аби не поранити руки й пальці під час зняття телевізора.

ПОПЕРЕДЖЕННЯ

Пам’ятайте, що перенесення телевізора має обов’язково здійснюватись вдвох.

Технічні характеристики

Одиниця виміру: мм
Вага: 4,7 кг

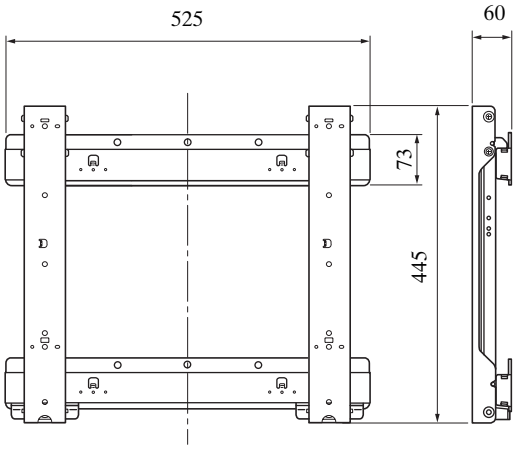

Конструкція й технічні характеристики можуть бути змінені без попередження.

Таблиця габаритів для монтажу телевізора

У наведеній нижче таблиці вказані габаритні розміри телевізора, встановленого на виріб. Спирайтеся на цю таблицю, визначаючи місце встановлення.
Встановлюючи телевізор, який не включено до переліку, наведеного нижче, обов'язково зверніться до інструкцій з експлуатації цього телевізора або до листівки, що додається.

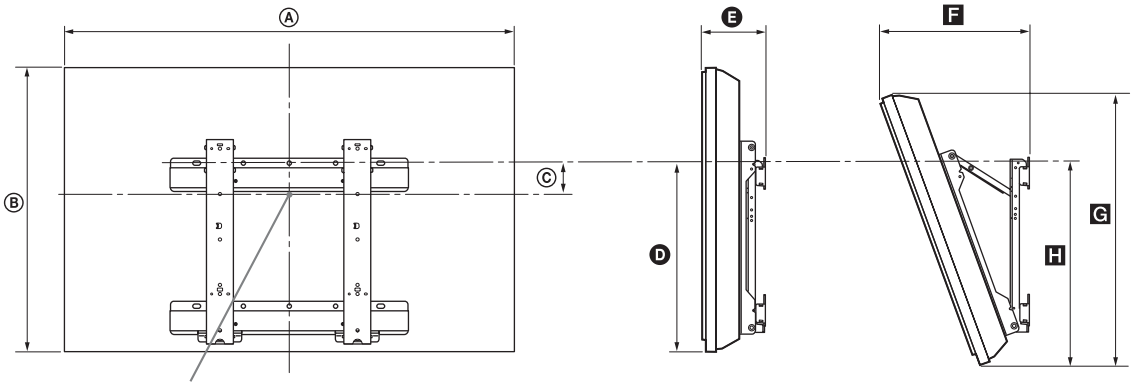

Одиниця виміру: мм

Назва моделі	Габарити дисплея		Габарити центру екрана	Довжина кожного кута монтажу				
				Кут (0°)		Кут (20°)		
	Ⓐ	Ⓑ	Ⓒ	Ⓓ	Ⓔ	F	G	H
KDL-46D30xx */KDL-46D28xx */ KDL-46D27xx */KDL-46T30xx */ KDL-46S30xx */KLV-46V300A	1114	730	106	505	175	373	705	545
KDL-40D30xx */KDL-40D28xx */ KDL-40D27xx */KDL-40D26xx */ KDL-40T30xx */KDL-40T28xx */ KDL-40T26xx */KDL-40S30xx */ KDL-40S28xx */KDL-40SL130/ KLV-40V300A	981	643	157	505	170	338	622	543
KDL-32D30xx */KDL-32D28xx */ KDL-32D27xx */KDL-32D26xx */ KDL-32T30xx */KDL-32T28xx */ KDL-32T26xx */KDL-32S30xx */ KDL-32S28xx */KDL-32XBR4/ KDL-32SL130/KLV-32V300A	790	530	137	424	160	318	516	464

Деякі моделі можуть продаватися не в усіх регіонах.
Цифри в наведеній вище таблиці можуть дещо відрізнятися в залежності від монтажу.

* Позначка «xx» відповідає індивідуальними цифрам та/або символам, які присутні в номерах окремих моделей.

ПОПЕРЕДЖЕННЯ

Стіна, до якої кріпиться телевізор, повинна бути у змозі витримати вагу, щонайменше в чотири рази більшу за вагу телевізора.
Вага телевізора вказана в посібнику до нього.

Таблиця розмірів щодо настінного кріплення

Одиниця виміру: мм

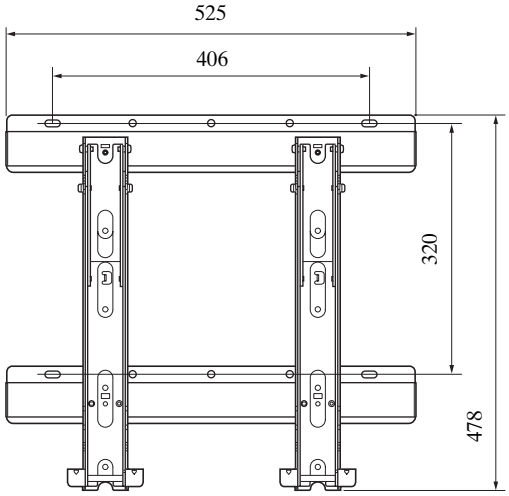

Діаграма/таблиця розташування гвинтів та гаків

Назва моделі	Розташування гвинтів	Розташування гаків
KDL-46D30xx */KDL-46D28xx */KDL-46D27xx */KDL-46T30xx */ KDL-46S30xx */KLV-46V300A	e, g	b
KDL-40D30xx */KDL-40D28xx */KDL-40D27xx */KDL-40D26xx */ KDL-40T30xx */KDL-40T28xx */KDL-40T26xx */KDL-40S30xx */ KDL-40S28xx */KDL-40SL130/KLV-40V300A		
KDL-32D30xx */KDL-32D28xx */KDL-32D27xx */KDL-32D26xx */ KDL-32T30xx */KDL-32T28xx */KDL-32T26xx */KDL-32S30xx */ KDL-32S28xx */KDL-32XBR4/KDL-32SL130/KLV-32V300A	f, j	c

Деякі моделі можуть продаватися не в усіх регіонах.

* Позначка «xx» відповідає індивідуальними цифрам та/або символам, які присутні в номерах окремих моделей.

Розташування гвинтів

Прикріплення монтажного гака до телевізора.

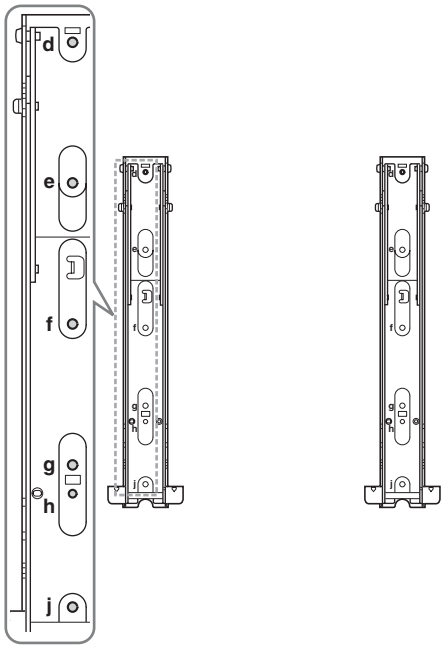

Розташування гаків

Встановлення телевізора на основний кронштейн.

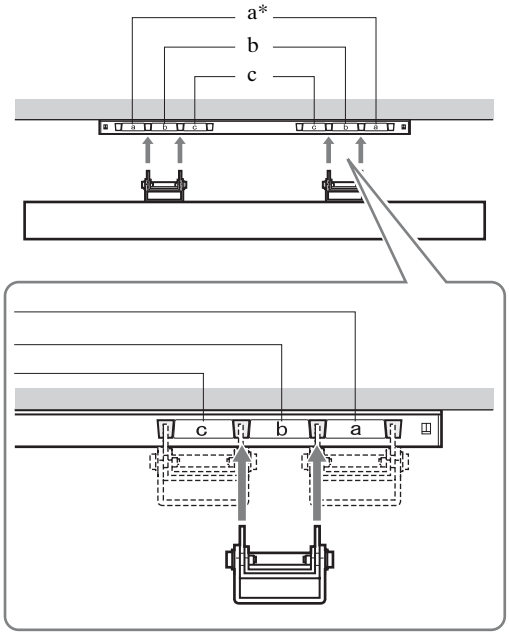

* Точка розташування гака «a» не використовується з моделями, вказаними вище.