snom

Quick Installation Guide

C620

DECT IP conference phone

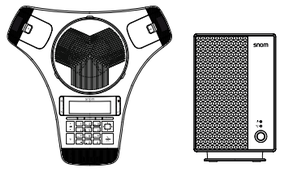

A Delivery content · Lieferumfang · Contenu de la boîte · En la caja · Contenuto della confezione

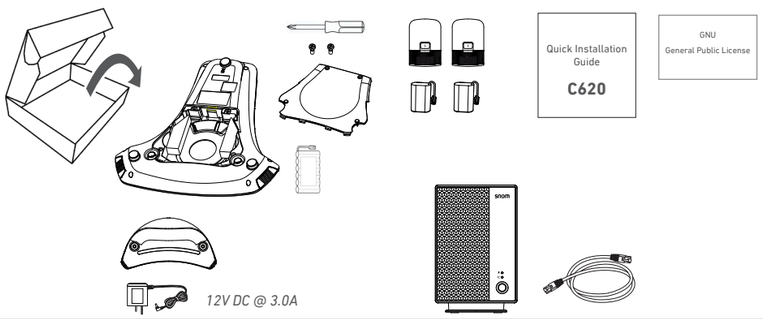

B Charging the batteries • Akkus laden • Charger les piles • Caricare le batterie • Carga las baterías

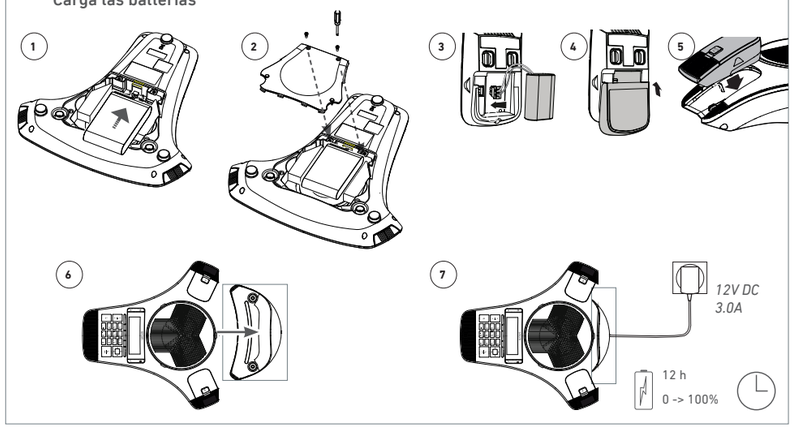

C Connecting · Anschließen · Connecter · Conectar · Collegare

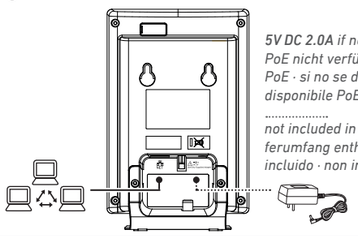

5V DC 2.0A if no PoE available · wenn PoE nicht verfügbar · s'il n'y a pas de PoE · si no se dispone de PoE · se non disponibile PoE

not included in delivery · nicht im Lieferumfang enthalten · non inclus · non incluido · non incluso

D

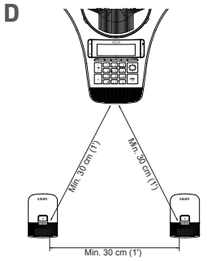

Snom Technology GmbH
Aroser Allee 66
13407 Berlin, Deutschland
office.de@snom.com

Snom Technology GmbH
Via Milano 1
20020 Lainate, Italia
office.it@snom.com

Snom Technology GmbH
130, avenue Joseph Kessel
78960 Voisins-le-Bretonneux, France
office.fr@snom.com

Snom Technology GmbH
The Courtyard
High Street
Ascot, Berkshire SL5 7HP, UK
office.uk@snom.com

VTech Communications Inc.
Snom Americas
9020 Washington Square Road,
Suite 555
Tigard, OR 97223
Phone support: (339) 227 6160

VTech Technologies Canada Ltd.
Suite 222
13888 Wireless Way
Richmond, B.C. V6V 0A3, Canada
Phone support: (339) 227 6160

Manufacturer:
VTech Telecommunications Ltd.
23/F., Tai Ping Industrial Centre,
Block 1,
57 Ting Kok Road, Tai Po
HONG KONG

2023004

ENGLISH

Copyright, Trademarks, Legal Disclaimers

© 2023 Snom Technology GmbH. All Rights Reserved.

Snom, the names of Snom products, and Snom logos are trademarks owned by Snom Technology GmbH.

All product specifications are subject to change without notification. Snom reserves the right to revise and change this document at any time, without being obliged to announce such revisions or changes beforehand or after the fact.

Although due care has been taken in the compilation and presentation of the information in this document, the data upon which it is based may have changed in the meantime. Snom therefore disclaims all warranties and liability for the accurateness, completeness, and currentness of the information published, except in the case of intention or gross negligence on the part of Snom or where liability arises due to binding legal provisions.

Important Information

Please read the instructions on safety and disposal and on how to set up and use the device before using it and also give them to other users to read or inform those users of their contents. Save this manual and do not give the device to third parties without it.

The name plate is located at the bottom or at the rear of the product.

Safety Instructions

Follow the instructions in this manual and other applicable documentation of the device.

- The product detailed in this document is to be connected only to PoE networks without routing to the outside plant.
- Mount the device only at heights not exceeding 2m.
- The socket outlet for pluggable equipment must be near the equipment and easily accessible.
- If the phone is not supplied with power via the Ethernet cable, use only the power adapter included in the delivery. Other power supplies may damage or destroy the phone, affect its behavior, or induce noise.
- Avoid placing the cables where people may trip over them or where they may be exposed to mechanical pressure as this may damage them.
- Recommended temperature range for operation: +5°C to +35°C, max. humidity 85%.
- This device is NOT FOR OUTDOOR US! Indoor use only.
- Do not install the device in rooms with high humidity (for example, in bathrooms, laundry rooms, damp basements). Do not immerse the device in water and do not spill or pour liquids of any kind onto or into the device.
- Do not install the device in surroundings at risk for explosions (paint shops, for example). Do not use the device if you smell gas or other potentially explosive fumes.
- Lightning striking the power grid may cause electric shocks. Do not use the device during thunderstorms.
- Operation of any equipment emitting radio frequency signals may interfere with the functionality of inadequately shielded medical devices. Consult the manufacturer of the medical device to determine if they are adequately shielded from external radio frequency (RF) energy or if you have any other questions concerning this topic.
- If you have an implanted medical device (e.g., pacemaker), use only if the manufacturer's directions expressly permit the use of devices emitting pulsating radio frequency signals. Recommended MINIMUM distance to the device: 100 cm.

Standards conformance

This device complies with Directive 2014/53/EU, the Radio Equipment Regulations 2017 of the UK, and the essential health, safety, and environmental requirements of all relevant European, Australian, and UK directives.

The declaration of conformity can be downloaded at www.snom.com/conformity.

SELV (Safety Extra Low Voltage) Compliance: Safety status of input/output connections comply with SELV requirements.

Unauthorized opening, changing, or modifying the device will cause the warranty to lapse and may also result in the loss of conformity. In case of malfunction contact authorized service personnel, your seller, or Snom.

Technical specifications

- **Safety**: IEC 62368-1
- **Connectors**:
  - **Base station**:
    - 1 x RJ45 (Ethernet) - LAN
    - 1 x coaxial power port
  - **Charging dock**: 1 x coaxial power port
- **Ethernet:** 10/100 MB
- **Batteries**
  - **Phone:** CORUN, model no. Ni-MH 18670-4000 7.2V
  - **Wireless mics:** CORUN, model no. Ni-MH 2/3AAA400mAh 2.4V
- **Power over Ethernet** (base station): IEEE 802.3af, Class 2. If PoE not available, a power adapter is available separately.
- **Power adapter**
  - **Base station**:
    - Manufacturer Mass Power, model no. NBS12E050200UV (not included in delivery)
  - **Charger**:
    - EU: Csec - model no. CS36M120300FGF
    - UK: Csec - model no. CS36M120300FBF
    - AU: Csec - model no. CS36M120300FAF
- **DECT**: 5 registers (2 wireless mics + 3 others)
- **Optimal distance** between base unit or wireless mic and participant: 60 cm
- **Minimum distance** between microphones: 30 cm

Important battery information

Use only the batteries that came with the product or contact Snom if you need replacement batteries. **Caution**: do not use any other type of battery since this may lead to leakage, fire, explosion, or other dangerous situations. Never disassemble, alter, or short-circuit batteries or use them for purposes other than the intended one. Charge batteries only within the phone and the detachable wireless microphones.

Charging and Discharging, Storage

- The full performance of a new batteries is achieved only after two or three complete charge and dis-charge cycles.
- The batteries can be charged and discharged hundreds of times, but they will eventually wear out. Contact Snom if you need to replace the batteries.
- If left unused, a fully charged battery will lose its charge over time.
- Use the batteries only for their intended purpose. Do not short-circuit the batteries. Short-circuiting the terminals may damage the batteries or the connecting object. Do not use a damaged charger or battery. Using a damaged battery may cause it to explode.
- Do not place or store the batteries, inside or outside the microphone, in the immediate vicinity of open fire or other heat sources.
- Leaving the batteries in hot or cold places will reduce their capacity and lifetime. Charge batteries within an ambient temperature range of +5° C to +40° C, max. humidity 85%. A device with a hot or cold battery may not work temporarily, even when the battery is fully charged.
- Avoid overcharging. Repeated overcharging can lead to deterioration in batteries performance. Never attempt charging the batteries with reversed polarity as this may cause the gas pressure inside the batteries to rise and lead to leakages.
- Remove batteries if storing product for more than 1 month.
- Store batteries in a cool, dry place without corrosive gases. Temperature range for storage of charged batteries up to 6 months: -20° C to +45° C ; up to 2 years: -20° C to +35° C; humidity 65±20%. Discharge and charge batteries every 3 months.

Disposal of the device and batteries

This device is subject to European Directive 2012/19/EU and may not be disposed of with general household garbage.

The batteries provided with this product are subject to European Directive 2006/66/EC and may not be disposed of with general household garbage. Never throw batteries into a fire! Do not mechanically crush or cut batteries, as that can result in an explosion.

If you do not know where to dispose of the device or the batteries at the end of their lifespan, contact your municipality, local waste management provider, or vendor

For countries outside the European Union

Disposal of electrical and electronic products and batteries in countries outside the European Union should be done in line with local regulations. Please contact local authorities for further information.

Cleaning

To clean the device, use an anti-static cloth. Please avoid cleaning liquids as they might damage the surface or internal electronics of the device.

Initialization

The conference phone and the wireless microphones are preregistered to the base station.

For further information, please see our web page https://service.snom.com.

DEUTSCH

Copyright, Markenrechte, Haftungsausschluss

© 2023 Snom Technology GmbH. Alle Rechte reserviert.

Snom sowie die Namen der Snom-Produkte und die Snom-Logos sind gesetzlich geschützte Marken der Snom Technology GmbH.

Produktspezifikationen können ohne Vorankündigung geändert werden. Snom behält sich jederzeit das Recht auf Überarbeitung und Änderung dieses Dokumentes vor, ohne verpflichtet zu sein, die vorgenommenen Änderungen anzukündigen oder mitzuteilen.

Trotz der angewandten Sorgfalt bei der Zusammenstellung und Präsentation der Informationen in diesem Dokument können sich Daten zwischenzeitlich geändert haben. Daher übernimmt Snom keine Gewähr für die Richtigkeit, Vollständigkeit oder Aktualität der zur Verfügung gestellten Informationen. Jegliche Haftung für Schäden ist ausgeschlossen, sofern diese nicht auf Vorsatz oder grober Fahrlässigkeit auf seiten von Snom beruhen oder sofern keine Haftung aufgrund zwingender gesetzlicher Bestimmungen eintritt.

Wichtige Hinweise

Lesen Sie bitte vor Inbetriebnahme die Sicherheitshinweise und die Bedienungsanleitung. Lassen Sie sie auch von den Mitbenutzern des Gerätes lesen oder informieren Sie sie über deren Inhalt. Bewahren Sie dieses Dokument auf und geben Sie das Telefon nur mit ihm an Dritte weiter. Das Typenschild befindet sich unten oder hinten am Gerät.

Sicherheit

Befolgen Sie die Anweisungen in dieser Bedienungsanleitung und in der sonstigen Dokumentation des Geräts.

- Das Gerät darf nur an PoE-Netzwerke ohne Weiterleitung zur Außenanlage angeschlossen werden.
- Montieren Sie das Gerät nur in Höhen von höchstens 2 m.
- Die Steckdose für das Netzteil muss sich in der Nähe des Geräts befinden und leicht zugänglich sein.
- Falls die Stromversorgung nicht über ein Ethernetkabel erfolgt, verwenden Sie nur das mitgelieferte Netzteil. Die Verwendung anderer Netzteile könnte das Telefon beschädigen oder gar zerstören.
- Verlegen Sie die Netz- und Stromkabel so, dass sie durch mechanischen Druck nicht beschädigt werden und Personen nicht darüber stolpern könnten.
- Empfohlene Umgebungstemperatur für den Betrieb: +5°C bis +35°C, max. Luftfeuchtigkeit 85%.
- Dieses Gerät ist nur für den Gebrauch in Innenräumen bestimmt - NICHT FÜR DEN AUSSENBEREICH!
- Stellen Sie das Gerät nicht in Räumen mit hoher Luftfeuchtigkeit wie Badezimmern, Waschküchen, feuchten Kellerräumen auf. Tauchen Sie das Gerät nicht in Wasser und gießen Sie keine Flüssigkeiten auf oder in das Gerät.
- Stellen Sie das Gerät nicht in explosionsgefährdeten Umgebungen (z.B. Lackiereien) auf. Benutzen Sie das Gerät nicht, wenn Sie Gas oder andere möglicherweise explosionsgefährliche Dämpfe riechen.
- Telefonieren Sie nicht während eines Gewitters (Stromschlaggefahr bei Blitzeinschlag ins Netz).
- Der Betrieb von DECT-Geräten kann unter Umständen die Funktionalität von nicht ausreichend abgeschirmten medizinischen Geräten stören. Wenden Sie sich an den Hersteller des medizinischen Geräts, um festzustellen, ob es ausreichend gegen externe Hochfrequenzemissionen abgeschirmt ist oder wenn Sie Fragen zu anderen Themen haben.
- Wenn Sie ein implantiertes medizinisches Gerät, z.B. Herzschrittmacher, tragen, verwenden Sie das Produkt nur, wenn die Herstelleranweisungen des medizinischen Gerätes ausdrücklich die Benutzung von DECT-Geräten erlauben. Empfohlener Mindestabstand zum Gerät: 100 cm.

Normkonformität

Dieses Gerät entspricht der Richtlinie 2014/53/EU und den grundlegenden Gesundheits-, Sicherheits- und Umweltanforderungen aller relevanten europäischen Richtlinien. Die Konformitätserklärung können Sie auf www.snom.com/conformity herunterladen.

SELV (Safety Extra Low Voltage) Einhaltung: Die Eingangs-/Ausgangsverbindungen halten die SELV-Richtlinien für Kleinspannungsgeräte ein.

Die eigenmächtige Öffnung des Geräts sowie Änderungen und Modifizierungen am Gerät führen zum Erlöschen der Herstellergarantie und können darüberhinaus zum Erlöschen der Zulassungen führen.

Technische Spezifikationen

- **Sicherheit**: IEC 62368-1
- **Anschlussbuchsen**:
  - **Base station**:
    - 1 x RJ45 (Ethernet) - LAN
    - 1 x coaxial power port
  - **Ladestation**: 1 x koaxiale Buchse
- **Ethernet:** 10/100 MB
- **Akkus**
  - **Telefon:** CORUN, Modellnr. Ni-MH 18670-4000 7.2V
  - **Schnurlose Mikrofone:** CORUN, Modellnr. Ni-MH 2/3AAA400mAh 2.4V
- **Power over Ethernet (PoE)** (Basisstation): IEEE 802.3af, Klasse 2. Wenn PoE nicht verfügbar:
- **Netzteile**
  - **Basisstation**: Mass Power, Modellnr. NBS12E050200UV. Input: 100-240V AC 50/60Hz Output: 5.0V DC @ 2.0A (nicht im Lieferumfang enthalten).
  - **Ladestation**: Modellnr.. CS36M120300FGF. Input: 100-240V AC 50/60Hz Output: 12V DC @ 3.0A
- **DECT**: 5 Registrierungen (2 kabellose Mikrofone + 3 weitere Geräte, z.B. C52 Speakerphone)
- **Optimaler Abstand** vom Gerät bzw. den kabellosen Mikrofonen zu den Konferenzteilnehmern: 60 cm.
- **Mindestabstand** zwischen den Mikrofonen: 30 cm.

Akkus

Verwenden Sie nur die mitgelieferten Akkus; wenden Sie sich an Snom, wenn Sie Ersatzakkus benötigen. Benutzen Sie keine anderen Akku-Typen, da dies zum Auslaufen, Feuer, Explosion oder zu anderen gefährlichen Situationen führen kann. Nehmen Sie die Akkus niemals auseinander, nehmen Sie keine Änderungen an ihnen vor und schließen Sie sie nicht kurz. Laden Sie die Akkus nur in den Ladeschalen des Konferenztelefons auf.

Laden und Entladen der Akkus, Aufbewahrung

- Ein neuer Akku erreicht seine volle Leistung erst, nachdem er zwei- oder dreimal vollständig ge- und entladen wurde.
- Akkus nutzen sich im Laufe der Zeit ab. Bei Nichtgebrauch entlädt sich ein voll aufgeladener Akku mit der Zeit.
- Benutzen Sie die Akkus nur für den vorgesehenen Zweck. Benutzen Sie keine beschädigten Ladegeräte oder Akkus. Schließen Sie die Akkus nicht kurz. Durch Kurzschließen der Pole können Akku oder der verbindende Gegenstand beschädigt werden. Beschädigte Akkus können explodieren!
- Bewahren Sie die Akkus niemals in unmittelbarer Nähe von offenem Feuer oder anderer Hitzequellen, in praller Sonne usw. auf.
- Die Kapazität und Lebensdauer der Akkus wird verkürzt, wenn sie an kalten oder warmen Orten liegen gelassen wird. Laden Sie die Akkus nur in einer Umgebungstemperatur von +5°C bis +40°C, max. Luftfeuchtigkeit 85%. Ein Gerät mit einem kalten oder warmen Akku funktioniert unter Umständen vorübergehend nicht, selbst wenn der Akku vollständig geladen ist.
- Vermeiden Sie eine Überladung des Akkus, da sie zu einer übermäßigen Alterung führt. Laden Sie niemals den Akku mit verkehrter Polarität, da dies zu Gasbildungen im Inneren des Akkus führen kann, welche wiederrum Leckagen herbeiführen können.
- Nehmen Sie die Akkus aus den Mikrofonen, wenn Sie das Produkt länger als einen Monat lagern wollen.
- Lagern Sie die Akkus an einem kühlen Ort mit niedriger Luftfeuchtigkeit und ohne korrosive Gase. Lagertemperaturen für die Lagerung voll geladener Akkus: Bis zu drei Monate bei -20°C bis +35°C, bis zu 2 Jahre bei -20°C bis +35°C, Luftfeuchtigkeit 65±20%. Die Akkus müssen alle 3 Monate entladen und aufgeladen werden.

Entsorgung von Produkt und Akkus

Dieses Gerät unterliegt der europäischen Richtlinie 2012/19/EU und darf nicht im Hausmüll entsorgt werden.

Batterien/Akkus unterliegen der europäischen Richtlinie 2006/66/EG und dürfen nicht im Hausmüll entsorgt werden. Werfen Sie Akkus niemals ins Feuer - Explosionsgefahr!

Wenn Sie nicht wissen, wo Sie Ihr Altgerät oder die Akkus entsorgen können, wenden Sie sich bitte an Ihre Kommune, Ihren örtlichen Müllentsorger oder Ihren Fachhändler.

Reinigung

Benutzen Sie ein antistatisches Tuch. Benutzen Sie kein Wasser und keine Reinigungsflüssigkeiten, da sie die Oberfläche und die Elektronik des Gerätes beschädigen könnten.

Weitere Informationen finden Sie auf unserer Webseite https://service.snom.com.

FRANÇAIS

Copyright, Marques Déposées, Non Responsabilitée

© 2023 Snom Technology GmbH. Tous droits réservés.

Snom, les noms des produits Snom et les logos Snom sont des marques déposées par Snom.

Toutes les spécifications du produit sont sujet à modifications sans préavis. Snom se réserve le droit de modifier et de changer ce document à n'importe quel moment, sans devoir annoncer de telles modifications ou changements avant ou après leur mise en place.

Bien que le plus grand soin ait été apporté à la compilation et à la présentation des informations contenues dans ce document, les données sur lesquelles elles sont basées peuvent entre-temps avoir été modifiées. Snom doit donc décliner toute garantie et toute responsabilité quand à l'exactitude et à l'exhaustivité des informations publiées excepté en cas de négligence flagrante de la part de Snom ainsi que des les cas ou la responsabilité de Snom est engagée de par la loi.

Informations importantes

Veuillez lire les informations concernant la sécurité et la mise au rebut de l'appareil ainsi que celles concernant son installation et son utilisation avant d'utiliser buanmderl'appareil. Communiquez également ces informations aux autres utilisateurs. Gardez ce manuel et ne cédez pas l'appareil à une tierce partie sans le manuel.

La plaque signalétique est située en bas ou à l'arrière du produit.

Sécurité

Suivez les instructions présentes dans ce manuel et dans les autres documents concernant l'appareil.

- Montez l'appareil uniquement à des hauteurs ne dépassant pas 2m.
- L'appareil doit être connecté uniquement aux réseaux PoE sans routage vers l'installation extérieure.
- La prise de courant de l'adaptateur doit être à proximité de l'équipement et facilement accessible.
- Evitez de placer les câbles de l'appareil dans un endroit ou il est possible de trébucher dessus. Evitez également de les placer là ou ils pourraient être exposé à un écrasement car ils pourraient en être endommagé. Si les câbles ou la fiche sont endommagés, débranchez l'appareil et contactez du personnel d'entretien qualifié.
- Cet appareil est destiné à une utilisation en intérieur uniquement! Ne l'installez pas au dehors!
- N'installez pas l'appareil dans des pièces très humides (par exemple, dans une salle de bain ou un sous-sol humide). N'immergez pas l'appareil dans l'eau et ne versez pas de liquides d'aucune sorte sur ou dans l'appareil.
- N'installez pas l'appareil dans un lieu présentant un risque d'explosion (un magasin de peinture par exemple). N'utilisez pas l'appareil si vous sentez une odeur de gaz ou d'autres émanations potentiellement explosives.
- N'utilisez pas l'appareil durant les orages, le choc d'un éclair sur les circuits électriques peut provoquer une électrocution.
- L'utilisation de tout équipement générant des signaux radio peut interférer avec le fonctionnement d'appareils médicaux insuffisamment blindés. Consultez le fabricant de l'appareil médical afin de déterminer s'il est suffisamment blindé contre des émissions de fréquence radio externes ou si vous avez d'autres questions à ce sujet.
- Ne pas utilisez ce produit si vous portez un appareil médical implanté comme un stimulateur cardiaque à moins que les recommandations du fabriquant de l'appareil médical permettent expressément l'utilisation d'équipements émettant des signaux radio à pulsations. Distance minimale recommandée à l'appareil: 100 cm.

Conformité au standards

Cet appareil est marqué CE et conforme à la Directive 2014/53/EU et aux standards de sécurité, de santé et environne mentaux de tous les directives européennes applicables.

La déclaration de conformité peut être télechargée de www.snom.com/conformity.

Conforme à SELV (TBTS - Très Basse Tension de Sécurité): Le niveau de sécurité des connexions d'entré/sortie est conforme aux recommandations SELV/TBTS.

L'ouverture et la modification de l'appareil sans autorisation annule la garantie et peut également annuler la conformité CE. En cas de mauvais fonctionnement, veuillez contacter le personnel d'entretien agrée, votre revendeur ou bien Snom.

Spécifications techniques

- **Sécurité**: IEC 62368-1
- **Connecteur**: 1 x RJ45 (Ethernet) - LAN
  - **Staçion de base**:
    - 1 x RJ45 (Ethernet) - LAN
    - 1 x connecteur d'alimentation coaxial
  - **Chargeur**: 1 x connecteur d'alimentation coaxial
- **Ethernet**: 10/100 MB
- **Piles**
  - **Téléphone**: CORUN, modèle no.Ni-MH 18670-4000 7.2V
  - **Microphones sans fil**: CORUN, modèle no. 2HRM11/29, Ni-MH, 2.4V, 400mAh
- **Power over Ethernet (PoE)** (base station): IEEE 802.3af, Classe 2. S'il n'ya pas de PoE, utuilisez un bloc d'alimentation.
  - **Staçion de base**: modèle no. NBS12E050200UV. Input: 100-240V AC 50/60Hz Output: 5.0V DC @ 2.0A (ne pas inclu dans la boîte)
  - **Chargeur**: modèle no. CS36M120300FGF. Input: 100-240V AC 50/60Hz Output: 12V DC @ 3.0A
- **DECT**: 5 registrations (incl. 2 microphones sans fil)
- **Distance optimal** entre téléphone ou microphone sans fil et utilisateur: 60 cm
- **Distance minimum** entre microphones: 30 cm

Piles

N'utilisez que les piles fournis avec le télephone. N'utilisez aucune autre pile ou un autre type de batterie pour ne pas courir un risque de fuite, d'incendie, d'explosion ou d'autres situations dangereuses. Ne démontez, n'altérez et ne court-circuitez jamais les piles et ne les utilisez jamais dans un but pour lequel ils n'ont pas été prévus. Chargez les piles seulement dans les microphones placés aux chargeurs sur le téléphone.

Chargement et déchargement, stockage des piles

- Une pile neuve n'offre ses meilleures performances qu'après deux ou trois cycles de chargement et de déchargement complets.
- Une pile peut être chargeé et déchargée des centaines de fois mais finira par s'épuiser. N'utilisez que des piles approuvées par Snom.
- Si il n'est pas utilisé, une pile complètement chargée se décharge peu à peu.
- Il faut toujours utiliser les piles dans le seul but qui a été prévu. Ne court-circuitez pas les piles. Une pile et un appareil connecté peuvent être endommagés par la mise en court-circuit des bornes de la pile. N'utilisez pas une pile défectueux ou un chargeur défectueux. L'utilisation d'une pile défectueux peut la faire exploser!
- Ne placez pas et ne stockez pas les piles, que ce soit à l'intérieur ou à l'extérieur du combiné, à proximité immédiate d'une flamme nue ou d'autres sources de chaleur.
- Laisser les piles dans un endroit chaud ou froid réduira ses capacités et leur durée de vie. Rechargez les piles avec une température ambiante comprise entre +5°C et +40°C, max. humidité 85%. Un appareil dont la pile est trop chaud ou trop froid peut cesser temporairement de fonctionner, même si la pile est complètement rechargé.
- Évitez la surcharge des piles. Des surcharges répétées peuvent occasionner la détérioration de la performance d'une pile. Ne tentez jamais de rechargez une pile en inversant sa polarité car ceci pourrait causer la formation de gaz dans la pile qui, à son tour, peut provoquer des fuites.
- Enlevez les piles si vous prévoyez de ne pas utiliser le produit pendant plus d'un mois.
- Stockez les piles dans un endroit frais et sec et sans des gaz corrosifs à l'atmosphère. Température comprise des piles chargés pour une durée jusqu'a 6 mois: entre -20°C et +45°C ; jusqu'a 2 ans: entre -20°C et +35°C; humidité 65±20%. Déchargez et rechargez les piles tous les 3 mois.

Mise au rébut du produit et des piles

Cet appareil est soumis à la Directive 2012/19/EU et ne peut être mis au rebut avec les déchets ménagers normaux.

Les piles sont soumis à la Directive 2006/66/CE et ne peuvent être mis au rebut avec les déchets ménagers normaux. Ne les mettez jamais au feu - danger d'explosion!

Si vous ne savez pas ou mettre au rebut oú faire recycler les piles lorsqu'ils arrivent au terme de son existence, contactez votre municipalité, la société locale en charge de la gestion des déchets ou votre vendeur.

Pour les pays hors de l'Union Européenne

La mise au rebut des équipements électriques et électronique et des piles dans les pays hors de l'Union Européenne doit se faire en respect avec les réglementations locales. Veuillez contacter les autorités locales pour d'avantage d'informations.

Nettoyage

Utilisez un tissu antistatique. N'utilisez pas de l'eau ou un produit de nettoyage liquide ou solide. Ils peuvent endommager l'éléctronique ou les surfaces de l'appareil.

Pour plus des informations consultez notre site web https://service.snom.com.

ITALIANO

Copyright, marchi registrati, declinazione di responsabilita

© 2023 Snom Technology GmbH. Tutti i diritti riservati.

Snom, i nomi dei prodotti Snom, ed i loghi Snom sono marchi registrati di proprietà di Snom.

Snom Technology GmbH si riserva il diritto di rivedere e modificare il presente documento in qualsiasi momento senza alcun obbligo di notifica precedente o posteriore a tali cambiamenti.

Sebbene sia stata prestata la massima attenzione nella stesura e presentazione delle informazioni in questo documento, i dati su cui si basa potrebbero già aver subito variazioni. Snom pertanto declina ogni responsabilità riguardo a tutte le garanzie di affidabilità, accuratezza, completezza ed attualità delle informazioni pubblicate, tranne nel caso di grossolana negligenza da parte di Snom o laddove per legge possa essere ritenuta responsabile.

Informazioni importanti

Pregasi leggere con attenzione le istruzioni inerenti la sicurezza, lo smaltimento e l'installazione del dispositivo prima del suo impiego. Tali informazioni vanno condivise con gli altri utenti. È altresì necessario conservare questo manuale, consegnandolo insieme al dispositivo qualora esso venga dato a terzi.

La targhetta si trova nella parte inferiore o posteriore del prodotto.

Sicurezza

Seguite le istruzioni in questo manuale e tutta la documentazione relativa al dispositivo.

- Il dispositivo deve essere collegato solo a reti PoE senza instradamento verso l'impianto esterno.
- Montare il dispositivo solo ad altezze non superiori a 2 m.
- La presa per l'alimentatore deve essere vicina all'apparecchiatura e facilmente accessibile
- Non posizionare i cavi del telefono dove può essere calpestato. Non posizionare i cavi del telefono dove può essere soggetto a pressione meccanica perchè potrebbe danneggiare i cavi. Se i cavi o la spina si danneggiano, scollegare il telefono e contattare il personale di assistenza qualificato.
- Il dispositivo si può impiegare solo al chiuso! Non installare all'aperto!
- Non installare il dispositivo in ambienti con alta umidità (ad es., in bagno, lavanderia, seminterrati umidi). Non immergere il dispositivo in acqua e non versarvi liquidi sopra
- Non installare il dispositivo nei pressi di locali a rischio esplosione (colorifici, ad es.). Non utilizzare il dispositivo se sentite odore di gas o di altra esalazione potenzialmente esplosiva.
- Non utilizzare il dispositivo durante i temporali. Qualora un fulmine colpisca la rete elettrica, è passibile di scossa.
- Qualunque altro dispositivo che emette radiofrequenze potrebbe interferire con il funzionamento dei dispositivi medici non adeguatamente schermati. Rivolgetevi al produttore del dispositivo medico per stabilire se quest'ultimo è adeguatamente schermato dall'energia esterna di in radiofrequenza o se avete altre domande a riguardo.
- Non utilizzare se si è portatori di dispositivo medico impiantato (ad esempio pacemaker) salvo diversa indicazione del produttore del dispositivo medico che approvi l'uso di dispositivi che emettono segnali di frequenze radio. Distanza minima consigliata dal telefono: 100 cm.

Conformità

Il telefono è dotato di marcatura CE e risponde alla Direttiva 2014/53/EU e agli standard europei i di salute, sicurezza ed ambientali. La dichiarazione di conformità può essere scaricata all'indirizzo www.snom.com/conformity.

Eventuali modifiche, cambiamenti e l'apertura non autorizzata del dispositivo invalidano la garanzia e potrebbero annullare la marcatura CE. In caso di malfunzionamenti, contattare il servizio di assistenza autorizzato, il rivenditore oppure Snom .

SELV (bassissima tensione di sicurezza): Il nivello di scurezza dei circuiti in ingresso / uscita è conforme alle raccomandazioni SELV.

Dati tecnici

- **Sicurezza:** IEC 62368-1
- **Connettore**: 1 x RJ45 (Ethernet) - LAN
  - Stazione di base:
    - 1 x RJ45 (Ethernet) - LAN
    - 1 x connettore di alimentazione coassiale
  - **Stazione di ricarica**: 1 x connettore di alimentazione coassiale
- **Ethernet:** 10/100 MB
- **Batterie**
  - **Telefono:** CORUN, modello Ni-MH 18670-4000 7.2
  - **Microfoni senza fili:** CORUN, modello Ni-MH 2/3AAA400mAh 2.4V
- **Power over Ethernet (PoE)** (stazione de base): IEEE 802.3af, Classe 2. Se PoE non è disponibile, utilizzare un alimentatore.
  - **Stazione di base**: modello NBS12E050200UV. Input: 100-240V AC 50/60Hz Output: 5.0V DC @ 2.0A (non incluso nella confezione).
  - **Stazione di ricarica**: modello CS36M120300FGF. Input: 100-240V AC 50/60Hz Output: 12V DC @ 3.0A
- **DECT**: 5 registrazioni (incl. 2 microfoni wireless)
- **Distanza ottimale** tra telefóno o microfono wireless e l'uso: 60 cm
- **Distance minima** tra i microfoni: 30 cm

Informazioni importanti sulla batterie

Utilizzare esclusivamente le batterie fornita insieme al prodotto. Non utilizzate altri tipi di batteria in quanto potrebbero verificarsi perdite, fiamme, esplosioni o altre situazioni rischiose. Non separate, modificate o provocate il corto circuito delle batterie e non utilizzatele per scopi diversi da quelli previsti. Caricare la batteria solamente quando si trova all'interno del microfono, utilizzando i caricabatterie del prodotto.

Ricaricare, scaricare e conservare

- Una nuova batteria raggiunge la piena prestazione solo dopo che è stata scaricata e ricaricata completamente per due o tre volte.
- La batteria può essere ricaricata e scaricata centinaia di volte ma alla fine il suo ciclo di vita si esaurisce.
- Se non utilizzata per molto tempo, la batteria carica potrebbe scaricarsi da sola.
- Utilizzare la batteria esclusivamente per l'uso previsto. Evitare il corto circuito delle batterie. Il corto circuito dei terminali potrebbe danneggiare la batteria e l'oggetto collegato. NON utilizzare batterie o caricatori danneggiati. L'utilizzo di una batteria danneggiata potrebbe provocare un'esplosione.
- Non posizionate o conservate le batterie, all'interno o all'esterno del telefono, nelle immediate vicinanze di fiamme libere o altre fonti di calore.
- Lasciare le batterie in ambienti troppo freddi o caldi potrebbe compromettere la loro capacità e il ciclo di vita. Ricaricate le batterie ad una temperatura compresa tra +5°C e +45°C, umidità max. 85%. Una batteria troppo calda o fredda potrebbe non funzionare temporaneamente anche se completamente carica.
- Evitare di caricare più del dovuto. Ciò potrebbe determinare nel tempo la riduzione delle prestazioni della batteria. Non provare mai a ricaricare la batteria con le polarità invertite. Ciò potrebbe provocare l'aumento di pressione del gas contenuto nella batteria o perdite di liquido.
- Rimuovere la batteria se il telefono non verrà utilizzato per più di un mese.
- Conservare la batteria in un luogo fresco, asciutto e in assenza di gas corrosivi. Température comprise des accus chargés pur une durée jusqu'a 6 mois: entre -20°C e +45°C ; jusqu'a 2 ans: entre -20°C et +35°C; umidità 65±20%. Scaricare e caricare il accumulatores ogni tre mesi.

Smaltimento del dispositivo e le batterie

Questo dispositivo è soggetto alla Direttiva Europea 2012/19/EU e non può essere smaltito con i rifiuti domestici.

Le batterie sono soggetto alla Direttiva Europea 2006/66/EC e non può essere buttato tra i normali rifiuti domestici. Non smaltire le batterie nel fuoco o in un inceneritore. Rischio di esplosione!

Se non sapete come smaltire l'apparecchio o le batterie, contattate il comune, la nettezza urbana locale, o il vostro rivenditore.

Pulizia

Utilizzare un panno antistatico. Evitare acqua e altri liquidi o detergenti solidi che potrebbero danneggiare la superficie o l'elettronica interna.

Per ulteriori informazioni consultare nostra pagina web https://service.snom.com.

ESPAÑOL

Propiedad intelectual, marcas registradas, exencion de responsabilidad

© 2023 Snom Technology GmbH. Todos los derechos reservados.

Snom, los nombres de los productos Snom, y los logos de Snom son marcas comerciales propiedad de Snom.

Snom se reserva el derecho de revisar y modificar este documento en cualquier momento, sin obligación de notificar estas revisiones o modificaciones por adelantado o con posterioridad a su realización.

Aunque se han tomado todas las precauciones posibles en la compilación y presentación de la información de este documento, los datos en los que se basa pueden haber cambiado con el tiempo. Snom, por lo tanto, renuncia a cualquier garantía y responsabilidad respecto a la precisión, exhaustividad y vigencia actual de la información publicada, excepto en el caso de intencionalidad o negligencia grave por parte de Snom cuando se deriven responsabilidades de acuerdo con las disposiciones legales vinculantes.

Información importante

Lea las instrucciones sobre seguridad telefónica y reciclaje del teléfóno, y sobre cómo configurar y utilizar el teléfono antes de usarlo, y ofrézcalas igualmente a otros usuarios para que las lean o se informen de su contenido. Conserve este manual y no entregue el teléfono a terceros sin el mismo.

La placa de identificación se encuentra en la parte inferior o posterior del producto.

Seguridad

Siga las instrucciones de este manual y otra documentación aplicable del dispositivo.

- El dispositivo debe conectarse únicamente a redes PoE sin enrutamiento a la planta exterior.
- Monte el dispositivo solo a alturas que no mas de 2 m.
- La toma de corriente para el adaptador debe estar cerca del equipo y ser de fácil acceso.
- Evite poner el cable de alimentación del teléfono de modo que otras personas puedan tropezar con el mismo. No coloque el cable de alimentación del teléfono de forma que pueda verse sometido a presiones mecánicas, ya que eso podria dañar el cable. Si el cable de alimentación o el enchufe están dañados, desconecte el teléfono y contacte con personal de servicio cualificado.
- Este dispositivo es solamente para uso en interiores. No debe instalarse en el exterior.
- No instale el teléfono en lugares con humedad elevada (por ejemplo, en baños, lavaderos, o sótanos húmedos). No sumerja el teléfono en agua ni derrame o vierta líquidos de ningún tipo sobre el teléfono.
- No instale el teléfono cerca de lugares con riesgo de explosión (talleres de pintura, por ejemplo). No use el teléfono si huele a gas o a otros vapores que puedan ser explosivos.
- No use el teléfono durante una tormenta; los rayos que impacten en la red eléctrica pueden provocar descargas eléctricas.
- El uso de cualquier equipo que emita señales de radiofrecuencia puede interferir con el funcionamiento de dispositivos médicos no aislados correctamente. Consulte con el fabricante del dispositivo médico para determinar si están aislados correctamente de energía de radiofrecuencia (RF) externa o si tiene dudas respecto a este asunto.
- No lo use si tiene un dispositivo médico implantado, como un marcapasos implantado, a menos que las instrucciones del fabricante del marcapasos permiten explícitamente el uso de dispositivos que emitan señales de radiofrecuencia por pulsos. Siga siempre las instrucciones del fabricante. Distancia MÍNIMA recomendada con el producto: 100 cm.

Cumplimiento con la normativa

Este teléfono tiene el marcado CE, y cumple con la Directiva 2014/53/EU y los estándares de salud, seguridad y medioambientales europeos. La declaración de conformidad se puede descargar en www.snom.com/conformity.

Cumplimiento de los requisitor SELV (Tensión Extra-Baja de Seguridad): Las condiciones de seguridad de las conexiones de entrada/salida cumplen con los requisitos SELV.

Todas las modificaciones, los cambios y la apertura no autorizada del dispositivo provocarán la cancelación de la garantia, y también pueden causar la perdida del marcado CE.

Eliminación

Este teléfono está sujeto a la Directriz Europea 2012/19/EU, y no puede ser eliminado con los residuos domésticos generales.

Las baterías están sujeto a la Directriz Europea 2006/66/EC, y no puede ser eliminado con los residuos domésticos generales.

No incinere las baterías. No ponga las baterías en el fuego ni en un incinerador. ¡RIESGO DE EXPLOSIÓN!
Si no sabe dónde puede desechar el dispositivo y las baterías, contacte con su municipio, su proveedor de gestión de residuos local, o su vendedor.

Eliminación para países fuera de la Unión Europea: La eliminación de productos eléctricos y electrónicos en países fuera de la Unión Europea debe realizarse de acuerdo con las normativas locales. Contacte con su autoridad local para más información.

Fecha técnica

- **Seguridad:** IEC 62368-1
- **Conectores**:
  - **Estación de base**:
    - 1 x RJ45 (Ethernet) - LAN
    - 1 x conector de alimentación coaxial
  - **Estación de carga**: 1 x conector de alimentación coaxial
- **Ethernet:** 10/100 MB
- **Batería**
  - **Teléfono:** CORUN, modelo Ni-MH 18670-4000 7.2
  - **Micrófonos inalámbricos:** CORUN, modelo Ni-MH 2/3AAA400mAh 2.4V
- **Power over Ethernet (PoE)** (Estación de base): IEEE 802.3af, Clase 2.
- **Fuente de alimentación**
  - **Estación de base**: modelo NBS12E050200UV. Input: 100-240V AC 50/60Hz Output: 5.0V DC @ 2.0A (no incluido en la caja).
  - **Estación de carga**: modelo CS36M120300FGF. Input: 100-240V AC 50/60Hz Output: 12V DC @ 3.0A
- **DECT**: 5 registros (incl. 2 micrófonos inalálambricos)
- **Distancia óptima** entre el teléfono o el micrófono y el usuario: 60 cm.
- **Distancia mínima** entre los micrófonos: 30 cm.

Información importante de batería

Utilizar exclusivamente las baterías suministrada junto con el teléfono. No use otros tipos de batería, podrían provocar fugas, incendio, explosión, u otras situaciones peligrosas. Para cambiar o retirar la batería, debe retirar primero la tapa de la batería del teléfono. No desmonte, modifique ni cortocircuite las baterías, ni las use para fines distintos al previsto. Cargar las baterías sólo dentro de los micrófonos inalámbricos utilizando únicamente los cargadores del producto.

Carga y descarga, almacenaje

- El rendimiento completo de una batería nueva sólo se consigue después de dos o tres ciclos de carga y descarga completos.
- Una batería puede cargarse y descargarse centenares de veces, pero eventualmente se descargará.
- Si se deja sin uso, una batería totalmente cargada perderá su carga con el tiempo. Si la batería está totalmente descargada, pueden pasar unos minutos hasta que el indicador de carga aparezca en la pantalla.
- Use la batería solamente para su finalidad. No cortocircuite la batería. Cortocircuitar los terminales puede dañar la batería o el objeto conectado. NO use un cargador o batería dañados. Usar una batería dañada puede hacer que explote.
- No ponga ni guarde la batería, dentro o fuera del teléfono, cerca de llama abierta ni otras fuentes de calor.
- Dejar la batería en lugares calientes o fríos reducirá su capacidad y vida útil. Cargue las baterías con una temperatura ambiente de entre +5°C y +40°C, humedad màxima 85%. Los dispositivos con baterías en caliente o frío pueden dejar de funcionar temporalmente aunque la batería esté totalmente cargada.
- Evite sobrecargarlas. Sobrecargarlas repetidamente puede provocar un deterioro en el rendimiento de la batería. No intente nunca cargar la batería con la polaridad invertida, podría hacer que la presión del gas dentro de la batería se hinche y provoque fugas.
- Retire las baterías si el producto no va a utilizarse durante más de un mes.
- Conservar la batería en un lugar fresco, seco y en ausencia de gases corrosivos. Rango de temperatura para el almacenamiento de una batería cargada hasta 6 meses: entre -20°C y +45°C; hasta 2 años: entre -20°C y +35°C; humedad 65±20%. Descarga y carga las baterías una vez cada tres meses.

Limpieza

Use un paño antiestática. No utilice agua ni productos de limpieza, ya que podrían dañar la superficie o los componentes electrónicos del aparato.

Para más información, consulte nuestra página web https://service.snom.com.