SAMSUNG

BN68-08732A-00

Quick Setup Guide

QM49H QM55H QM65H

- The colour and the appearance may differ depending on the product, and the specifications are subject to change without prior notice to improve the performance.
- Download the user manual from the website for further details.
  http://www.samsung.com/displaysolutions

Checking the Components

(1) Quick Setup Guide (2) Warranty card (Not available in some locations) (3) Regulatory guide (4) Power cord
(5) Batteries (Not available in some locations) (6) Remote Control (7) RS232C(IN) adapter

Contact the vendor where you purchased the product if any components are missing.
Components may differ in different locations.

Control Panel

1. Spacer logo
   Do not pull on the spacer logo using force. The logo may tear or break off.
2. Remote sensor
   Press a button on the remote control pointing at the bottom of the product face to perform the function. The remote control sensor is located on the bottom of the product.
   - Using other display devices in the same space as the remote control of this product can cause the other display devices to be inadvertently controlled.
3. Panel Key

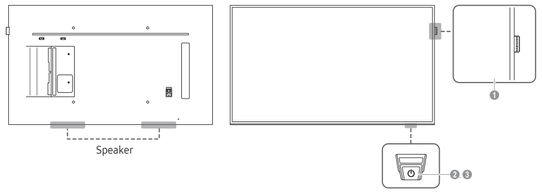

Troubleshooting Guide

Issues	Solutions
The screen keeps switching on and off.	Check the cable connection between the product and PC, and ensure the connection is secure.
No Signal is displayed on the screen.	Check that the product is connected correctly with a cable.
	Check that the device connected to the product is powered on.

Specifications

Model Name		QM49H	QM55H	QM65H
Panel	Size	49 CLASS (48.5 inches / 123.2 cm)	55 CLASS (54.6 inches / 138.7 cm)	65 CLASS (64.5 inches / 163.8 cm)
	Display area	1073.78 mm (H) x 604.00 mm (V)	1209.60 mm (H) x 680.40 mm (V)	1428.48 mm (H) x 803.52 mm (V)
Power Supply		AC 100 to 240 VAC (+/- 10%), 60 / 50 Hz ± 3 Hz Refer to the label at the back of the product as the standard voltage can vary in different countries.		
Environmental considerations	Operating	Temperature : 0 °C – 40 °C (32 °F – 104 °F) Humidity : 10% – 80%, non-condensing		
	Storage	Temperature : -20 °C – 45 °C (-4 °F – 113 °F) Humidity : 5% – 95%, non-condensing		

- This is a class A product. In a domestic environment this product may cause radio interference in which case the user may be required to take adequate measures.
- For information on Samsung's environmental commitments and product-specific regulatory obligations, e.g. REACH, WEEE, Batteries, visit http://www.samsung.com/uk/aboutsamsung/samsungelectronics/corporatecitizenship/data_corner.html
- For detailed device specifications, visit the Samsung Electronics website.

DOLBY AUDIO™

HEVC Advance™
Covered by Patents at patentlist.hevcadvance.com

HDMI HIGH-DEFINITION MULTIMEDIA INTERFACE

The terms HDMI and HDMI High-Definition Multimedia Interface, and the HDMI Logo are trademarks or registered trademarks of HDMI Licensing LLC in the United States and other countries.

Connecting and Using a Source Device

Connecting to a PC

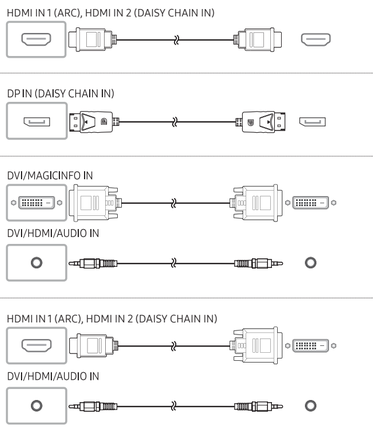

Connecting to a Video Device

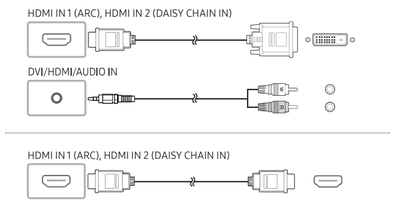

Connecting to an Audio System

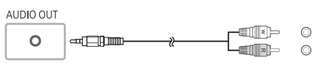

Connecting to MDC

For details on how to use the MDC programme, refer to Help after installing the programme.
The MDC programme is available on the website.

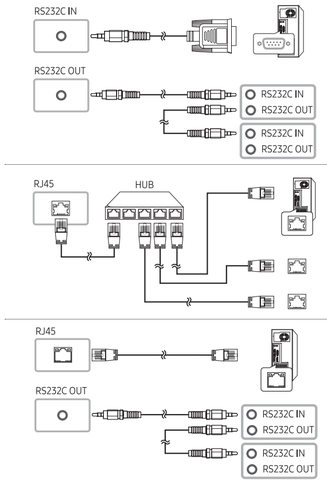

Contact SAMSUNG WORLD WIDE

Web site: http://www.samsung.com

Area	Customer Care Centre
AUSTRIA	0800-SAMSUNG (0800-7267864) [Only for Premium HA] 0800-366661 [Only for Dealers] 0810-112233
BELGIUM	02-201-24-18
BOSNIA	055 233 999
BULGARIA	*3000 Цена в мрежата 0800 111 31, Безплатна телефонна линия
CROATIA	072 726 786
CYPRUS	8009 4000 only from landline, toll free
CZECH	800 - SAMSUNG (800-726786) Samsung Electronics Czech and Slovak, s.r.o. V Parku 2323/14, 148 00 - Praha 4
DENMARK	70 70 19 70
ESTONIA	800-7267
FINLAND	030-6227 515

Area	Customer Care Centre
FRANCE	01 48 63 00 00
GERMANY	06196 9340275
GREECE	80111-SAMSUNG (80111 726 7864) only from land line (+30) 210 6897691 from mobile and land line
HUNGARY	0680SAMSUNG (0680-726-786) 0680PREMIUM (0680-773-648)
IRELAND (EIRE)	0818 717100
ITALIA	800-SAMSUNG (800.7267864)
LATVIA	8000-7267
LITHUANIA	8-800-77777
LUXEMBURG	261 03 710
MONTENEGRO	020 405 888
NETHERLANDS	088 90 90 100
NORWAY	815 56480

Area	Customer Care Centre
POLAND	801-172-678* lub +48 22 607-93-33* Dedykowana infolinia do obsługi zapytań dotyczących telefonów komórkowych: 801-672-678* lub +48 22 607-93-33* * (koszt połączenia według taryfy operatora)
PORTUGAL	808 20 7267
ROMANIA	*8000 (apel in retea) 08008-726-78-64 (08008-SAMSUNG) Apel GRATUIT
SERBIA	011 321 6899
SLOVAKIA	0800 - SAMSUNG (0800-726 786)
SLOVENIA	080 697 267 (brezplačna številka)
SPAIN	0034902172678
SWEDEN	0771 726 786
SWITZERLAND	0800 726 78 64 (0800-SAMSUNG)
TURKEY	444 77 11
UK	0330 SAMSUNG (7267864)

| Български

Кратко ръководство за инсталиране

- Цветът и обликът могат да се различават в зависимост от продукта, а спецификациите подлежат на промяна без предизвестие с оглед подобряване на работата.
- Изтеглете Ръководството за потребителя от уебсайта за допълнителна информация.

Вижте описанията на предходната страница.

Проверка на компонентите

(1) Кратко ръководство за инсталиране (2) Гаранционна карта (не се предлага на някои места) (3) Регулаторно ръководство (4) Захранващ кабел (5) Батерии (не се предлага на някои места) (6) Дистанционно управление (7) RS232C(IN) адаптер

Свържете се с продавача, от който сте закупили продукта, ако откриете липсващи компоненти.
Възможно е компонентите да са различни за различните региони.

контролния панел

1. Лого на дистанционен елемент
   Не дърпайте логото на дистанционния елемент със сила. Логото може да се откъсне или счупи.
2. Сензор за дистанционно управление
   Натиснете бутон на дистанционното устройство, като го насочите към долната предна част на продукта, за да се изпълни функцията. Сензорът на дистанционното устройство се намира в долната част на продукта.
   - Използването на други дисплеи в същото помещение, в което се намира и дистанционното управление на продукта, може да доведе до нежелано управление на тези дисплеи от дистанционното управление.
3. Клавиш на панела

Ръководство за отстраняване на неизправности

Проблеми	Решения
Екранът непрекъснато се включва и изключва.	Проверете кабелната връзка между продукта и компютъра и се уверете, се връзката е сигурна.
На екрана се показва **No Signal**.	Проверете дали продуктът текущо е свързан с кабел.
	Проверете дали устройството, свързано към продукта е включено.

- Това е продукт от клас A. В битова среда този продукт може да причини радиосмущения и в този случай може да се изисква от потребителя да вземе адекватни мерки.
- За информация относно ангажимента към околната среда и специфичните за продукта регулаторни задължения на Samsung, например директивите REACH, WEEE, директивата за батериите, посетете http://www.samsung.com/uk/aboutsamsung/samsungelectronics/corporatecitizenship/data_corner.html
- За подробни спецификации на устройства посетете уеб сайта на Samsung Electronics.

| Hrvatski

Kratki vodič za postavljanje

- Boja i izgled mogu se razlikovati ovisno o proizvodu, a specifikacije su podložne promjeni radi poboljšanja performansi bez prethodne obavijesti.
- Dodatne informacije nalaze se u korisničkom priručniku koji možete preuzeti s web-mjesta.

Pročitajte opise na prethodnoj stranici.

Provjera komponenti

(1) Kratki vodič za postavljanje (2) Kartica Jamstvo (Nije dostupno na nekim lokacijama) (3) Priručnik s regulatornim podacima (4) Kabel za napajanje (5) Baterije (Nije dostupno na nekim lokacijama) (6) Daljinski upravljač (7) RS232C(IN) adapter

Ako neke komponente nedostaju, obratite se dobavljaču kod kojeg ste kupili proizvod.
Komponente se mogu razlikovati na različitim lokacijama.

Upravljaèka ploèa

1. Logotip odstojnika
   Ne povlačite silom logotip koji služi kao odstojnik. Logotip bi se mogao otkinuti ili odlomiti.
2. Senzor daljinskog upravljača
   Pritisnite gumb na daljinskom upravljaču koji ste usmjerili prema donjem prednjem dijelu proizvoda kako biste izvršili funkciju. Senzor za daljinsko upravljanje nalazi se na donjem dijelu proizvoda.
   - Korištenje drugih uređaja za prikaz u istom prostoru gdje se nalazi daljinski upravljač ovog proizvoda može dovesti do toga da se nenamjerno upravlja drugim uređajima za prikaz.
3. Upravljačka tipka

Vodič za rješavanje problema

Problemi	Rješenja
Zaslon se neprestano uključuje i isključuje.	Provjerite kabel koji povezuje proizvod i računalo kako biste ustanovili je li dobro priključen.
No Signal se prikazuje na zaslonu.	Provjerite je li proizvod pravilno povezan pomoću kabela.
	Provjerite je li uređaj povezan s proizvodom uključen.

- Ovo je proizvod razreda A. U unutrašnjem okruženju ovaj proizvod može uzrokovati radijsku interferenciju koju će korisnik morati ukloniti poduzimanjem odgovarajućih mjera.
- Informacije o Samsungovom zalaganju za zaštitu okoliša i poštivanje regulatornih obaveza kojima podliježu pojedini proizvodi, npr. REACH, WEEE, baterije, pronađite na mrežnom mjestu http://www.samsung.com/uk/aboutsamsung/samsungelectronics/corporatecitizenship/data_corner.html
- Kako biste pročitali detaljne značajke uređaja, posjetite mrežne stranice tvrtke Samsung Electronics.

| Čeština

Příručka pro rychlou instalaci

- Barva a vzhled se mohou lišit podle výrobku. Specifikace mohou být změněny bez předchozího upozornění za účelem zlepšení výkonu výrobku.
- Další podrobnosti naleznete v uživatelské příručce, kterou si můžete stáhnout z webu.

Podrobnosti naleznete v popisu na předchozí stránce.

Kontrola příslušenství

(1) Příručka pro rychlou instalaci (2) Záruční list (V některých zemích není k dispozici) (3) Bezpečnostní pokyny a standardy (4) Napájecí šňůra (5) Baterie (V některých zemích není k dispozici) (6) Dálkový ovladač (7) Adaptér RS232C (IN)

V případě chybějícího příslušenství se obraťte na prodejce. Dodávané součásti se mohou lišit podle oblasti.

Ovládací panely

1. Logo na rozpěrce
   Netahejte za logo rozpěrky silou. Logo by se mohlo odtrhnout nebo odlomit.
2. Senzor dálkového ovládání
   Namiřte dálkový ovladač na spodek přední strany výrobku a stisknutím tlačítka proveďte funkci. Snímač signálu dálkového ovladače je umístěn na spodní straně výrobku.
   - V případě, že se v blízkosti nachází jiná zobrazovací zařízení, může použití dálkového ovladače tohoto výrobku způsobit nežádoucí ovládání těchto zařízení.
3. Klávesa ovládacího panelu

Průvodce odstraňováním potíží

Problémy	Řešení
Obrazovka se stále zapíná a vypíná.	Zkontrolujte propojení výrobku a počítače kabelem a ujistěte se, že je kabel řádně připojen.
Na obrazovce se zobrazuje zpráva **No Signal**.	Zkontrolujte, zda je výrobek řádně připojen kabelem.
	Zkontrolujte, zda je připojené zařízení zapnuté.

- Jedná se o produkt třídy A. V domácím prostředí může tento produkt způsobovat vysokofrekvenční rušení a v takovém případě musí uživatel podniknout odpovídající opatření.
- Informace o závazcích společnosti Samsung vůči životnímu prostředí a regulačních povinnostech vztahujících se na produkt, např. REACH, WEEE, baterie, naleznete na webu http://www.samsung.com/uk/aboutsamsung/samsungelectronics/corporatecitizenship/data_corner.html
- Podrobné specifikace telefonu naleznete na webu Samsung Electronics.

| Dansk

Hurtig opsætningsvejledning

- Farven og udseendet kan – afhængigt af produktet – være anderledes, og specifikationerne kan ændres uden forudgående varsel for at forbedre ydelsen.
- Download brugervejledningen fra hjemmesiden for yderligere detaljer.

Der henvises til beskrivelserne på forrige side.

Kontrol med komponenterne

(1) Hurtig opsætningsvejledning (2) Garantikort (ikke til rådighed visse steder) (3) Lovgivningsmæssig vejledning (4) Strømkabel (5) Batterier (ikke til rådighed visse steder) (6) Fjernbetjening (7) Adapter RS232C(IN)

Kontakt forhandleren, hvor du købte produktet, hvis der mangler nogle komponenter.
Komponenter kan variere på forskellige geografiske steder.

Kontrolpane

1. Afstandslogo
   Undlad at trække hårdt i afstandsstykkelogoet. Logoet kan rives eller brækkes af.
2. Fjernbetjeningssensor
   Tryk på en knap på fjernbetjeningen, mens du peger mod bunden af produktet, for at udføre funktionen. Fjernbetjeningens sensor er placeret i bunden af produktet.
   - Brug af andre visningsenheder i samme område som fjernbetjeningen til dette produkt kan betyde, at andre visningsenheder fejlagtigt styres.
3. Paneltast

Problemløsningsvejledning

Problemer	Løsninger
Skærmen bliver ved med at tænde og slukke.	Kontroller kabelforbindelsen mellem produktet og pc'en, og sørg for, at tilslutningen er sikker.
No Signal vises på skærmen.	Kontroller, at produktet er tilsluttet korrekt med et kabel.
	Kontroller, at den enhed, der er sluttet til produktet, er tændt.

- Dette er et produkt i klasse A. I et hjemliget miljø kan dette produkt muligvis forårsage radiointerferens, hvilket betyder, at brugeren bliver nødt til at tage de fornødne forholdsregler.
- Du kan finde oplysninger om Samsungs miljømæssige forpligtelser og produktspecifikke lovmæssige forpligtelser, f.eks. REACH, WEEE, batterier, ved at besøge http://www.samsung.com/uk/aboutsamsung/samsungelectronics/corporatecitizenship/data_corner.html
- Hvis du ønsker flere enhedsspecifikationer, skal du besøge webstedet Samsung Electronics.

| Nederlands

Beknopte installatiehandleiding

- De kleur en het uiterlijk kunnen afwijken, afhankelijk van het product. Ook kunnen de specificaties zonder voorafgaand bericht worden gewijzigd om de prestaties te verbeteren.
- Download de gebruikershandleiding van de website voor meer details.

Raadpleeg de beschrijvingen op de vorige pagina.

De componenten controleren

(1) Beknopte installatiehandleiding (2) Garantiekaart (Niet overal beschikbaar) (3) Voorschriften (4) Netsnoer (5) Batterijen (Niet overal beschikbaar) (6) Afstandsbediening
(7) RS232C(IN)-adapter

Indien er componenten ontbreken, neemt u contact op met de leverancier waar u het product hebt gekocht.
De componenten kunnen verschillen, afhankelijk van de locatie.

Configuratiescherm

1. Logo
   Trek niet met veel kracht aan het logo. Het logo kan scheuren of afbreken.
2. Sensor afstandsbediening
   Druk op een knop op de afstandsbediening en richt die naar de onderkant van de voorzijde van het product om de functie uit te voeren. De sensor van de afstandsbediening bevindt zich aan de onderkant van het product.
   - Wanneer u nog andere weergaveapparaten gebruikt in dezelfde als waar deze afstandsbediening wordt gebruikt, kan het voorkomen dat de andere weergaveapparaten onbedoeld worden bediend.
3. Paneeltoets

Problemen oplossen

Problemen	Oplossingen
Het scherm wordt constant in- en uitgeschakeld.	Controleer de kabelverbinding tussen de het product en de computer en zorg ervoor dat de kabels goed zijn bevestigd.
No Signal wordt weergegeven op het scherm.	Controleer of het product goed is verbonden met een kabel.
	Controleer of het apparaat dat op het product is aangesloten, is ingeschakeld.

- Dit is een product van klasse A. In een huiselijke omgeving kan dit product radio-interferentie veroorzaken, waarbij de gebruiker mogelijk passende maatregelen moet treffen.
- Meer informatie over het ecologisch engagement van Samsung en productspecifieke voorschriften, bv. REACH, WEEE, batterijen, vindt u op http://www.samsung.com/uk/aboutsamsung/samsungelectronics/corporatecitizenship/data_corner.html
- Raadpleeg de website van Samsung Electronics voor de gedetailleerde specificaties van het apparaat.

| Eesti keel

Kiirjuhend

- Värv ja välimus võivad tootest olenevalt varieeruda, samuti võidakse tehnilisi andmeid jõudluse parandamise eesmärgil eelneva etteteatamiseta muuta.
- Lisateabe saamiseks laadige kodulehelt alla kasutusjuhend.

Vaadake eelmisel lehel olevaid kirjeldusi.

Komponentide kontrollimine

(1) Kiirjuhend (2) Garantiikaart (Pole saadaval osades piirkondades) (3) Normatiivne juhend (4) Toitejuhe (5) Patareid (Pole saadaval osades piirkondades) (6) Kaugjuhtimine
(7) Adapter RS232C(IN)

Kui mõni komponent on puudu, võtke ühendust edasimüüjaga, kellelt toote ostsite.
Komponendid võivad erinevates asukohtades erineda.

Juhtpaneel

1. Eenduv logo
   Ärge tõmmake vahepuksi logo jõuga. Logo võib rebeneda või puruneda.
2. Kaugjuhtimissensor
   Funktsiooni kasutamiseks suunake kaugjuhtimispult toote esikülje alumise osa poole ja vajutage vastavat nuppu. Kaugjuhtimispuldi andur asub toote põhjal.
   - Teiste kuvaseadmete kasutamine selle toote kaugjuhtimispulditga samas ruumis võib põhjustada teiste kuvaseadmete tahtmatut juhtimist.
3. Paneelikla

Tõrkeotsingu juhend

Probleemid	Lahendused
Ekraan lülitub korduvalt sisse ja välja.	Kontrollige toote ja arvuti vahelise kaabli ühendust ja veenduge, et ühendus on kindel.
Ekraanil kuvatakse teade **No Signal**.	Kontrollige, kas toode on kaabliga korralikult ühendatud.
	Kontrollige, kas tootega ühendatud seade on sisse lülitatud.

- See on A-klassi toode. Koduses keskkonnas võib see toode põhjustada raadiohäireid, mille korral võib kasutajal olla vaja sobivaid meetmeid rakendada.
- Teabe saamiseks Samsungi keskkonnaga seotud panuse ja tootepõhiste regulatiivsete kohustuste, nagu REACH, WEEE ja akud, kohta külastage aadressi http://www.samsung.com/uk/aboutsamsung/samsungelectronics/corporatecitizenship/data_corner.html
- Seadme täpsemate tehniliste andmete vaatamiseks külastage ettevõtte Samsung Electronics veebilehte.

| Suomi

Pika-asetusopas

- Tuotteiden väri ja ulkoasu saattavat vaihdella ja teknisiä tietoja voidaan laitteen toiminnan parantamiseksi muuttaa ilman ennakkoilmoitusta.
- Saat lisätietoja lataamalla käyttöoppaan sivustosta.

Lue edellisellä sivulla olevat kuvaukset.

Osien tarkistaminen

(1) Pika-asetusopas (2) Takuukortti (Ei saatavilla joillain alueilla) (3) Säädösopas (4) Virtajohto (5) Paristot (Ei saatavilla joillain alueilla) (6) Kaukosäädin (7) RS232C(IN) -sovitin

Jos pakkauksesta puuttuu jokin osa, ota yhteyttä siihen jälleenmyyjään, jolta ostit laitteen.
Osat voivat olla erilaisia eri alueilla.

Ohjauspaneeli

1. Välikappaleen logo
   Älä vedä välikappaleen logoa väkisin. Logo voi irrota tai rikkoutua.
2. Kaukosäätimen anturi
   Suuntaa kaukosäädin laitteen etupuolen alaosaa kohti ja suorita haluamasi toiminto painamalla kaukosäätimen painiketta. Kaukosäätimen tunnistin on laitteen alaosassa.
   - Jos muita näyttölaitteita käytetään samoissa tiloissa kuin kaukosäädintä, säätimellä saatetaan vahingossa hallita muita laitteita.
3. Ohjauspaneelin näppäin

Vianmääritysopas

Ongelmat	Ratkaisut
Näyttö menee itsestään päälle ja pois päältä.	Tarkista laitteen ja tietokoneen välisen johdon kytkentä ja varmista, että johto on kytketty tiukasti paikoilleen.
No Signal näkyy näytöllä.	Tarkista, onko laitteen johto kytketty oikein.
	Tarkista, että laitteeseen kytketyn toisen laitteen virta on päällä.

- Tämä on luokan A tuote. Tämä tuote saattaa aiheuttaa radiohäiriöitä asuinympäristöissä, jolloin käyttäjä saattaa joutua tekemään korjaavia toimia.
- Tietoja Samsungin ympäristösitoumuksista ja tuotekohtaisista oikeudellisista velvoitteista, kuten REACH, WEEE ja akut, on osoitteessa http://www.samsung.com/uk/aboutsamsung/samsungelectronics/corporatecitizenship/data_corner.html
- Lisätietoja laitteiden ominaisuuksista on Samsung Electronicsin verkkosivustossa.

| Français

Guide de configuration rapide

- La couleur et l'aspect du produit peuvent varier en fonction du modèle, et ses spécifications peuvent être modifiées sans préavis pour des raisons d'amélioration des performances.
- Téléchargez le manuel utilisateur du site Web pour obtenir plus de détails.

Reportez-vous aux descriptions de la page précédente.

Vérification des composants

(1) Guide de configuration rapide (2) Carte de garantie (Non disponible dans certains pays) (3) Guide réglementaire (4) Cordon d'alimentation (5) Batteries (Non disponible dans certains pays) (6) Télécommande (7) Adaptateur RS232C(IN)

S'il manque le moindre composant, contactez le revendeur auprès duquel vous avez acheté le produit.
Les composants peuvent être différents suivant la région.

Panneau de configuration

1. Logo du dispositif d'espacement
   Évitez de tirer avec force sur le logo du dispositif d'espacement. Vous risqueriez de l'arracher ou de le briser.
2. Capteur de la télécommande
   Appuyez sur un bouton de la télécommande tout en pointant la base de la face du produit pour exécuter la fonction. Le capteur de télécommande se trouve à la base du produit.
   - Si vous utilisez la télécommande de ce produit dans le même espace que d'autres périphériques d'affichage, il se peut que ces derniers soient commandés par mégarde.
3. Bouton du panneau

Guide de dépannage

Problèmes	Solutions
L'écran s'allume et s'éteint continuellement.	Vérifiez que le câble est connecté correctement entre l'appareil et l'ordinateur.
Aucun signal s'affiche à l'écran.	Vérifiez que l'appareil est connecté correctement à l'aide d'un câble.
	Assurez-vous que le périphérique connecté à l'appareil est sous tension.

- Ce produit est de classe A. Dans un environnement domestique, ce produit peut provoquer des interférences radio, auquel cas l'utilisateur sera amené à prendre des mesures appropriées.
- Pour toute information sur les engagements de Samsung en faveur de la protection de l'environnement et sur les obligations réglementaires adoptées, comme le règlement REACH, la directive WEEE, les batteries, visitez la page http://www.samsung.com/uk/aboutsamsung/samsungelectronics/corporatecitizenship/data_corner.html
- Pour les spécifications détaillées de l'appareil, veuillez visiter le site Web de Samsung Electronics.

| Deutsch

Kurzanleitung zur Konfiguration

- Farbe und Aussehen des Geräts sind geräteabhängig, und jederzeitige Änderungen der technischen Daten des Geräts zum Zweck der Leistungssteigerung sind vorbehalten.
- Weitere Informationen finden Sie im Benutzerhandbuch, das Sie von der Website herunterladen können.

Berücksichtigen Sie die Beschreibungen auf der vorherigen Seite.

Überprüfen des Lieferumfangs

(1) Kurzanleitung zur Konfiguration (2) Garantiekarte (nicht überall verfügbar) (3) Erklärungen zur Einhaltung gesetzlicher Vorschriften (4) Netzkabel (5) Batterien (nicht überall verfügbar) (6) Fernbedienung (7) RS232C(IN)-Adapter

Wenn Komponenten fehlen, wenden Sie sich an den Anbieter, bei dem Sie das Gerät gekauft haben.
Der Inhalt der Lieferkiste kann sich je nach Standort unterscheiden.

Systemsteuerung

❶ Abstandslogo
Ziehen Sie nicht gewaltsam an dem Abstandslogo, weil es abreißen oder abbrechen könnte.
❷ Fernbedienungssensor
Drücken Sie auf eine Taste auf der Fernbedienung, während Sie auf den unteren Rand der Produktvorderseite zielen, um die Funktion auszuführen. Der Fernbedienungssensor befindet sich am unteren Rand des Produkts.
– Wenn Sie andere Anzeigen im gleichen Bereich wie die Fernbedienung dieses Geräts verwenden, kann es passieren, dass die anderen Anzeigen versehentlich damit bedient werden.
❸ Steuerungstaste

Handbuch zur Fehlerbehebung

Problem	Lösungen
Der Bildschirm wird ständig ein- und ausgeschaltet.	Überprüfen Sie die Kabelverbindung zwischen dem Gerät und dem PC.
Kein Signal wird auf dem Bildschirm angezeigt.	Überprüfen Sie, ob das Gerät korrekt über ein Kabel angeschlossen ist.
	Überprüfen Sie, ob das angeschlossene Gerät eingeschaltet ist.

– Dies ist ein Produkt der Klasse A. In einer häuslichen Umgebung kann dieses Produkt Funkstörungen verursachen. In solchen Fällen obliegt es dem Nutzer, angemessene Maßnahmen zu ergreifen.
– Für Informationen zum Umweltengagement und produktspezifischen regulatorischen Verpflichtungen von Samsung, z. B. REACH, WEEE, Batterien, besuchen Sie http://www.samsung.com/uk/aboutsamsung/samsungelectronics/corporatecitizenship/data_corner.html
– Detaillierte technischen Daten des Geräts finden Sie auf der Website von Samsung Electronics.

| Ελληνικά

Οδηγός γρήγορης εγκατάστασης

– Το χρώμα και η εμφάνιση ενδέχεται να διαφέρουν ανάλογα με το προϊόν και οι προδιαγραφές υπόκεινται σε αλλαγή χωρίς προειδοποίηση για λόγους βελτίωσης της απόδοσης.
– Πραγματοποιήστε λήψη του εγχειριδίου χρήσης από την τοποθεσία web για περισσότερες λεπτομέρειες.

Ανατρέξτε στις περιγραφές που θα βρείτε στην προηγούμενη σελίδα.

Έλεγχος των μερών

(1) Οδηγός γρήγορης εγκατάστασης (2) Κάρτα εγγύησης (Δεν διατίθεται σε ορισμένες περιοχές) (3) Οδηγός κανονισμών (4) Καλώδιο ρεύματος (5) Μπαταρίες (Δεν διατίθεται σε ορισμένες περιοχές) (6) Τηλεχειριστήριο (7) Προσαρμογέας RS232C(IN)

Επικοινωνήστε με το κατάστημα από όπου αγοράσατε το προϊόν εάν λείπουν κάποια μέρη.
Τα μέρη ενδέχεται να διαφέρουν σε διαφορετικές περιοχές.

Πίνακας ελέγχου

❶ Λογότυπο διαχωριστικού
Μην τραβάτε με δύναμη το λογότυπο του διαχωριστικού. Το λογότυπο ενδέχεται να σκιστεί ή να σπάσει.
❷ Απομακρυσμένος αισθητήρας
Πατήστε ένα κουμπί στο τηλεχειριστήριο, το οποίο θα έχετε στραμμένο προς το κάτω μέρος της πρόσοψης του προϊόντος, για να εκτελέσετε τη λειτουργία. Ο αισθητήρας του τηλεχειριστηρίου βρίσκεται στο κάτω μέρος του προϊόντος.
– Η χρήση άλλων συσκευών προβολής στον ίδιο χώρο με το τηλεχειριστήριο του προϊόντος μπορεί να προκαλέσει τον ακούσιο έλεγχο των άλλων συσκευών προβολής.
❸ Κουμπί επιλογής

Οδηγός αντιμετώπισης προβλημάτων

Προβλήματα	Λύσεις
Η οθόνη εξακολουθεί να ενεργοποιείται και να απενεργοποιείται.	Ελέγξτε τη σύνδεση καλωδίου μεταξύ του προϊόντος και του υπολογιστή και βεβαιωθείτε ότι η σύνδεση είναι ασφαλής.
Εμφανίζεται το μήνυμα **No Signal** στην οθόνη.	Βεβαιωθείτε ότι το προϊόν έχει συνδεθεί σωστά με καλώδιο.
	Βεβαιωθείτε ότι η συσκευή που έχει συνδεθεί στο ειδικό εναγνωριστικό.

– Αυτό το προϊόν εμπίπτει στην κατηγορία προϊόντων κλάσης Α. Σε οικιακές συνθήκες αυτό το προϊόν ενδέχεται να προκαλέσει ραδιοπαρεμβολές, και σε αυτήν την περίπτωση ο χρήστης ενδέχεται να χρειαστεί να λάβει πρόσθετα μέτρα.
– Για πληροφορίες σχετικά με τις περιβαλλοντικές δεσμεύσεις της Samsung και τις κανονιστικές υποχρεώσεις που αφορούν το προϊόν, π.χ. REACH, WEEE, μπαταρίες, επισκεφθείτε τη διεύθυνση http://www.samsung.com/uk/aboutsamsung/samsungelectronics/corporatecitizenship/data_corner.html
– Για λεπτομερείς προδιαγραφές της συσκευής, επισκεφτείτε την ιστοσελίδα της Samsung Electronics.

| Magyar

Gyors telepítési útmutató

– A termék színe és kialakítása a típustól függően eltérhet, és a termék műszaki jellemzői a teljesítmény javítása céljából előzetes értesítés nélkül megváltozhatnak.
– További információért töltse le a felhasználói kézikönyvet a weboldalról.

Lásd a leírásokat az előző oldalon.

Az alkatrészek meglétének ellenőrzése

(1) Gyors telepítési útmutató (2) Garanciakártya (Nem mindenhol érhető el) (3) Szabályozó útmutató (4) Tápkábel (5) Elemek (Nem mindenhol érhető el) (6) Távirányító (7) RS232C(IN) adapter

Ha bármelyik alkatrész hiányzik, forduljon a forgalmazóhoz.
Az alkatrészek térségenként eltérhetnek.

Vezérlőpanel

❶ Távtartó embléma
Ne húzza erővel a távtartó emblémát. Az embléma leszakadhat vagy letörhet.
❷ A távirányító érzékelője
Nyomjon meg egy gombot a távirányítón, miközben a távirányító a készülék elülső részének aljára mutat, a funkció elvégzéséhez. A távirányító érzékelője a készülék alján található.
– Ha más kijelzőeszközöket is használ a készülék távirányítójával azonos helyiségben, előfordulhat, hogy a távirányító azok működését is befolyásolja.
❸ Panel gomb

Hibaelhárítási útmutató

Problémák	Megoldások
A képernyő felváltva be- és kikapcsol.	Ellenőrizze a készülék és a számítógép közötti kábeles kapcsolatot, és győződjön meg arról, hogy a csatlakoztatás stabil.
A képernyőn a **No Signal** üzenet látható.	Győződjön meg arról, hogy a készülék megfelelően van csatlakoztatva a kábellel.
	Ellenőrizze, hogy be van-e kapcsolva a kijelzőhöz csatlakoztatott eszköz.

– Ez egy A osztályú készülék. Lakossági környezetben a készülék rádióinterferenciát okozhat, ez esetben szükség lehet a felhasználó által tett megfelelő intézkedésekre.
– A Samsung környezetvédelmi elkötelezettségeivel és termékspecifikus szabályozási követelményekkel kapcsolatos információkért, például REACH, WEEE és elemek, látogasson el a http://www.samsung.com/uk/aboutsamsung/samsungelectronics/corporatecitizenship/data_corner.html weboldalra.
– Az eszközök részletes műszaki adataiért látogasson el a Samsung Electronics honlapjára.

| Italiano

Guida di installazione rapida

– Il colore e l'aspetto possono variare a seconda del prodotto, inoltre le specifiche sono soggette a modifica senza preavviso allo scopo di migliorare le prestazioni del prodotto.
– Per ulteriori dettagli, è possibile scaricare il manuale utente dal sito Web.

Fare riferimento alle descrizioni riportate alla pagina precedente.

Verifica dei componenti

(1) Guida di installazione rapida (2) Garanzia (Non disponibile in alcuni paesi) (3) Guida alle normative vigenti (4) Cavo di alimentazione (5) Batterie (Non disponibile in alcuni paesi) (6) Telecomando (7) Adattatore RS232C (IN)

Se alcuni componenti risultassero mancanti, rivolgersi al punto vendita presso il quale è stato acquistato il prodotto.
I componenti possono variare in base alla località.

Pannello di controllo

❶ Logo distanziatore
Non tirare con forza il logo distanziatore. Il logo potrebbe staccarsi o rompersi.
❷ Sensore remoto
Per eseguire la funzione, premere un pulsante sul telecomando puntandolo in direzione della parte inferiore frontale del prodotto. Il sensore del telecomando è posizionato nella parte inferiore del prodotto.
– Se nel raggio d'azione del telecomando del prodotto sono presenti altri dispositivi di visualizzazione, è possibile che questi vengano azionati inavvertitamente.
❸ Tasto del pannello

Guida alla risoluzione dei problemi

Problemi	Soluzioni
Lo schermo si accende e si spegne.	Controllare la connessione del cavo tra il prodotto e il PC e verificare che il collegamento sia sicuro.
Sullo schermo viene visualizzato **Nessun segnale**.	Verificare che il prodotto sia collegato correttamente mediante cavo.
	Verificare che il dispositivo collegato al prodotto sia acceso.

– Questo è un prodotto di classe A. Nell'ambito di un ambiente domestico potrebbe generare interferenze radio, rendendo necessario per l'utente adottare misure adeguate.
– Per informazioni sugli impegni ambientali assunti da Samsung e gli obblighi normativi specifici del prodotto, ad es. REACH, WEEE, batterie, visitare la pagina http://www.samsung.com/uk/aboutsamsung/samsungelectronics/corporatecitizenship/data_corner.html
– Per le specifiche dettagliate del dispositivo, visitare il sito Web Samsung Electronics.

| Latviešu

Ātrās uzstādīšanas pamācība

– Krāsa un izskats var atšķirties atkarībā no izstrādājuma. Lai uzlabotu izstrādājuma veiktspēju, tā specifikācijas var tikt mainītas bez iepriekšējā brīdinājuma.
– Lai iegūtu papildinformāciju, lejupielādējiet lietošanas rokasgrāmatu no tīmekļa vietnes.

Skatiet aprakstus iepriekšējā lappusē.

Sastāvdaļu pārbaude

(1) Ātrās uzstādīšanas pamācība (2) Garantijas karte (nav pieejams dažās atrašanās vietās) (3) Normatīvā dokumentācija (4) Strāvas vads (5) Baterijas (nav pieejams dažās atrašanās vietās) (6) Tālvadības pults (7) RS232C(IN) adapteris

Ja kāda no izstrādājuma sastāvdaļām trūkst, sazinieties ar tā pārdevēju.
Dažādās atrašanās vietās sastāvdaļas var atšķirties.

Vadības panelis

❶ Logotipa etiķete
Nevelciet logotipa etiķeti ar spēku. Logotips var tikt norauts vai nolaužts.
❷ Tālvadības pults sensors
Lai veiktu funkciju, nospiediet tālvadības pults pogu, pavēršot putti izstrādājuma priekšpuses apakšdaļas virzienā. Tālvadības pults sensors atrodas izstrādājuma apakšdaļā.
– Citu displeja ierīču izmantošana vienā telpā ar šī izstrādājuma tālvadības pulti var izraisīt netīšu pārējo displeja ierīču vadību.
❸ Paneļa taustiņš

Problēmu novēršanas rokasgrāmata

Problēmas	Risinājumi
Ekrāns nepārtraukti ieslēdzas un izslēdzas.	Pārbaudiet kabeļa savienojumu starp izstrādājumu un datoru un pārliecinieties, ka tas ir rūpīgi pievienots.
Ekrānā tiek parādīts paziņojums **No Signal**.	Pārbaudiet, vai izstrādājumam pareizi pievienots kabelis.
	Pārbaudiet, vai izstrādājumam pievienotā ierīce ir ieslēgta.

– Šis ir A klases izstrādājums. Mājas apstākļos šis izstrādājums var izraisīt radiosakaru traucējumus, tādā gadījumā lietotājam var būt nepieciešams veikt atbilstošas darbības.
– Papildinformāciju par Samsung video aizsardzības pasākumiem un izstrādājumam raksturīgajiem normatīvajiem pienākumiem, piemēram, REACH, WEEE, akumulatoriem, apmeklējiet vietni http://www.samsung.com/uk/aboutsamsung/samsungelectronics/corporatecitizenship/data_corner.html
– Lai uzzinātu detalizētas ierīces specifikācijas, apmeklējiet Samsung Electronics tīmekļa vietni.

| Lietuvių kalba

Greitos sąrankos vadovas

– Atsižvelgiant į gaminį, spalva ir išvaizda gali skirtis, siekiant pagerinti gaminio veikimo efektyvumą specifikacijos gali būti keičiamos be išankstinio įspėjimo.
– Jei reikia daugiau informacijos, iš svetainės atsisiųskite naudotojo vadovą.

Žr. ankstesniame puslapyje pateikiamus aprašymus.

Sudedamųjų dalių tikrinimas

(1) Greitos sąrankos vadovas (2) Garantijos kortelė (Neprieinama kai kuriose vietovėse) (3) Nustatymų vadovas (4) Maitinimo laidas (5) Baterijos (Neprieinama kai kuriose vietovėse) (6) Nuotolinio valdymo pultas (7) RS232C(IN) adapteris

Jeigu trūksta sudedamųjų dalių, kreipkitės į pardavėją, iš kurio įsigijote šį gaminį.
Sudedamosios dalys skirtinguose regionuose gali būti skirtingos.

Valdymo skydelis

❶ Logotipo kortelė
Stipriai netraukite logotipo kortelės. Logotipas gali nuplyšti arba sulūžti.
❷ Nuotolinis jutiklis
Nukreipkite nuotolinio valdymo pultą į gaminio priekio apačią ir paspauskite mygtuką, kad atliktumėte funkciją. Nuotolinio valdymo pulto jutiklis yra gaminio apačioje.
– Jeigu netoli šio gaminio nuotolinio valdymo pulto naudojami kiti įrenginiai su ekranu, gali būti, jog šie įrenginiai gali būti valdomi netyčiomis.
❸ Valdymo klavišas

Gedimų nustatymo ir šalinimo instrukcija

Problemos	Sprendimai
Ekranas vis įsijungia ir išsijungia.	Patikrinkite laidą, kuriuo gaminys prijungtas prie kompiuterio, ir įsitikinkite, kad jis gerai pritvirtintas.
Ekrane parodoma **No Signal**.	Patikrinkite, ar gaminys tinkamai prijungtas laidu.
	Patikrinkite, ar įjungtas įrenginio, kuris prijungtas prie gaminio, maitinimas.

– Tai yra A klasės gaminys. Buitinėje aplinkoje šis gaminys gali sukelti radijo dažnių trukdžius, todėl naudotojui gali tekti imtis atitinkamų priemonių.
– Daugiau informacijos apie „Samsung" aplinkos apsaugos įsipareigojimus ir gaminio specifikacijų reikalavimus, pvz., REACH, WEEE, baterijas, raste apsilankę adresu http://www.samsung.com/uk/aboutsamsung/samsungelectronics/corporatecitizenship/data_corner.html
– Jei reikia išsamių įrenginio specifikacijų, apsilankykite „Samsung Electronics" svetainėje.

| Norsk

Hurtigoppsettveiledning

– Fargen og utseendet kan variere avhengig av produktet, og spesifikasjonene kan endres uten forvarsel for å forbedre ytelsen.
– Last ned brukerhåndboken fra nettstedet hvis du ønsker flere opplysninger.

Se beskrivelsene på forrige side.

Kontrollere komponentene

(1) Hurtigoppsettveiledning (2) Garantikort (Ikke tilgjengelig enkelte steder) (3) Veiledning om lover og forskrifter (4) Strømledning (5) Batterier (Ikke tilgjengelig enkelte steder) (6) Fjernkontroll (7) RS232C(IN) adapter

Kontakt leverandøren du kjøpte produktet av hvis det mangler noen komponenter.
Komponenter kan variere på forskjellige steder.

Kontrollpanel

❶ Avstandslogo
Ikke trekk i spacer-logoen med makt. Logoen kan få rifter eller brytes av.
❷ Fjernkontrollsensor
Trykk på en knapp på fjernkontrollen, og rett fjernkontrollen mot den nederste delen på fremsiden av produktet for å utføre funksjonen. Sensoren på fjernkontrollen sitter nederst på produktet.
– Bruk av andre skjermenheter i samme område som fjernkontrollen til dette produktet kan føre til at de andre skjermenhetene blir utilsiktet kontrollert.
❸ Paneltast

Feilsøkingsveiledning

Problemer	Løsninger
Skjermen slår seg av og på.	Kontroller kabeltilkoblingen mellom produktet og PC-en og kontroller at forbindelsen er sikker.
No Signal vises på skjermen.	Kontroller at produktet er koblet riktig til med en kabel.
	Kontroller at enheten som er koblet til produktet er slått på.

– Dette er et klasse A-produkt. I en privat husholdning kan dette produktet forårsake radiointerferens. I slike tilfeller må brukeren selv ta nødvendige forholdsregler.
– Du finner informasjon om Samsungs miljøengasjement og produktspesifikke juridiske forpliktelser, blant annet REACH, WEEE og bruk av batterier, på http://www.samsung.com/uk/aboutsamsung/samsungelectronics/corporatecitizenship/data_corner.html
– Du finner detaljerte spesifikasjoner for enheten på nettstedet til Samsung Electronics.

| Polski

Skrócona instrukcja konfiguracji

– Kolor i wygląd mogą się różnić w zależności od produktu. Jego specyfikacja może bez wcześniejszego powiadomienia ulec zmianie mającej na celu poprawę jakości pracy.
– Więcej informacji można uzyskać, pobierając instrukcję obsługi ze strony internetowej.

Należy się zapoznać z opisami na poprzedniej stronie.

Sprawdzanie zawartości

(1) Skrócona instrukcja konfiguracji (2) Karta gwarancyjna (Dostępna w zależności od kraju) (3) Instrukcja montażu (4) Kabel zasilający (5) Baterje (Dostępna w zależności od kraju) (6) Pilot (7) Adapter RS232C (IN)

Jeżeli brakuje jakichkolwiek elementów, skontaktuj się ze sprzedawcą produktu.
Zawartość opakowania może się różnić w zależności od miejsca zakupu.

Panel sterowania

❶ Element dystansowy z logo
Nie ciągnąć z nadmierną siłą za element dystansowy opatrzony logo. Logo może zostać rozerwane lub odłamane.
❷ Czujnik pilota
Aby skorzystać z funkcji, należy nacisnąć przycisk na pilocie zdalnego sterowania skierowanym na dolną część przodu urządzenia. Czujnik zdalnego sterowania znajduje się w dolnej części urządzenia.
– Korzystanie z innych urządzeń do wyświetlania w przestrzeni wykorzystywanej do korzystania z pilota może spowodować nieumyślne kontrolowanie tych urządzeń.
❸ Przycisk panelu

Instrukcja rozwiązywania problemów

Problem	Rozwiązanie
Ekran naprzemiennie włącza się i wyłącza.	Sprawdź połączenie między urządzeniem a komputerem i upewnij się, że zostało wykonane poprawnie.
	Upewnij się, że urządzenie jest prawidłowo podłączone kablem.
Na ekranie pojawia się komunikat **Brak sygnału**.	Sprawdź, czy urządzenie podłączone do monitora jest włączone.

– To jest produkt klasy A. W środowisku domowym ten produkt może powodować zakłócenia fal radiowych. W takim przypadku może być wymagane podjęcie odpowiednich środków.
– Informacje na temat zobowiązań firmy Samsung w zakresie ochrony środowiska oraz przestrzegania przepisów regulacyjnych dotyczących produktów, np. rozporządzenia REACH, dyrektywy WEEE oraz dyrektywy w sprawie baterii i akumulatorów, można znaleźć pod adresem http://www.samsung.com/uk/aboutsamsung/samsungelectronics/corporatecitizenship/data_corner.html
– Szczegółowe dane techniczne urządzeń można znaleźć na stronie internetowej firmy Samsung Electronics.

| Português

Manual de configuração rápida

– A cor e o aspecto podem diferir consoante o produto e as especificações estão sujeitas a alterações sem aviso prévio para melhorar o desempenho.
– Transfira o manual do utilizador do website para obter mais informações.

Consulte as descrições na página anterior.

Verificação dos componentes

(1) Manual de configuração rápida (2) Cartão de garantia (não disponível nalguns locais) (3) Guia de regulamentação (4) Cabo de alimentação (5) Pilhas (não disponíveis nalguns locais) (6) Telecomando (7) Adaptador RS232C(IN)

Contacte o vendedor onde adquiriu o produto caso haja componentes em falta.
Os componentes podem variar em locais diferentes.

Controlo do Painel

❶ Logótipo do separador
Não puxe o logótipo do separador com força. Caso contrário, o logótipo poderá rasgar ou desprender-se.
❷ Sensor do telecomando
Prima um botão do telecomando apontando para a parte inferior da frente do produto para executar a função. O sensor do telecomando está situado na parte inferior do produto.
– Se utilizar outros dispositivos de visualização no mesmo espaço do telecomando deste produto poderá vir a controlar estes outros dispositivos acidentalmente.
❸ Tecla do painel

Guia de resolução de problemas

Problemas	Soluções
O ecrã está continuamente a ligar e a desligar.	Verifique a ligação do cabo entre o produto e o PC, e certifique-se de que a ligação está bem efectuada.
A mensagem **Sem sinal** é exibida no ecrã.	Verifique se o produto está ligado correctamente com um cabo.
	Verifique se o dispositivo ligado ao produto está ligado.

– Este é um produto de classe A. Num ambiente doméstico, este produto poderá provocar interferência radioelétrica. Caso tal aconteça, o utilizador poderá ter de tomar medidas adequadas.
– Para obter informações sobre os compromissos ambientais da Samsung e as obrigações regulamentares específicas do produto, por exemplo, REACH, WEEE e pilhas, visite http://www.samsung.com/uk/aboutsamsung/samsungelectronics/corporatecitizenship/data_corner.html
– Para obter mais informações sobre as especificações do dispositivo, visite o website da Samsung Electronics.

| Română

Ghid de configurare rapidă

– Culoarea şi aspectul pot fi diferite în funcţie de produs, iar specificaţiile se pot schimba fără notificare prealabilă, pentru a îmbunătăţi performanţa.
– Descărcaţi manualul de utilizare de pe site-ul web pentru mai multe detalii.

Consultaţi descrierile de la pagina anterioară.

Verificarea componentelor

(1) Ghid de configurare rapidă (2) Certificat de garanţie (Nu este disponibil în unele ţări) (3) Ghid de reglementare (4) Cablu de alimentare (5) Baterii (Nu este disponibil în unele ţări) (6) Telecomanda (7) Adaptor RS232C(IN)

În cazul în care lipsesc componente, contactaţi furnizorul de la care aţi achiziţionat produsul.
Componentele pot diferi în locaţii diferite.

Panou de control

❶ Sigilă distanţier
Nu trageţi puternic de sigila distanţier. Sigila se poate rupe.
❷ Senzor de telecomandă
Apăsaţi un buton de pe telecomandă îndreptând-o către senzorul din partea de jos a feţei produsului pentru a utiliza funcţia. Senzorul telecomenzii este situat în partea de jos a produsului.
– Utilizarea altor dispozitive de afişare în aceleaşi spaţiu cu cel în care se află telecomanda acestui produs poate provoca controlul accidental al celorlalte dispozitive de afişare.
❸ Tasta panoului

Ghid de depanare

Probleme	Soluţii
Ecranul se stinge şi se aprinde continuu.	Verificaţi conectarea cablului dintre produs şi PC şi asiguraţi-vă că este bine fixată.
No Signal este afişat pe ecran.	Verificaţi dacă produsul este conectat corect cu un cablu.
	Verificaţi dacă dispozitivul conectat la produs este pornit.

– Acesta este un produs de clasa A. Într-un mediu domestic, acest produs poate cauza interferenţe radio, caz în care poate fi necesar ca utilizatorul să ia măsurile adecvate.
– Pentru informaţii despre angajamentele Samsung privind mediul şi reglementările specifice produsului, de exemplu, REACH, WEEE, Baterii, vizitaţi http://www.samsung.com/uk/aboutsamsung/samsungelectronics/corporatecitizenship/data_corner.html
– Pentru specificaţii detaliate despre dispoziitiv, vizitaţi site-ul web Samsung Electronics.

| Srpski

Vodič za brzo postavljanje

– Boja i izgled mogu da se razlikuju u zavisnosti od proizvoda, a specifikacije podležu promenama bez prethodnog obaveštenja, radi poboljšanja performansi.
– Dodatne informacije nalaze se u korisničkom priručniku koji možete da preuzmete sa veb-sajta.

Pogledajte opise na prethodnoj stranici.

Provera komponenti

(1) Vodič za brzo postavljanje (2) Garancijska kartica (Nije dostupno na nekim lokacijama) (3) Vodič kroz propise (4) Kabl za napajanje (5) Baterije (Nije dostupno na nekim lokacijama) (6) Daljinski upravljač (7) RS232C (IN) adapter

Ako neka komponenta nedostaje, obratite se prodavcu kod koga ste kupili ovaj proizvod.
Komponente mogu da se razlikuju u zavisnosti od lokacije.

Kontrolna tabla

❶ Logotip razmaknice
Logo za razmak nemojte vući nasilu. Logo se može otkinuti ili slomiti.
❷ Senzor daljinskog upravljača
Pritisnite dugme na daljinskom upravljaču tako što ćete ga usmeriti prema dnu prednje strane proizvoda da biste obavili funkciju. Senzor daljinskog upravljača se nalazi na dnu proizvoda.
– Korišćenje nekog drugog uređaja za prikaz u oblasti u kojoj se koristi daljinski upravljač za ovaj proizvod može da ometa upravljanje drugim uređajima za prikaz.
❸ Taster panela

Vodič za rešavanje problema

Problemi	Rešenja
Ekran se neprestano uključuje i isključuje.	Proverite kabl kojim je uređaj povezan sa računarom i da li je kabl pravilno povezan.
Na ekranu će se prikazati poruka **No Signal**.	Proverite da li je kabl pravilno priključen u uređaj.
	Proverite da li je uređaj koji je povezan sa proizvodom uključen.

– Ovo je proizvod klase A. U kućnom okruženju ovaj proizvod može da stvori radio-smetnje u kom slučaju će korisnik možda morati da preduzme odgovarajuće mere.
– Informacije o posvećenosti kompanije Samsung zaštiti životne sredine i obavezi poštovanja propisa koji se odnose na proizvode, npr. REACH, WEEE, baterije, potražite na adresi http://www.samsung.com/uk/aboutsamsung/samsungelectronics/corporatecitizenship/data_corner.html
– Detaljne specifikacije uređaja potražite na veb-lokaciji kompanije Samsung Electronics.

| Slovenčina

Príručka rýchlym nastavením

– Farba a vzhľad sa môžu odlišovať v závislosti od konkrétneho produktu a technické parametre podliehajú zmenám bez predchádzajúceho upozornenia v záujme zvyšovania výkonu.
– Z webovej lokality si prevezmite používateľskú príručku, v ktorej nájdete ďalšie podrobnosti.

Pozrite si opisy na predchádzajúcej strane.

Kontrola komponentov

(1) Príručka rýchlym nastavením (2) Záručný list (V niektorých lokalitách nie je k dispozícii) (3) Príručka s uvedením predpisov (4) Napájací kábel (5) Batérie (V niektorých lokalitách nie je k dispozícii) (6) Diaľkové ovládanie (7) Adaptér RS232C (IN)

Ak chýbajú niektoré komponenty, kontaktujte predajcu, u ktorého ste produkt kúpili.
Komponenty sa môžu na rôznych miestach líšiť.

Ovládací panel

❶ Vymedzovacie logo
Neťahajte silou za vymedzovacie logo. Logo by sa mohlo odtrhnúť alebo odlomiť.
❷ Snímač diaľkového ovládania
Namierením diaľkového ovládania na spodnú časť prednej strany výrobku a stlačením tlačidla vykonáte príslušnú funkciu. Snímač diaľkového ovládania sa nachádza na spodnej strane výrobku.
– Používanie iných zobrazovacích zariadení v rovnakej oblasti, ako diaľkové ovládanie tohto produktu, môže spôsobiť neúmyselné ovládanie týchto iných zobrazovacích zariadení.
❸ Kláves na paneli

Sprievodca riešením problémov

Problémy	Riešenia
Obrazovka sa neustále zapína a vypína.	Skontrolujte káblové pripojenie medzi produktom a počítačom a zabezpečte, aby pripojenie bolo bezpečné.
No Signal sa zobrazuje na obrazovke.	Skontrolujte, či je produkt správne pripojený pomocou kábla.
	Skontrolujte, či je zariadenie pripojené k produktu zapnuté.

– Toto je produkt triedy A. V domácom prostredí môže tento produkt spôsobovať rádiové rušenie, pričom v takom prípade môže byť zo strany používateľa nutné prijať vhodné opatrenia.
– Informácie o environmentálnych záväzkoch spoločnosti Samsung a regulačných povinnostiach týkajúcich sa konkrétnych produktov, napríklad predpisov REACH, WEEE alebo batérií, nájdete na lokalite http://www.samsung.com/uk/aboutsamsung/samsungelectronics/corporatecitizenship/data_corner.html
– Podrobnejšie technické údaje o napravi lahko najdete na spletnem mestu podjetja Samsung Electronics.

| Slovenščina

Navodila za hitro namestitev

– Barva in videz se lahko razlikujeta glede na izdelek, specifikacije pa se lahko spremenijo brez predhodnega obvestila z namenom izboljšave delovanja.
– Za nadaljnje informacije s spletnega mesta prenesite uporabniški priročnik.

Oglejte si opise na prejšnji strani.

Pregled komponent

(1) Navodila za hitro namestitev (2) Garancijska kartica (ni na voljo povsod) (3) Pravna navodila (4) Napajalni kabel (5) Baterije (ni na voljo povsod) (6) Daljinski upravljalnik (7) Adapter RS232C (IN)

Če katere koli komponente manjkajo, se obrnite na ponudnika, pri katerem ste izdelek kupili.
Komponente se lahko razlikujejo glede na lokacijo.

Nadzorna plošča

❶ Logotip vmesnika
Logotipa ločilnika ne vlecite s silo. Logotip se lahko strga ali odlomi.
❷ Daljinski senzor
Usmerite daljinski upravljalnik v spodnji del sprednje strani izdelka in pritisnite gumb, da izvedete funkcijo. Tipalo za daljinski upravljalnik je na spodnjem delu izdelka.
– Uporaba drugih prikazovalnih naprav v istem prostoru, kot je daljinski upravljalnik tega izdelka, lahko povzroči nenamerno upravljanje drugih prikazovalnih naprav.
❸ Tipka na plošči

Navodila za odpravljanje težav

Težave	Rešitve
Zaslon se nenehno vklaplja in izklaplja.	Preverite povezavo kabla med izdelkom in računalnikom ter zagotovite varno povezavo.
Na zaslonu se prikaže sporočilo **No Signal**.	Preverite, ali je izdelek pravilno povezan s kablom.
	Preverite, ali je naprava, ki je povezana z izdelkom, vklopljena.

– To je izdelek razreda A. V domačem okolju lahko ta izdelek povzroča radijske motnje. V tem primeru bo uporabnik morda moral ustrezno ukrepati.
– Za več informacij o okoljskih zavezah podjetja Samsung in regulativnih obveznostih za določen izdelek, kot so denimo REACH, WEEE in baterije, obiščite stran http://www.samsung.com/uk/aboutsamsung/samsungelectronics/corporatecitizenship/data_corner.html
– Podrobnejše tehnične podatke o napravi lahko najdete na spletnem mestu podjetja Samsung Electronics.

| Español

Guía de configuración rápida

– El color y el aspecto pueden variar según el producto; las especificaciones están sujetas a cambios sin previo aviso para mejorar el rendimiento del producto.
– Descargue el manual del usuario desde el sitio web si necesita más información.

Consulte las descripciones en la página anterior.

Comprobación de los componentes

(1) Guía de configuración rápida (2) Tarjeta de garantía (No disponible en algunos lugares) (3) Guía de regulaciones (4) Cable de alimentación (5) Pilas (No disponible en algunos lugares) (6) Mando a distancia (7) Adaptador RS232C (IN)

Póngase en contacto con el distribuidor donde adquirió el producto si falta alguno de los componentes.
Los componentes pueden variar según las localidades.

Panel de control

❶ Logotipo espaciador
No tire con fuerza del logotipo espaciador. El logotipo podría desprenderse o romperse.
❷ Sensor del mando a distancia
Pulse un botón del mando a distancia apuntando a la parte inferior del lado frontal del producto para utilizar la función. En sensor del mando a distancia se encuentra en la parte inferior del producto.
– El uso de otros dispositivos de visualización en el mismo espacio que el mando a distancia de este producto puede provocar que dichos dispositivos se controlen de forma involuntaria.
❸ Tecla del panel

Solución de problemas

Problemas	Soluciones
La pantalla se enciende y se apaga continuamente.	Compruebe la conexión del cable entre el producto y el PC, asegúrese de que la conexión sea firme.
Sin señal se muestra en la pantalla.	Compruebe que el producto esté conectado correctamente con un cable.
	Compruebe que el dispositivo conectado al producto esté encendido.

– Este es un producto de clase A. En un entorno doméstico este producto puede provocar interferencias de radio, en cuyo caso el usuario deberá tomar las medidas adecuadas.
– Para obtener información sobre los compromisos medioambientales y las obligaciones legales de algún producto específico de Samsung, como por ejemplo REACH, WEEE o las pilas, visite http://www.samsung.com/uk/aboutsamsung/samsungelectronics/corporatecitizenship/data_corner.html
– Para obtener especificaciones detalladas de cada dispositivo, visite el sitio web de Samsung Electronics.

| Svenska

Snabbstartguide

– Färgen och utseendet kan variera beroende på produkt. Specifikationerna kan ändras utan föregående meddelande för att förbättra produktens prestanda.
– Ladda ned användarhandboken från webbplatsen om du vill ha mer information.

Se beskrivningarna på föregående sida.

Kontrollera delarna

(1) Snabbstartguide (2) Garantikort (Ej tillgänglig på alla platser) (3) Föreskrifter (4) Strömkabel (5) Batterier (Ej tillgänglig på alla platser) (6) Fjärrkontroll (7) RS232C(IN) Adapter

Kontrakta leverantören där du köpte produkten om några delar saknas.
Komponenterna kan variera på olika platser.

Panelkontroll

❶ Logotyp för distansstödet
Dra inte hårt i logotypen för distansstödet. Logotypen kan gå sönder eller gå av.
❷ Fjärrsensor
Tryck på en knapp på fjärrkontrollen och rikta den mot nederkanten på produktens framsida när du vill utföra funktionen. Sensorn på fjärrkontrollen sitter längst ned på produkten.
– Användning av andra skärmenheten på samma plats som fjärrkontrollen för den här produkten kan orsaka att skärmenheterna styrs utan avsikt.
❸ Panelknapp

Felsökningsguide

Problem	Lösningar
Skärmen håller på att slås på och av.	Kontrollera kabelanslutningen mellan produkten och datorn och se till att anslutningen är säker.
Ingen signal visas på skärmen.	Kontrollera att produkten är korrekt ansluten med en kabel.
	Kontrollera att enheten som är ansluten till produkten som är påslagen.

– Detta är en produkt av klass A. I hemmiljö kan produkten orsaka radiostörningar. I så fall kan användaren behöva vidta nödvändiga åtgärder.
– Mer information om Samsungs miljöåtaganden och produktspecifika skyldigheter, t.ex. REACH, WEEE, batterier, finns på http://www.samsung.com/uk/aboutsamsung/samsungelectronics/corporatecitizenship/data_corner.html
– Detaljerade enhetsspecifikationer finns på Samsung Electronics webbplats.

| Türkçe

Hızlı Kurulum Kılavuzu

– Renk ve görünüm ürüne bağlı olarak değişebilir ve teknik özellikler performansı arttırmak için haber verilmeksizin değiştirilebilir.
– Ek ayrıntılar için web sitesinden kullanıcı kılavuzunu indirin.

Önceki sayfada yer alan açıklamalara bakın.

Bileşenleri Kontrol Etme

(1) Hızlı Kurulum Kılavuzu (2) Garanti kartı (Bazı bölgelerde bulunmaz) (3) Mevzuat kılavuzu (4) Güç kablosu (5) Piller (Bazı bölgelerde bulunmaz) (6) Uzaktan Kumanda (7) RS232C(IN) Adaptör

Herhangi bir parça eksikse, ürünü satın aldığınız satıcıyla temas kurun.