SAMSUNG

Quick Setup Guide
Guide de configuration rapide

QM32R-T QM43R-T QM55R-T

* Recommended hours of use per day for the QM32R-T models is less than 16 hours. If the product is used for longer than 16 hours a day, the warranty may be void.
* The colour and the appearance may differ depending on the product, and the content in the manual is subject to change without prior notice to improve the performance.
* Download the user manual from the following Samsung Electronic Website for further details.
http://www.samsung.com/displaysolutions

* Le nombre d'heures d'utilisation recommandé par jour pour les modèles QM32R-T est inférieur à 16 heures. L'utilisation quotidienne du produit pendant une durée supérieure à 16 heures peut entraîner l'annulation de la garantie.
* La couleur et l'aspect du produit peuvent varier en fonction du modèle, et le contenu dans le manuel peut être modifié sans préavis pour des raisons d'amélioration des performances.
* Téléchargez le mode d'emploi du site Web de Samsung Electronics pour de plus amples informations.

The terms HDMI and HDMI High-Definition Multimedia Interface, and the HDMI Logo are trademarks or registered trademarks of HDMI Licensing LLC in the United States and other countries.

BN68-11014D-01

Checking the Components
Verification des composants

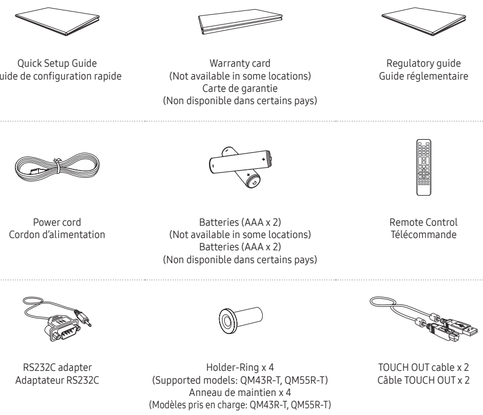

English

Contact the vendor where you purchased the product if any components are missing.
The pictures may look different from the actual components.

Français

S'il manque le moindre composant, contactez le revendeur auprès duquel vous avez acheté le produit.
Les représentations peuvent ne pas correspondre aux composants.

Português

Contacte o vendedor onde adquiriu o produto caso haja componentes em falta.
As imagens podem ter um aspeto diferente dos componentes reais.

Tiếng Việt

Liên hệ với nhà cung cấp nơi bạn mua sản phẩm nếu có thành phần nào bị thiếu.
Ảnh có thể trông khác với các thành phần thực tế.

繁體中文

如有任何元件遺漏，請聯絡您購買產品的供應商。
圖片看起來可能和實際元件不盡相同。

العربية

اتصل بالبائع الذي اشتريت منه المنتج في حالة عدم وجود أي مكونات.
قد تبدو الصور مختلفة عن المكونات الفعلية.

Ports
Ports

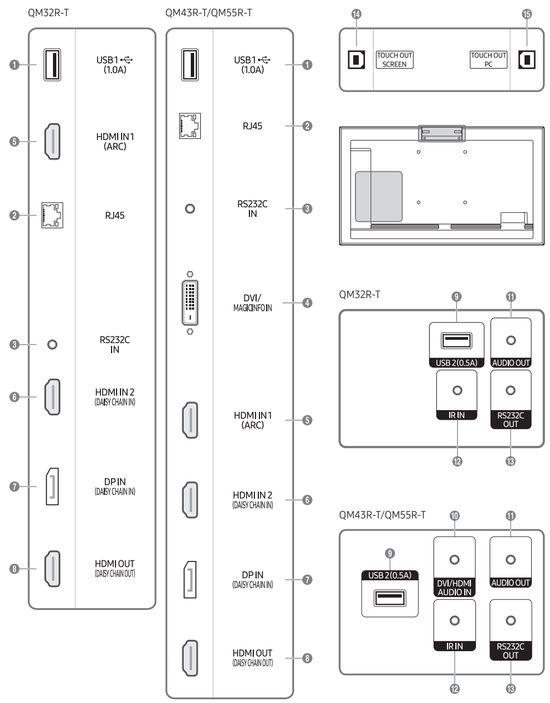

Português

1. Ligue a um dispositivo de memória USB ou a um cabo TOUCH OUT.
   * As portas USB do produto aceitam até 1,0 A de corrente contínua.
   Se o valor máximo for excedido, as portas USB podem não funcionar.
2. Liga ao MDC e à Internet utilizando um cabo LAN. (10/100 Mbps)
3. Liga-se a um MDC utilizando um adaptador RS232C.
4. DVI IN: Liga-se a um dispositivo de entrada utilizando um cabo DVI ou HDMI-DVI.
   MAGICINFO IN: Liga-se a uma caixa de rede utilizando o cabo DP-DVI para utilizar o MagicInfo.
   * Modelos suportados: QM43R-T, QM55R-T
5. Liga-se a um dispositivo de entrada utilizando um cabo HDMI ou HDMI-DVI.
6. • Liga-se a um dispositivo de entrada utilizando um cabo HDMI ou HDMI-DVI.
   • Liga-se a outro produto através de um cabo HDMI.
7. Liga-se a um PC através de um cabo DP.
8. Liga-se a outro produto através de um cabo HDMI.
9. Ligue a um dispositivo de memória USB ou a um cabo TOUCH OUT.
   * As portas USB do produto aceitam até 0,5 A de corrente contínua.
   Se o valor máximo for excedido, as portas USB podem não funcionar.
10. Recebe o som de um dispositivo de entrada através de um cabo de áudio.
    * Modelos suportados: QM43R-T, QM55R-T
11. Emite som para um dispositivo de áudio através de um cabo de áudio.
12. Liga a um cabo IR externo que recebe sinais do telecomando.
13. Liga-se a um MDC utilizando um adaptador RS232C.
14. Ligue a uma porta USB no produto para utilizar a função táctil.
15. Ligue a uma porta USB no PC para utilizar a função táctil.

Tiếng Việt

1. Kết nối với thiết bị bộ nhớ USB hoặc cáp TOUCH OUT.
   * Các cổng USB trên sản phẩm chấp nhận dòng điện một chiều tối đa là 1,0 A.
   Nếu vượt quá giá trị tối đa, các cổng USB có thể không hoạt động.
2. Kết nối với MDC và Internet bằng cáp LAN. (10/100 Mbps)
3. Kết nối với MDC bằng cách sử dụng bộ điều hợp RS232C.
4. DVI IN: Kết nối với thiết bị nguồn tín hiệu bằng cách sử dụng cáp DVI hoặc cáp HDMI-DVI.
   MAGICINFO IN: Kết nối với hộp mạng bằng cáp DP-DVI để sử dụng MagicInfo.
   * Kiểu máy được hỗ trợ: QM43R-T, QM55R-T
5. Kết nối với thiết bị nguồn tín hiệu bằng cách sử dụng cáp HDMI hoặc cáp HDMI-DVI.
6. • Kết nối với thiết bị nguồn tín hiệu bằng cách sử dụng cáp HDMI hoặc cáp HDMI-DVI.
   • Kết nối với sản phẩm khác bằng cáp HDMI.
7. Kết nối với PC bằng cáp DP.
8. Kết nối với sản phẩm khác bằng cáp HDMI.
9. Kết nối với thiết bị bộ nhớ USB hoặc cáp TOUCH OUT.
   * Các cổng USB trên sản phẩm chấp nhận dòng điện một chiều tối đa là 0,5 A.
   Nếu vượt quá giá trị tối đa, các cổng USB có thể không hoạt động.
10. Nhận âm thanh từ thiết bị nguồn qua cáp âm thanh.
    * Kiểu máy được hỗ trợ: QM43R-T, QM55R-T
11. Đưa âm thanh ra thiết bị âm thanh qua cáp âm thanh.
12. Kết nối với cáp IR bên ngoài để nhận tín hiệu từ điều khiển từ xa.
13. Kết nối với MDC bằng cách sử dụng bộ điều hợp RS232C.
14. Kết nối với một cổng USB trên sản phẩm để sử dụng chức năng cảm ứng.
15. Kết nối với cổng USB trên máy tính để sử dụng chức năng cảm ứng.

Parts
Pièces

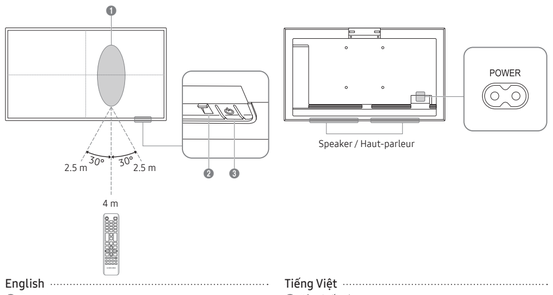

English

1. Capteur de la télécommande
   Appuyez sur un bouton de la télécommande tout en pointant cette dernière vers le capteur situé à l'avant du produit pour exécuter la fonction correspondante.
   * Si vous utilisez la télécommande de ce produit dans le même espace que d'autres périphériques d'affichage, il se peut que ces derniers soient commandés par mégarde.
2. Indicateur d'alimentation
3. Bouton d'alimentation
   Permet d'activer ou de désactiver le produit.

Português

1. Sensor do telecomando
   Prima um botão do telecomando apontando para o sensor localizado na parte frontal do produto para executar a função correspondente.
   * Se utilizar outros dispositivos de visualização no mesmo espaço do telecomando deste produto poderá vir a controlar estes outros dispositivos acidentalmente.
2. Indicador de corrente
3. Botão de alimentação
   Liga e desliga o produto.

Tiếng Việt

1. Cảm biến từ xa
   Nhấn nút trên điều khiển từ xa trỏ vào cảm biến trên mặt trước của sản phẩm để thực hiện chức năng tương ứng.
   * Sử dụng các thiết bị màn hình khác trong cùng một không gian như điều khiển từ xa của sản phẩm này có thể làm cho thiết bị màn hình vô tình bị điều khiển.
2. Chỉ báo nguồn
3. Nút nguồn
   Bật hoặc tắt sản phẩm.

繁體中文

1. 遙控感測器
   對著產品正面的感測器按下遙控器上的按鈕，執行相對應的功能。
   * 在相同地點與本產品的遙控器一併使用其他顯示裝置，可能會導致其他顯示裝置發生未能如預期受控制。
2. 電源指示燈
3. 電源按鈕
   開啟或關閉產品。

العربية

1. مستشعر وحدة التحكم عن بُعد
   اضغط على زر في جهاز التحكم عن بُعد مع توجيهه إلى المستشعر الموجود بمقدمة المنتج لإجراء الوظيفة المطابقة.
   * استخدام أجهزة العرض الأخرى في نفس مساحة وحدة التحكم عن بُعد الخاصة بهذا المنتج قد يؤدي إلى التحكم في هذه الأجهزة دون قصد.
2. مؤشر الطاقة
3. زر الطاقة
   تشغيل المنتج أو إيقاف تشغيله.

Administrator menu
Menu d'administrateur

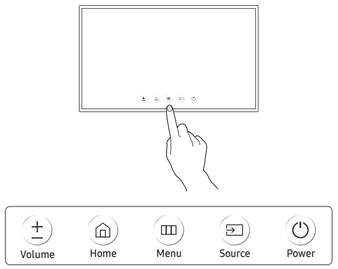

English

* Touching and holding on the screen when the product is turned on displays the administrator menu.
* If the touchscreen control is not available, use the remote control to go to **System** → **Touch Control** → **Touch Control** and select **On** from the OSD menu.
* If the administrator menu is not displayed, use the remote control to go to **System** → **Touch Control** → **Admin Menu Lock** and select **Off** from the OSD menu.
* This menu is not displayed, when using touch mode on a connected PC.

Français

* Pour afficher le menu d'administrateur, touchez l'écran et maintenez le doigt dessus lorsque le produit est allumé.
* Si le contrôle d'écran tactile n'est pas disponible, utilisez la télécommande pour aller dans **Système** → **Commandes tactiles** → **Commandes tactiles** et sélectionnez **Activé** dans le menu OSD.
* Si le menu administrateur n'est pas affiché, utilisez la télécommande pour aller dans **Système** → **Commandes tactiles** → **Verrouillage menu admin** et sélectionnez **Arrêt** dans le menu OSD.
* Ce menu ne s'affiche pas, lorsque vous utilisez le mode tactile sur un PC connecté.

Português

* Toque sem soltar no ecrã, quando o produto estiver ligado, para exibir o menu do administrador.
* Se o controlo por ecrã tátil não se encontrar disponível, utilize o telecomando para aceder a **Sistema** → **Controlo de Toque** → **Controlo de Toque** e selecione **Ligado** a partir do menu OSD.
* Se o menu do administrador não for apresentado, utilize o telecomando para aceder a **Sistema** → **Controlo de Toque** → **Bloqueio do Menu Admin** e selecione **Desl.** a partir do menu OSD.
* Este menu não é apresentado, ao utilizar o modo táctil num PC ligado.

Tiếng Việt

* Chạm và giữ màn hình khi bật sản phẩm sẽ hiển thị menu quản trị viên.
* Nếu điều khiển cảm ứng không hoạt động, hãy sử dụng điều khiển từ xa để vào **Système** → **Touch Control** → **Touch Control** và chọn **On** từ menu OSD.
* Nếu menu quản trị viên không được hiển thị, hãy sử dụng điều khiển từ xa để vào **Système** → **Touch Control** → **Admin Menu Lock** và chọn **Off** từ menu OSD.
* Menu này không hiển thị khi bạn sử dụng chế độ cảm ứng trên máy tính được kết nối.

繁體中文

* 在產品開啟時輕觸並按住螢幕會顯示管理員功能表。
* 若無法使用觸控螢幕控制，請使用遙控器前往**系統** → **觸控** → **觸控**並從 OSD 功能表中選取**開啟**。
* 若沒有顯示管理員功能表，請使用遙控器前往**系統** → **觸控** → **管理員選單鎖**並從 OSD 功能表中選取**關閉**。
* 在連接的電腦上使用觸控模式時不會顯示此功能表。

العربية

* يؤدي لمس الشاشة مع الاستمرار عندما يكون المنتج في وضع التشغيل إلى عرض قائمة المسؤول.
* في حالة عدم توافر إمكانية التحكم من خلال الشاشة التي تعمل باللمس، استخدم جهاز التحكم عن بُعد للانتقال إلى **النظام** ← **التحكم عن طريق اللمس** ← **التحكم عن طريق اللمس** وحدد **تشغيل** من قائمة العرض على الشاشة.
* في حالة عدم عرض قائمة المسؤول، استخدم جهاز التحكم عن بُعد للانتقال إلى **النظام** ← **التحكم عن طريق اللمس** ← **قفل قائمة المسؤول** وحدد **إيقاف** من قائمة العرض على الشاشة.
* لا يتم عرض هذه القائمة عند استخدام وضع اللمس على كمبيوتر شخصي متصل.

English

1. Connect to a USB memory device or TOUCH OUT cable.
   * The USB ports on the product accept a maximum constant current of 1.0A.
   If the maximum value is exceeded, USB ports may not work.
2. Connects to MDC and the Internet using a LAN cable. (10/100 Mbps)
3. Connects to MDC using an RS232C adapter.
4. DVI IN: Connects to a source device using a DVI cable or HDMI-DVI cable.
   MAGICINFO IN: Connects to a network box using DP-DVI cable to use Magicinfo.
   * Supported models: QM43R-T, QM55R-T
5. Connects to a source device using a HDMI cable or HDMI-DVI cable.
6. • Connects to a source device using a HDMI cable or HDMI-DVI cable.
   • Connects to another product using a HDMI cable.
7. Connects to a PC using a DP cable.
8. Connects to another product using a HDMI cable.
9. Connect to a USB memory device or TOUCH OUT cable.
   * The USB ports on the product accept a maximum constant current of 0.5A.
   If the maximum value is exceeded, USB ports may not work.
10. Receives sound from a source device via an audio cable.
    * Supported models: QM43R-T, QM55R-T
11. Outputs sound to an audio device via an audio cable.
12. Connects to an external IR cable that receives signals from the remote control.
13. Connects to MDC using an RS232C adapter.
14. Connect to a USB port on the product to use the touch function.
15. Connect to a USB port on a PC to use the touch function.

Français

1. Connectez à un périphérique de mémoire USB ou à un câble TOUCH OUT.
   * Les ports USB sur le produit acceptent un courant constant maximal de 1,0 A.
   Si cette valeur maximale est dépassée, il est possible que les ports USB ne fonctionnent pas.
2. Permet de se connecter à MDC et à Internet via un câble LAN. (10/100 Mbit/s)
3. Connexion au MDC grâce à un adaptateur RS232C.
4. DVI IN: Connexion à un périphérique source à l'aide d'un câble DVI ou HDMI-DVI.
   MAGICINFO IN: Se connecte à un boîtier réseau à l'aide d'un câble DP-DVI pour utiliser Magicinfo.
   * Modèles pris en charge: QM43R-T, QM55R-T
5. Connexion à un périphérique source à l'aide d'un câble HDMI ou HDMI-DVI.
6. • Connexion à un périphérique source à l'aide d'un câble HDMI ou HDMI-DVI.
   • Permet de se connecter à un autre produit via un câble HDMI.
7. Permet de se connecter à un ordinateur via un câble DP.
8. Permet de se connecter à un autre produit via un câble HDMI.
9. Connectez à un périphérique de mémoire USB ou à un câble TOUCH OUT.
   * Les ports USB sur le produit acceptent un courant constant maximal de 0,5 A.
   Si cette valeur maximale est dépassée, il est possible que les ports USB ne fonctionnent pas.
10. Reçoit le son provenant d'un appareil source via un câble audio.
    * Modèles pris en charge: QM43R-T, QM55R-T
11. Émet du son vers un appareil audio via un câble audio.
12. Permet la connexion à un câble IR externe qui reçoit les signaux de la télécommande.
13. Connexion au MDC grâce à un adaptateur RS232C.
14. Connectez à un port USB sur le produit pour utiliser la fonction tactile.
15. Connectez à un port USB sur un PC pour utiliser la fonction tactile.

繁體中文

1. 連接到 USB 記憶體裝置或 TOUCH OUT 纜線。
   * 本產品上的 USB 連接埠接受最大恆定電流 1.0A。
   若超過最大值，USB 連接埠可能無法運作。
2. 使用 LAN 纜線連接至 MDC 和網際網路。(10/100 Mbps)
3. 使用 RS232C 轉接器連接至 MDC。
4. DVI IN：使用 DVI 纜線或 HDMI-DVI 纜線連接至訊號源裝置。
   MAGICINFO IN：使用 DP-DVI 纜線連接至網路盒，以便使用 Magicinfo。
   * 支援的機型：QM43R-T、QM55R-T
5. 使用 HDMI 纜線或 HDMI-DVI 纜線連接至訊號源裝置。
6. • 使用 HDMI 纜線或 HDMI-DVI 纜線連接至訊號源裝置。
   • 使用 HDMI 纜線連接至其他產品。
7. 使用 DP 纜線連接至電腦。
8. 使用 HDMI 纜線連接至其他產品。
9. 連接到 USB 記憶體裝置或 TOUCH OUT 纜線。
   * 本產品上的 USB 連接埠接受最大恆定電流 0.5A。
   若超過最大值，USB 連接埠可能無法運作。
10. 透過音訊纜線從來源裝置接收聲音。
    * 支援的機型：QM43R-T、QM55R-T
11. 透過音訊纜線將聲音輸出到音訊裝置。
12. 連接至接收遙控器訊號的外部 IR 纜線。
13. 使用 RS232C 轉接器連接至 MDC。
14. 連接到產品上的 USB 連接埠以使用觸控零能。
15. 連接到電腦上的 USB 連接埠以使用觸控功能。

العربية

1. قم بالتوصيل بجهاز ذاكرة USB أو بكبلTOUCH OUT.
   * تقبل منافذ USB الموجودة بالمنتج تياراً ثابتاً يبلغ 1.0 أمبير بحد أقصى.
   في حالة تجاوز أقصى قيمة، قد لا تعمل منافذ USB.
2. التوصيل بالمنفذ MDC والإنترنت باستخدام كبل LAN. (10/100 ميجابايت في الثانية)
3. التوصيل ببرنامج MDC باستخدام محوّل RS232C.
4. التوصيل لتوصيل بجهاز مصدر باستخدام كابل DVI أو كابل HDMI-DVI.
   MAGICINFO IN :التوصيل بصندوق شبكة باستخدام كبل DP-DVI لاستخدام Magicinfo.
   * الطراز المدعومة: QM43R-T و QM55R-T
5. للتوصيل بجهاز مصدر باستخدام كابل HDMI أو كابل HDMI-DVI.
6. • للتوصيل بجهاز مصدر باستخدام كابل HDMI أو كابل HDMI-DVI.
   • التوصيل بمنتج آخر باستخدام كبل HDMI.
7. التوصيل بالكمبيوتر باستخدام كبل DP.
8. التوصيل بمنتج آخر باستخدام كبل HDMI.
9. قم بالتوصيل بجهاز ذاكرة USB أو بكبلTOUCH OUT.
   * تقبل منافذ USB الموجودة بالمنتج تياراً ثابتاً يبلغ 0.5 أمبير بحد أقصى.
   في حالة تجاوز أقصى قيمة، قد لا تعمل منافذ USB.
10. يستقبل الصوت من الجهاز المصدر بواسطة كبل صوت.
    * الطراز المدعومة: QM43R-T و QM55R-T
11. يقوم بإخراج الصوت إلى جهاز صوت عبر كبل صوت.
12. يتصل بكبل IR خارجي يستقبل إشارات من جهاز التحكم عن بُعد.
13. التوصيل ببرنامج MDC باستخدام محوّل RS232C.
14. قم بالتوصيل بمنفذ USB الموجود في المنتج لاستخدام وظيفة اللمس.
15. قم بالتوصيل بمنفذ USB الموجود في الكمبيوتر الشخصي لاستخدام وظيفة اللمس.

Connecting and Using a Source Device
Connexion et utilisation d'un périphérique source

Connecting to a PC
Connexion à un PC

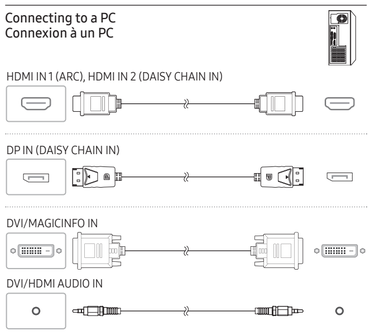

English Supported models: QM43R-T, QM55R-T

Français Modèles pris en charge: QM43R-T, QM55R-T

Português Modelos suportados: QM43R-T, QM55R-T

Tiếng Việt Kiểu máy được hỗ trợ: QM43R-T, QM55R-T

繁體中文 支援的機型：QM43R-T、QM55R-T

العربية الطرز المدعومة: QM43R-T و QM55R-T

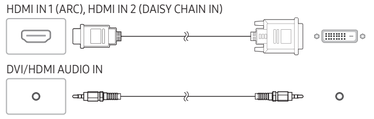

English Supported models: QM43R-T, QM55R-T

Français Modèles pris en charge: QM43R-T, QM55R-T

Português Modelos suportados: QM43R-T, QM55R-T

Tiếng Việt Kiểu máy được hỗ trợ: QM43R-T, QM55R-T

繁體中文 支援的機型：QM43R-T、QM55R-T

العربية الطرز المدعومة: QM43R-T و QM55R-T

Connecting to an Audio System
Branchement à un système audio

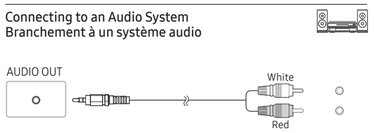

Connecting to a Video Device
Connexion à un appareil vidéo

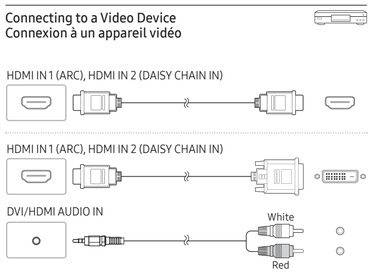

English Supported models: QM43R-T, QM55R-T

Français Modèles pris en charge: QM43R-T, QM55R-T

Português Modelos suportados: QM43R-T, QM55R-T

Tiếng Việt Kiểu máy được hỗ trợ: QM43R-T, QM55R-T

繁體中文 支援的機型：QM43R-T、QM55R-T

العربية الطرز المدعومة: QM43R-T و QM55R-T

Connecting the LAN Cable
Connexion du câble LAN

English Use Cat7(*STP Type) cable for the connection. (10/100 Mbps) *Shielded Twist Pair

Français Utilisez le câble Cat 7(type *STP) pour la connexion. (10/100 Mbit/s)

Português Utilize um cabo Cat 7 (*tipo STP) para a ligação. (10/100 Mbps)

Tiếng Việt Sử dụng cáp Cat 7(loại *STP) để kết nối. (10/100 Mbps)

繁體中文 使用 Cat 7（*STP 類型）纜線進行連接。（10/100 Mbps）

العربية استخدم كبل Cat 7 (من نوع *STP) للتوصيل. (10/100 ميجابايت في الثانية)

Connecting the touch overlay
Connexion du panneau de recouvrement tactile

Connecting to MDC
Connexion à MDC

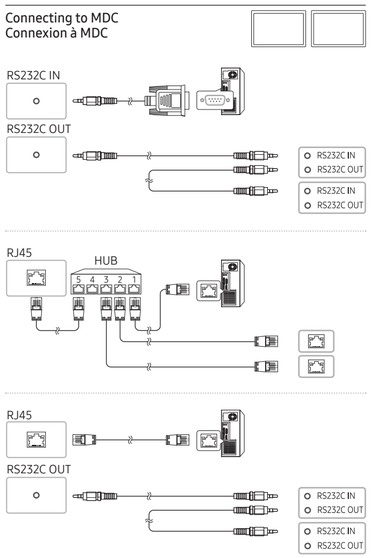

English For details on how to use the MDC programme, refer to Help after installing the programme. The MDC programme is available on the website. http://www.samsung.com/displaysolutions

Français Pour obtenir des détails sur la manière d'utiliser le programme MDC, reportez-vous à l'Aide après avoir installé le programme. Le programme MDC est disponible sur le site Web.

Português Para obter detalhes sobre como usar o programa MDC, consulte a Ajuda depois de instalar o programa. O programa MDC está disponível no site.

Tiếng Việt Để biết chi tiết về cách sử dụng chương trình MDC, hãy tham khảo Trợ giúp sau khi cài đặt chương trình. Chương trình MDC có sẵn trên trang web.

繁體中文 關於如何使用 MDC 程式的詳細資訊，請在安裝該程式後參見說明。MDC 程式可在網站上取得。

العربية للحصول على تفاصيل حول كيفية استخدام برنامج MDC، راجع "تعليمات" بعد تثبيت البرنامج. يتوفر برنامج MDC على موقع الويب.

Troubleshooting Guide
Guide de depannage

English

Issues	Solutions
The screen keeps switching on and off.	Check that the cable between the product and the PC is connected correctly.
No Signal is displayed on the screen.	Check that products (including source device) are connected correctly with a cable.
	Check that the source device connected to the product is powered on.
	Depending on the type of external device, the screen may not display properly. In this case, connect it with the **HDMI Hot Plug** function turned **On**.
Not Optimum Mode is displayed.	This message is displayed when a signal from the graphics card exceeds the product's maximum resolution and frequency.
	Refer to the Standard Signal Mode Table and set the maximum resolution and frequency according to the product specifications.

Français

Problèmes	Solutions
L'écran s'allume et s'éteint continuellement.	Vérifiez que le câble entre le produit et le PC est connecté correctement.
Aucun signal s'affiche à l'écran.	Vérifiez que les produits (y compris l'appareil source) sont correctement connectés à l'aide d'un câble.
	Assurez-vous que le périphérique source connecté au produit est sous tension.
	Selon le type de périphérique externe, l'écran peut ne pas s'afficher correctement. Dans ce cas, connectez-le avec la fonction **Connexion HDMI** mise sur **Activé**.
Mode non optimal est affiché.	Ce message s'affiche lorsqu'un signal émis par la carte graphique est supérieur à la fréquence et la résolution maximales de l'appareil.
	Consultez le tableau des modes de signal standard et réglez la fréquence et la résolution maximales conformément aux spécifications de l'appareil.

Português

Problemas	Soluções
O ecrã está continuamente a ligar e a desligar.	Verifique se o cabo entre o produto e o PC está ligado corretamente.
A mensagem **Sem sinal** é apresentada no ecrã.	Verifique se os produtos (incluindo o dispositivo fonte) estão corretamente ligados com um cabo.
	Verifique se o dispositivo fonte ligado ao produto está ligado.
	Consoante o tipo de dispositivo externo, o ecrã pode não ser apresentado corretamente. Neste caso, ligue-o com a função **Lig.Instantânea HDMI** definida como **Ligado**.
A mensagem **Modo inadequado** é apresentada.	Esta mensagem é apresentada quando um sinal da placa gráfica ultrapassa a resolução e a frequência máximas do produto.
	Consulte a Tabela do modo de sinal padrão e defina a resolução e a frequência máximas de acordo com as especificações do produto.

Tiếng Việt

Các vấn đề	Giải pháp
Màn hình liên tục bật và tắt.	Kiểm tra xem cáp giữa sản phẩm và PC có được kết nối chính xác không.
No Signal được hiển thị trên màn hình.	Kiểm tra xem sản phẩm (bao gồm thiết bị nguồn) đã được kết nối với dây cáp đúng cách hay chưa.
	Kiểm tra xem thiết bị nguồn kết nối với sản phẩm có bật không.
	Tùy vào loại thiết bị ngoại vi, có thể màn hình sẽ không hiển thị đúng cách. Trong trường hợp này, kết nối thiết bị với chức năng **HDMI Hot Plug** đang **On**.
Not Optimum Mode được hiển thị.	Thông báo được hiển thị khi một tín hiệu từ card màn hình vượt quá độ phân giải và tần số tối đa.
	Tham khảo Bảng chế độ tín hiệu tiêu chuẩn và cài đặt độ phân giải và tần số tối đa theo thông số sản phẩm.

繁體中文

問題	解決方案
螢幕不斷開啟和關閉。	檢查產品與電腦之間的纜線是否正確連接。
螢幕上顯示**無訊號**。	檢查產品（包括來源裝置）使用纜線正確連接。
	檢查連接至產品的來源裝置是否已經開啟電源。
	根據外部裝置類型，螢幕可能無法正常顯示。 在此情況下，請於 **HDMI 熱插拔** 功能為 **開啟** 時進行連接。
顯示**非最佳化模式**。	圖形卡所發出的訊號超過產品的最大解析度和頻率時，就會顯示此訊息。
	請參閱「標準訊號模式表」，並根據產品規格設定最大解析度與頻率。

العربية

المشاكل	الحلول
يتم تشغيل الشاشة ثم إيقاف تشغيلها بشكل متكرر.	تحقق من توصيل الكابل بين المنتج والكمبيوتر الشخصي بشكل صحيح.
يتم عرض **لا توجد إشارة** على الشاشة.	تحقق من أن المنتجات (بما في ذلك الجهاز المصدر) متصلة بكبل بطريقة صحيحة.
	تأكد من تشغيل الجهاز المصدر المتصل بالمنتج.
	وفقًا لنوع الجهاز الخارجي، قد لا يتم عرض الشاشة بشكل صحيح. في هذه الحالة، قم بتوصيلها مع ضبط وظيفة **موصل HDMI سريع** على وضع التشغيل **تشغيل**.
يتم عرض **ليس الوضع الأمثل**.	يتم عرض هذه الرسالة عند تجاوز الإشارة الواردة من بطاقة الرسومات للأقصى دقة وتردد للمنتج.
	ارجع إلى "جدول الأوضاع القياسية للإشارات" واضبط أقصى دقة وتردد وفقًا لمواصفات المنتج.

English

Specifications

Model Name		QM32R-T	QM43R-T	QM55R-T
Panel	Size	32 CLASS (31.5 inches / 80.1 cm)	43 CLASS (42.5 inches / 107.9 cm)	55 CLASS (54.6 inches / 138.7 cm)
	Display area	698.4 mm (H) x 392.85 mm (V)	941.184 mm (H) x 529.416 mm (V)	1209.6 mm (H) x 680.4 mm (V)
Power Supply		AC100-240V~ 50/60Hz Refer to the label at the back of the product as the standard voltage can vary in different countries.		
Environmental considerations	Operating	Temperature: 0 °C – 40 °C (32 °F – 104 °F) Humidity: 10% – 80%, non-condensing		
	Storage	Temperature: -20 °C – 45 °C (-4 °F – 113 °F) Humidity: 5% – 95%, non-condensing		

* This device is a Class B digital apparatus.
* For detailed device specifications, visit the Samsung Electronics website.

Français

Caractéristiques techniques

Nom du modèle		QM32R-T	QM43R-T	QM55R-T
Panneau	Taille	Classe 32 (31,5 pouces / 80,1 cm)	Classe 43 (42,5 pouces / 107,9 cm)	Classe 55 (54,6 pouces / 138,7 cm)
	Surface d'affichage	698,4 mm (H) x 392,85 mm (V)	941,184 mm (H) x 529,416 mm (V)	1209,6 mm (H) x 680,4 mm (V)
Alimentation		AC100-240V~ 50/60Hz Reportez-vous à l'étiquette apposée au dos du produit, car la tension standard peut varier en fonction du pays.		
Considérations environnementales	Fonctionnement	Température: 0 °C – 40 °C (32 °F – 104 °F) Humidité: 10% à 80%, sans condensation		
	Stockage	Température: -20 °C – 45 °C (-4 °F – 113 °F) Humidité: 5% à 95%, sans condensation		

* Ce périphérique est un appareil numérique de Classe B.
* Pour les spécifications détaillées de l'appareil, veuillez visiter le site Web de Samsung Electronics.

Português

Características técnicas

Nome do modelo		QM32R-T	QM43R-T	QM55R-T
Painel	Tamanho	Classe 32 (31,5 polegadas / 80,1 cm)	Classe 43 (42,5 polegadas / 107,9 cm)	Classe 55 (54,6 polegadas / 138,7 cm)
	Área de visualização	698,4 mm (H) x 392,85 mm (V)	941,184 mm (H) x 529,416 mm (V)	1209,6 mm (H) x 680,4 mm (V)
Fonte de alimentação		AC100-240V~ 50/60Hz Consulte a etiqueta na parte posterior do produto pois a tensão padrão pode variar em países diferentes.		
Características ambientais	Funcionamento	Temperatura: 0 °C - 40 °C (32 °F - 104 °F) Humidade: 10% - 80%, sem condensação		
	Armazenamento	Temperatura: -20 °C - 45 °C (-4 °F - 113 °F) Humidade: 5% - 95%, sem condensação		

* Este dispositivo é um aparelho digital de Classe B.
* Para obter mais informações sobre as especificações do dispositivo, visite o website da Samsung Electronics.

Tiếng Việt

Các thông số kỹ thuật

Tên môđen		QM32R-T	QM43R-T	QM55R-T
Màn hình	Kích thước	Loại 32 (31,5 inch / 80,1 cm)	Loại 43 (42,5 inch / 107,9 cm)	Loại 55 (54,6 inch / 138,7 cm)
	Vùng hiển thị	698,4 mm (H) x 392,85 mm (V)	941,184 mm (H) x 529,416 mm (V)	1209,6 mm (H) x 680,4 mm (V)
Nguồn điện		AC100-240V~ 50/60Hz Hãy tham khảo nhãn ở phía sau sản phẩm vì điện áp tiêu chuẩn có thể khác nhau ở các quốc gia khác nhau.		
Các yếu tố môi trường	Vận hành	Nhiệt độ: 0 °C – 40 °C (32 °F – 104 °F) Độ ẩm: 10% – 80%, không ngưng tụ		
	Lưu trữ	Nhiệt độ: -20 °C – 45 °C (-4 °F – 113 °F) Độ ẩm: 5% – 95%, không ngưng tụ		

* Đây là thiết bị kỹ thuật số Nhóm B.
* Để xem thông số kỹ thuật chi tiết của thiết bị, hãy truy cập trang web của Samsung Electronics.

繁體中文

規格

型號名稱		QM32R-T	QM43R-T	QM55R-T
面板	大小 （需沿屏幕表面測量对角）	31.5 英吋（80.1 公分）	42.5 英吋（107.9 公分）	54.6 英吋（138.7 公分）
	可視面積 （需沿屏幕表面測量）	698.4 公釐（水平）x 392.85 公釐（垂直）	941.184 公釐（水平）x 529.416 公釐（垂直）	1209.6 公釐（水平）x 680.4 公釐（垂直）
電源		AC100-240V~ 50/60Hz 請參閱產品後方的標籤，不同國家地區的標準電壓不盡相同。		
環境因素	工作	溫度：0 ˚C - 40 ˚C (32 ˚F - 104 ˚F) 濕度：10% - 80%，無冷凝		
	存放	溫度：-20 ˚C - 45 ˚C (-4 ˚F - 113 ˚F) 濕度：5% - 95%，無冷凝		

* 此裝置為 B 類數位設備。
* 如需詳細的裝置規格，請造訪三星電子網站。
* QM32R-T：耗電量（額定）：65 W
  QM43R-T：耗電量（額定）：100 W
  QM55R-T：耗電量（額定）：130 W

RoHS

設備名稱：彩色顯示器
Equipment name

型號（型式）：QM32R-T / QM43R-T / QM55R-T
Type designation (Type)

單元 Unit	限用物質及其化學符號 Restricted substances and its chemical symbols					
	鉛 Lead (Pb)	汞 Mercury (Hg)	鎘 Cadmium (Cd)	六價鉻 Hexavalent chromium (Cr^{+6})	多溴聯苯 Polybrominated biphenyls (PBB)	多溴二苯醚 Polybrominated diphenyl ethers (PBDE)
電路板	–	O	O	O	O	O
外殼	O	O	O	O	O	O
金屬零件	–	O	O	O	O	O
液晶面板	–	O	O	O	O	O
揚聲器	O	O	O	O	O	O
配件 (例：線材，遙控器)	–	O	O	O	O	O

備考1.〝O〞係指該項限用物質之百分比含量未超出百分比含量基準值。
Note 1: "O" indicates that the percentage content of the restricted substance does not exceed the percentage of reference value of presence.

備考2.〝–〞係指該項限用物質為排除項目。
Note 2: The "–" indicates that the restricted substance corresponds to the exemption.

العربية

المواصفات

اسم الموديل		QM32R-T	QM43R-T	QM55R-T
لوحة	الحجم	32 البوصة (31.5 بوصة / 80.1 سم)	43 البوصة (42.5 بوصة / 107.9 سم)	55 البوصة (54.6 بوصة / 138.7 سم)
	منطقة العرض	698.4 ملم (أفقي) x 392.85 ملم (رأسي)	941.184 ملم (أفقي) x 529.416 ملم (رأسي)	1209.6 ملم (أفقي) x 680.4 ملم (رأسي)
مصدر إمداد الطاقة		AC100-240V~ 50/60Hz اطّلع على الملصق الموجود بالجانب الخلفي من المنتج، حيث قد تختلف الفولتية القياسية باختلاف الدول.		
الاعتبارات البيئية	أثناء التشغيل	درجة الحرارة: 0 إلى 40 درجة مئوية (32 إلى 104 درجة فهرنهايت) الرطوبة: 10 % - 80 %، دون تكاثف		
	التخزين	درجة الحرارة: -20 إلى 45 درجة مئوية (-4 إلى 113 درجة فهرنهايت) الرطوبة: 5 % - 95 %، دون تكاثف		

* هذا الجهاز هو جهازاً رقمياً من الدرجة ب.
* للاطلاع على مواصفات الجهاز بالتفاصيل، يُرجى زيارة الموقع الإلكتروني لشركة Samsung Electronics.

Contact SAMSUNG WORLD WIDE
Comment contacter Samsung dans le monde

Web site: http://www.samsung.com

Country/Area	Customer Care Centre
ALGERIA	3004
AUSTRALIA	1300 362 603
BAHRAIN	8000-GSAM (8000-4726)
BANGLADESH	08000-300-300 (Toll free) 09612-300-300
CAMBODIA	1800-20-3232 (Toll free)
CAMEROON	67095 0077
COTE D' IVOIRE	8000 0077
DRC	499 999
EGYPT	08000-7267864 16580 WhatsApp 010 000 16580
GHANA	0800 100 077
HONG KONG	3698 4698
INDIA	1800 40 SAMSUNG (1800 40 7267864) (Toll-Free) 1800 5 SAMSUNG (1800 5 7267864) (Toll-Free)
INDONESIA	021-5699-7777 0800-112-8888 (Toll Free)
IRAN	021-8255
IRAQ	80010080
ISRAEL	*6963
JORDAN	0800-22273 06 5777444

Country/Area	Customer Care Centre
KENYA	0800 545 545
KUWAIT	183-CALL (183-2255)
LAOS	+856-214-17333
LEBANON	1598
MACAU	0800 333
MALAYSIA	1800-88-9999 +603-7713 7420 (Overseas contact)
MAURITIUS	800 5050
MOROCCO	080 100 22 55
MOZAMBIQUE	84 726 7864
MYANMAR	+95-1-2399-888
NAMIBIA	08 197 267 864
NEPAL	16600172667 (Toll Free for NTC Only) 9801572667 (Toll Free for Ncell users)
NEW ZEALAND	0800 726 786
NIGERIA	0800 726 7864
OMAN	800-SAM CS (800-72627)
PAKISTAN	0800-Samsung (7267864)
PALESTINE	+970-2-2792447
PHILIPPINES	1-800-10-726-7864 [PLDT Toll Free] 1-800-8-726-7864 [Globe Landline and Mobile] 02-8-422-2111 [Standard Landline]

Country/Area	Customer Care Centre
QATAR	800-CALL (800-2255)
REUNION	0262 50 88 80
RWANDA	9999
SAUDI ARABIA	8002474357 (800 24/7 HELP) From Inside Saudi Arabia +966112974690 From outside Saudi Arabia (May Call Charges will be applied)
SENEGAL	800 00 0077
SINGAPORE	1800 7267864 | 1800-SAMSUNG
SOUTH AFRICA	0860 SAMSUNG (726 7864)
SRI LANKA	011 SAMSUNG (011 7267864)
SUDAN	1969
TAIWAN	0800-32-9999 0809-00-5237 (B2B / Dealer)
TANZANIA	0800 780 089
THAILAND	Hotline no : 1282 1800-29-3232 (Toll free for all product)
TUNISIA	80 100 012
U.A.E	800-SAMSUNG (800 - 726 7864)
UGANDA	0800 300 300
VIETNAM	1800 588 889 (All Product)
ZAMBIA	3434