Promethean

ActivPanel 10

Quick Install Guide

TP-3227 ActivPanel 10

V02

Quick Install Guide

دليل التثبيت السريع

Příručka k rychlé instalaci

Installationsvejledning

Beknopte installatiegids

Guide d'installation rapide

Schnellinstallationsanleitung

Panduan Pemasangan Cepat

Guida di installazione rapida

クイック設置ガイド

Жылдам орнату нђсќаулыґы

Ātrās instalēšanas rokasgrāmata

Spartaus diegimo vadovas

Hurtigstartveiledning

Instrukcja szybkiej instalacji

Manual de instalação rápida

Ghid de instalare rapidă

Руководство по быстрой установке

Guía de instalación rápida

Snabbinstallationsguide

คู่มือการติดตั้งอย่างรวดเร็ว

Hızlı Kurulum Kılavuzu

Посібник із швидкого встановлення

Hướng dẫn lắp đặt nhanh

1

https://support.prometheanworld.com

2

TP

TP-3228	Safety Guide • دليل السلامة • Bezpečnostní příručka • Sikkerhedsvejledning • Veiligheidshandleiding • Guide de sécurité • Sicherheitsanleitung • Panduan Keamanan • Guida sulla sicurezza • 安全ガイド • Ќауіпсіздік нұсқаулығы • Norādījumi par drošību • Saugos vadovas • Sikkerhetsveiledning • Instrukcja bezpieczeństwa • Manual de segurança • Ghid pentru siguranță • Руководство по технике безопасности • Guía de seguridad • Säkerhetsguide • คู่มือความปลอดภัย • Güvenlik Kılavuzu • Інструкція з техніки безпеки • Hướng dẫn an toàn
TP-3237	User Guide • دليل المستخدم • Uživatelská příručka • Brugervejledning • Gebruikersgids • Guide de l'utilisateur • Benutzerhandbuch • Panduan Pengguna • Guida dell'utente • ユーザーガイド • Пайдаланушы нұсқаулығы • Lietotāja rokasgrāmata • Naudotojo vadovas • Brukerveiledning • Instrukcja użytkownika • Manual de utilizador • Ghidul utilizatorului • Руководство пользователя • Guía del usuario • Användarguide • คู่มือผู้ใช้งาน • Kullanıcı Kılavuzu • Посібник користувача • Hướng Dẫn Sử Dụng

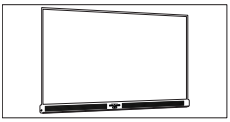
x1

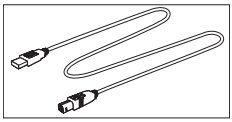
x1

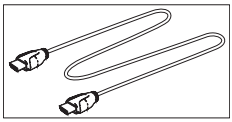
x1

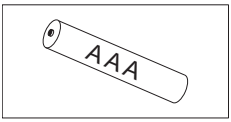

x2

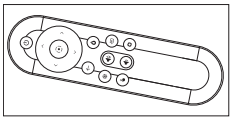
x1

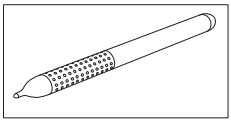
x2

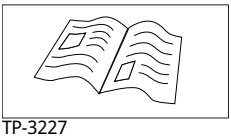
x1

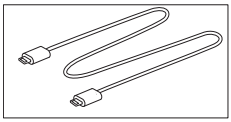
x1

TP-3227

NAM

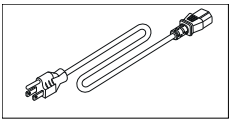
x1

EMEA

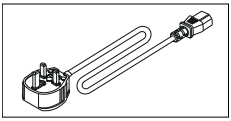
x1

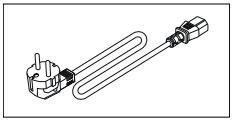
x1

China

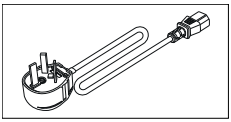
x1

x1

Saudi Arabia

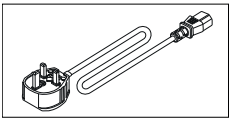
x1

South Africa

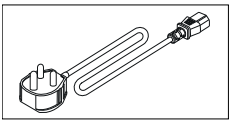
x1

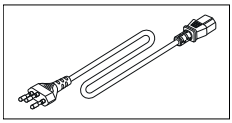
x1

AUS/NZ

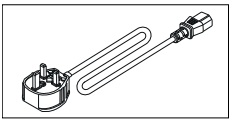
x1

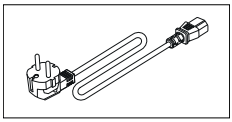
x1

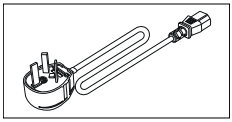
x1

India

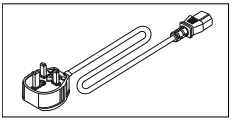
x1

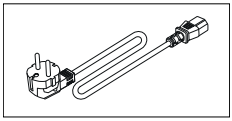
x1

1

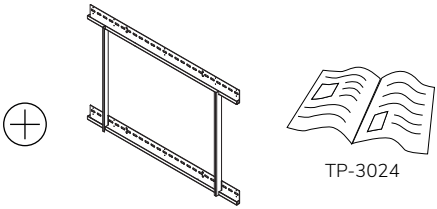

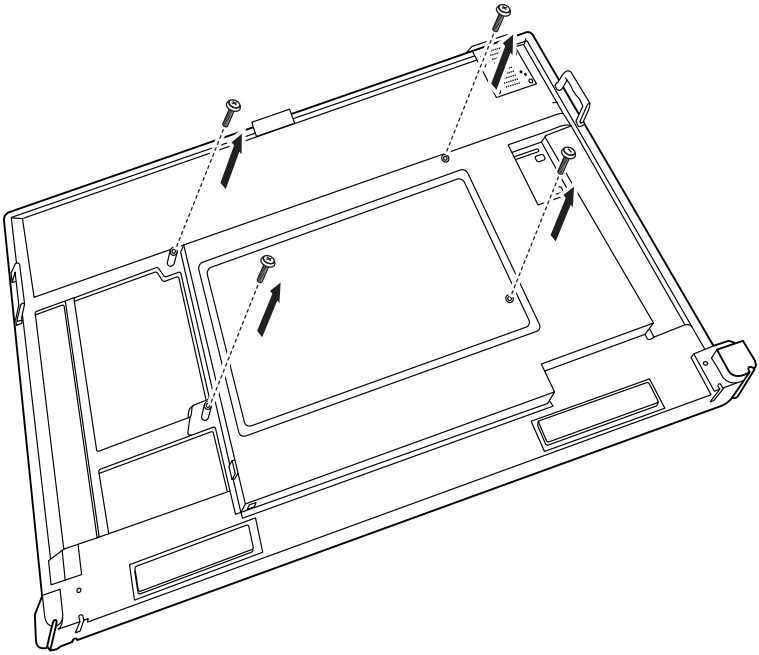

2

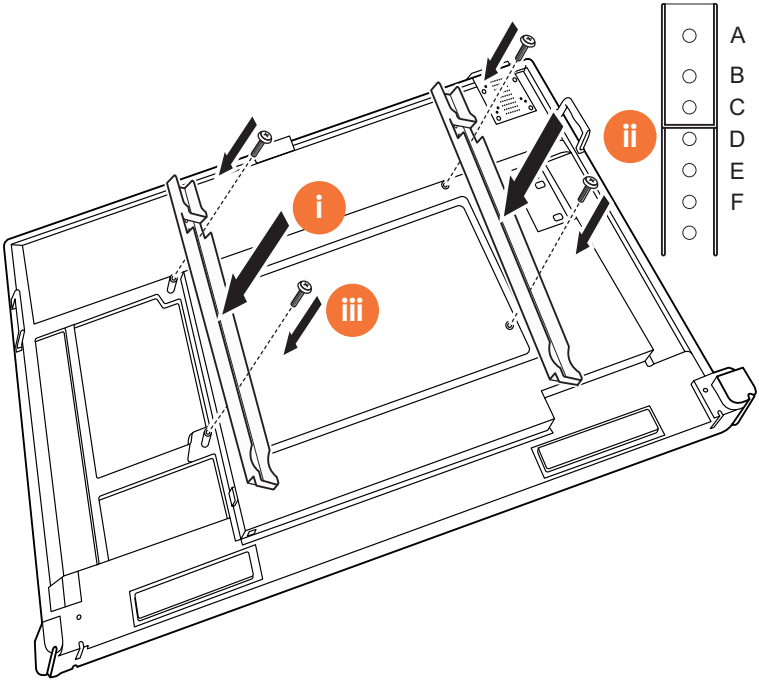

3

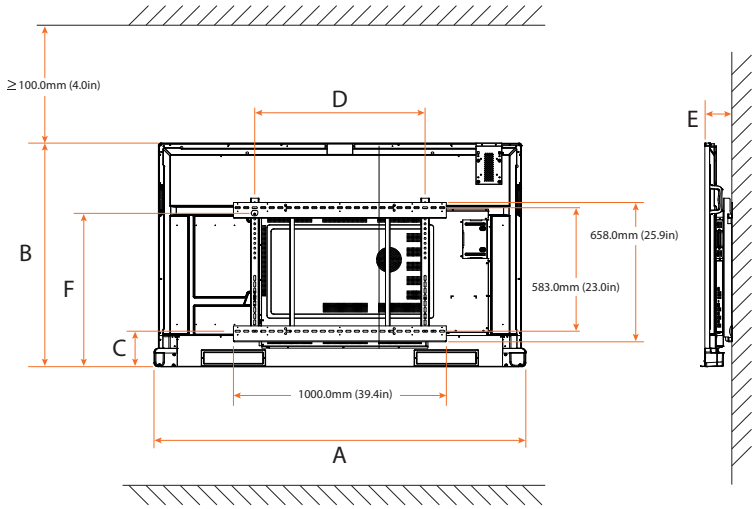

	AP10-A65	AP10-A75	AP10-A86
A	1525 mm (60")	1746 mm (68.7")	1991 mm (78.4")
B	931 mm (36.7")	1056 mm (41.6")	1194 mm (47.0")
C	141 - 279 mm (5.6 - 11")	167 - 305 mm (6.6 - 12")	282 mm (11.1")
D	600 mm (23.6")	800 mm (31.5")	800 mm (31.5")
E	130 mm (5.1")	130 mm (5.1")	130 mm (5.1")
F	694 mm (27.3")	720 mm (28.3")	888 mm (35")

4

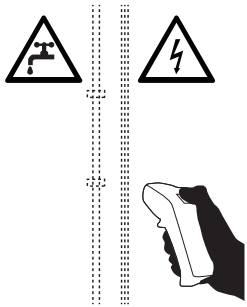

5

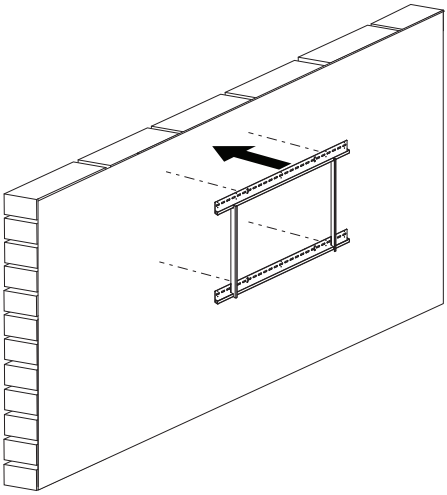

6

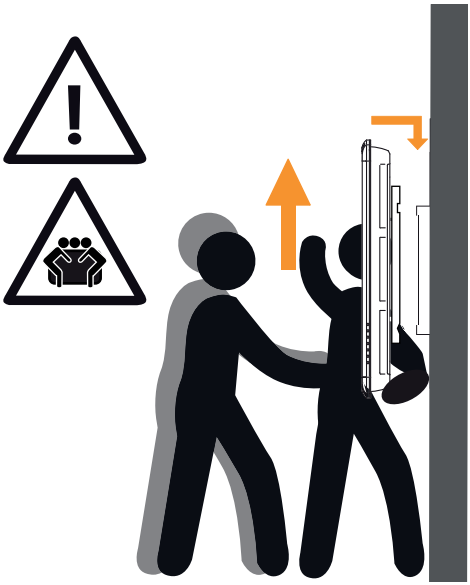

65"	40.0 kg	88.2 lbs
75"	52.9 kg	116.6 lbs
86"	65.1 kg	143.5 lbs

7

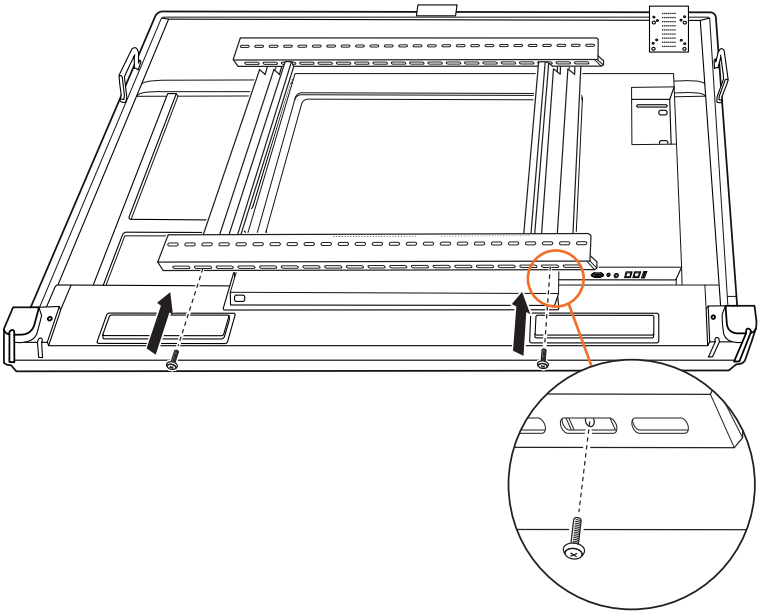

8

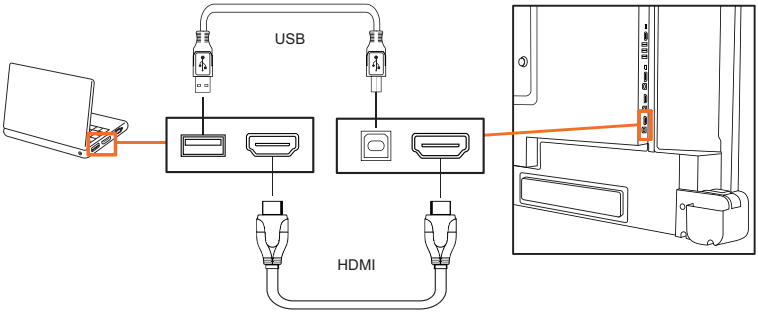

9

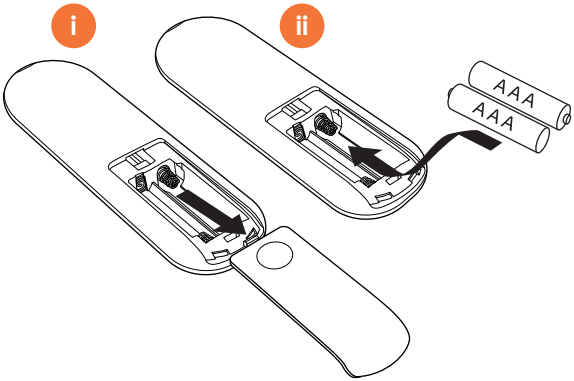

10

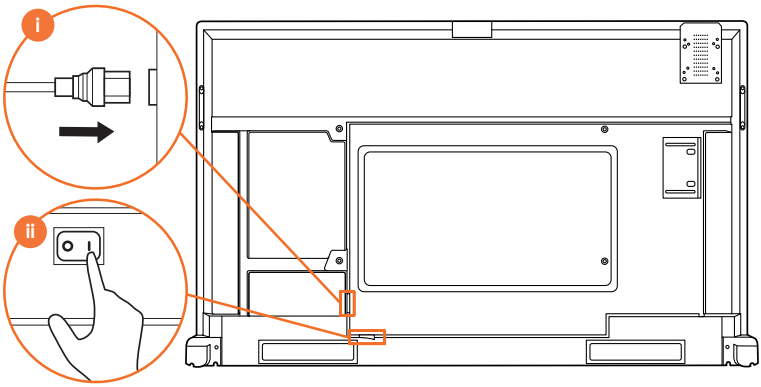

11

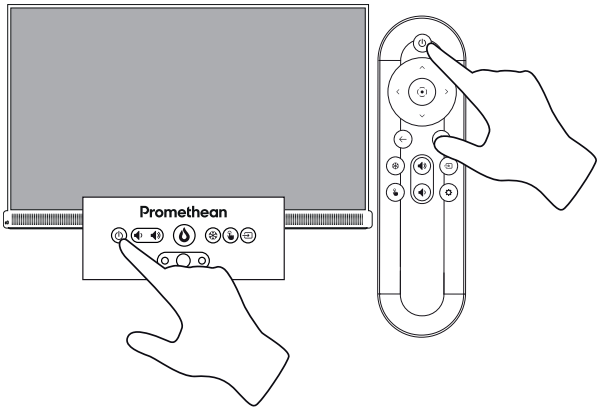

12

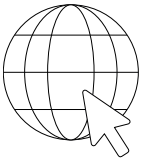

https://support.prometheanworld.com

13

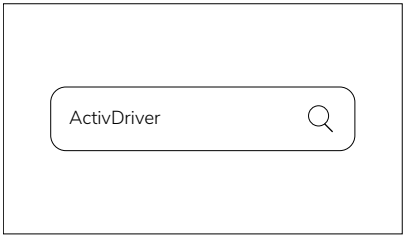

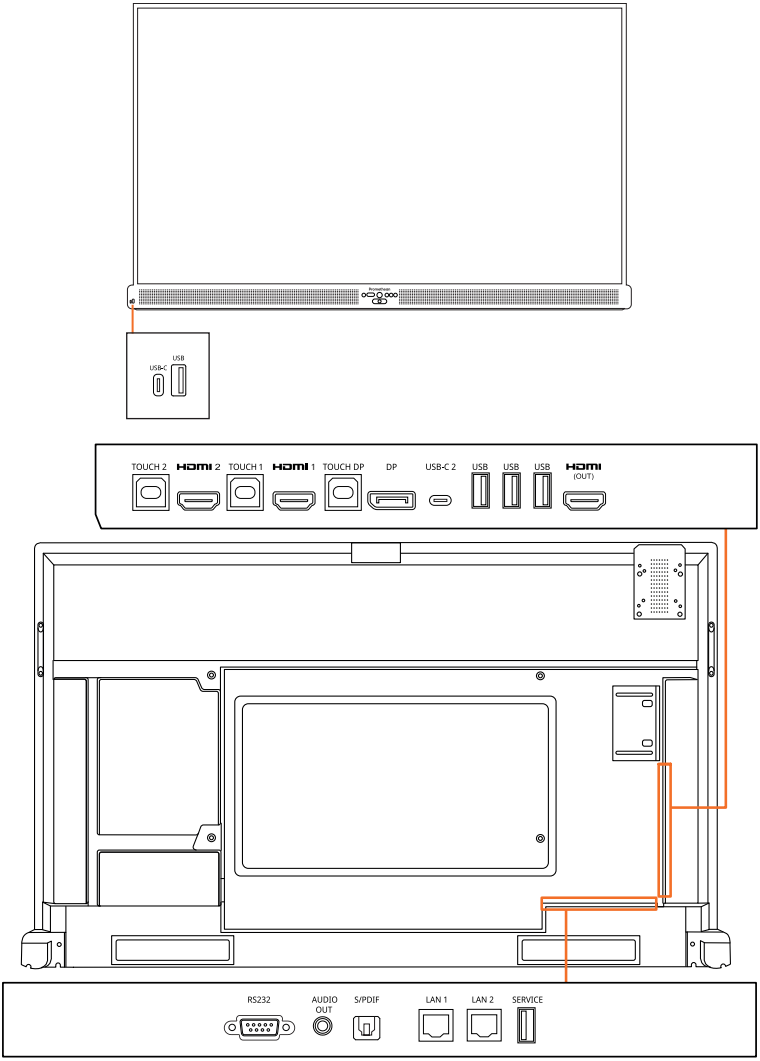
USB
USB-C
TOUCH 2
HDMI 2
TOUCH 1
HDMI 1
TOUCH DP
DP
USB-C 2
USB
USB
USB
HDMI
(OUT)
RS232
AUDIO
OUT
S/PDIF
LAN 1
LAN 2
SERVICE

1

https://registration.prometheanworld.com

2

Warranty registration • تسجيل الضمان • Registrace záruky • Garantiregistrering • Garantieregistratie • Enregistrement en garantie • Garantieregistrierung • Pendaftaran garansi • Registrazione della garanzia • 保証登録 • Кепілдікті тіркеу • Garantijas reģistrēšana • Garantijos registracija • Garantiregistrering • Rejestracja gwarancji • Registo da garantia • Înregistrarea garanției • Регистрация гарантии • Registro de garantía • Garantiregistering • การลงทะเบียนการรับประกัน • Garanti kaydı • Реєстрація гарантії • Đăng ký bảo hành

AP10-A65, AP10-A75 & AP10-A86

EN English

Copyright information

TP-3227-ML-V02 ©2025 Promethean Limited. All rights reserved.

All software, resources, drivers and documentation supplied in the Promethean ActivInspire download are copyright Promethean Limited 2025. Promethean grants a license to install and use Promethean ActivInspire software, including any resources, drivers and documentation supplied in the download. Refer to the licence agreement for information about the terms and conditions of this licence.

Promethean is owner of a number of trademarks in several jurisdictions across the world. The Promethean products documented in this guide include aspects which are protected under their respective patent, copyright, design copyright, registered design and trademark laws.

The terms HDMI, HDMI High-Definition Multimedia Interface, HDMI trade dress and the HDMI Logos are trademarks or registered trademarks of HDMI Licensing Administrator, Inc.

VESA is a registered mark of Video Electronics Standards Association.

Apple is a trademark or registered trademark of Apple, Inc. in the United States and other countries. Windows is a registered trademark or trademark of Microsoft Corporation in the United States and other countries. Linux is a registered trademark of Linus Torvalds in the United States and other countries.

All other trademarks remain the property of their respective owners.

This guide is distributed online. It may only be reproduced for use within the institution in which the product is used. For use outside of your institution, no part of this guide may be reproduced, transmitted, stored in a retrieval system or translated into any other language without the prior permission of Promethean Limited.

Please note that the content in this guide is protected under copyright law. Although every care has been taken in the compilation of this guide, Promethean Limited accepts no responsibility for errors or omissions, or for damages resulting from the use of information contained within this guide.

Safety

Prolonged exposure to blue light may cause damage to your eyesight. ActivPanel 10 can help minimize exposure by reducing levels of blue light.

This setting can be turned on/off using the remote control. Using the remote control, select **Settings** and scroll down to the **Reduce Bluelight** toggle option.

Ensure you take regular breaks and look into the distance to help reduce eye strain.

Compliance

United Kingdom

Full United Kingdom Declaration of Conformity can be found by searching for the model name at support.prometheanworld.com

This equipment is a Class B product.

United States of America

This equipment has been tested and found to comply with the limits for a Class B digital device, pursuant to part 15 of the FCC Rules. These limits are designed to provide reasonable protection against harmful interference when the equipment is operated in a commercial environment. This equipment generates, uses, and can radiate radio frequency energy and, if not installed and used in accordance with the instruction manual, may cause harmful interference to radio communications. Operation of this equipment in a residential area is likely to cause harmful interference in which case the user will be required to correct the interference at his own expense.

Do not make any changes or modifications to the equipment.

Canada

This Class B digital apparatus complies with Canadian ICES-003.

Cet appareil numérique de la classe B est conforme à la norme NMB-003 du Canada.

Europe

Promethean hereby declare that the equipment is in compliance with the Low Voltage Directive 2014/35/EU and the Electromagnetic Compatibility Directive 2014/30/EU.

Full EU Declaration of Conformities can be found by searching for the model name at support.prometheanworld.com

This equipment is a Class B product.

Waste Electrical and Electronic Equipment (WEEE)

For more information concerning the correct disposal of these products, please contact your Promethean reseller.

ENERGY STAR compliance

Signage Displays with a plug-in module

As an ENERGY STAR Partner, Promethean Limited has followed the EPA's enhanced product qualification and certification process to ensure that the products marked with the ENERGY STAR logo are ENERGY STAR qualified per the applicable ENERGY STAR guidelines for energy efficiency. The logo appears on the pen tray near the front connections on all ENERGY STAR qualified Signage Displays.

The ENERGY STAR program for Signage Displays was created by EPA to promote energy efficiency and reduce air pollution through more energy-efficient equipment in offices, classrooms and factories. One way that a product can achieve this goal is by using a power management feature to reduce power consumption when the product is not in use.

For AP10-A65 and AP10-A75, sleep mode can be initiated in a couple of different ways. Users can take the action of pressing the power button on the panel for 3 seconds, or a remote command can be sent via RS232. The panel will also go into sleep mode without user action after 60 minutes of inactivity.

In the event that brightness settings or power mode settings are changed by the user, energy consumption of the panel may increase beyond the limits required for ENERGY STAR certification.

Additional information on the ENERGY STAR program and its environment benefits are available on the EPA ENERGY STAR website at http://www.energystar.gov

Ecodesign statement

After 60 minutes of inactivity, a message appears on the ActivPanel 10 screen saying the product will enter standby mode. This is displayed for 1 minute. Shortly after this message disappears, the ActivPanel 10 enters standby mode.

Kazakhstan importer details

Company Name: Central Asian Educational Solutions LLP

Address: Astana city, Mangilik El avenue 41/4, office 7

Phone number: +77021409772

Email address: baikadam.mukashev@caes.kz, bauyrzhan.tulepov@caes.kz

AR العربية

معلومات حقوق النشر

TP-3227-ML-V02 ©2025 Promethean Limited. جميع الحقوق محفوظة.

حقوق نشر كافة البرامج والموارد وبرامج التشغيل والوثائق المزودة في تنزيل Promethean ActivInspire محفوظة لشركة Promethean Limited 2025. تمنح شركة Promethean ترخيصًا لتثبيت برنامج Promethean ActivInspire واستخدامه، بما في ذلك أي موارد وبرامج تشغيل ووثائق تكون مزودة عند التنزيل. راجع اتفاقية الترخيص للحصول على معلومات حول بنود وشروط هذا الترخيص.

تمتلك شركة Promethean عددًا من العلامات التجارية في العديد من الاختصاصات القضائية حول العالم. تشتمل منتجات Promethean الموضحة في هذا الدليل على أجزاء محمية وفقًا لبراءات الاختراع وحقوق النشر وحقوق نشر التصميم وقوانين التصميم والعلامات التجارية المسجلة الخاصة بها.

تُعدُّ مصطلحات HDMI و HDMI High-Definition Multimedia Interface و HDMI Trade Dress والشعارات التجارية لـ HDMI علامات تجارية أو علامات تجارية مسجلة في HDMI Licensing Administrator, Inc.

VESA علامة مسجلة لمؤسسة Video Electronics Standards Association.

تعتبر Apple علامة تجارية أو علامة تجارية مسجلة لشركة Apple Inc، في الولايات المتحدة ودول أخرى. تعتبر Windows علامة تجارية مسجلة أو علامة تجارية لشركة Microsoft Corporation في الولايات المتحدة ودول أخرى. تعتبر Linux علامة تجارية مسجلة لشركة Tovalds في الولايات المتحدة ودول أخرى.

جميع العلامات التجارية الأخرى المتبقية هي ملكيات خاصة لأصحابها المعنيين.

يتم توزيع هذا الدليل عبر الإنترنت. يحظر نسخ هذا الدليل إلا لاستخدامه داخل المؤسسة التي يتم استخدام المنتج فيها. للاستخدام خارج مؤسستك، لا يجوز إعادة إنتاج أي جزء من هذا الدليل أو نقله أو تخزينه في نظام استرداد بيانات أو ترجمته إلى أي لغة أخرى دون الحصول على تصريح مسبق من شركة Promethean Limited.

يرجى العلم أن المحتوى المتضمن في هذا الدليل محمي بواسطة قانون حقوق النشر. على الرغم من تحري أقصى درجات العناية في تجميع هذا الدليل، إلا أن شركة Promethean Limited لا تتحمل أي مسؤولية عن وجود أخطاء أو محذوفات أو عن الأضرار الناجمة عن استخدام المعلومات الواردة في هذا الدليل.

السلامة

قد يضر التعرض الطويل للضوء الأزرق بصرك. ActivPanel 10 يمكن أن يساعد في تقليل التعرض عن طريق تقليل مستويات الضوء الأزرق.

يمكن تشغيل / إيقاف هذا الإعداد باستخدام جهاز التحكم عن بُعد. باستخدام جهاز التحكم عن بُعد، حدد **الإعدادات** وانتقل لأسفل إلى خيار التعديل **تقليل الضوء الأزرق**.

تأكد من حصولك على فترات راحة منتظمة والابتعاد لمسافة للمساعدة في تقليل إجهاد العين.

التوافق

المملكة المتحدة

يمكن إيجاد "إعلان التوافق" الخاص بالمملكة المتحدة كاملًا بالبحث عن اسم الطراز في الموقع support.prometheanworld.com

تعتبر هذه الأداة منتجًا من الفئة ب.

الولايات المتحدة الأمريكية

تم اختبار هذا الجهاز ووجد أنه مستوفٍ لقيود الجهاز الرقمي من الفئة ب وفقًا للبند 15 من قوانين لجنة الاتصالات الفيدرالية FCC. تم تصميم هذه القيود لتوفير قدر معقول من الحماية ضد التشويش الضار عند تشغيل الجهاز في بيئة تجارية. يُولد هذا الجهاز طاقة تردد لاسلكي ويستخدمها وقد يشعها أيضًا، وقد يسبب - في حالة عدم تثبيته واستخدامه وفقًا لدليل الإرشادات - تشويشًا ضارًا بالاتصالات اللاسلكية. قد يؤدي تشغيل هذا الجهاز في منطقة سكنية إلى حدوث تشويش ضار وفي هذه الحالة تتم مطالبة من المستخدم إصلاح التشويش على نفقته الخاص.

لا تقم بإجراء أية تغييرات أو تعديلات على الجهاز.

كندا

تتوافق هذه الأجهزة الرقمية من فئة ب مع معيار ICES-003 الكندي.

Cet appareil numérique de la classe B est conforme à la norme NMB-003 du Canada.

أوروبا

تعلن Promethean بموجب هذه الوثيقة توافق المعدات مع توجيه الجهد المنخفض EU/2014/35 وتوجيه التوافق الكهرومغناطيسي EU/2014/30.

يمكن إيجاد "إعلان التوافق" كاملًا الخاص بالاتحاد الأوروبي بالبحث عن اسم الطراز في support.prometheanworld.com

تعتبر هذه الأداة منتجًا من الفئة ب.

نفايات الأجهزة الكهربية والإلكترونية (WEEE)

للمزيد من المعلومات حول التخلص من هذه المنتجات بشكل صحيح، الرجاء الاتصال بموزع Promethean.

امتثال نجمة الطاقة (ENERGY STAR)

شاشات عرض لافتات مع نموذج مكون إضافي

قد اتبعت شركة Promethean المحدودة،كشريكة لنجمة الطاقة (ENERGY STAR) عملية الاعتماد والتأهيل للمنتجات المُحسنة المُتبعة لدى وكالة حماية البيئة الأمريكية وذلك لضمان أن جميع المنتجات التي تحمل علامة نجمة الطاقة (ENERGY STAR) هي منتجات مؤهلة حسب الإرشادات المُتبعة لدى نجمة الطاقة (ENERGY STAR) فيما يتعلق بكفاءة استخدام الطاقة. يظهر الشعار على درج القلم بالقرب من الوصلات الأمامية في جميع شاشات عرض لافتات نجمة الطاقة (ENERGY STAR) المؤهلة.

تم إنشاء برنامج نجمة الطاقة (ENERGY STAR) لشاشات اللافتات من قبل وكالة حماية البيئة الأمريكية لتعزيز كفاءة الطاقة والحد من تلوث الهواء من خلال المزيد من المعدات الموفرة للطاقة في المكاتب والفصول الدراسية والمصانع. وإحدى الطرق التي يحقق من خلالها ذلك المنتج تلك الغاية، هي استخدام خاصية التحكم في الطاقة وذلك من أجل تقليل استهلاك الطاقة عندما يكون المنتج غير مُستخدم.

من أجل AP10-A65 وAP10-A75، يمكن بدء وضع السكون بعدة طرق مختلفة. يمكن للمستخدمين الضغط على زر الطاقة الموجود على اللوحة لمدة 3 ثوان، أو يمكن إرسال أمر عن بعد عبر RS232. ستنتقل اللوحة أيضًا إلى وضع السكون دون اتخاذ المستخدم لأي إجراء بعد 60 دقيقة من عدم النشاط.

في حالة قيام المستخدم بتغيير إعدادات السطوع أو إعدادات وضع التشغيل، قد يزيد استهلاك الطاقة في اللوحة بما يتجاوز الحدود المطلوبة للحصول على اعتماد نجمة الطاقة (ENERGY STAR).

تتوفر معلومات إضافية حول برنامج نجمة الطاقة وفوائده البيئية على الموقع الإلكتروني للبرنامج التابع لوكالة حماية البيئة الأمريكية (EPA ENERGY STAR) على الرابط http://www.energystar.gov

بيان تصميم الوضع الاقتصادي

بعد 60 دقيقة من عدم النشاط، تظهر رسالة على شاشة ActivPanel 10 تشير إلى أن المنتج سيدخل في وضع الاستعداد. يتم عرض هذه الرسالة لمدة دقيقة واحدة. بعد فترة وجيزة من اختفاء هذه الرسالة، يدخل ActivPanel 10 في وضع الاستعداد.

CS Čeština

Informace o autorských právech

TP-3227-ML-V02 ©2025 Promethean Limited. Všechna práva vyhrazena.

Autorská práva k veškerému softwaru, prostředkům, ovladačům a dokumentaci obsaženým v souboru ke stažení softwaru ActivInspire společnosti Promethean jsou vlastnictvím společnosti Promethean Limited 2025. Společnost Promethean poskytuje licenci na instalaci a používání softwaru ActivInspire společnosti Promethean včetně veškerých prostředků, ovladačů a dokumentace poskytnutých v souboru ke stažení. Informace o podmínkách používání této licence naleznete v licenční smlouvě.

Společnost Promethean je vlastníkem řady ochranných známek v několika jurisdikcích po celém světě. Produkty společnosti Promethean popsané v této příručce zahrnují aspekty chráněné příslušnými zákony o patentech, autorských právech, autorských právech ke vzorům, registrovaných vzorech a ochranných známkách.

Výrazy HDMI, HDMI High-Definition Multimedia Interface, vizuální podoba HDMI a loga HDMI jsou ochranné známky nebo registrované ochranné známky společnosti HDMI Licensing Administrator, Inc.

VESA je registrovaná ochranná známka organizace Video Electronics Standards Association.

Apple je ochranná známka nebo registrovaná ochranná známka společnosti Apple, Inc. v USA a dalších zemích. Windows je registrovaná ochranná známka nebo ochranná známka společnosti Microsoft Corporation v USA a dalších zemích. Linux je registrovaná ochranná známka Linuse Torvaldse v USA a dalších zemích.

Všechny ostatní ochranné známky zůstávají v majetku příslušných vlastníků.

Tato příručka je distribuována online. Může být reprodukována pouze za účelem použití v instituci, ve které se produkt používá. Žádná část této příručky nesmí být reprodukována, přenášena, uložena do systému pro vyhledávání informací ani přeložena do jiného jazyka za účelem použití mimo instituci bez předchozího souhlasu společnosti Promethean Limited.

Poznámka: Obsah této příručky je chráněn autorským zákonem. Přestože byla tato příručka vytvořena s maximální pečlivostí, společnost Promethean Limited nenese odpovědnost za chyby nebo opomenutí ani škody způsobené použitím informací obsažených v této příručce.

Bezpečnost

Dlouhodobé vystavení modrému světlu může způsobit poškození zraku. Produkt ActivPanel 10 může pomoci minimalizovat vystavení snížením úrovní modrého světla.

Toto nastavení lze zapnout/vypnout pomocí dálkového ovládače. Pomocí dálkového ovládače vyberte možnost **Nastavení** a přejděte dolů na přepínač **Snížení modrého světla**.

Zajistěte si pravidelné přestávky a dívejte se do dálky, abyste snížili únavu očí.

Dodržování předpisů

Velká Británie

Úplné znění prohlášení o shodě pro Velkou Británii najdete tak, že vyhledáte název modelu na webu support.prometheanworld.com

Toto zařízení spadá pod produkty třídy B.

Spojené státy americké

Toto zařízení bylo testováno a splňuje podmínky omezení pro digitální zařízení třídy B podle části 15 směrnice komise FCC. Účelem těchto omezení je zajistit přiměřenou ochranu před škodlivým rušením, když je zařízení používáno v komerčním prostředí. Toto zařízení generuje, používá a může vyzařovat vysokofrekvenční energii. Pokud není neinstalováno a používáno podle návodu k obsluze, může způsobit škodlivé rušení radiokomunikací. Používání tohoto zařízení v obytných prostorách může způsobovat škodlivé rušení. V takovém případě je uživatel povinen rušení na vlastní náklady odstranit.

Toto zařízení nijak neměňte ani neprovádějte jeho úpravy.

Kanada

Toto digitální zařízení třídy B splňuje podmínky kanadské směrnice ICES-003.

Cet appareil numérique de la classe B est conforme à la norme NMB-003 du Canada.

Evropa

Společnost Promethean tímto prohlašuje, že zařízení vyhovuje požadavkům směrnice 2014/35/EU o nízkonapěťových zařízeních a směrnice 2014/30/EU o elektromagnetické kompatibilitě.

Úplné znění EU prohlášení o shodě najdete tak, že vyhledáte název modelu na webu support.prometheanworld.com.

Toto zařízení spadá pod produkty třídy B.

Odpadní elektrická a elektronická zařízení (OEEZ)

Další informace týkající se správné likvidace těchto produktů vám poskytne příslušný prodejce produktů společnosti Promethean.

Splňuje požadavky ENERGY STAR

Informační displeje se zásuvným modulem

Jako partner programu ENERGY STAR se společnost Promethean Limited řídí vylepšeným procesem kvalifikace a certifikace produktů Agentury pro ochranu životního prostředí (EPA), aby bylo zajištěno, že produkty označené logem ENERGY STAR mají osvědčení ENERGY STAR podle příslušných zásad ENERGY STAR týkajících se energetické účinnosti. U všech informačních displejů s osvědčením ENERGY STAR se logo zobrazuje na zásobníku per v blízkosti připojení na přední straně.

Program ENERGY STAR pro informační displeje byl vytvořen Agenturou pro ochranu životního prostředí (EPA) za účelem podpory energetické účinnosti a snížení znečištění ovzduší prostřednictvím energeticky úspornějších zařízení v kancelářích, učebnách a továrnách. Jedním ze způsobů, jak může produkt dosáhnout tohoto cíle, je použití funkce řízení napájení ke snížení spotřeby energie, když se produkt nepoužívá.

V případě produktů AP10-A65 a AP10-A75 lze režim spánku aktivovat několika různými způsoby. Uživatelé mohou provést akci stisknutí tlačítka vypínače na panelu po dobu tří sekund, případně lze odeslat vzdálený příkaz prostřednictvím standardu RS232. Po 60 minutách nečinnosti panel také přejde do režimu spánku bez provedení akce uživatele.

V případě, že uživatel změní nastavení jasu nebo nastavení režimu napájení, se může spotřeba energie panelu zvýšit nad limity požadované pro certifikaci ENERGY STAR.

Další informace o programu ENERGY STAR a jeho přínosech pro životní prostředí jsou k dispozici na webové stránce programu ENERGY STAR Agentury pro ochranu životního prostředí (EPA) na adrese http://www.energystar.gov.

Prohlášení o ekodesignu

Po 60 minutách nečinnosti se na obrazovce ActivPanel 10 zobrazí zpráva uvádějící, že produkt přejde do pohotovostního režimu. Zobrazuje se 1 minutu. Krátce poté, co tato zpráva zmizí, produkt ActivPanel 10 přejde do pohotovostního režimu.

DA Dansk

Oplysninger om copyright

TP-3227-ML-V02 ©2025 Promethean Limited. Alle rettigheder forbeholdes.

Al software, alle ressourcer, alle drivere og al dokumentation samt alle ressourcer og drivere, der leveres i Promethean ActivInspire-download, er omfattet af copyright Promethean Limited 2025. Promethean giver dig licens til at installere og benytte Promethean ActivInspire-softwaren, herunder alle ressourcer og drivere samt al dokumentation i de downloadede filer. Der findes oplysninger om betingelser og vilkår i licensaftalen.

Promethean ejer en række varemærker i flere retskredse verden over. Promethean-produkterne i denne vejledning indeholder elementer, der er beskyttet af den gældende lovgivning vedrørende patenter, ophavsrettigheder, designmæssige ophavsrettigheder, registreret design og varemærker.

Termerne HDMI, HDMI High-Definition Multimedia Interface, HDMI-varedesign og HDMI-logoerne er varemærker eller registrerede varemærker tilhørende HDMI Licensing Administrator, Inc.

VESA er et registreret varemærke tilhørende Video Electronics Standards Association.

Apple er et varemærke eller registreret varemærke tilhørende Apple Inc. i USA og andre lande. Windows er et registreret varemærke eller et varemærke tilhørende Microsoft Corporation i USA og andre lande. Linux er et registreret varemærke tilhørende Linus Torvalds i USA og andre lande.

Alle andre varemærker tilhører deres respektive ejere.

Denne vejledning distribueres online. Den må kun omdeles til brugerne af det produkt som den blev leveret sammen med. Ingen dele af denne vejledning må reproduceres, transmitteres, opbevares i et system hvor de kan hentes frem, eller oversættes til andre sprog til brug uden for din institution uden forudgående tilladelse fra Promethean Limited.

Bemærk også at indholdet i denne vejledning er beskyttet af loven om ophavsret. Promethean Limited har udvist stor omhu i forbindelse med udarbejdelsen af denne vejledning, men kan ikke drages til ansvar for eventuelle fejl og udeladelser eller for skader, der opstår som følge af brugen af oplysningerne i denne vejledning.

Sikkerhed

Længerevarende udsættelse for blåt lys kan skade dit syn. ActivPanel 10 kan hjælpe med at minimere eksponeringen ved at reducere niveauet af blåt lys.

Denne indstilling kan slås til/fra ved hjælp af fjernbetjeningen. Vælg **Indstillinger** med fjernbetjeningen, og rul ned til indstillingen, der **reducerer blåt lys**.

Sørg for at holde regelmæssige pauser og kigge væk for at mindske øjenbelastningen.

Overensstemmelse

Storbritannien

Du kan finde den komplette UK-overensstemmelseserklæring ved at søge efter modelnavnet på support.prometheanworld.com

Dette udstyr er et klasse B-produkt.

USA

Dette udstyr er blevet testet og fundet i overensstemmelse med grænserne for en digital enhed i klasse B i henhold til del 15 i FCC-reglerne. Grænseværdierne er fastsat således at der ydes rimelig beskyttelse mod skadelig interferens når udstyret anvendes i kommerciel drift. Dette udstyr genererer, udsender og gør brug af radiobølger og hvis det ikke installeres og benyttes i overensstemmelse med brugervejledningen, kan det forårsage skadelig interferens ved radiokommunikation. Brugen af dette udstyr i beboelsesområder medfører sandsynligvis skadelig interferens. I så fald skal brugeren afhjælpe interferensen for egen regning.

Foretag ikke nogen ændringer eller modifikationer af udstyret.

Canada

Dette digitale apparat i klasse B opfylder betingelserne i det canadiske regulativ ICES-003.

Cet appareil numérique de la classe B est conforme à la norme NMB-003 du Canada.

Europa

Promethean erklærer hermed at udstyret opfylder kravene i lavspændingsdirektivet 2014/35/EU og direktivet om elektromagnetisk kompatibilitet 2014/30/EU.

Du kan finde hele EU-overensstemmelseserklæringen ved at søge efter modelnavnet på support.prometheanworld.com

Dette udstyr er et klasse B-produkt.

Håndtering af brugt elektrisk og elektronisk udstyr (WEEE)

Kontakt din Promethean-forhandler for at få flere oplysninger om korrekt bortskaffelse af disse produkter.

Overholdelse af ENERGY STAR-standarden

Skærme med et ekstramodul

Som en ENERGY STAR-partner har Promethean Limited fulgt EPA's udvidede produktkvalifikations- og certificeringsproces for at sikre, at produkter mærket med ENERGY STAR-logoet overholder ENERGY STAR-standarden i henhold til gældende ENERGY STAR-retningslinjer for energieffektivitet. Logoet er placeret på penneholderen ved stikkene på forsiden på alle ENERGY STAR-kompatible skærme.

ENERGY STAR-ordningen for digitale skærme blev oprettet af EPA for at promovere energibesparelse og reduktion af forurening ved hjælp af mere energieffektivt udstyr anvendt på kontorer, i klasseværelser og på fabrikker. Et produkt kan opfylde dette mål på flere måder, herunder ved at bruge en strømstyringsfunktion til reduktion af strømforbrug, når produktet ikke anvendes.

Dvaletilstanden i AP10-A65 og AP10-A75 kan aktiveres på flere forskellige måder. Der kan trykkes på tænd/sluk-knappen på skærmen i 3 sekunder, eller der kan sendes en fjernkommando via RS232. Skærmen går også i dvaletilstand automatisk, når den ikke har været brugt i 60 minutter.

Visse indstillinger for lysstyrke eller strømtilstand kan resultere i, at skærmens strømforbrug overstiger de grænser, der kræves for at kunne overholde ENERGY STAR-standarden.

Du kan læse mere om ENERGY STAR-programmet og de miljømæssige fordele på EPA ENERGY STAR-webstedet på http://www.energystar.gov

Erklæring om miljøvenligt design

Efter 60 minutters inaktivitet vises der en meddelelse på ActivPanel 10-skærmen om, at produktet går i standbytilstand. Dette vises i 1 minut. Kort efter at denne meddelelse forsvinder, går ActivPanel 10 standbytilstand.

NL Nederlands

Copyrightinformatie

TP-3227-ML-V02 ©2025 Promethean Limited. Alle rechten voorbehouden.

Alle software, resources, stuurprogramma's en documentatie in de Promethean ActivInspire-download zijn copyright van Promethean Limited 2025. Promethean verleent een licentie om de Promethean ActivInspire-software te installeren en gebruiken, evenals de resources, stuurprogramma's en documentatie in de download. Raadpleeg de licentieovereenkomst voor meer informatie over de voorwaarden en bepalingen van deze licentie.

Promethean is eigenaar van een aantal handelsmerken in verschillende rechtsgebieden over de hele wereld. De Promethean-producten in deze gids bevatten onderdelen die zijn beschermd onder hun respectieve wetten voor patent, copyright, ontwerp-copyright, gedeponeerd ontwerp en handelsmerken.

De termen HDMI, HDMI High-Definition Multimedia Interface, HDMI Trade dress en de HDMI logo's zijn handelsmerken of gedeponeerde handelsmerken van HDMI Licensing Administrator, Inc.

VESA is een gedeponeerd handelsmerk van Video Electronics Standards Association.

Apple is een handelsmerk of gedeponeerd handelsmerk van Apple, Inc. in de Verenigde Staten en andere landen. Windows is een gedeponeerd handelsmerk of handelsmerk van Microsoft Corporation in de Verenigde Staten en andere landen. Linux is een gedeponeerd handelsmerk van Linus Torvalds in de Verenigde Staten en andere landen.

Alle andere handelsmerken blijven het eigendom van hun respectieve eigenaars.

Deze gids is alleen online beschikbaar. De gids mag alleen gereproduceerd worden binnen de instelling die gebruikmaakt van het product. Voor gebruik buiten uw instelling mag geen enkel deel van deze gids zonder voorafgaande toestemming van Promethean Limited gereproduceerd, overgebracht, in een opslagsysteem bewaard of in een andere taal vertaald worden.

De inhoud van deze gids is auteursrechtelijk beschermd. Hoewel deze gids met de grootste zorg is samengesteld, kan Promethean Limited niet aansprakelijk worden gesteld voor fouten of omissies, of voor schade voortkomend uit het gebruik van de informatie in deze gids.

Veiligheid

Langdurige blootstelling aan blauw licht kan uw gezichtsvermogen aantasten. ActivPanel 10 kan de niveaus van blauw licht verminderen wat helpt blootstelling te minimaliseren.

U kunt deze instelling met de afstandsbediening in- en uitschakelen. Selecteer **Instellingen** met de afstandsbediening en scrol omlaag naar de optie **Blauw licht verminderen** om deze in of uit te schakelen.

Neem regelmatig pauzes en kijk in de verte om vermoeidheid van de ogen te verminderen.

Naleving

Verenigd Koninkrijk

U vindt de volledige VK-Conformiteitsverklaring door te zoeken naar de naam van het model op https://support.prometheanworld.com

Dit apparaat is een klasse B-product.

Verenigde Staten van Amerika

Dit apparaat is getest en voldoet aan de limieten voor een digitaal apparaat van klasse B volgens deel 15 van de regels van de FCC. Deze limieten zijn bedoeld om een redelijke bescherming te bieden tegen schadelijke interferentie wanneer de apparatuur wordt gebruikt in een commerciële omgeving. Deze apparatuur genereert, gebruikt en kan RF-energie uitstralen en kan schadelijke storing veroorzaken met radiocommunicatie indien niet geïnstalleerd en gebruikt volgens de instructies. Bediening van deze apparatuur in een woonomgeving kan schadelijke storing veroorzaken. In dit geval moet de gebruiker op eigen kosten de storing verhelpen.

De apparatuur niet wijzigen of aanpassen.

Canada

Dit digitale apparaat van klasse B voldoet aan de Canadese ICES-003.

Cet appareil numérique de la classe B est conforme à la norme NMB-003 du Canada.

Europa

Promethean verklaart hierbij dat de apparatuur voldoet aan de laagspanningsrichtlijn 2014/35/EU en de richtlijn elektromagnetische compatibiliteit 2014/30/EU.

U vindt de volledige EU-Conformiteitsverklaring door te zoeken naar de naam van het model op https://support.prometheanworld.com

Dit apparaat is een klasse B-product.

Afgedankte elektrische en elektronische apparatuur (AEEA)

Neem contact op met uw Promethean-wederverkoper voor meer informatie over het correct wegwerpen van deze producten.

Naleving van ENERGY STAR

Signage Displays met een insteekmodule

Als ENERGY STAR-partner heeft Promethean Limited het verbeterde productkwalificatie- en certificeringproces van de EPA gevolgd om ervoor te zorgen dat de producten gemarkeerd met het ENERGY STAR-logo gekwalificeerd zijn door ENERGY STAR volgens de toepasselijke ENERGY STAR-richtlijnen voor energie-efficiëntie. Het logo staat op de pennengleuf vlakbij de aansluitingen aan de voorkant van alle ENERGY STAR-gekwalificeerde Signage Displays.

Het ENERGY STAR-programma voor Signage Displays is ontwikkeld door de EPA om energie-efficiëntie te bevorderen en luchtverontreiniging te verminderen door middel van energie-efficiëntere apparatuur in huizen, kantoren en fabrieken. Een product kan dit doel bijvoorbeeld bereiken met een energiebeheerfunctie die het stroomverbruik vermindert wanneer het product niet in gebruik is.

Voor AP10-A65 en AP10-A75 kan de slaapstand op een aantal verschillende manieren worden geactiveerd. Gebruikers kunnen de aan-uitknop op het paneel 3 seconden ingedrukt houden, of een afstandbedieningsopdracht verzenden via RS232. Het paneel gaat ook over naar de slaapstand wanneer er 60 minuten geen gebruikersactiviteit is.

Wanneer de gebruiker de instellingen voor helderheid of de energiemodus wijzigt, kan het energieverbruik van het paneel de vereiste limieten voor ENERGY STAR-certificering overschrijden.

Aanvullende informatie over het ENERGY STAR-programma en de milieuvoordelen hiervan zijn beschikbaar op de EPA ENERGY STAR-website op http://www.energystar.gov

Eco-ontwerpverklaring

Na 60 minuten inactiviteit verschijnt er een bericht op het ActivPanel 10-scherm met de mededeling dat het product in stand-bymodus zal worden gezet. Dit wordt 1 minuut weergegeven. Kort nadat dit bericht is verdwenen, gaat de ActivPanel 10 in de stand-bymodus.

FR Français

Informations sur le copyright

TP-3227-ML-V02 ©2025 Promethean Limited. Tous droits réservés.

Tous les logiciels, ressources, pilotes et documentations fournis dans le téléchargement de Promethean ActivInspire sont protégés par des droits d'auteur Promethean Limited 2025. Promethean accorde une licence d'installation et d'utilisation du logiciel Promethean ActivInspire, des ressources, des pilotes et de la documentation inclus dans le téléchargement. Pour plus d'informations sur les termes de cette licence, reportez-vous au contrat de licence.

La société Promethean détient plusieurs marques commerciales dans diverses juridictions à travers le monde. Certains aspects de la conception des produits Promethean documentés dans ce guide sont protégés par les brevets, les copyrights, les copyrights relatifs à la conception, les concepts déposés et la législation sur les marques déposées qui leur sont relatifs.

Les termes HDMI, interface multimédia haute définition HDMI et habillage commercial HDMI, et les logos HDMI sont des marques commerciales et des marques déposées de HDMI Licensing Administrator, Inc.

VESA est une marque déposée de Video Electronics Standards Association.

Apple est une marque ou une marque déposée d'Apple Inc. aux États-Unis et dans d'autres pays. Windows est une marque commerciale ou une marque déposée de Microsoft Corporation aux États-Unis et dans d'autres pays. Linux est une marque déposée de Linus Torvalds aux États-Unis et dans d'autres pays.

Toutes les autres marques restent la propriété de leurs détenteurs respectifs.

Ce guide est publié sur Internet. La reproduction de ce guide est autorisée uniquement au sein de l'établissement dans lequel le produit est utilisé. Toute reproduction, transmission, sauvegarde sur un système de stockage centralisé ou traduction de ce guide, même partielle et sous quelque forme que ce soit pour une utilisation en dehors de l'établissement, est interdite sans l'autorisation préalable de Promethean Limited.

Notez que le contenu de ce guide est protégé par la loi relative au copyright. Même si le plus grand soin a été apporté à la préparation du présent guide, Promethean Limited décline toute responsabilité en cas d'erreurs ou d'omissions, ou de dommages résultant de l'utilisation des informations contenues dans ce guide.

Sécurité

Une exposition prolongée à la lumière bleue peut causer des dommages à votre vue. ActivPanel 10 peut aider à minimiser l'exposition en réduisant les niveaux de lumière bleue.

Ce paramètre peut être activé/désactivé à l'aide de la télécommande. À l'aide de la télécommande, sélectionnez **Paramètres** et faites défiler vers le bas jusqu'à l'option de basculement **Réduire la lumière bleue**.

Veillez à faire des pauses régulières et à regarder au loin pour réduire la fatigue oculaire.

Conformité

Royaume-Uni

La déclaration R.-U. de conformité complète est disponible à l'adresse support.prometheanworld.com en recherchant le nom de modèle.

Cet équipement est un produit de Classe B.

États-Unis d'Amérique

Cet équipement a été testé et déclaré conforme aux limites d'un appareil numérique de classe B, conformément à la partie 15 des règles de la FCC. Ces limites sont conçues pour garantir une protection raisonnable contre les interférences nuisibles lorsque le produit est utilisé dans un environnement commercial. Cet équipement génère, utilise et émet de l'énergie sous forme de fréquences radio et, en cas de non-respect des instructions d'installation et d'utilisation, risque de provoquer des interférences. L'utilisation de cet équipement dans les zones résidentielles peut causer des interférences nuisibles, auquel cas l'utilisateur devra remédier aux interférences à ses propres frais.

N'apportez aucune modification à l'équipement.

Canada

Cet appareil numérique de classe B est conforme à la norme canadienne ICES-003.

Cet appareil numérique de la classe B est conforme à la norme NMB-003 du Canada.

Europe

Promethean déclare par la présente que l'équipement est conforme à la Directive Basse Tension 2014/35/UE et à la Directive de Compatibilité Électromagnétique 2014/30/UE.

La déclaration UE de conformité complète est disponible à l'adresse support.prometheanworld.com en recherchant le nom de modèle.

Cet équipement est un produit de Classe B.

Déchets d'équipements électriques et électroniques (DEEE)

Pour en savoir plus sur la procédure de mise au rebut de ces produits, veuillez contacter votre revendeur Promethean.

Conformité ENERGY STAR

Écrans d'affichage avec un module plug-in

En qualité de partenaire ENERGY STAR, Promethean Limited a suivi le processus amélioré de qualification et de certification des produits de l'EPA afin de garantir que les produits portant le logo ENERGY STAR sont homologués ENERGY STAR conformément aux directives ENERGY STAR applicables en matière d'efficacité énergétique. Le logo est affiché sur le porte-stylo près des connexions sur la partie avant de tous les écrans d'affichage homologués ENERGY STAR.

Le programme ENERGY STAR pour les écrans d'affichage a été créé par l'EPA pour promouvoir l'efficacité énergétique et réduire la pollution de l'air grâce à des équipements plus écoénergétiques dans les maisons, les bureaux et les usines. L'un des moyens permettant à un produit d'atteindre cet objectif consiste à utiliser une fonctionnalité de gestion de l'alimentation pour réduire la consommation d'énergie lorsque le produit n'est pas utilisé.

Pour AP10-A65 et AP10-A75, le mode veille peut être activé de deux manières différentes. L'utilisateur peut appuyer pendant 3 secondes sur le bouton d'alimentation du panneau ou envoyer une commande à distance via RS232. Le panneau passe également en mode veille sans intervention de l'utilisateur après 60 minutes d'inactivité.

Si l'utilisateur modifie les paramètres de luminosité ou de mode d'alimentation, la consommation d'énergie du panneau peut augmenter au-delà des limites requises pour l'homologation ENERGY STAR.

Des informations supplémentaires sur le programme ENERGY STAR et ses avantages pour l'environnement sont disponibles sur le site Web EPA ENERGY STAR à l'adresse http://www.energystar.gov

Déclaration de conception écologique

Après 60 minutes d'inactivité, un message apparaît sur l'écran de ActivPanel 10 indiquant que le produit va entrer en mode veille. Ce message est affiché pendant 1 minute. Peu après la disparition de ce message, ActivPanel 10 passe en mode veille.

DE Deutsch

Copyright

TP-3227-ML-V02 ©2025 Promethean Limited. Alle Rechte vorbehalten.

Alle Software, Ressourcen, Treiber und Dokumentationen, die im Promethean ActivInspire Download enthalten sind, unterliegen dem Copyright Promethean Limited 2025. Promethean gewährt eine Lizenz zur Installation und Nutzung der Promethean ActivInspire-Software, einschließlich aller im Download enthaltenen Ressourcen, Treiber und Dokumentation. Die für diese Lizenz geltenden Bedingungen entnehmen Sie dem Lizenzvertrag.

Promethean ist Eigentümer einer Reihe von Marken in mehreren Ländern weltweit. Die in dieser Anleitung aufgeführten Promethean-Produkte enthalten Merkmale, die durch entsprechende Patente, Copyright, Design-Copyright, eingetragenes Design und Markenrechte geschützt sind.

Die Begriffe HDMI, HDMI High-Definition Multimedia Interface, HDMI-Aufmachung (HDMI Trade Dress) und die HDMI-Logos sind Marken oder eingetragene Marken von HDMI Licensing Administrator, Inc.

VESA ist eine eingetragene Marke der Video Electronics Standards Association.

Apple ist eine Marke oder eingetragene Marke von Apple, Inc. in den USA und in anderen Ländern. Windows ist eine eingetragene Marke oder Marke der Microsoft Corporation in den USA und anderen Ländern. Linux ist eine eingetragene Marke von Linus Torvalds in den USA und in anderen Ländern.

Alle anderen Marken sind Eigentum ihrer jeweiligen Inhaber.

Diese Anleitung wird online bereitgestellt. Sie darf nur für die Nutzung in Einrichtungen vervielfältigt werden, in denen das Produkt zum Einsatz kommt. Auszüge aus der Anleitung dürfen ohne vorherige Genehmigung von Promethean Limited nicht für die Nutzung außerhalb der Einrichtung vervielfältigt, übertragen, in einem Datenabfragesystem gespeichert oder in eine andere Sprache übersetzt werden.

Hinweis: Der Inhalt dieser Anleitung ist urheberrechtlich geschützt. Obwohl diese Anleitung mit größter Sorgfalt erstellt wurde, übernimmt Promethean Limited keine Verantwortung für Fehler oder Auslassungen oder für Schäden, die durch die Nutzung der in dieser Anleitung enthaltenen Informationen entstehen.

Sicherheit

Eine längere Einwirkung von blauem Licht kann Ihr Augenlicht schädigen. ActivPanel 10 kann helfen, die schädlichen Auswirkungen zu minimieren, indem es den Anteil an blauem Licht reduziert.

Diese Einstellung kann mit der Fernbedienung ein- und ausgeschaltet werden. Wählen Sie mit der Fernbedienung die Option **Einstellungen** und blättern Sie nach unten zum Umschalter für **Blaues Licht reduzieren**.

Achten Sie darauf, dass Sie regelmäßig Pausen machen und in die Ferne schauen, um die Augen zu schonen.

Konformität

Vereinigtes Königreich

Die vollständige Konformitätserklärung für das Vereinigte Königreich (UKCA) finden Sie, indem Sie unter support.prometheanworld.com nach dem Modellnamen suchen

Dies ist ein Gerät der Klasse B.

Vereinigte Staaten von Amerika

Dieses Gerät wurde getestet und entspricht den Grenzwerten für ein digitales Gerät der Klasse B gemäß Teil 15 der FCC-Vorschriften. Diese Grenzwerte bieten einen ausreichenden Schutz vor Störungen bei der Verwendung des Geräts in Wohngebieten. Da dieses Gerät Hochfrequenzenergie erzeugt, nutzt und ausstrahlen kann, besteht die Gefahr, dass es Funkstörungen verursacht, wenn es nicht entsprechend den Anweisungen installiert oder verwendet wird. Bei Betrieb des Geräts in Wohngebieten kann es zu Störungen kommen. Der Benutzer muss in diesem Fall die Störungen auf eigene Kosten beseitigen.

Es dürfen keine Veränderungen oder Modifikationen am Gerät durchgeführt werden.

Kanada

Dieses digitale Gerät der Klasse B entspricht der „Canadian ICES-003“.

Cet appareil numérique de la classe B est conforme à la norme NMB-003 du Canada.

Europa

Promethean erklärt hiermit, dass das Gerät konform mit der Niederspannungsrichtlinie 2014/35/EU über elektromagnetische Verträglichkeit 2014/30/EU ist.

Die vollständige EU-Konformitätserklärung finden Sie, indem Sie unter support.prometheanworld.com nach dem Modellnamen suchen

Dies ist ein Gerät der Klasse B.

Elektro- und Elektronik-Altgeräte (Waste Electrical and Electronic Equipment, WEEE)

Weitere Informationen zur ordnungsgemäßen Entsorgung dieser Produkte erhalten Sie von Ihrem Promethean-Händler.

ENERGY STAR-Konformität

Signage-Displays mit Plug-in-Modul

Als ENERGY STAR-Partner hat Promethean Limited den erweiterten Produktqualifizierungs- und Zertifizierungsprozess der EPA (Environmental Protection Agency, Umweltschutzbehörde) durchlaufen, um sicherzustellen, dass die mit dem ENERGY STAR-Logo gekennzeichneten Produkte gemäß den geltenden ENERGY STAR-Richtlinien für Energieeffizienz ENERGY STAR-qualifiziert sind. Das Logo ist auf der Stiftleiste in der Nähe der Frontanschlüsse auf allen ENERGY STAR-qualifizierten Beschilderungsdisplays abgebildet.

Das ENERGY STAR-Programm für Signage-Displays wurde von der EPA ins Leben gerufen, um die Energieeffizienz zu fördern und die Luftverschmutzung durch Geräte in Büros, Klassenzimmern und Fabriken zu reduzieren, die hinsichtlich Energieeffizienz noch wirksamer sind. Eine Möglichkeit, mit der ein Produkt dieses Ziel erreichen kann, bietet sich mit der Verwendung einer Stromregelungsfunktion zur Reduzierung des Stromverbrauchs, wenn das Produkt nicht in Gebrauch ist.

Bei AP10-A65 und AP10-A75 kann der Schlafmodus auf verschiedene Weise aktiviert werden. Benutzer können die Aktion ausführen, indem sie den Netzschalter auf dem Bedienfeld 3 Sekunden lang drücken. Wahlweise kann auch ein Remote-Befehl mittels RS232 gesendet werden. Das Panel wechselt zudem nach 60 Minuten Inaktivität ohne Benutzerbeteiligung in den Schlafmodus.

Falls die Helligkeitseinstellungen oder die Einstellungen des Leistungsmodus vom Benutzer geändert werden, kann der Energieverbrauch des Panels die für die ENERGY STAR-Zertifizierung erforderlichen Grenzwerte übersteigen.

Weitere Informationen über das ENERGY STAR-Programm und seine Vorteile für die Umwelt finden Sie auf der Website der EPA ENERGY STAR unter http://www.energystar.gov

Ökodesign-Anweisung

Nach 60 Minuten Inaktivität erscheint eine Meldung auf dem ActivPanel 10-Bildschirm, die anzeigt, dass das Produkt in den Standby-Modus wechselt. Dies wird 1 Minute lang angezeigt. Kurz nachdem diese Meldung verschwunden ist, wechselt die ActivPanel 10 in den Standby-Modus.

ID Bahasa Indonesia

Informasi Hak Cipta

TP-3227-ML-V02 ©2025 Promethean Limited. Semua hak cipta dilindungi undang-undang.

Semua perangkat lunak, sumber daya, driver, dan dokumentasi yang disediakan dalam unduhan Promethean ActivInspire merupakan hak cipta dari Promethean Limited 2025. Promethean memberikan sebuah lisensi untuk menginstal dan menggunakan perangkat lunak Promethean ActivInspire, termasuk untuk semua alat dan bahan belajar-mengajar, driver, dan dokumentasi yang disediakan dalam bentuk unduhan. Lihat perjanjian lisensi untuk informasi mengenai syarat dan ketentuan dari lisensi ini.

Promethean adalah pemilik sejumlah merek dagang di beberapa yurisdiksi di seluruh dunia. Produk Promethean yang didokumentasikan dalam panduan ini mencakup aspek yang dilindungi berdasarkan hak paten, hak cipta, hak cipta desain, desain terdaftar, dan undang-undang merek dagang yang terkait.

Istilah HDMI, Antarmuka Multimedia dengan Definisi Lengkap HDMI, desain Dagang HDMI, dan Logo HDMI adalah merek dagang atau merek dagang terdaftar HDMI Licensing Administrator, Inc.

VESA adalah merek terdaftar dari Video Electronics Standards Association.

Apple merupakan merek dagang atau merek dagang terdaftar dari Apple, Inc. di Amerika Serikat dan negara lainnya. Windows merupakan merek dagang terdaftar atau merek dagang dari Microsoft Corporation di Amerika Serikat dan negara lainnya. Linux adalah merek dagang terdaftar dari Linus Torvalds di Amerika Serikat dan negara lainnya.

Semua merek dagang lainnya tetap menjadi milik masing-masing pemiliknya.

Panduan ini didistribusikan secara online. Hanya boleh diproduksi ulang untuk digunakan di dalam institusi tempat produk digunakan. Untuk penggunaan di luar institusi Anda, bagian mana pun dari panduan ini tidak diperkenankan untuk diproduksi ulang, disebarkan, disimpan dalam sistem yang dapat diakses kembali, atau diterjemahkan ke bahasa lain tanpa izin dari Promethean Limited.

Harap diperhatikan bahwa konten dalam panduan ini dilindungi oleh undang-undang hak cipta. Meskipun proses kompilasi panduan ini dilakukan dengan penuh kehati-hatian, Promethean Limited tidak bertanggung jawab atas kesalahan atau kelalaian, atau atas kerugian yang diakibatkan oleh penggunaan informasi yang tertera dalam panduan ini.

Keamanan

Paparan cahaya biru dalam jangka waktu yang lama bisa menyebabkan kerusakan pada penglihatan Anda. ActivPanel 10 bisa membantu meminimalkan paparan dengan mengurangi tingkat cahaya biru.

Pengaturan ini bisa diaktifkan/dinonaktifkan dengan kendali jarak jauh. Dengan menggunakan kendali jarak jauh, pilih **Pengaturan** dan gulir ke opsi **Kurangi Cahaya Biru** di bawah.

Pastikan Anda beristirahat secara berkala dan melihat ke kejauhan untuk membantu mengurangi tingkat ketegangan mata.

Kepatuhan

Britania Raya

Deklarasi Kesesuaian Britania Raya lengkap bisa ditemukan dengan mencari nama model di support.prometheanworld.com

Peralatan ini adalah produk Kelas B.

Amerika Serikat

Peralatan ini telah diuji dan dinyatakan memenuhi batasan untuk perangkat digital Kelas B, sesuai dengan pasal 15 Peraturan FCC. Batasan ini dirancang untuk memberikan perlindungan sewajarnya terhadap interferensi berbahaya saat peralatan dioperasikan di lingkungan komersial. Peralatan ini menghasilkan, menggunakan, dan dapat memancarkan energi frekuensi radio, dan jika tidak dipasang dan digunakan sesuai dengan instruksi dalam panduan pengguna, dapat menyebabkan interferensi berbahaya pada komunikasi radio. Pengoperasian peralatan ini di lingkungan tempat tinggal kemungkinan bisa menyebabkan interferensi berbahaya, di mana pengguna diharuskan mengatasi interferensi tersebut dengan biayanya sendiri.

Jangan mengubah atau memodifikasi peralatan.

Kanada

Perangkat digital Kelas B ini mematuhi ICES-003 Kanada.

Cet appareil numérique de la classe B est conforme à la norme NMB-003 du Canada.

Eropa

Promethean dengan ini menyatakan bahwa peralatan ini sesuai dengan Petunjuk Tegangan Rendah 2014/35/EU dan Petunjuk Kompatibilitas Elektromagnetik 2014/30/EU.

Deklarasi Kesesuaian UE Lengkap bisa ditemukan dengan mencari nama model di support.prometheanworld.com

Peralatan ini adalah produk Kelas B.

Limbah Peralatan Listrik dan Elektronik (WEEE)

Untuk informasi lebih lanjut mengenai pembuangan produk ini dengan benar, hubungi penjual Promethean Anda.

Kepatuhan terhadap ENERGY STAR

Signage Display dengan modul plug-in

Sebagai salah satu Mitra ENERGY STAR, Promethean Limited mengikuti peningkatan kualifikasi produk dan proses sertifikasi EPA untuk memastikan bahwa produk berlogo ENERGY STAR memenuhi persyaratan ENERGY STAR menurut pedoman ENERGY STAR yang berlaku untuk efisiensi energi. Logo ditampilkan pada baki pena di dekat koneksi depan pada semua Signage Display yang memenuhi persyaratan ENERGY STAR.

Program ENERGY STAR untuk Signage Display diciptakan oleh EPA untuk mendukung efisiensi energi dan mengurangi polusi udara melalui peralatan yang lebih hemat energi di lingkungan kantor, ruang kelas, dan pabrik. Salah satu cara suatu produk bisa mencapai target ini adalah dengan menggunakan fitur manajemen daya untuk mengurangi konsumsi daya saat produk tidak digunakan.

Untuk AP10-A65 dan AP10-A75, mode tidur bisa dimulai dengan beberapa cara yang berbeda. Pengguna bisa mengambil tindakan dengan menekan tombol daya pada panel selama 3 detik, atau suatu perintah jarak jauh bisa dikirimkan melalui RS232. Panel juga akan masuk ke mode tidur apabila tidak ada tindakan dari pengguna setelah 60 menit.

Jika pengaturan kecerahan atau pengaturan mode daya diubah oleh pengguna, konsumsi energi panel bisa meningkat melampaui batasan yang diwajibkan untuk sertifikasi ENERGY STAR.

Informasi tambahan tentang program ENERGY STAR dan manfaat lingkungannya tersedia di situs web EPA ENERGY STAR di http://www.energystar.gov

Pernyataan Ecodesign

Pesan akan ditampilkan di layar ActivPanel 10 setelah 60 menit berlalu tanpa adanya aktivitas, menunjukkan bahwa produk akan masuk ke mode siaga. Informasi ini ditampilkan selama 1 menit. Segera setelah pesan ini ditutup, ActivPanel 10 masuk ke mode siaga.

IT Italiano

Informazioni sul copyright

TP-3227-ML-V02 ©2025 Promethean Limited. Tutti i diritti riservati.

Tutti i software, le risorse, i driver e la documentazione forniti nel Promethean download di ActivInspire sono protetti da copyright Promethean Limited 2025. Promethean concede la licenza per l'installazione e l'utilizzo del software Promethean ActivInspire, inclusi i driver, le risorse e la documentazione forniti insieme al software scaricato. Per informazioni sui termini e sulle condizioni della licenza, consultare il contratto di licenza.

Promethean è proprietaria di diversi marchi in numerose giurisdizioni in tutto il mondo. I prodotti Promethean documentati in questa guida includono componenti protetti da brevetti, copyright, diritti d'autore e registrazione del design e leggi sui marchi registrati.

I termini HDMI, Interfaccia multimediale ad alta definizione HDMI (HDMI High- Definition Multimedia Interface), immagine commerciale HDMI (HDMI Trade dress) e i loghi HDMI sono marchi commerciali o marchi commerciali registrati di HDMI Licensing Administrator, Inc.

VESA è un marchio registrato di Video Electronics Standards Association.

Apple è un marchio o un marchio registrato di Apple Inc. negli Stati Uniti e in altri paesi. Windows è un marchio o un marchio registrato di Microsoft Corporation negli Stati Uniti e in altri Paesi. Linux è un marchio registrato di Linus Torvalds negli Stati Uniti e in altri Paesi.

Tutti gli altri marchi registrati appartengono ai rispettivi proprietari.

La presente guida è distribuita online. La riproduzione è consentita solo per l'utilizzo all'interno dell'istituto in cui viene utilizzato il prodotto. Se utilizzata al di fuori dell'istituto, la guida non può essere riprodotta, trasmessa, salvata su supporti di memorizzazione o tradotta in altre lingue senza previa autorizzazione di Promethean Limited.

I contenuti di questa guida sono protetti dalle leggi sul copyright. Sebbene il presente documento sia stato redatto con la massima attenzione, Promethean Limited declina ogni responsabilità per errori e omissioni o per danni derivanti dall'uso delle informazioni contenute nella presente guida.

Sicurezza

L'esposizione prolungata alla luce blu può causare danni alla vista. ActivPanel 10 può aiutare a minimizzare l'esposizione riducendo i livelli di luce blu.

Questa impostazione può essere attivata/disattivata tramite il telecomando. Tramite il telecomando, selezionare **Impostazioni** e scorrere fino all'opzione **Riduci luce blu**.

Assicurarsi di fare delle pause regolari e di guardare in lontananza per ridurre l'affaticamento degli occhi.

Conformità

Regno Unito

La versione completa della Dichiarazione di conformità per Regno Unito è disponibile cercando per nome del modello su support.prometheanworld.com

Questo apparecchio è un prodotto di Classe B.

Stati Uniti d'America

Questa apparecchiatura è stata testata ed è risultata conforme ai limiti previsti per i dispositivi digitali di Classe B, ai sensi della parte 15 delle norme FCC. Tali limiti hanno lo scopo di fornire una protezione ragionevole dalle interferenze dannose quando l'apparecchio è installato in un ambiente commerciale. Questo apparecchio genera, utilizza e può emettere frequenze radio e, se non installato e utilizzato in conformità al manuale di istruzioni, può causare interferenze dannose alle comunicazioni radio. È probabile che l'utilizzo di questo apparecchio in un'area residenziale provochi interferenze dannose. In tal caso l'utente dovrà correggere le interferenze a proprie spese.

Non apportare cambiamenti o modifiche all'apparecchio.

Canada

Questo apparecchio digitale di Classe B è conforme alle norme canadesi ICES-003.

Cet appareil numérique de la classe B est conforme à la norme NMB-003 du Canada.

Europa

Con il presente documento Promethean dichiara che l'attrezzatura è conforme alla Direttiva sulla Bassa Tensione 2014/35/UE e alla Direttiva sulla Compatibilità Elettromagnetica 2014/30/UE.

La Dichiarazione di conformità completa è disponibile cercando per nome del modello su support.prometheanworld.com

Questo apparecchio è un prodotto di Classe B.

Rifiuti di apparecchiature elettriche ed elettroniche (RAEE)

Per ulteriori informazioni sul corretto smaltimento di questi prodotti, contattare il rivenditore Promethean.

Conformità ENERGY STAR

Signage Display con modulo plug-in

In qualità di partner ENERGY STAR, Promethean Limited ha seguito la procedura avanzata di qualificazione e certificazione dei prodotti EPA per garantire che i prodotti contrassegnati con il logo ENERGY STAR siano certificati ENERGY STAR in base alle linee guida ENERGY STAR applicabili per l'efficienza energetica. Il logo viene visualizzato sulla barra della penna vicino ai collegamenti anteriori su tutti i Signage Display certificati ENERGY STAR.

Il programma ENERGY STAR per Signage Display è stato creato dall'EPA per promuovere l'efficienza energetica e ridurre l'inquinamento atmosferico attraverso attrezzature più efficienti dal punto di vista energetico in uffici, classi e fabbriche. Un modo in cui un prodotto può raggiungere questo obiettivo è utilizzando una funzione di gestione dell'alimentazione per ridurre il consumo energetico quando il prodotto non è in uso.

Per AP10-A65 e AP10-A75, la modalità di sospensione può essere attivata in un paio di modi diversi. Gli utenti possono attivarla tenendo premuto il pulsante di accensione sul pannello per 3 secondi oppure è possibile inviare un comando remoto tramite RS232. La modalità di sospensione si attiverà automaticamente dopo 60 minuti di inattività.

Nel caso in cui l'utente modifichi le impostazioni di luminosità o le impostazioni della modalità di consumo, il consumo energetico del pannello può aumentare oltre i limiti richiesti dalla certificazione ENERGY STAR.

Ulteriori informazioni sul programma ENERGY STAR e i suoi benefici ambientali sono disponibili sul sito Web di EPA ENERGY STAR all'indirizzo http://www.energystar.gov

Dichiarazione sull'Ecodesign

Dopo 60 minuti di inattività, sullo schermo di ActivPanel 10 viene visualizzato un messaggio che indica che il prodotto entra in modalità standby. Viene visualizzato per 1 minuto. Poco dopo la scomparsa di questo messaggio, ActivPanel 10 entra in modalità standby.

JA 日本語

著作権情報

TP-3227-ML-V02 ©2025 Promethean Limited.All rights reserved.

Promethean ActivInspire のダウンロードで提供されるすべてのソフトウェア、リソース、ドライバー、文書は、Promethean Limited 2025 の著作権で保護されています。Promethean は、ダウンロードで提供されるリソース、ドライバー、文書を含む Promethean ActivInspire ソフトウェアをインストールおよび使用するライセンスを付与します。本ライセンスの諸条件に関する情報についてはライセンス契約書を参照してください。

Promethean は、世界の複数の地域において数多くの商標を所有しています。本ガイドに記されている Promethean 製品には、それぞれ特許法、著作権法、意匠権法、登録意匠法、商標法で保護されたものが含まれます。

HDMI、HDMI High-Definition Multimedia Interfaceという語、HDMIのトレードドレスおよびHDMIのロゴは、HDMI Licensing Administrator, Inc.の商標または登録商標です。

VESA は、Video Electronics Standards Association の登録商標です。

Apple は、Apple, Inc. の米国およびその他の国における商標または登録商標です。Windows は、米国およびその他の国における Microsoft Corporation の商標または登録商標です。Linux は、米国およびその他の国における Linus Torvalds の登録商標です。

その他すべての商標は、各所有者が使用権を有しています。

本ガイドはオンラインで配布されます。本ガイドは、本製品を使用する施設内での使用に限り、複製が認められます。該当する施設外で使用する場合、Promethean Limited の事前の許可なしに、本ガイドの一部または全部を情報検索システムへ複製、送信、保存すること、あるいはその他の言語へ翻訳することを禁じます。

本ガイドの内容は著作権法で保護されています。本ガイドの編集には万全を期していますが、Promethean Limited は、本ガイドに含まれる情報を使用した結果発生したエラー、不作為、損害に関して一切の責任を負いません。

安全

ブルーライトを長時間浴びると、視力の低下を招く恐れがあります。ActivPanel 10は、ブルーライトのレベルを下げることで被ばくを最小限に抑えることができます。

この設定は、リモートコントロールを使用して、オンまたはオフにすることができます。リモートコントロールを使用して、**設定**を選択し、下方にスクロールして**ブルーライトの低減**のトグルオプションを選択します。

定期的に休憩を取り、遠くを見ることで眼精疲労を軽減できます。

コンプライアンス

英国

英国適合宣言の全文は、support.prometheanworld.com でモデル名を検索すると参照することができます。

本装置は、クラス B の製品です。

米国

本装置は、FCC 規則の 15 条に準拠して、クラス B のデジタルデバイスの制限に適合することがテストされ確認されています。これらの制限は、本装置を商業地域で操作した場合に発生する電波干渉に対して妥当な保護を提供するよう設計されています。本装置は、無線周波数エネルギーを生成、使用、放射する可能性があるため、設置マニュアルに従わずに設置または使用した場合、無線通信に対して電波干渉を引き起こす恐れがあります。居住地域において本装置を操作すると、電波干渉を引き起こす恐れがあり、ユーザーは各自の負担にて対策を講じる必要があります。

本装置に変更や改造を加えないでください。

カナダ

本装置は、クラス B のデジタル機器です。本装置は、カナダの ICES-003 に準拠しています。

Cet appareil numérique de la classe B est conforme à la norme NMB-003 du Canada.

ヨーロッパ

Promethean は、この機器が低電圧指令 2014/35/EU および EMC 指令 2014/30/EU に準拠していることをここに宣言します。

EU適合宣言の全文は、support.prometheanworld.com でモデル名を検索すると見つかります。

本装置は、クラス B の製品です。

電気・電子機器廃棄物指令(WEEE)

製品の正しい廃棄方法について詳しくは、最寄りの Promethean 販売店までお問い合わせください。

エネルギースターへの準拠

プラグインモジュール搭載のサイネージディスプレイ

エネルギースターパートナーである Promethean Limited は、強化された EPA の品質および認証プロセスに準拠しています。エネルギースターロゴの付いた製品は、エネルギースターで規定されているエネルギー効率に関するガイドラインに従ってエネルギースター認証されていることを保証します。ロゴはエネルギースター認証されているすべてのサイネージディスプレイのペントレー (前面接続部付近) にあります。

サイネージディスプレイ向けのエネルギースタープログラムは、オフィス、教室、工場でエネルギー効率の高い装置を使用することにより、エネルギー効率を促進し、大気汚染を削減することを目的として EPA によって策定されました。製品のエネルギー効率を向上する方法として、電力管理機能を使用し、未使用時に電力消費を削減する方法が挙げられます。

AP10-A65 および AP10-A75 では、2 つの方法でスリープモードに移行できます。パネルで電源ボタンを 3 秒間押すか、RS232 経由でリモートコマンドを送信します。製品を 60 分間操作しなかった場合も、パネルがスリープモードに移行します。

明るさや電力モードの設定を変更すると、パネルのエネルギー消費量が増加し、エネルギースター認証で規定されている制限値を超える場合があります。

エネルギースタープログラムの詳細、およびエネルギースタープログラムの環境へのメリットについては、EPA のエネルギースター Web サイト (http://www.energystar.gov) を参照してください。

エコデザインに関する声明

アイドル状態が 60 分間にわたって続くと、製品がスタンバイモードに移行することを示すメッセージが ActivPanel 10 の画面に表示されます。このメッセージは 1 分間表示されます。このメッセージが画面から消えると、ActivPanel 10 がスタンバイモードに移行します。

KK Қазақ тілі

Авторлық құқықтар туралы ақпарат

TP-3227-ML-V02 ©2025 Promethean Limited. Барлық құқығы қорғалған.

Барлық бағдарламалық жасақтама, қорлар, драйверлер және Promethean ActivInspire жүктемесінде берілген құжаттама авторлық болып табылады Promethean Limited 2025. Promethean компаниясы Promethean ActivInspire бағдарламалық жасақтамасын, соның ішінде жүктеп алынған нысандардағы кез-келген ресурстарды, драйверлерді және құжаттаманы орнату және пайдалану үшін лицензия ұсынады. Осы лицензияның шарттары туралы мәлімет алу үшін лицензиялық келісімге жүгініңіз.

Promethean бірнеше елдің заңнамасына сәйкес бірнеше сауда белгісінің иесі болып табылады. Осы нұсқаулықта құжатталған Promethean өнімдері тиісті патент, авторлық құқық, дизайн авторлық құқығы, тіркелген дизайн мен сауда белгісі заңдарына сәйкес қорғалатын аспектілерді қамтиды.

HDMI, HDMI High-Definition Multimedia Interface терминдері, HDMI сауда қорабы және HDMI логотиптері HDMI Licensing Administrator, Inc. компаниясының сауда белгілері немесе тіркелген сауда белгілері болып табылады.

VESA белгісі Video Electronics Standards Association компаниясының тіркелген белгісі болып табылады.

Apple — Apple, Inc корпорациясының Америка Құрама Штаттарындағы және басқа елдердегі сауда белгісі немесе тіркелген сауда белгісі. Windows – Құрама Штаттар және басқа елдердегі Microsoft корпорациясының тіркелген сауда белгісі немесе сауда белгісі болып табылады. Linux — Linus Torvalds компаниясының Америка Құрама Штаттарындағы және басқа елдердегі тіркелген сауда белгісі.

Барлық басқа сауда белгілері тиісті иелерінің меншігі болып табылады.

Осы нұсқаулық ғаламтор арқылы таралады. Оны өнім пайдаланылатын ұйым ішінде пайдалану үшін ғана қайта көшірмелеуге болады. Мекемеңіздің сыртында пайдалану үшін осы бағыттауыштың ешбір бөлігін Promethean Limited компаниясының алдын-ала рұқсатынсыз қайта көшірмелеуге, беруге, шығарып алу жүйесінде сақтауға немесе кез-келген басқа тілге аударуға тыйым салынады.

Осы нұсқаулық ішіндегі мазмұн авторлық құқықтар заңымен қорғалатынын ескеріңіз. Осы нұсқаулықты құрастыруда түбегейлі мұқияттылық сақталғанымен, Promethean Limited компаниясы қателер, өткізіп алған бөліктер немесе осы нұсқаулықта қамтылған ақпаратты пайдаланудан туындаған шығындар үшін жауап бермейді.

Қауіпсіздік

Көк түсті жарық ұзақ әсер ететін болса, көзіңізді зақымдауы мүмкін. ActivPanel 10 көк жарық деңгейін төмендету арқылы кері әсерді азайтуға көмектеседі.

Бұл параметрді қашықтан басқару пульті арқылы қосуға/өшіруге болады. Қашықтан басқару пультін пайдаланып, **Параметрлер** бөлімін таңдаңыз және төмен жақтағы **Көк жарықты азайту** ауыстырып қосу опциясына түсіңіз.

Көзіңіз шаршамауы үшін жүйелі түрде үзіліс жасап, алысқа қарауды ұмытпаңыз.

Сәйкестік

Ұлыбритания

Толық Біріккен Корольдік сәйкестік туралы декларацияны support.prometheanworld.com бетінде үлгі атауын іздеу арқылы табуға болады

Бұл жабдық B сыныпты өнім болып табылады.

Америка Құрама Штаттары

FCC ережелерінің 15-ші бөліміне сәйкес бұл жабдық сыналып, B сыныпты сандық құрылғыға қойылатын шектеулерге сәйкес екені анықталды. Бұл шектеулер жабдық коммерциялық ортада қолданылған жағдайда зиянды кедергіден тиісті қорғауды қамтамасыз етуге арналған. Бұл жабдық радио жиілігі қуатын туғызады, пайдаланады және таратуы мүмкін, ал егер нұсқауларға сәйкес орнатылмай, пайдаланылғанда радио байланысуларында зиянды кедергі туғызуы мүмкін. Бұл жабдықты жасайтын жерде пайдалану зиянды кедергі жасайды, бұл жағдайда өз ақшаңызды төлеп кедергіні жоюіңіз керек болады.

Жабдықты өзгертпеңіз.

Канада

Бұл B санатты сандық құрылғы Канаданың ICES-003 талаптарына сай.

Cet appareil numérique de la classe B est conforme à la norme NMB-003 du Canada.

Еуропа

Осымен Promethean жабдықтың 2014/35/EU төменгі кернеу директивасы мен 2014/30/EU электрмагниттік сәйкестік директивасына сай екенін мәлімдейді.

Толық ЕО сәйкестік туралы декларацияны support.prometheanworld.com бетінде үлгі атауын іздеу арқылы табуға болады

Бұл жабдық B сыныпты өнім болып табылады.

Қалдық электр және электрондық жабдығы (WEEE)

Осы өнімдерді тиісті түрде кәдеге жаратуға қатысты қосымша мәлімет алу үшін Promethean сатушысымен хабарласыңыз.

ENERGY STAR сәйкестігі

Ашалық модулі бар белгі дисплейлері

ENERGY STAR логотипімен белгіленген өнімдердің ENERGY STAR энергиялық тиімділігі нұсқаулары бойынша ENERGY STAR стандартына сәйкес келетініне көз жеткізу үшін ENERGY STAR серіктесі ретінде Promethean Limited компаниясы EPA жетілдірілген өнімі мен сертификаттау процесін ұстанды. Логотип ENERGY STAR стандартына сәйкес келетін барлық белгі дисплейлерінің алдыңғы жалғауларының жанындағы қалам науасында пайда болады.

Белгі дисплейлеріне арналған ENERGY STAR бағдарамасы EPA тарапынан жасалып, энергия тиімділігін жарнамалайды және кеңселердегі, сынып бөлмелеріндегі және зауыттардағы энергияға тиімді жабдық арқылы ауа ластануын азайтады. Өнімнің бұл мақсатқа қол жеткізуінің бір жолы — өнім пайдаланылмай тұрған кезде, қуат тұтынуды азайту үшін қуат басқару мүмкіндігін қолдану.

AP10-A65 және AP10-A75 үшін ұйқы режимін екі түрлі жолмен іске қосуға болады. Пайдаланушылар бұл әрекетті панельдегі қуат түймесін 3 секунд басу арқылы немесе RS232 арқылы жіберілген қашықтан басқару құралымен орындай алады. Пайдаланушы 60 минут ішінде ешқандай әрекет жасамаса, панель ұйқы режиміне өтеді.

Жарықтық параметрлерін немесе қуат режимі параметрлерін пайдаланушы ауыстырған кезде, панельдің қуат тұтынуы ENERGY STAR сертификатына қажетті шектеулерге қарамастан артуы мүмкін.

ENERGY STAR бағдарламасы және оның экологиялық артықшылықтары туралы қосымша ақпарат EPA ENERGY STAR компаниясының http://www.energystar.gov веб-сайтында берілген

Экодизайн туралы мәлімдеме

60 минут әрекетсіздіктен кейін, ActivPanel 10 экранында өнімнің күту режиміне өтетінін көрсететін хабар пайда болады. Бұл 1 минут бойы көрсетіледі. Осы хабарлама жойылғаннан кейін, көп ұзамай ActivPanel 10 күту режиміне өтеді.

Қазақстандық импорттаушы мәліметтері

Компания атауы: «Central Asian Educational Solutions» ЖШС

Мекенжайы: Астана қаласы, Мәңгілік Ел даңғылы 41/4, 7-кеңсе

Телефон нөмірі: +77021409772

Электрондық пошта мекенжайы: baikadam.mukashev@caes.kz, bauyrzhan.tulepov@caes.kz

LV Latviešu

Informācija par autortiesībām

TP-3227-ML-V02 ©2025 Promethean Limited. Visas tiesības aizsargātas.

Uz visu programmatūru, resursiem, draiveriem un dokumentāciju, kas nodrošināti kopā ar Promethean ActivInspire lejupielādi, attiecas Promethean Limited 2025 autortiesības. Uzņēmums Promethean piešķir Promethean programmatūras ActivInspire, tostarp visu lejupielādes ietvaros nodrošināto resursu, draiveru un dokumentācijas, instalēšanas un lietošanas licenci. Informāciju par šīs licences noteikumiem un nosacījumiem skatiet licences līgumā.

Promethean pieder vairākas preču zīmes vairākās jurisdikcijās visā pasaulē. Promethean produkti, kas dokumentēti šajā rokasgrāmatā, ietver aspektus, kas ir aizsargāti ar attiecīgajiem patentiem, autortiesībām, dizaina autortiesībām, reģistrētu dizainu un preču zīmju likumiem.

Termini HDMI, HDMI High-Definition Multimedia Interface, HDMI trade dress un HDMI logotips ir HDMI Licensing Administrator, Inc. preču zīmes vai reģistrētas preču zīmes.

VESA ir Video Electronics Standards Association reģistrēta preču zīme.

Apple ir Apple, Inc. preču zīme vai reģistrēta preču zīme Amerikas Savienotajās Valstīs un citās valstīs. Windows ir Microsoft Corporation preču zīme vai reģistrēta preču zīme ASV un citās valstīs. Linux ir Linus Torvalds reģistrēta preču zīme ASV un citās valstīs.

Visas citas preču zīmes joprojām ir to attiecīgo īpašnieku īpašums.

Šī rokasgrāmata tiek izplatīta tiešsaistē. To atļauts pavairot tikai lietošanai institūcijā, kurā produkts tiek lietots. Izmantošanai ārpus jūsu institūcijas neviena šīs rokasgrāmatas daļa nedrīkst tikt pavairota, nodota tālāk, uzglabāta izguves sistēmā vai tulkota kādā citā valodā bez Promethean Limited iepriekšējas piekrišanas.

Ņemiet vērā, ka šīs rokasgrāmatas saturu aizsargā autortiesību likums. Lai arī šī rokasgrāmata ir rūpīgi sagatavota, Promethean Limited neuzņemas atbildību par kļūdām, izlaidumiem vai bojājumiem, kas radušies, izmantojot šajā rokasgrāmatā ietverto informāciju.

Drošība

Ilgstoša zilās gaismas iedarbība var sabojāt redzi. ActivPanel 10 var palīdzēt samazināt zilās gaismas iedarbību, samazinot zilās gaismas līmeni.

Šo iestatījumu var ieslēgt/izslēgt, izmantojot tālvadības pulti. Izmantojot tālvadības pulti, atlasiet **Iestatījumi** un ritiniet lejup līdz pārslēgšanas opcijai **Samazināt zilo gaismu**.

Lai samazinātu acu sasprindzinājumu, veiciet regulārus pārtraukumus un skatieties tālumā.

Apvienotā Karaliste

Pilnu Apvienotās Karalistes atbilstības deklarāciju var skatīt vietnē support.prometheanworld.com, meklējot modeļa nosaukumu.

Šis aprīkojums ir B klases produkts.

Amerikas Savienotās Valstis

Saskaņā ar FCC noteikumu 15. punktu ir noteikts, ka šī iekārta atbilst B klases digitālās ierīces ierobežojumiem. Šie ierobežojumi ir noteikti, lai nodrošinātu pietiekamu aizsardzību pret kaitīgiem traucējumiem komerciālā vidē. Šis aprīkojums ģenerē, izmanto un var pārraidīt radio frekvences enerģiju un, ja tas netiek uzstādīts un izmantots atbilstoši instrukcijām, tas var izraisīt kaitīgus traucējumus radio sakariem. Šī aprīkojuma lietošana dzīvojamos rajonos var radīt kaitīgus traucējumus, un šādā gadījumā lietotājam būs pašam jāizlabo radīto traucējumu sekas par saviem līdzekļiem.

Neveiciet nekādas aprīkojuma izmaiņas vai modifikācijas.

Kanāda

Šis B klases digitālais aparāts atbilst Kanādas standartam ICES-003.

Cet appareil numérique de la classe B est conforme à la norme NMB-003 du Canada.

Eiropa

Ar šo Promethean paziņo, ka šis aprīkojums atbilst Zemsprieguma direktīvas 2014/35/ES un Elektromagnētiskās saderības direktīvas 2014/30/ES prasībām.

Pilnu ES atbilstības deklarāciju var skatīt vietnē support.prometheanworld.com, meklējot modeļa nosaukumu

Šis aprīkojums ir B klases produkts.

Elektrisko un elektronisko iekārtu atkritumi (WEEE)

Lai uzzinātu vairāk par pareizu šo produktu nodošanu atkritumos, lūdzu, sazinieties ar savu Promethean izplatītāju.

ENERGY STAR atbilstība

Apzīmējumu displeji ar iespraužamu moduli

Būdams ENERGY STAR partneris, Promethean Limited ir ievērojis EPA uzlaboto izstrādājumu kvalifikācijas un sertifikācijas procesu, lai nodrošinātu, ka ar ENERGY STAR logotipu apzīmētie izstrādājumi ir ENERGY STAR kvalificēti atbilstoši piemērojamajām ENERGY STAR vadlīnijām energoefektivitātes jomā. Logotips parādās pildspalvu ikonjoslā netālu no priekšējiem savienojumiem visiem ENERGY STAR kvalificētajiem apzīmējumu displejiem.

ENERGY STAR programmu apzīmējumu displejiem izveidoja EPA, lai veicinātu energoefektivitāti un samazinātu gaisa piesārņojumu, izmantojot energoefektīvākas iekārtas birojos, klasēs un rūpnīcās. Viens veids, kā produkts var sasniegt šo mērķi, ir enerģijas patēriņa funkcijas izmantošana enerģijas patēriņa samazināšanai, kad produkts netiek lietots.

AP10-A65 un AP10-A75 miega režīmu var aktivizēt vairākos dažādos veidos. Lietotāji var rīkoties, nospiežot barošanas pogu uz paneļa un turot 3 sekundes, vai arī nosūtīt attālo komandu, izmantojot RS232. Pēc 60 minūšu bezdarbības panelis arī pārslēdzas uz miega režīmu bez jebkādām lietotāja darbībām.

Ja lietotājs maina spilgtuma vai enerģijas režīma iestatījumus, paneļa enerģijas patēriņš var palielināties virs ENERGY STAR sertifikācijai noteiktajām robežām.

Papildu informācija par ENERGY STAR programmu un tās priekšrocībām apkārtējās vides jomā ir pieejama EPA ENERGY STAR tīmekļa vietnē http://www.energystar.gov

Ekodizaina paziņojums

Pēc 60 minūšu neaktivitātes perioda ActivPanel 10 ekrānā tiek parādīts paziņojums, norādot, ka ierīce pāriet gaidīšanas režīmā. Tas tiek parādīts 1 minūti. Neilgi pēc šī ziņojuma pazušanas, ActivPanel 10 pāriet gaidīšanas režīmā.

LT Lietuvių

Autorių teisių informacija

TP-3227-ML-V02 ©2025 Promethean Limited. Visos teisės saugomos.

Visos programinės įrangos, išteklių, tvarkyklių ir dokumentų, pateikiamų Promethean „ActivInspire“ siuntų kataloge, autorių teisės priklauso Promethean Limited 2025. Promethean suteikia licenciją įdiegti ir naudoti Promethean „ActivInspire“ programinę įrangą, įskaitant visus išteklius, tvarkykles ir dokumentus, pateikiamus atsisiųstame pakete. Informacijos apie šios licencijos sąlygas ir nuostatas galima rasti licencinėje sutartyje.

Promethean priklauso nemažai prekių ženklų keliose jurisdikcijų teritorijose visame pasaulyje. PrometheanŠiame vadove aprašyti gaminiai apima aspektus, saugomus pagal atitinkamus patentus, autorių teises, dizaino autorių teises, registruotojo dizaino ir prekių ženklų įstatymus.

Terminai HDMI, „HDMI High-Definition Multimedia Interface“, „HDMI trade dress“ ir „HDMI Logos“ yra „HDMI Licensing Administrator, Inc.“ prekių ženklai arba registruotieji prekių ženklai

VESA yra „Video Electronics Standards Association“ registruotasis ženklas.

„Apple“ yra „Apple, Inc.“ prekių ženklas arba registruotasis prekių ženklas Jungtinėse Amerijos Valstijose ir kitose šalyse. „Windows“ yra korporacijos „Microsoft“ (registruotasis) prekės ženklas Jungtinėse Amerikos Valstijose arba kitose šalyse. „Linux“ yra Linus Torvalds registruotasis prekės ženklas Jungtinėse Amerikos Valstijose ir kitose šalyse.

Visi kiti prekių ženklai tebėra jų atitinkamų savininkų nuosavybė.

Šis vadovas platinamas internetu. Šį vadovą dauginti galima tik naudojimo toje įstaigoje, kurioje naudojamas gaminys, tikslais. Norint naudoti ne jūsų institucijoje, draudžiama atgaminti, perduoti, laikyti paieškos sistemoje arba išversti bet kokią šio vadovo dalį į bet kurią kitą kalbą prieš tai negavus Promethean Limited leidimo.

Atkreipiame dėmesį, kad šio vadovo turinys yra saugomas pagal autorių teisių įstatymus. Nors šį vadovą siekta rengti kuo atidžiau, Promethean Limited neprisiima jokios atsakomybės už padarytas klaidas, praleidimus ar žalą, atsiradusią panaudojus tolesniuose puslapiuose pateiktą informaciją.

Sauga

Ilgalaikis mėlynos šviesos poveikis gali pakenkti regėjimui. ActivPanel 10 gali padėti sumažinti poveikį sumažinant mėlynosios šviesos lygį.

Šį nustatymą galima įjungti arba išjungti nuotolinio valdymo pultu. Naudodamiesi nuotolinio valdymo pultu pasirinkite **Nustatymai** ir slinkite žemyn iki perjungimo parinkties **Sumažinti mėlynos šviesos**.

Būtinai darykite reguliarias pertraukėles ir pažiūrėkite į tolį, kad sumažintumėte akių įtampą.

Atitiktis

Jungtinė Karalystė

Visą ES atitikties deklaraciją galima rasti adresu support.prometheanworld.com, paieškoje įvedus modelio pavadinimą.

Ši įranga yra B klasės gaminys.

Jungtinės Amerikos Valstijos

Ši įranga buvo išbandyta ir nustatyta, kad ji atitinka B klasės skaitmeninių įrenginių ribas pagal FCC taisyklių 15 dalį. Ribos sukurtos siekiant suteikti tinkamą apsaugą nuo kenksmingų trukdžių, kai įranga naudojama komercinėje aplinkoje. Ši įranga generuoja, naudoja ir skleidžia radijo dažnių energiją ir, jeigu yra diegiama ir naudojama ne pagal šias instrukcijas, gali sukelti kenksmingų trukdžių radijo komunikacijoje. Naudojant šią įrangą gyvenamojoje zonoje, tikėtina, kad atsiras kenksmingų trukdžių, ir šiuo atveju iš naudotojo bus reikalaujama, atitaisyti tuos trukdžius savo lėšomis.

Niekaip nekeiskite ir nemodifikuokite įrangos.

Kanada

Šis B klasės skaitmeninis aparatas atitinka Kanados ICES-003.

Cet appareil numérique de la classe B est conforme à la norme NMB-003 du Canada.

Europa

Šiuo dokumentu „Promethean“ patvirtina, kad įrenginys atitinka Žemosios įtampos direktyvos (2014/35/ES) ir Elektromagnetinio suderinamumo direktyvos (2014/30/ES) reikalavimus.

Visas ES atitikties deklaracijas galima rasti adresu support.prometheanworld.com paieškoje įvedus modelio pavadinimą

Ši įranga yra B klasės gaminys.

Elektros ir elektroninės įrangos atliekos (EEĮA)

Jei norite gauti daugiau informacijos apie tinkamą šių gaminių šalinimą, kreipkitės į savo Promethean perpardavėją.

ENERGY STAR reikalavimus atitinkantis įrenginys

Informaciniai monitoriai su kištukiniu moduliu

Būdama ENERGY STAR partnere, bendrovė „Promethean Limited“, siekdama užtikrinti, kad ENERGY STAR logotipu pagaminti gaminiai būtų kvalifikuojami ENERGY STAR pagal taikomas ENERGY STAR gaires, laikėsi EPA patobulinto gaminių ir sertifikavimo proceso reikalavimų. Logotipas rodomas ant rašiklio dėklo, šalia visų ENERGY STAR reikalavimus atitikančių informacinių monitorių priekinių jungčių.

ENERGY STAR informacinių monitorių programą sukūrė EPA, siekdama skatinti efektyviai vartoti energiją ir sumažinti oro taršą naudojant biuruose, klasėse ir gamyklose efektyviai energiją vartojančią įrangą. Vienas iš būdų, kurį taikant gaminys gali šį tikslą įgyvendinti – naudojant energijos suvartojimo valdymo funkciją, sumažinančią energijos suvartojimą tada, kai įrenginys nenaudojamas.

AP10-A65 ir AP10-A75 įrenginiuose miego režimą galima inicijuoti keletu skirtingų būdų. Vartotojai gali 3 sekundes spausti maitinimo mygtuką, esantį skydelyje, arba per RS232 lizdą nusiųsti nuotolinę komandą. Skydelyje miego režimas taip pat bus įjungtas be naudotojo įsikišimo, 60 min. neatlikus jokių veiksmų.

Naudotojui pakeitus ryškumo arba maitinimo režimo nustatymus, skydelio energijos suvartojimas gali padidėti ir viršyti sertifikuojant ENERGY STAR taikytas ribas.

Papildomos informacijos apie ENERGY STAR programą ir jos privalumus aplinkai galite gauti apsilankę EPA ENERGY STAR interneto svetainėje adresu http://www.energystar.gov

Ekologinio projektavimo ataskaita

Po 60 minučių neveikimo ActivPanel 10 ekrane pasirodo pranešimas, kad įrenginys persijungs į budėjimo režimą. Tai rodoma 1 minutę. Netrukus po to, kai šis pranešimas dings, ActivPanel 10 persijungia į budėjimo režimą.

NO Norsk

Informasjon om opphavsrett

TP-3227-ML-V02 ©2025 Promethean Limited. Med enerett.

Opphavsrett til all programvare, ressurser, drivere og dokumentasjon i Promethean ActivInspire-nedlastingen tilhører Promethean Limited 2025. Promethean lisensierer installasjon og bruk av Promethean ActivInspire-programvaren, inkludert ressurser, drivere og dokumentasjon som fulgte med i nedlastingen. Du finner mer informasjon om vilkårene og betingelsene for denne lisensen i lisensavtalen.

Promethean eier en rekke varemerker i flere jurisdiksjoner verden rundt. Promethean-produktene som omtales i denne veiledningen, omfatter aspekter som er beskyttet av lovgivning tilknyttet patenter, opphavsrett, designopphavsrett, registrert design og varemerker.

Begrepene HDMI, HDMI High-Definition Multimedia Interface, HDMI-merkevarer og HDMI-logoene er varemerker eller registrerte varemerker som tilhører HDMI Licensing Administrator, Inc.

VESA er et registrert varemerke som tilhører Video Electronics Standards Association.

Apple er et varemerke eller et registrert varemerke som tilhører Apple, Inc. i USA og andre land. Windows er et registrert varemerke eller varemerke som tilhører Microsoft Corporation i USA og andre land. Linux er et registrert varemerke som tilhører Linus Torvalds i USA og andre land.

Alle andre varemerker tilhører sine respektive eiere.

Denne veiledningen distribueres på internett. Den kan kun kopieres for å brukes i selve undervisningsinstitusjonen der produktet er implementert. Denne veiledningen kan ikke kopieres, overføres, lagres i et datainnhentingssystem eller oversettes til et annet språk uten forhåndstillatelse fra Promethean Limited.

Merk: Innholdet i denne veiledningen er beskyttet av lover om opphavsrett. Selv om alle hensyn er tatt under utarbeidelsen av denne veiledningen, skal ikke Promethean Limited holdes ansvarlig for eventuelle feil eller utelatelser, eller for skader som oppstår som følge av bruk av opplysningene i denne veiledningen.

Sikkerhet

Langvarig eksponering for blått lys kan gi synsskader. ActivPanel 10 kan bidra til å minimere eksponeringen ved å redusere nivåer av blått lys.

Du kan slå denne innstillingen av og på med fjernkontrollen. Velg **Innstillinger** ved å bruke fjernkontrollen og gå til vekslealternativet **Reduser blått lys**.

Pass på at du tar regelmessige pauser og fokuserer på noe som er langt unna, for å redusere belastningen på øynene.

Samsvar

Storbritannia

Du finner fullstendige samsvarserklæringen for Storbritannia ved å søke etter modellnavnet på support.prometheanworld.com

Er et produkt i klasse B.

USA

Dette utstyret er testet og overholder kravene til digitalt utstyr i klasse B i henhold til del 15 i FCC-reglene. Disse grensene er fastsatt for å gi rimelig beskyttelse mot skadelig interferens når utstyret brukes i et kommersielt miljø. Utstyret genererer, bruker og kan avgi radiofrekvensenergi, og kan, dersom det ikke installeres og brukes i henhold til bruksanvisningen, forårsake skadelig interferens i radiokommunikasjon. Bruk av dette utstyret i et boligområde vil sannsynligvis forårsake skadelig interferens, og slike tilfeller må brukeren korrigere interferensen for egen regning.

Ikke foreta eventuelle endringer eller modifikasjoner på utstyret.

Canada

Denne digitale enheten i klasse B samsvarer med den canadiske standarden ICES-003.

Cet appareil numérique de la classe B est conforme à la norme NMB-003 du Canada.

Europa

Promethean erklærer herved at utstyret er i samsvar med Lavspenningsdirektiv 2014/35/EU og Direktiv 2014/30/EU om elektromagnetisk kompatibilitet (EMC).

Du finner den fullstendige samsvarserklæringen ved å søke etter modellnavnet på support.prometheanworld.com

Er et produkt i klasse B.

WEEE-direktivet (direktivet for elektrisk og elektronisk avfall)

Ta kontakt med Promethean-forhandleren for å få mer informasjon om riktig avhending av disse produktene.

ENERGY STAR-samsvar

Digitale skilt med en plugin-modul

Som ENERGY STAR-partner har Promethean Limited fulgt EPAs forbedrede produktkvalifiserings- og sertifiseringsprosess for å sikre at produkter som er merket med ENERGY STAR-logoen er ENERGY STAR-kvalifisert i henhold til de gjeldende ENERGY STAR-retningslinjene for energieffektivitet. Logoen vises på pennebrettet ved de fremre tilkoblingene på alle digitale skilt som er ENERGY STAR-kvalifiserte.

ENERGY STAR-programmet for digitale skilt ble utviklet av EPA for å fremme energieffektivitet og redusere luftforurensning gjennom mer energieffektivt utstyr på kontorer, i klasserom og på fabrikker. Produktene kan oppnå dette målet for eksempel ved å bruke en strømstyringsfunksjon som reduserer strømforbruket når produktet ikke er i bruk.

For AP10-A65 og AP10-A75 kan hvilemodus startes ulike måter. Brukere kan starte denne modusen ved å trykke på av/på-knappen på panelet i 3 sekunder eller sende en ekstern kommando via RS232. Panelet går også automatisk over i hvilemodus etter 60 timers inaktivitet (uten handlinger fra brukeren).

Hvis innstillingene for lysstyrke eller strømsparingsmodus endres av brukeren, kan energiforbruket til panelet øke utover grensene som kreves for ENERGY STAR-sertifisering.

Du finner mer informasjon om ENERGY STAR-programmet og dets miljøfordeler på nettsiden til EPA ENERGY STAR på http://www.energystar.gov

Økodesignerkæring

Etter 60 minutter med inaktivitet vises en melding på ActivPanel 10-skjermen, som indikerer at produktet vil gå over i ventemodus. Dette vises i 1 minutt. Kort tid etter at denne meldingen forsvinner, går ActivPanel 10 over i ventemodus.

PL Język polski

Informacje o prawach autorskich

TP-3227-ML-V02 ©2025 Promethean Limited. Wszelkie prawa zastrzeżone.

Wszystkie programy, zasoby, sterowniki oraz dokumentacja dostarczone z pobranym pakietem Promethean ActivInspire podlegają prawom autorskim firmy Promethean Limited 2025. Firma Promethean udziela licencji na zainstalowanie i użytkowanie oprogramowania Promethean ActivInspire, w tym wszelkich zasobów, sterowników i dokumentacji dostarczonych z pobranym pakietem. Informacje o warunkach licencji znajdują się w umowie licencyjnej.

Firma Promethean jest właścicielem wielu znaków towarowych w kilku jurysdykcjach na całym świecie. Pewne elementy produktów firmy Promethean opisane w niniejszym podręczniku objęte są ochroną odpowiadających im patentów, praw autorskich, praw autorskich dotyczących projektów, przepisów o znakach towarowych oraz zarejestrowanych wzorach.

Terminy „HDMI" oraz „Multimedialny interfejs wysokiej jakości HDMI", charakterystyczny kształt produktów HDMI (HDMI trade dress) oraz Logo HDMI stanowią znaki towarowe lub zastrzeżone znaki towarowe spółki HDMI Licensing Administrator, Inc.

VESA to zarejestrowany znak towarowy organizacji Video Electronics Standards Association.

Apple to znak towarowy lub zarejestrowany znak towarowy firmy Apple, Inc. w Stanach Zjednoczonych i innych krajach. Windows to znak towarowy lub zarejestrowany znak towarowy firmy Microsoft Corporation w Stanach Zjednoczonych i innych krajach. Linux to zarejestrowany znak towarowy firmy Linus Torvalds w Stanach Zjednoczonych i innych krajach.

Wszystkie pozostałe znaki towarowe pozostają własnością ich właścicieli.

Niniejszy podręcznik jest rozpowszechniany online. Może on być rozpowszechniany do użytku jedynie w instytucji, w której używa się danego produktu. Nie wolno kopiować, przekazywać, przechowywać w systemie wyszukiwania ani tłumaczyć na żaden inny język żadnej z części niniejszego podręcznika bez uprzedniego uzyskania zgody firmy Promethean Limited na używanie go poza daną instytucją.

Przypominamy, że zawartość tego podręcznika jest chroniona prawem autorskim. Pomimo podjęcia wszelkich starań podczas opracowywania niniejszego podręcznika firma Promethean Limited nie ponosi odpowiedzialności za błędy, pominięcia i szkody wynikające z wykorzystywania informacji zawartych w tym podręczniku.

Bezpieczeństwo

Długotrwała ekspozycja na niebieskie światło może spowodować uszkodzenie wzroku. ActivPanel 10 może pomóc zminimalizować ekspozycję poprzez zmniejszenie poziomu promieniowania światła niebieskiego.

To ustawienie można włączyć/wyłączyć za pomocą pilota. Za pomocą pilota wybierz kolejno **Settings** (Ustawienia) i przejdź na dół, aby włączyć opcję **Reduce Bluelight** (Ogranicz światło niebieskie).

Pamiętaj o robieniu regularnych przerw i patrz w dal, aby zmniejszyć zmęczenie oczu.

Zgodność

Zjednoczone Królestwo Wielkiej Brytanii

Pełny tekst Deklaracji zgodności w Wielkiej Brytanii można znaleźć, wpisując nazwę modelu w oknie wyszukiwania w witrynie support.prometheanworld.com.

Jest to produkt klasy B.

Stany Zjednoczone

Urządzenie to zostało przetestowane i uznane za zgodne z ograniczeniami dla urządzeń cyfrowych klasy B, zgodnie z częścią 15 przepisów komisji FCC. Ograniczenia te mają na celu zapewnienie odpowiedniej ochrony przed szkodliwymi zakłóceniami w instalacjach komercyjnych. Urządzenie to generuje, wykorzystuje i może emitować energię o częstotliwości radiowej, a jeśli nie jest zainstalowane i używane zgodnie z instrukcją, może powodować zakłócenia w łączności radiowej. Korzystanie z tego urządzenia w obszarze mieszkalnym może spowodować szkodliwe zakłócenia. Użytkownik musi je usunąć we własnym zakresie.

Urządzenia nie wolno w żaden sposób zmieniać.

Kanada

Urządzenie cyfrowe klasy B jest zgodne z kanadyjskim standardem ICES-003.

Cet appareil numérique de la classe B est conforme à la norme NMB-003 du Canada.

Europa

Firma Promethean niniejszym deklaruje, że urządzenie jest zgodne z Dyrektywą niskonapięciową 2014/35/UE oraz Dyrektywą kompatybilności elektromagnetycznej 2014/30/UE.

Zapoznaj się z pełnym tekstem Deklaracji zgodności UE, wpisując nazwę modelu w oknie wyszukiwania w witrynie support.prometheanworld.com

Jest to produkt klasy B.

Utylizacja odpadów elektrycznych i elektronicznych

Więcej informacji na temat poprawnej utylizacji produktów może udzielić sprzedawca produktów Promethean.

Zgodność z programem ENERGY STAR

Wyświetlacze cyfrowe z modułem plug-in

Jako partner ENERGY STAR, firma Promethean przeszła proces kwalifikacji i certyfikacji produktów organizacji EPA, aby zapewnić zgodność produktów oznaczonych logo ENERGY STAR z odpowiednimi wytycznymi programu ENERGY STAR dotyczącymi sprawności energetycznej. Logo pojawia się na stojaku na pisak obok wszystkich wyświetlaczy cyfrowych z certyfikatem ENERGY STAR.

Program ENERGY STAR dotyczący wyświetlaczy cyfrowych został opracowany przez organizację EPA, aby promować sprawność energetyczną i ograniczyć zanieczyszczenie powietrza przez stosowanie bardziej energooszczędnego sprzętu w biurach, salach szkolnych i zakładach produkcyjnych. Jednym ze sposobów osiągnięcia tego celu jest wykorzystanie funkcji zarządzania energią, która ogranicza zużycie energii, gdy urządzenie nie jest używane.

Tryb uśpienia można włączyć na urządzeniu AP10-A65 lub AP10-A75 na kilka różnych sposobów. Użytkownik może przytrzymać przycisk zasilania na panelu przez 3 sekundy lub wysłać zdalne polecenie przez RS232. Panel samoczynnie przejdzie również w tryb uśpienia po 60 minutach bezczynności.

W przypadku zmiany ustawień jasności lub trybu zasilania przez użytkownika zużycie energii przez panel może przekroczyć wartości graniczne wymagane do uzyskania certyfikatu ENERGY STAR.

Dodatkowe informacje o programie ENERGY STAR i jego korzyściach dla środowiska można znaleźć w witrynie organizacji EPA ENERGY STAR pod adresem http://www.energystar.gov

Oświadczenie dotyczące ekoprojektu

Po 60 minutach bezczynności na ekranie ActivPanel pojawi sięActivPanel 10 komunikat informujący, że produkt przechodzi w tryb czuwania. Jest on wyświetlany przez 1 minutę. Wkrótce po zniknięciu tego komunikatu witryna ActivPanel 10 przechodzi w tryb gotowości.

PT Português

Informação de direitos de autor

TP-3227-ML-V02 ©2025 Promethean Limited. Todos os direitos reservados.

Todo o software, recursos, controladores e documentação fornecidos na transferência do Promethean ActivInspire estão protegidos pelos direitos de autor da Promethean Limited 2025. A Promethean concede uma licença de instalação e utilização do software Promethean ActivInspire, incluindo quaisquer recursos, controladores e documentação fornecidos na transferência. Consulte o contrato de licença para obter informações sobre os termos e condições desta licença.

A Promethean é proprietária de diversas marcas comerciais em várias jurisdições em todo o mundo. Os produtos Promethean documentados neste manual incluem aspetos que estão protegidos ao abrigo das respetivas leis de patente, direitos de autor, direitos de autor sobre o design, design registado e marcas comerciais.

Os termos HDMI, HDMI High-Definition Multimedia Interface (interface multimédia de alta-definição), a apresentação comercial HDMI e os Logótipos HDMI são marcas comerciais ou marcas registadas da HDMI Licensing Administrator, Inc.

VESA é uma marca registada da Video Electronics Standards Association.

Apple é uma marca comercial ou marca comercial registada da Apple Inc. nos Estados Unidos e noutros países. Windows é uma marca registada ou marca comercial da Microsoft Corporation nos Estados Unidos e noutros países. Linux é uma marca registada de Linus Torvalds nos Estados Unidos e noutros países.

Todas as outras marcas comerciais permanecem propriedade dos seus respetivos proprietários.

Este manual é distribuído online. Apenas pode ser reproduzido para utilização na instituição na qual o produto é utilizado. Para utilização externa à sua instituição, nenhuma parte deste manual pode ser reproduzida, transmitida, armazenada num sistema de recuperação ou traduzida para qualquer idioma sem autorização prévia da Promethean Limited.

Tenha em atenção que o conteúdo deste manual se encontra protegido pela lei de direitos de autor. Apesar de se tomarem todos os cuidados na compilação deste manual, a Promethean Limited não se responsabiliza por quaisquer erros nem omissões, ou danos resultantes da utilização da informação contida neste manual.

Segurança

A exposição prolongada à luz azul pode causar danos à visão. O ActivPanel 10 pode ajudar a minimizar a exposição, reduzindo os níveis de luz azul.

Esta definição pode ser ligada/desligada com o controlo remoto. Com o controlo remoto, selecione **Definições** e desloque para baixo até à opção **Reduzir a luz azul**.

Assegure-se de que faz pausas regulares e olhe para longe para ajudar a reduzir a tensão ocular.

Conformidade

Reino Unido

Pode encontrar a Declaração de Conformidade do Reino Unido completa pesquisando pelo nome do modelo em support.prometheanworld.com

Este equipamento é um produto de Classe B.

Estados Unidos da América

Este equipamento foi testado e verificou-se que cumpre os limites para um dispositivo digital de classe B, conforme o capítulo 15 das normas da FCC. Estes limites visam oferecer uma proteção razoável contra interferências prejudiciais quando o equipamento se encontra numa instalação comercial. Este equipamento gera, utiliza e pode irradiar energia de radiofrequência e, se não instalado e utilizado de acordo com o manual de instruções, poderá causar interferências prejudiciais a comunicações de rádio. O funcionamento deste equipamento numa área residencial poderá causar interferências prejudiciais. Neste caso, o utilizador deverá corrigir a interferência pelos seus próprios meios.

Não efetue alterações ou modificações no equipamento.

Canadá

Este aparelho digital da Classe B está em conformidade com a norma canadiana ICES-003.

Cet appareil numérique de la classe B est conforme à la norme NMB-003 du Canada.

Europa

Pelo presente documento, a Promethean declara que o equipamento está em conformidade com a Directiva de Baixa Tensão 2014/35/EU e com a Directiva de Compatibilidade Electromagnética 2014/30/EU.

Poderá encontrar a Declaração de Conformidades da UE completa pesquisando pelo nome do modelo em support.prometheanworld.com

Este equipamento é um produto de Classe B.

Resíduos de Equipamentos Elétricos e Eletrónicos (REEE)

Para mais informações relativas à correta eliminação destes produtos, contacte o seu revendedor Promethean.

Conformidade com ENERGY STAR

Monitores de sinalização com módulo de ligação

Como parceiro do programa ENERGY STAR, a Promethean Limited acompanhou o processo optimizado de classificação e certificação de produtos da EPA para garantir que os produtos marcados com o logótipo ENERGY STAR estão classificados como ENERGY STAR pela sua eficiência energética, de acordo com as diretrizes aplicáveis da ENERGY STAR. O logótipo aparece no tabuleiro de canetas junto das ligações frontais em todos os monitores de sinalização classificados com ENERGY STAR.

O programa ENERGY STAR para monitores de sinalização foi criado pela EPA para promover a eficiência energética e reduzir a poluição atmosférica através da utilização de equipamentos com maior eficiência energética em escritórios, salas de aula e fábricas. Uma forma de conseguir que um produto atinja este objectivo é através da utilização de uma funcionalidade de gestão de energia para reduzir o consumo de energia quando o produto não está em utilização.

Para AP10-A65 e AP10-A75, o modo de suspensão pode ser iniciado de duas maneiras diferentes. Os utilizadores podem premir o botão Ligar/desligar no painel durante 3 segundos, ou podem enviar um comando remoto por RS232. O painel também entrará automaticamente em modo de suspensão após 60 minutos de inactividade.

No caso de o utilizador alterar as definições de brilho ou as definições para ligar/desligar, o consumo de energia do painel pode aumentar para além dos limites exigidos pela certificação ENERGY STAR.

Estão disponíveis informações adicionais sobre o programa ENERGY STAR e os seus benefícios ambientais no website ENERGY STAR da EPA em http://www.energystar.gov

Declaração de conceção ecológica

Após 60 minutos de inatividade, uma mensagem é apresentada no ecrã do ActivPanel 10 que indica que o produto entrará no modo de espera. Esta mensagem é apresentada durante 1 minuto. Imediatamente após esta mensagem desaparecer, oActivPanel 10 entra em modo de espera.

RO Română

Informații privind drepturile de autor

TP-3227-ML-V02 ©2025 Promethean Limited. Toate drepturile rezervate.

Întregul software, resursele, driverele și documentația furnizate în descărcarea Promethean ActivInspire sunt protejate prin drepturi de autor Promethean Limited 2025. Promethean oferă o licență pentru instalarea și folosirea Promethean software-ului ActivInspire, inclusiv orice resurse, drivere și documente furnizate prin descărcare. Consultați acordul de licență pentru informații despre termenii și condițiile acestei licențe.

Promethean este deținătorul unui număr de mărci înregistrate în mai multe jurisdicții la nivel mondial. Produsele Promethean documentate în acest ghid includ aspecte protejate în temeiul brevetelor proprii, drepturilor de autor, drepturilor de autor asupra design-ului, designului înregistrat și dreptul mărcilor.

Termenii HDMI, HDMI High-Definition Multimedia Interface, imaginea comercială și logo-urile HDMI sunt mărci comerciale sau mărci comerciale înregistrate ale HDMI Licensing Administrator, Inc.

VESA este o marcă înregistrată a Video Electronics Standards Association.

Apple este o marcă comercială sau marcă comercială înregistrată a Apple, Inc. în Statele Unite și în alte țări. Windows este o marcă comercială sau marcă comercială înregistrată a Microsoft Corporation în Statele Unite și în alte țări. Linux este o marcă înregistrată a Linus Torvalds în Statele Unite și în alte țări.

Toate celelalte mărci înregistrate rămân proprietatea deținătorilor lor respectivi.

Acest ghid este distribuit online. Poate fi reprodus pentru a fi utilizat doar în instituția în care este utilizat produsul. Pentru utilizare în afara instituției dumneavoastră, nicio parte a acestui ghid nu poate fi reprodusă, transmisă, stocată într-un sistem de recuperare sau tradusă în orice altă limbă fără permisiunea prealabilă a Promethean Limited.

Vă rugăm să rețineți conținutul acestui ghid este protejate prin legea drepturilor de autor. Deși au fost luate toate măsurile de precauție la compilarea acestui ghid, Promethean Limited nu își asumă nicio răspundere în ceea ce privește erorile sau omisiunile, precum nici pentru daunele rezultate din utilizarea informațiilor conținute în acest ghid.

Siguranță

Expunerea îndelungată la lumina albastră vă poate afecta vederea. ActivPanel 10 poate contribui la minimizarea expunerii, prin reducerea nivelului de lumină albastră.

Această setare poate fi activată/dezactivată cu ajutorul telecomenzii. Folosind telecomanda, selectați **Setări** și derulați în jos la opțiunea de comutare **Reducere lumină albastră**.

Asigurați-vă că faceți pauze regulate și că priviți în plan îndepărtat pentru a reduce oboseala ochilor.

Conformitate

Regatul Unit

Declarația de conformitate completă pentru Regatul Unit poate fi găsită căutând după numele modelului la support.prometheanworld.com

Acest echipament este un produs de clasă B.

Statele Unite ale Americii

Acest echipament a fost testat și s-a constatat că este conform cu limitele pentru dispozitivele digitale din Clasa B, în conformitate cu partea 15 din Regulile FCC. Aceste limite sunt concepute pentru a asigura protecție adecvată împotriva interferențelor dăunătoare atunci când echipamentul este operat într-un mediu comercial. Acest echipament generează, utilizează și poate radia energie emisă de radiofrecvențe și, dacă nu este instalat și folosit conform manualului de instrucțiuni, acesta poate cauza interferențe dăunătoare radiocomunicațiilor. Operarea acestui echipament într-o zonă rezidențială poate cauza interferențe dăunătoare, utilizatorul fiind constrâns în acest caz să remedieze interferențele pe propriile costuri.

Nu efectuați niciun fel de schimbări sau modificări la acest echipament.

Canada

Acest aparat digital Clasa B este conform cu standardul SECI-003 canadian.

Cet appareil numérique de la classe B est conforme à la norme NMB-003 du Canada.

Europa

Promethean declară prin prezenta că echipamentul este conform cu Directiva 2014/35/UE de joasă tensiune și Directiva 2014/30/UE privind compatibilitatea electromagnetică.

Declarația de conformitate UE completă poate fi găsită căutând după numele modelului la support.prometheanworld.com

Acest echipament este un produs de clasă B.

Deșeuri de echipamente electrice și electronice (Waste Electrical and Electronic Equipment - WEEE)

Pentru mai multe informații despre eliminarea corectă a acestor produse, vă rugăm să contactați distribuitorul Promethean.

Conformitate ENERGY STAR

Afișaje Signage Display cu modul plug-in

Ca partener ENERGY STAR, Promethean Limited a urmat procesul de certificare și calificare a produsului îmbunătățit APM pentru a se asigura că echipamentele marcate cu logo-ul ENERGY STAR sunt calificate ENERGY STAR conform directivelor aplicabile ENERGY STAR pentru randamentul energetic. Logo-ul apare pe pen tray lângă conexiunile frontale de pe toate afișajele Signage Display certificate ENERGY STAR.

Programul ENERGY STAR pentru afișaje Signage Display a fost creat de către EPA pentru a promova randamentul energetic și reduce poluarea aerului prin intermediul echipamentelor mai eficiente din punct de vedere energetic în birouri, săli de clasă și fabrici. Un mod prin care un produs îndeplinește acest obiectiv este prin folosirea funcției de gestionare a energiei pentru a reduce consumul de energie atunci când produsul nu este în uz.

Pentru AP10-A65 și AP10-A75, modul de repaus poate fi inițiat în mai multe moduri diferite. Utilizatorii pot apăsa butonul de alimentare de pe panou timp de 3 secunde sau poate fi trimisă o comandă de la distanță prin RS232. De asemenea, panoul va intra în modul sleep fără intervenția utilizatorului după 60 de minute de inactivitate.

În cazul în care setările de luminozitate sau setările de mod energetic sunt modificate de către utilizator, consumul energetic al panoului poate crește dincolo de limitele necesare pentru certificarea ENERGY STAR.

Informații suplimentare în ceea ce privește programul ENERGY STAR și beneficiile sale pentru mediu sunt disponibile pe site-ul web EPA ENERGY STAR la http://www.energystar.gov

Declarație privind proiectarea ecologică

După 60 de minute de inactivitate, pe ecranul ActivPanel 10 va apărea un mesaj care anunță că produsul va intra în modul standby (de așteptare). Acesta este afișat timp de 1 minut. La scurt timp după dispariția acestui mesaj, ActivPanel 10 intră în modul standby.

RU русский

Сведения об авторских правах

TP-3227-ML-V02 ©2025 Promethean Limited. Все права защищены.

Все программное обеспечение, ресурсы, драйверы и документация, представленные в загрузке Promethean ActivInspire, защищены авторским правом Promethean Limited 2025. Компания Promethean предоставляет лицензию на установку и использование программного обеспечения Promethean ActivInspire, в том числе любые ресурсы, драйверы и документацию, поставляемые в этом загрузочном файле. Информацию об условиях и положениях данной лицензии см. в лицензионном соглашении.

Компания Promethean является владельцем нескольких товарных знаков в различных юрисдикциях мира. Определенные аспекты описанных в данном руководстве продуктов компании Promethean защищены соответствующими законами о патентных и авторских правах, авторских правах на дизайн, зарегистрированных образцах и товарных знаках.

Термины HDMI, HDMI High-Definition Multimedia Interface, фирменный стиль HDMI и логотип HDMI являются товарными знаками или зарегистрированными товарными знаками компании HDMI Licensing Administrator, Inc.

VESA является зарегистрированным товарным знаком ассоциации стандартизации электроники Video Electronics Standards Association.

Apple является товарным знаком или зарегистрированным товарным знаком корпорации Apple Inc. в США и других странах. Windows является зарегистрированным товарным знаком или товарным знаком корпорации Майкрософт в США и других странах. Linux является зарегистрированным товарным знаком Линуса Торвальдса в США и других странах.

Все другие товарные знаки являются собственностью соответствующих владельцев.

Настоящее руководство можно найти в сети Интернет. Его можно копировать только для нужд организации, использующей данный продукт. Запрещается использование любой части настоящего руководства за пределами такой организации, в том числе воспроизведение, передача, сохранение в системе общего пользования или перевод на другой язык без предварительного письменного согласия компании Promethean Limited.

Обратите внимание, что содержание настоящего руководства защищено законом об авторском праве. Компания Promethean Limited приложила максимум усилий для составления настоящего руководства, однако не принимает на себя никакой ответственности за возможные ошибки или упущения, а также за возможный ущерб в результате использования сведений, содержащихся в данном руководстве.

Безопасность

Длительное воздействие синего света может привести к повреждению зрения. ActivPanel 10 может помочь минимизировать воздействие, снизив интенсивность синего света.

Эту настройку можно включить/отключить с помощью пульта дистанционного управления. С помощью пульта дистанционного управления выберите **Настройки** и прокрутите вниз до параметра **Уменьшить синий свет**.

Убедитесь, что вы регулярно делаете перерывы и смотрите вдаль, чтобы снизить напряжение глаз.

Соответствие стандартам

Великобритания

Полное заявление о соответствии стандарту Великобритании доступно по поисковому запросу наименования модели на сайте https://support.prometheanworld.com

Этот продукт относится к классу B.

Соединенные Штаты Америки

В ходе проведенных испытаний было установлено соответствие данного оборудования требованиям класса B для цифровых устройств согласно Правилам Федеральной комиссии связи, Часть 15. Установленные ограничения предназначены для обеспечения необходимой защиты от электромагнитных помех при эксплуатации устройств в коммерческом окружении. Данное оборудование создает, использует и может излучать радиочастотную энергию и, если не установлено и не используется в соответствии с инструкциями, приведенными в руководстве, может создать помехи приему радио- и телевизионных сигналов. Работа этого оборудования в жилых кварталах может создавать помехи, устранять которые, в соответствии с требованиями, пользователь будет за свой счет.

Не вносите в оборудование какие-либо изменения или модификации.

Канада

Данное цифровое устройство класса B соответствует канадскому стандарту ICES-003.

Cet appareil numérique de la classe B est conforme à la norme NMB-003 du Canada.

Европа

Компания Promethean заявляет, что устройство соответствует требованиям Директивы ЕС по низковольтному оборудованию 2014/35/ЕС и Директиве по электромагнитной совместимости 2014/30/ЕС.

Полная копия заявления о соответствии стандартам ЕС доступна по поисковому запросу наименования модели на сайте https://support.prometheanworld.com

Этот продукт относится к классу B.

Утилизация отходов производства электрического и электронного оборудования (WEEE)

Для получения информации о правильной утилизации данных продуктов обратитесь к торговому представителю компании Promethean.

Соответствие стандарту ENERGY STAR

Дисплеи Signage со сменным модулем

Являясь партнером ENERGY STAR, Promethean Limited следует расширенному процессу сертификации и проверки продукции EPA, чтобы гарантировать, что продукты, отмеченные логотипом ENERGY STAR, соответствуют стандарту ENERGY STAR согласно действующим рекомендациям ENERGY STAR по энергоэффективности. Логотип расположен на лотке для ручек рядом с передними разъемами на всех дисплеях Signage, соответствующих требованиям ENERGY STAR.

Программа ENERGY STAR для дисплеев Signage была создана EPA для повышения энергоэффективности и снижения загрязнения воздуха с помощью более энергоэффективного оборудования в офисах, классах и на заводах. Одним из способов достижения этой цели является использование функции управления питанием для снижения энергопотребления, когда продукт не используется.

Для AP10-A65 и AP10-A75 спящий режим может быть активирован несколькими способами. Пользователи могут нажать кнопку питания на панели и удерживать ее в течение 3 секунд или отправить дистанционную команду через RS232. Панель также перейдет в спящий режим после 60 минут бездействия.

При изменении пользователем настроек яркости или режима питания энергопотребление панели может превысить пределы, требуемые стандартом ENERGY STAR.

Дополнительная информация о программе ENERGY STAR и ее экологических преимуществах доступна на веб-сайте EPA ENERGY STAR по адресу http://www.energystar.gov

Заявление об экодизайне

После 60 минут бездействия на экране ActivPanel 10 появляется сообщение о том, что продукт перейдет в режим ожидания. Оно отображается в течение 1 минуты. Вскоре после исчезновения этого сообщения ActivPanel 10 переходит в режим ожидания.

ES Español

Información de copyright

TP-3227-ML-V02 ©2025 Promethean Limited. Todos los derechos reservados.

Todo el software, recursos, controladores y documentación suministrados en la descarga de Promethean ActivInspire están protegidos por derechos de autor Promethean Limited 2025. Promethean concede una licencia para instalar y utilizar el software Promethean ActivInspire, así como los recursos, controladores y documentación que se suministran en la descarga. Consulte el contrato de licencia para obtener más información sobre los términos y las condiciones de esta licencia.

Promethean es propietaria de varias marcas comerciales en varias jurisdicciones en todo el mundo. Los productos de Promethean documentados en esta guía incluyen aspectos protegidos por leyes de patente, copyright, copyright de diseño, diseño registrado y marca comercial.

Los términos HDMI, HDMI High-Definition Multimedia Interface (Interfaz multimedia de alta definición), HDMI Trade Dress (diseño e imagen comercial HDMI) y los logotipos HDMI son marcas comerciales o marcas registradas de HDMI Licensing Administrator, Inc.

VESA es una marca registrada de Video Electronics Standards Association.

Apple es una marca comercial o una marca registrada de Apple, Inc. en Estados Unidos y otros países. Windows es una marca registrada o comercial de Microsoft Corporation en Estados Unidos y otros países. Linux es una marca registrada de Linus Torvalds en Estados Unidos y otros países.

El resto de las marcas comerciales pertenecen a sus respectivos propietarios.

Esta guía se distribuye en línea. Su reproducción solo se permite con fines de uso dentro de la institución en que se utiliza el producto. Para uso fuera de la institución, no se podrá reproducir, transmitir, almacenar en sistemas de recuperación ni traducir a otros idiomas ninguna parte de esta guía, salvo que Promethean Limited haya concedido previamente autorización a tales efectos.

El contenido de esta guía está protegido por las leyes de copyright. A pesar de haber puesto el máximo esmero en la preparación de esta guía, Promethean Limited no se hace responsable de errores u omisiones, ni de daños resultantes del uso de la información contenida en esta guía.

Seguridad

Una exposición prolongada a la luz azul puede dañar la vista. ActivPanel 10 puede ayudar a minimizar la exposición reduciendo los niveles de luz azul.

Este ajuste se puede activar/desactivar con el mando a distancia. Con el mando a distancia, seleccione **Configuración** y desplácese hacia abajo hasta la opción de conmutación **Reducir luz azul**.

Asegúrese de hacer descansos con regularidad y de mirar a lo lejos para reducir la tensión ocular.

Conformidad

Reino Unido

Para ver Declaración de conformidad del Reino Unido, haga una búsqueda del nombre de modelo en support.prometheanworld.com

Este equipo es un producto de Clase B.

Estados Unidos de América

Este equipo se ha sometido a las pruebas pertinentes y cumple los límites establecidos para un dispositivo digital de la Clase B, según lo establecido en el apartado 15 de las normas de la FCC. Estos límites están destinados a proporcionar protección adecuada ante interferencias perjudiciales cuando el equipo se usa en entornos comerciales. Este equipo genera, usa y puede emitir energía radioeléctrica. Respete las instrucciones pertinentes durante la instalación y utilización del equipo para evitar que se produzcan interferencias de radio perjudiciales. El uso de este equipo en zonas residenciales podría causar interferencias perjudiciales cuya corrección será enteramente responsabilidad del usuario.

No realice cambios ni modificaciones en este equipo.

Canadá

Este aparato digital de clase B cumple la norma canadiense ICES-003.

Cet appareil numérique de la classe B est conforme à la norme NMB-003 du Canada.

Europa

Por la presente, Promethean declara que el equipo cumple con la Directiva 2014/35/UE sobre baja tensión y la Directiva 2014/30/UE sobre compatibilidad electromagnética.

Para ver la declaración completa de conformidad de la UE, haga una búsqueda del nombre de modelo en support.prometheanworld.com

Este equipo es un producto de Clase B.

Residuos de aparatos eléctricos y electrónicos (RAEE)

Para obtener más información sobre cómo deshacerse de estos productos correctamente, póngase en contacto con su distribuidor de Promethean.

Cumplimiento con ENERGY STAR

Pantallas de señalización con un módulo complementario

Como asociado de ENERGY STAR, Promethean ha seguido el proceso mejorado de calificación y certificación de productos de la EPA para garantizar que los productos marcados con el logotipo ENERGY STAR tengan la certificación ENERGY STAR de acuerdo con las directrices de ENERGY STAR aplicables en materia de eficiencia energética. El logotipo aparece en la bandeja de lápices, cerca de las conexiones frontales de todas las pantallas de señalización con certificación ENERGY STAR.

La EPA creó el programa ENERGY STAR para pantallas de señalización con el fin de promover la eficiencia energética y reducir la contaminación del aire a través de equipos de mayor eficiencia energética en oficinas, aulas y fábricas. Una forma en que un producto puede lograr este objetivo es mediante el uso de una función de administración de energía para reducir el consumo de energía cuando el producto no está en uso.

Para AP10-A65 y AP10-A75, el modo de suspensión se puede activar de dos maneras. Los usuarios pueden pulsar el botón de encendido en el panel durante 3 segundos, o se puede enviar un comando remoto vía RS232. El panel también entrará en modo de suspensión sin intervención del usuario al cabo de 60 minutos de inactividad.

En caso de que el usuario modifique los ajustes de brillo o de modo de energía, el consumo de energía del panel puede superar los límites requeridos para la certificación ENERGY STAR.

Puede encontrar información adicional sobre el programa ENERGY STAR y sus beneficios ambientales en el sitio web de la EPA ENERGY STAR en http://www.energystar.gov

Declaración de diseño ECO

Después de 60 minutos de inactividad, aparece un mensaje en la pantalla de ActivPanel 10 que dice que el producto entrará en modo de espera. Este se muestra durante 1 minuto. Poco después de este mensaje, el ActivPanel 10 entra en el modo de espera.

SV Svenska

Information om upphovsrätt

TP-3227–ML–V02 ©2025 Promethean Limited. Med ensamrätt.

Alla programvaror, resurser, drivrutiner och dokumentation som tillhandahålls i nedladdningen av Promethean ActivInspire är upphovsrättsskyddade Promethean Limited 2025. Promethean tillhandahåller en licens för installation och användning av Promethean ActivInspire-programvaran, inklusive alla resurser, drivrutiner och all dokumentation som ingår i nedladdningen. Licensavtalet innehåller information om villkoren för den här licensen.

Promethean äger ett antal varumärken i jurisdiktioner över hela världen. De Promethean-produkter som beskrivs i den här guiden innefattar delar som är skyddade av respektive lagar för patent, upphovsrätt, upphovsrätt för design, registrerad design och varumärken.

Termerna HDMI, HDMI High-Definition Multimedia Interface, HDMI Trade dress och HDMI-logotyperna är varumärken eller registrerade varumärken som tillhör HDMI Licensing Administrator, Inc.

VESA är ett registrerat varumärke som ägs av Video Electronics Standards Association.

Apple är ett varumärke eller ett registrerat varumärke som tillhör Apple Inc. i USA och andra länder. Windows är ett registrerat varumärke eller ett varumärke som tillhör Microsoft Corporation i USA och andra länder. Linux är ett registrerat varumärke eller ett varumärke som tillhör Linus Torvalds i USA och andra länder.

Alla andra varumärken tillhör respektive ägare.

Denna guide distribueras online. Den får endast kopieras och användas inom den organisation där produkten används. Vid extern användning får inga delar av guiden kopieras, överföras, lagras i maskinläsbar form eller översättas till något annat språk utan tillstånd från Promethean Limited.

Observera att innehållet i guiden skyddas av lagstadgad upphovsrätt. Vi har lagt ner stor möda när vi utarbetade den här guiden, men Promethean Limited kan inte ta på sig något ansvar för eventuella fel eller försummelser, eller för skador som kan uppstå i samband med tillämpning av informationen i guiden.

Säkerhet

Långvarig exponering för blått ljus kan skada synen. ActivPanel 10 kan hjälpa till att minimera exponeringen genom att minska nivåerna av blått ljus.

Inställningen kan slås på/av med fjärrkontrollen. Med fjärrkontrollen väljer du **Inställningar** och rullar ner till alternativet **Reducera blått ljus**.

Se till att ta regelbundna pauser och titta ut i fjärran för att minska ansträngningen för ögonen.

Efterlevnad

Storbritannien

Fullständig försäkran om överensstämmelse för Storbritannien kan hittas vid sökning på modellen på: support.prometheanworld.com

Den här utrustningen är en Klass B-produkt.

USA

Enheten har testats och uppfyller kraven för digitala enheter av klass B i enlighet med paragraf 15 i FCC-reglerna. Reglerna har utformats för att ge ett fullgott skydd mot skadliga radiostörningar när enheten brukas i en kommersiell miljö. Enheten genererar, använder och utstrålar radioenergi och kan störa radiokommunikationer om den inte installeras och används i enlighet med bruksanvisningen. Enhetsdrift i ett bostadsområde kan orsaka skadliga störningar där användaren är tvungen att åtgärda störningarna på egen bekostnad.

Ändra inte enheten på något sätt.

Kanada

Det här är en digital enhet av klass B som uppfyller kraven i den kanadensiska ICES-003.

Cet appareil numérique de la classe B est conforme à la norme NMB-003 du Canada.

Europa

Promethean försäkrar härmed att utrustningen överensstämmer med lågspänningsdirektivet 2014/35/EU och direktivet om elektromagnetisk kompatibilitet 2014/30/EU.

Den fullständiga EU-försäkran om överensstämmelse kan hittas vid sökning på modellen på: support.prometheanworld.com

Den här utrustningen är en Klass B-produkt.

Avfall från elektrisk och elektronisk utrustning (WEEE)

För mer information om korrekt avfallshantering av dessa produkter, kontakta din Promethean-återförsäljare.

ENERGY STAR-efterlevnad

Signage-skärmar med en tilläggsmodul

Som en ENERGY STAR-partner har Promethean Limited följt EPA:s förbättrade produktkvalificerings- och certifieringsprocess för att säkerställa att produkter som är märkta med ENERGY STAR-logotypen är ENERGY STAR-kvalificerade enligt gällande ENERGY STAR-riktlinjer för energieffektivitet. Logotypen visas på pennfacket nära de främre anslutningarna på alla ENERGY STAR-kvalificerade Signage-skärmar.

ENERGY STAR-programmet för Signage-skärmar skapades av EPA för att främja energieffektivitet och minska luftföroreningar genom mer energieffektiv utrustning i klassrum, i fabriker och på kontor. Ett sätt för en produkt att uppnå detta mål är genom att använda en strömhanteringsfunktion för att minska strömförbrukningen när produkten inte används.

För AP10-A65 och AP10-A75 kan viloläge initieras på ett par olika sätt. Användare kan göra detta genom att trycka på strömbrytaren på panelen i tre sekunder, eller så kan ett fjärrkommando skickas via RS232. Panelen går också in i viloläge utan användaråtgärder efter 60 minuters inaktivitet.

Om inställningarna för ljusstyrka eller energiläge ändras av användaren, kan energiförbrukningen för panelen öka över gränserna som krävs för ENERGY STAR-certifiering.

Ytterligare information om ENERGY STAR-programmet och dess miljöfördelar finns på EPA ENERGY STARs webbplats på http://www.energystar.gov

Ekodesignuttalande

Efter 60 minuters inaktivitet visas ett meddelande på ActivPanel 10-skärmen som säger att produkten kommer att gå i standby-läge. Detta visas i 1 minut. Strax efter att detta meddelande försvinner går ActivPanel 10 in i viloläge.

TH ภาษาไทย

ข้อมูลลิขสิทธิ์

TP-3227-ML-V02 ©2025 Promethean Limited สงวนลิขสิทธิ์

ซอฟต์แวร์ ทรัพยากร ไดรเวอร์และเอกสารทั้งหมดที่มีให้ดาวน์โหลดสำหรับ Promethean ActivInspire เป็นลิขสิทธิ์ของ Promethean Limited 2025 Promethean ได้มอบใบอนุญาตสำหรับการติดตั้งและใช้งานซอฟต์แวร์ Promethean ActivInspire ซึ่งรวมถึงทรัพยากร ไดรเวอร์และเอกสารต่าง ๆ ที่มีให้ดาวน์โหลด โปรดดูข้อมูลเกี่ยวกับข้อกำหนดและเงื่อนไขของใบอนุญาตให้ใช้งานนี้ในข้อตกลงการอนุญาตให้ใช้งาน

Promethean เป็นเจ้าของเครื่องหมายการค้าจำนวนมากในเขตอำนาจศาลหลายแห่งทั่วโลก ผลิตภัณฑ์ของ Promethean ที่ได้รับการบันทึกไว้ในคู่มือฉบับนี้ประกอบด้วยส่วนต่าง ๆ ที่ได้รับการคุ้มครองภายใต้สิทธิบัตรที่เกี่ยวข้อง ลิขสิทธิ์ ลิขสิทธิ์การออกแบบ การออกแบบที่จดทะเบียน และกฎหมายเครื่องหมายการค้า

คำว่า HDMI, HDMI High-Definition Multimedia Interface, HDMI Trade dress และโลโก้HDMI เป็นเครื่งหมายการค้าหรือเครื่องหมายการค้าจดทะเบียนของ HDMI Licensing Administrator, Inc.

VESA เป็นเครื่องหมายจดทะเบียนของสมาคมมาตรฐานวิดีโออิเล็กทรอนิกส์

Apple เป็นเครื่องหมายการค้าจดทะเบียนหรือเครื่องหมายการค้าของ Apple, Inc. ในสหรัฐอเมริกาและประเทศอื่นๆ Windows เป็นเครื่องหมายการค้าจดทะเบียนหรือเครื่องหมายการค้าของ Microsoft Corporation ในประเทศสหรัฐอเมริกาและประเทศอื่นๆ Linux เป็นเครื่องหมายการค้าจดทะเบียนหรือเครื่องหมายการค้าของ Linus Torvalds ในประเทศสหรัฐอเมริกาและประเทศอื่น ๆ

เครื่องหมายการค้าอื่นทั้งหมดเป็นทรัพย์สินของเจ้าของที่เกี่ยวข้อง

คู่มือนี้เผยแพร่ทางออนไลน์ สามารถทำซ้ำได้เฉพาะสำหรับใช้ภายในสถาบันที่ใช้ผลิตภัณฑ์เท่านั้น ในการใช้งานภายนอกองค์กรของคุณ ห้ามทำซ้ำ ส่งต่อ จัดเก็บในระบบที่เรียกใช้ได้ หรือแปลเป็นภาษาอื่น ๆ สำหรับเนื้อหาส่วนใดส่วนหนึ่งของคู่มือนี้ โดยไม่ได้รับอนุญาตเป็นการล่วงหน้าจาก Promethean Limited

โปรดทราบว่า เนื้อหาในคู่มือฉบับนี้ได้รับการคุ้มครองภายใต้กฎหมายลิขสิทธิ์ แม้ว่าคู่มือฉบับนี้ได้รับการเก็บรวบรวมมาเป็นอย่างดีแล้วก็ตาม Promethean Limited จะไม่รับผิดชอบต่อข้อผิดพลาด หรือการละเว้น หรือความเสียหายที่เกิดจากการใช้ข้อมูลที่มีอยู่ในคู่มือนี้

ความปลอดภัย

การรับแสงสีน้ำเงินเป็นเวลานานอาจทำให้สายตาของคุณเสียหายได้ ActivPanel 10 สามารถช่วยลดการรับแสงโดยการลดระดับแสงสีน้ำเงิน

สามารถเปิด/ปิดการตั้งค่านี้ได้โดยใช้รีโมทคอนโทรล ใช้รีโมทคอนโทรล เลือก**การตั้งค่า** และเลื่อนลงไปที่ตัวเลือกสลับ**ลดแสงน้ำเงิน**

ตรวจสอบให้แน่ใจว่าคุณหยุดพักเป็นประจำและมองเข้าไปในระยะไกลเพื่อช่วยลดอาการปวดตา

การปฏิบัติตามข้อกำหนด

สหราชอาณาจักร

คุณสามารถค้นหาคำประกาศฉบับเต็มเรื่องความสอดคล้องของสหราชอาณาจักรได้ด้วยการค้นหาชื่อรุ่นที่ support.prometheanworld.com

อุปกรณ์นี้เป็นผลิตภัณฑ์ Class B

สหรัฐอเมริกา

อุปกรณ์นี้ได้รับการทดสอบและพบว่าเป็นไปตามข้อจำกัดต่าง ๆ สำหรับอุปกรณ์ดิจิตอล Class B และสอดคล้องกับหมวดที่ 15 ของกฎ FCC ข้อจำกัดเหล่านี้ได้รับการออกแบบมาเพื่อให้การปกป้องที่เหมาะสมจากสัญญาณรบกวนที่เป็นอันตราย เมื่อมีการใช้งานอุปกรณ์ในสภาพแวดล้อมในเชิงพาณิชย์ อุปกรณ์นี้สร้าง ใช้และสามารถกระจายพลังงานคลื่นวิทยุ และหากไม่ติดตั้งและใช้งานตามคู่มือการใช้งานอาจส่งผลให้เกิดสัญญาณรบกวนที่เป็นอันตรายต่อการติดต่อสื่อสารทางวิทยุได้ การใช้งานอุปกรณ์นี้ในบริเวณที่อยู่อาศัยอาจส่งผลให้เกิดสัญญาณรบกวนที่เป็นอันตรายซึ่งในกรณีนี้ผู้ใช้จะต้องแก้ไขสัญญาณรบกวนดังกล่าว โดยรับผิดชอบค่าใช้จ่ายนั้นเอง

ห้ามเปลี่ยนแปลงหรือดัดแปลงอุปกรณ์ไม่ว่าในลักษณะใด ๆ

แคนาดา

อุปกรณ์ดิจิทัล Class B นี้สอดคล้องกับข้อกำหนด ICES-003 ของแคนาดา

Cet appareil numérique de la classe B est conforme à la norme NMB-003 du Canada.

ยุโรป

Promethean ขอประกาศว่าอุปกรณ์นี้สอดคล้องตามข้อกำหนดเกี่ยวกับอุปกรณ์แรงดันไฟต่ำ (Low Voltage Directive) 2014/35/EU และข้อกำหนดเกี่ยวกับความเข้ากันได้ทางแม่เหล็กไฟฟ้า (Electromagnetic Compatibility Directive) 2014/30/EU

คุณสามารถค้นหาคำประกาศฉบับเต็มเรื่องความสอดคล้องของสหภาพยุโรปได้ด้วยการค้นหาชื่อรุ่นที่ support.prometheanworld.com

อุปกรณ์นี้เป็นผลิตภัณฑ์ Class B

ระเบียบว่าด้วยการจัดการของเสียจากเครื่องใช้ไฟฟ้าและอุปกรณ์อิเล็กทรอนิกส์ (WEEE)

โปรดติดต่อตัวแทนจำหน่าย Promethean ของคุณเพื่อให้ได้ข้อมูลเพิ่มเติมเกี่ยวกับการกำจัดผลิตภัณฑ์เหล่านี้อย่างถูกต้อง

การปฏิบัติตามข้อกำหนด ENERGY STAR

จอแสดงผลป้ายโฆษณาพร้อมโมดูลปลั๊กอิน

ในฐานะพาร์ทเนอร์ของ ENERGY STAR ทาง Promethean Limited ได้ปฏิบัติตามขั้นตอนการรับรองและการขอใบรับรองผลิตภัณฑ์แบบพิเศษของ EPA เพื่อให้ได้มาซึ่งเครื่องหมาย ENERGY STAR เพื่อใช้บนผลิตภัณฑ์ เครื่องหมายนี้เป็นการรับรองของตามหลักเกณฑ์ของ ENERGY STAR แต่ละประเภท ENERGY STAR ที่เกี่ยวข้องเกี่ยวกับประสิทธิภาพการใช้พลังงาน โลโก้แสดงบนถาดปากกาใกล้กับจุดเชื่อมต่อด้านหน้าบนจอแสดงผลป้ายโฆษณาทั้งหมดที่ตรงตามข้อกำหนด ENERGY STAR

โครงการ ENERGY STAR สำหรับจอแสดงผลป้ายโฆษณาก่อตั้งขึ้นมาโดย EPA เพื่อส่งเสริมประสิทธิภาพการใช้พลังงาน และลดมลพิษทางอากาศด้วยอุปกรณ์ที่ประหยัดพลังงานในสำนักงาน ห้องเรียน และโรงงาน วิธีหนึ่งที่ผลิตภัณฑ์สามารถบรรลุเป้าหมายนี้ได้คือโดยการใช้คุณลักษณะการจัดการพลังงาน เพื่อลดการใช้พลังงานเมื่อผลิตภัณฑ์ไม่ได้ใช้งานอยู่

สำหรับ AP10-A65 และ AP10-A75 สามารถเรียกใช้งานโหมดสลีปได้ด้วยหลายวิธี ผู้ใช้สามารถกดปุ่มเปิดปิดเครื่องบนแผงควบคุมนาน 3 วินาที หรือส่งคำสั่งจากระยะไกลผ่าน RS232 แผงควบคุมจะเข้าสู่โหมดสลีป หากผู้ใช้ไม่มีการใช้งานใด ๆ นาน 60 นาที

ในกรณีที่ผู้ใช้เปลี่ยนการตั้งค่าความสว่างหรือการตั้งค่าโหมดพลังงาน การใช้พลังงานของแผงควบคุมอาจเพิ่มขึ้นเกินขีดจำกัดที่ใบรับรอง ENERGY STAR กำหนด

ข้อมูลเพิ่มเติมเกี่ยวกับโครงการ ENERGY STAR และผลประโยชน์ด้านสิ่งแวดล้อมสามารถดูได้ในเว็บไซต์ ENERGY STAR ของ EPA ที่ http://www.energystar.gov

ประกาศ Ecodesign

หลังจากไม่มีการใช้งาน 60 นาที ข้อความจะปรากฏบนหน้าจอ ActivPanel 10 เพื่อระบุว่าผลิตภัณฑ์จะเข้าสู่โหมดสแตนด์บาย จะปรากฏขึ้นเป็นเวลา 1 นาที ไม่นานหลังจากที่ข้อความนี้หายไป ActivPanel 10 จะเข้าสู่โหมดสแตนด์บาย

TR Türkçe

Telif hakkı bilgileri

TP-3227-ML-V02 ©2025 Promethean Limited. Tüm hakları saklıdır.

Promethean ActivInspire indirmesinde sağlanan tüm yazılım, kaynak, sürücü ve belgelerin telif hakkı Promethean Limited 2025 şirketine aittir. Promethean, indirme sırasında sağlanan kaynaklar, sürücüler ve belgeler de dahil olmak üzere Promethean ActivInspire yazılımını kurmak ve kullanmak için bir lisans verir. Bu lisansın hüküm ve koşulları hakkında bilgi edinmek için lisans sözleşmesine bakınız.

Promethean dünyanın farklı bölgelerinde çok sayıda markaya sahiptir. Bu kılavuzda belgelenen Promethean ürünleri, ilgili patentleri, telif hakları, tasarım telif hakları, tescilli tasarım ve ticari marka kanunları kapsamında korunan hususları içermektedir.

HDMI, HDMI Yüksek Çözünürlüklü Multimedya Ara Yüzü terimleri, HDMI Ticari takdim şekli ve HDMI Logoları HDMI Licensing Administrator, Inc.'nin ticari markaları veya tescilli ticari markalarıdır.

VESA, Video Elektronik Standartları Birliği'nin tescilli bir markasıdır.

Apple, Apple Inc'in tescilli ticari markası veya ticari markasıdır. Amerika Birleşik Devletleri ve diğer ülkelerde. Windows, Amerika Birleşik Devletleri ve diğer ülkelerde Microsoft Corporation'ın tescilli ticari markası veya ticari markasıdır. Linux, Amerika Birleşik Devletleri ve diğer ülkelerde Linus Tovalds'ın tescilli ticari markasıdır.

Diğer tüm ticari markalar ilgili sahiplerinin mülkiyetindedir.

Bu kılavuz çevrimiçi olarak dağıtılır. Yalnızca, ürünün kullanıldığı kurum içinde kullanılmak üzere çoğaltılabilir. Promethean Limited'in önceden izni olmaksızın, bu kılavuzun hiçbir bölümü kurumunuzun dışında kullanılmak üzere çoğaltılamaz, iletilemez, bir geri erişim sisteminde saklanamaz veya başka bir dile çevrilemez.

Lütfen bu kılavuzdaki içeriğin telif hakkı yasası dahilinde korunduğunu unutmayın. Bu kılavuzun derlenmesinde her türlü özen gösterilmiş olsa da bu kılavuzda yer alan bilgilerin kullanılmasından kaynaklanan hatalar, eksiklikler veya hasarlar konusunda Promethean Limited hiçbir sorumluluk kabul etmemektedir.

Güvenlik

Mavi ışığa uzun süre maruz kalmak görme duyunuza zarar verebilir. ActivPanel 10 mavi ışık düzeylerini azaltarak maruz kalmayı en aza indirmeye yardımcı olabilir.

Bu ayar, uzaktan kumanda kullanılarak açılıp kapatılabilir. Uzaktan kumandayı kullanarak, **Ayarlar** öğesini seçin ve **Mavi Işığı Azalt** geçiş seçeneğine doğru aşağı kaydırın.

Göz yorgunluğunu azaltmak için düzenli molalar verdiğinizden ve uzağa baktığınızdan emin olun.

Uyumluluk

Birleşik Krallık

Tam Birleşik Krallık Uygunluk Beyanı, support.prometheanworld.com adresinde model adı aratılarak bulunabilir

Bu ürün B Sınıfı bir üründür.

Amerika Birleşik Devletleri

Bu ekipman test edilmiş ve FCC Kurallarının 15. bölümüne göre B Sınıfı dijital cihazların sınırlarına uygun olduğu tespit edilmiştir. Bu sınırlar, ekipman ticari bir ortamda çalıştırıldığında zararlı parazitlere karşı uygun koruma sağlamak üzere tasarlanmıştır. Bu ekipman, radyo frekansı enerjisi üretir, kullanır ve yayabilir; talimat kılavuzuna uygun olarak kurulmaz ve kullanılmazsa, radyo iletişiminde zararlı parazite neden olabilir. Bu ekipmanın konut alanında çalıştırılması, zararlı parazite neden olabilir ve bu durumda kullanıcının paraziti kendisinin düzeltmesi gerekir.

Ekipman üzerinde değişiklik veya modifikasyon yapmayın.

Kanada

Bu B Sınıfı dijital cihaz, Kanada ICES-003 ile uyumludur.

Cet appareil numérique de la classe B est conforme à la norme NMB-003 du Canada.

Avrupa

Promethean, ekipmanın 2014/35/AB Düşük Voltaj Yönergesi'ne ve 2014/30/AB Elektromanyetik Uyumluluk Yönergesi'ne uygun olduğunu beyan eder.

Tam Uygunluk Beyanı, support.prometheanworld.com adresinde model adı aratılarak bulunabilir.

Bu ürün B Sınıfı bir üründür.

Atık Elektrikli ve Elektronik Ekipman (WEEE)

Bu ürünlerin doğru şekilde imha edilmesiyle ilgili bilgi için, lütfen Promethean satıcınızla iletişim kurun.

ENERGY STAR uyumluluğu

Eklenti modüllü Ekran Tabelaları

ENERGY STAR ortağı olarak Promethean Limited, ENERGY STAR logosuna sahip olan ürünlerin ENERGY STAR'ın geçerli enerji verimliliği kurallarına uygun olarak ENERGY STAR koşullarını sağladığından emin olmak için EPA'nın geliştirilmiş ürün yeterlilik ve belgelendirme sürecini izlemiştir. ENERGY STAR onaylı tüm Ekran Tabelalarında ön bağlantıların yanındaki kalem tablasında logo görünür.

Ekran Tabelaları için ENERGY STAR programı, enerji tasarruflu ekipmanlar kullanılması yoluyla evlerde, ofislerde ve fabrikalarda enerji verimliliğini artırmak ve hava kirliliğini azaltmak için EPA tarafından oluşturulmuştur. Bir ürünün söz konusu hedefe ulaşmasının yollarından biri, ürün kullanımda değilken güç tüketimini azaltmak için güç yönetimi özelliğini kullanmasıdır.

AP10-A65veAP10-A75 uyku modu için birkaç farklı yolla başlatılabilir. Kullanıcılar paneldeki açma/kapama düğmesine 3 saniye boyunca basabilir veya RS232 aracılığıyla uzak bir komut gönderilebilir. Panel ayrıca, 60 dakika hareketsizlikten sonra uyku moduna geçecektir.

Parlaklık ayarlarının veya güç modu ayarlarının kullanıcı tarafından değiştirilmesi durumunda, panelin enerji tüketimi, ENERGY STAR sertifikası için gerekli sınırları aşabilir.

ENERGY STAR programı ve çevresel faydaları hakkında ek bilgi, EPA ENERGY STAR internet sitesinde yer alan http://www.energystar.gov adresinde bulunabilir.

ECO tasarım bildirimi

60 dakika işlem yapılmadığında, ActivPanel 10 ekranında ürünün bekleme moduna gireceğini belirten bir mesaj görünür. Bu 1 dakika boyunca görüntülenir. Bu mesaj kaybolduktan kısa bir süre sonra, ActivPanel 10 bekleme moduna geçer.

UA Український

Інформація про авторські права

TP-3227-ML-V02 ©2025 Promethean Limited. Усі права захищені.

Усе програмне забезпечення, ресурси, драйвери й документація, що надаються шляхом Promethean завантаження в ActivInspire, захищені законом про авторські права Promethean Limited 2025. Promethean надає ліцензію на встановлення та використання Promethean програмного забезпечення ActivInspire, включаючи будь-які ресурси, драйвери й документацію, що надаються шляхом завантаження. Інформацію про положенні і умови цієї ліцензії див. у ліцензійній угоді.

Promethean є власником низки торгових марок в кількох країнах у всьому світу. Певні аспекти описаних у цьому посібнику продуктів компаніїPromethean захищені відповідними законами про патентні та авторські права, авторські права на дизайн, зареєстровані зразки та товарні знаки.

Терміни HDMI, HDMI High-Definition Multimedia Interface, фірмовий стиль HDMI та логотипи HDMI є торговельними марками або зареєстрованими торговельними марками компанії HDMI Licensing Administrator, Inc.

VESA є зареєстрованим знаком асоціації стандартизації відеоелектроніки Video Electronics Standards Association.

Apple є торговельною маркою або зареєстрованою торговельною маркою компанії Apple, Inc. у США та інших країнах. Windows є зареєстрованою торговельною маркою або торговельною маркою корпорації Майкрософт у США та інших країнах. Linux є зареєстрованою торговельною маркою Лінуса Торвальдса у США та інших країнах.

Усі інші торгові марки залишаються власністю відповідних власників.

Цей посібник розповсюджується в Інтернеті. Його можна відтворювати тільки для використання в установі, де використовується даний продукт. Для використання за межами вашої установи жодна частина цього посібника не може бути відтворена, передана, збережена в пошуковій системі чи перекладена на будь-яку іншу мову без попереднього дозволу Promethean Limited.

Зверніть увагу, що вміст цього посібника захищено законом про авторське право. Незважаючи на те, що цей посібник розроблено з особливою увагою, Promethean Limited не несе відповідальності за помилки чи пропуски, або ж за збитки, понесені внаслідок використання інформації, яка міститься в цьому посібнику.

Безпека

Тривалий вплив синього світла може призвести до пошкодження зору. ActivPanel 10 може допомогти мінімізувати вплив за рахунок зниження рівня синього світла.

Цей параметр можна увімкнути/вимкнути, використовуючи пульт дистанційного керування. За допомогою пульта дистанційного керування виберіть параметр **Налаштування** та прокрутіть вниз до перемикача **Зменшити синє світло**.

Обов'язково робіть регулярні перерви і дивіться в далечінь, щоб знизити навантаження на очі.

Відповідність

Великобританія

Повний текст Декларації відповідності Великобританії можна переглянути за адресою support.prometheanworld.com, виконавши пошук за назвою моделі

Це обладнання є виробом класу B.

Сполучені Штати Америки

Це обладнання було випробуване й визнане таким, що відповідає обмеженням для цифрових приладів класу B відповідно до частини 15 Правил Федеральної комісії США з питань зв'язку. Ці обмеження розроблені, щоб забезпечити належний захист від шкідливих завад під час роботи обладнання в комерційному середовищі. Це обладнання створює, використовує й може випромінювати радіочастотну енергію і, якщо його встановлення і використання буде здійснюватись не відповідно до посібника з експлуатації, це може спричинити небезпечні для радіозв'язку завади. Робота цього обладнання в житловому районі може створювати шкідливі завади, і в такому випадку користувач повинен буде усунути ці завади за свій рахунок.

Не вносити жодних змін чи модифікацій в обладнання.

Канада

Цей цифровий прилад класу B відповідає канадському стандарту ICES-003.

Cet appareil numérique de la classe B est conforme à la norme NMB-003 du Canada.

Європа

Компанія Promethean цим заявляє, що це обладнання відповідає Директиві про низьковольтне обладнання 2014/35/ЄС і Директиві про електромагнітну сумісність 2014/30/ЄС.

Повний текст Декларації відповідності вимогам ЄС можна знайти, здійснивши пошук стосовно даної назви моделі за адресою support.prometheanworld.com

Це обладнання є виробом класу B.

Директива про відходи електричного та електронного обладнання (WEEE)

Щоб отримати додаткову інформацію щодо правильної утилізації цих виробів, зверніться до свого дилера Promethean.

Відповідність ENERGY STAR

Дисплеї Signage зі змінним модулем

Як партнер ENERGY STAR, компанія Quanta Computer Inc. провела розширений процес кваліфікаційних випробувань та сертифікації продукції, встановлений Агентством з охорони навколишнього середовища США, щоб гарантувати, що продукція, яка маркована логотипом ENERGY STAR, сертифікована ENERGY STAR згідно з відповідними рекомендаціями ENERGY STAR щодо енергоефективності. Логотип міститься на лотку для ручок біля передніх з'єднань на всіх дисплеях Signage, сертифікованих ENERGY STAR.

Програма ENERGY STAR для дисплеїв Signage була створена Агентством з охорони навколишнього середовища США з метою сприяння енергоефективності й зменшення забруднення повітря шляхом використання більш енергоефективного обладнання в офісах, класних кімнатах і на заводах. Одним із способів досягнення пристроєм цієї мети є використання функції управління енергоспоживанням для зменшення споживання енергії, коли пристрій не використовується.

Для AP10-A65 та AP10-A75, режим сну можна увімкнути кількома різними способами. Користувачі можуть натиснути кнопку живлення на панелі і утримувати протягом 3 секунд, або ж можна надіслати дистанційну команду через RS232. Панель також перейде в режим сну без втручання користувача через 60 хвилин бездіяльності.

Якщо користувач змінить налаштування яскравості або режиму живлення, то споживання енергії панеллю може перевищити межі, необхідні для сертифікації ENERGY STAR.

Додаткова інформація про програму ENERGY STAR та її екологічні переваги доступна на веб-сайті ENERGY STAR Агентства з охорони навколишнього середовища США за адресою http://www.energystar.gov

Заява про екодизайн

Через 60 хвилин бездіяльності на екрані ActivPanel 10 з'являється повідомлення про те, що виріб перейде в режим очікування. Воно залишається на екрані протягом 1 хвилини. Незабаром після зникнення цього повідомлення ActivPanel 10 переходить в режим очікування.

VI Tiếng Việt Nam

Thông tin bản quyền

TP-3227-ML-V02 ©2025 Promethean Limited. Bảo lưu mọi quyền.

Mọi phần mềm, tài nguyên, trình điều khiển và tài liệu được cung cấp trong gói tải về Promethean ActivInspire là bản quyền Promethean Limited 2025. Promethean cấp phép cài đặt và sử dụng phần mềm Promethean ActivInspire, bao gồm mọi tài nguyên, trình điều khiển và tài liệu được cung cấp trong gói tải về. Xem thỏa thuận cấp phép để biết thông tin về điều khoản và điều kiện của giấy phép.

Promethean là chủ sở hữu một số thương hiệu ở vài nơi trên khắp thế giới. Các sản phẩm Promethean được trình bày trong hướng dẫn này bao gồm các khía cạnh được bảo vệ theo bằng sáng chế, bản quyền, bản quyền thiết kế, thiết kế có đăng ký và luật thương hiệu tương ứng.

Các thuật ngữ HDMI, Giao diện Đa phương tiện Độ nét Cao HDMI, Nhận diện thương mại HDMI và Logo HDMI là các nhãn hiệu thương mại hoặc nhãn hiệu thương mại đã đăng ký của HDMI Licensing Administrator, Inc.

VESA là nhãn hiệu có đăng ký của Hiệp Hội Tiêu Chuẩn Điện Tử Video (Hiệp hội VESA).

Apple là thương hiệu hoặc thương hiệu đã đăng ký của Apple, Inc. tại Hoa Kỳ và các quốc gia khác. Windows là thương hiệu hoặc thương hiệu có đăng ký của Microsoft Corporation tại Hoa Kỳ và các quốc gia khác. Linux là thương hiệu đã đăng ký của Linus Torvalds tại Hoa Kỳ và các quốc gia khác.

Mọi thương hiệu khác đều là tài sản của chủ sở hữu tương ứng.

Hướng dẫn này được phân phối trực tuyến. Bản hướng dẫn chỉ có thể được tái bản để sử dụng nội bộ nơi sản phẩm được sử dụng. Đối với việc sử dụng bên ngoài tổ chức, mọi phần của bản hướng dẫn chỉ có thể được tái bản, chuyển giao, lưu trữ trong hệ thống truy hồi hoặc dịch sang ngôn ngữ khác với sự cho phép trước của Promethean Limited.

Vui lòng lưu ý là nội dung bản hướng dẫn được bảo vệ theo luật bản quyền. Mặc dù việc biên tập bản hướng dẫn này đã được thực hiện rất cẩn thận, Promethean Limited không chịu trách nhiệm về bất kỳ sai sót hay bỏ sót, hoặc hư hỏng do sử dụng thông tin trong hướng dẫn này.

An toàn

Việc tiếp xúc lâu với ánh sáng xanh có thể gây hại cho thị lực của bạn. ActivPanel 10 có thể giúp giảm thiểu mức độ tiếp xúc bằng cách giảm mức ánh sáng xanh.

Bạn có thể bật/tắt cài đặt này bằng điều khiển từ xa. Sử dụng điều khiển từ xa, chọn **Cài đặt** và cuộn xuống đến tùy chọn bật/tắt **Giảm độ sáng**.

Đảm bảo bạn nghỉ giải lao thường xuyên và nhìn ra xa để giúp giảm mỏi mắt.

Vương quốc Anh

Có thể xem Tuyên Bố Tuân Thủ Vương Quốc Anh đầy đủ bằng tìm kiếm tên mẫu hàng tại support.prometheanworld.com

Thiết bị này là sản phẩm Class B.

Hoa Kỳ

Thiết bị này đã được kiểm nghiệm và xác định là tuân thủ các giới hạn đối với thiết bị kỹ thuật số Class B, theo phần 15 của các Quy định FCC. Những giới hạn này được thiết kế để bảo vệ hợp lý chống hiện tượng nhiễu có hại khi thiết bị này được vận hành trong môi trường thương mại. Thiết bị này tạo ra, sử dụng và có thể phát ra năng lượng tần số radio và, nếu không được lắp đặt và sử dụng tuân theo hướng dẫn, có thể gây nhiễu có hại cho mạng truyền thông radio. Việc vận hành thiết bị này trong khu dân cư có khả năng gây nhiễu có hại, trong trường hợp đó người dùng sẽ phải tự bỏ chi phí khắc phục hiện tượng nhiễu.

Không được thực hiện bất kỳ thay đổi hay chỉnh sửa nào đối với thiết bị.

Canada

Thiết bị kỹ thuật số Class B này tuân thủ ICES-003 của Canada.

Cet appareil numérique de la classe B est conforme à la norme NMB-003 du Canada.

Châu Âu

Promethean theo đây tuyên bố rằng thiết bị này tuân thủ Chỉ thị về Điện áp Thấp 2014/35/EU và Chỉ thị về Tính tương Thích Điện từ 2014/30/EU.

Bạn có thể xem Công bố Hợp chuẩn EU đầy đủ bằng cách tìm kiếm tên mẫu hàng tại support.prometheanworld.com

Thiết bị này là sản phẩm Class B.

Thiết Bị Điện Tử và Điện Rác Thải (WEEE)

Để biết thêm thông tin về việc thải bỏ các sản phẩm này đúng quy cách, vui lòng liên hệ Prometheannhà bán lẻ của bạn.

Tuân thủ tiêu chuẩn ENERGY STAR

Màn hình Chỉ dẫn có mô-đun dạng cắm

Là đối tác của ENERGY STAR, Promethean Limited đã tuân theo quy trình tiêu chuẩn và chứng nhận sản phẩm nâng cao của EPA để đảm bảo rằng các sản phẩm được dán logo ENERGY STAR đủ tiêu chuẩn theo các hướng dẫn hiện hành của ENERGY STAR đối với hiệu quả sử dụng năng lượng. Logo này xuất hiện trên khay bút gần các chỗ nối phí trước, trên tất cả các Màn hình Chỉ dẫn đủ tiêu chuẩn ENERGY STAR.

Chương trình ENERGY STAR dành cho Màn hình Chỉ dẫn được tạo bởi EPA nhằm khuyến khích sử dụng hiệu quả năng lượng và giảm ô nhiễm không khí thông qua sử dụng các trang thiết bị tiết kiệm năng lượng hơn trong văn phòng, lớp học và nhà máy. Một cách để một sản phẩm có thể đạt được mục tiêu này là sử dụng tính năng quản lý điện để giảm tiêu hao điện khi sản phẩm không được sử dụng.

Đối với AP10-A65 và AP10-A75, có thể khởi chạy chế độ ngủ theo nhiều cách khác nhau. Người dùng có thể thực hiện hành động nhấn nút nguồn trên bảng điều khiển trong vòng 3 giây hoặc gửi lệnh điều khiển từ xa qua RS232. Bảng điều khiển cũng sẽ vào chế độ ngủ nếu người dùng không có hành động nào sau 60 phút.

Trong trường hợp thiết lập độ sáng hoặc thiết lập chế độ sử dụng điện được thay đổi bởi người dùng, mức tiêu thụ năng lượng của bảng điều khiển có thể tăng trên mức giới hạn yêu cầu của chứng nhận ENERGY STAR.

Bạn có thể tìm hiểu thêm thông tin về chương trình ENERGY STAR và các lợi ích về mặt môi trường trên trang web của EPA ENERGY STAR tại http://www.energystar.gov

Tuyên bố thiết kế sinh thái

Sau 60 phút không hoạt động, một thông báo sẽ xuất hiện ActivPanel 10 màn hình cho biết sản phẩm sẽ chuyển sang chế độ chờ. Thông báo này được hiển thị trong 1 phút. Ngay sau khi thông báo này biến mất, ActivPanel 10 sẽ vào chế độ chờ.

TP-3227-ML-V02 ©2025 Promethean Limited. All Rights Reserved. Products are subject to availability by country. Product specifications are subject to change without notice.