Multiboard Light+ Gen 2

Digital Interactive Whiteboard

PSMB011P651, PSMB011P751, PSMB011P861

Quick Start Guide

V.1.0.2 | 26.11.2025

EN..... 8
AR..... 13
AZ..... 18
BG..... 23
BS..... 28
CS..... 33
EL..... 38
ET..... 43
HR..... 48
HU..... 53
HY..... 58
KA..... 63
KK..... 68
LT..... 73
LV..... 78
PL..... 83
RO..... 88
RU..... 93
SK..... 98
SL..... 103
SR..... 108
UK..... 113
UZ..... 118

I

A

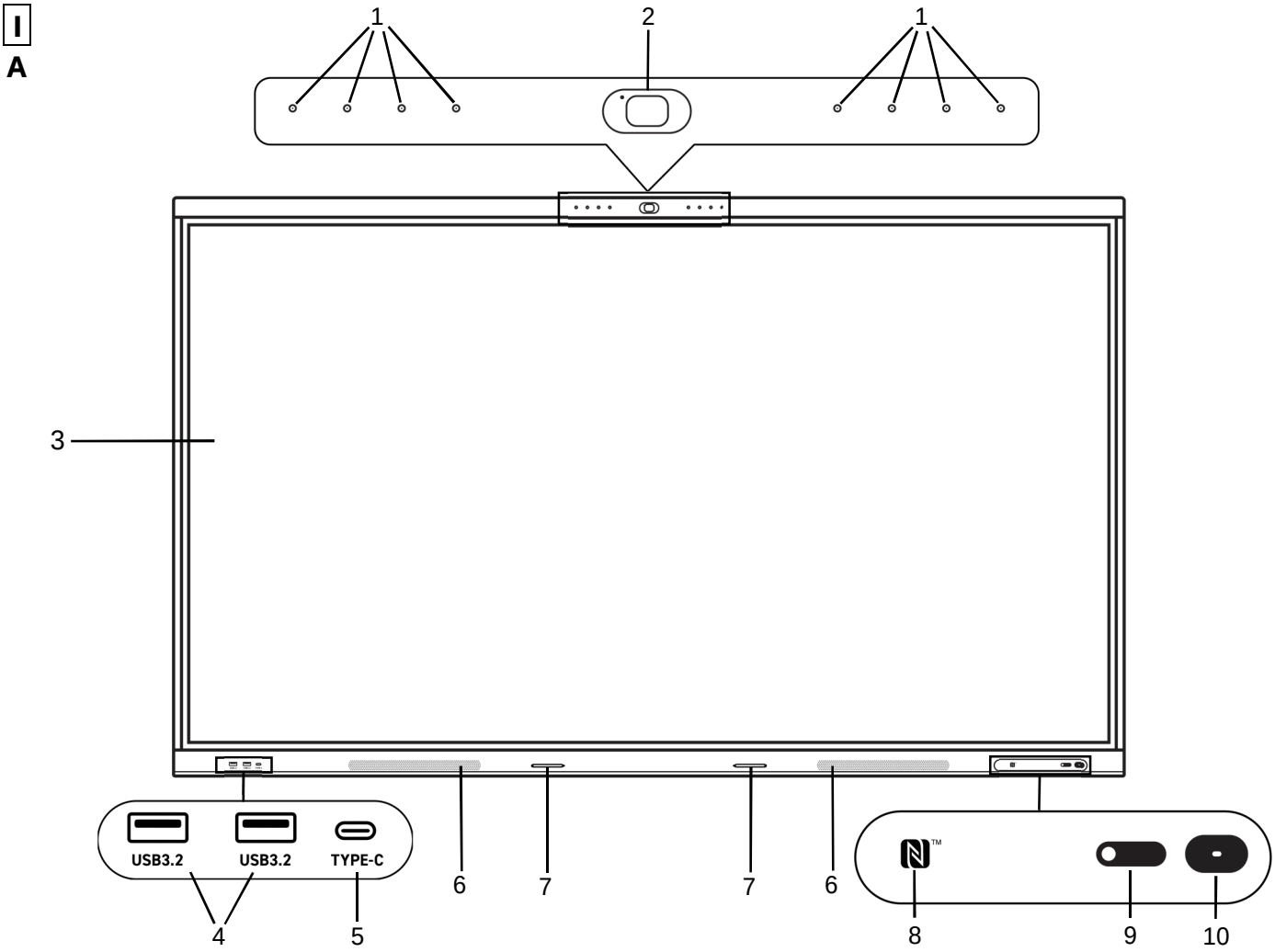

B

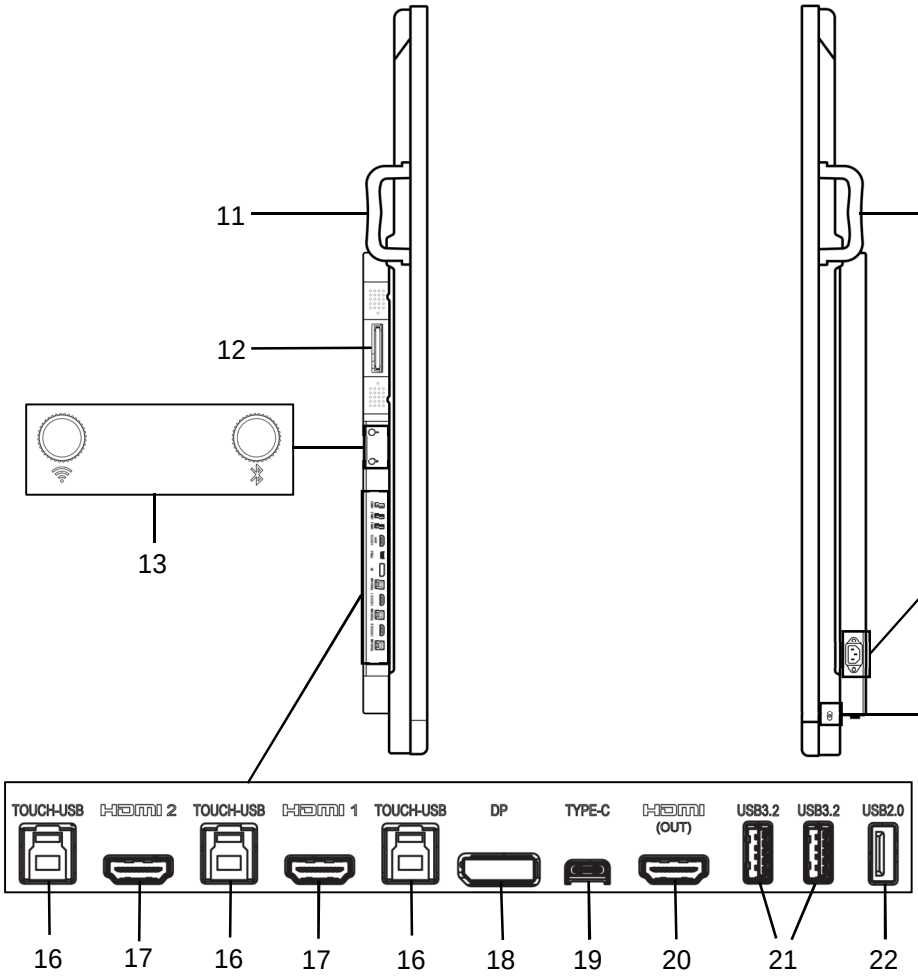

C

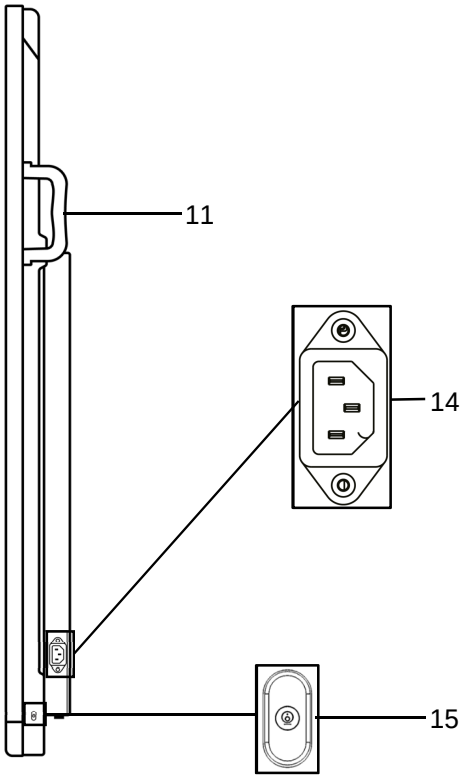

© 2025 Prestigio Solutions

D

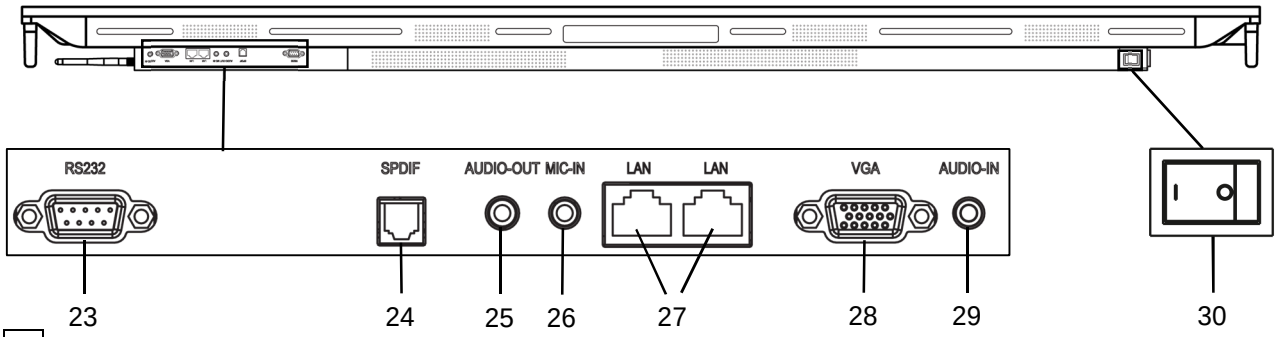

II

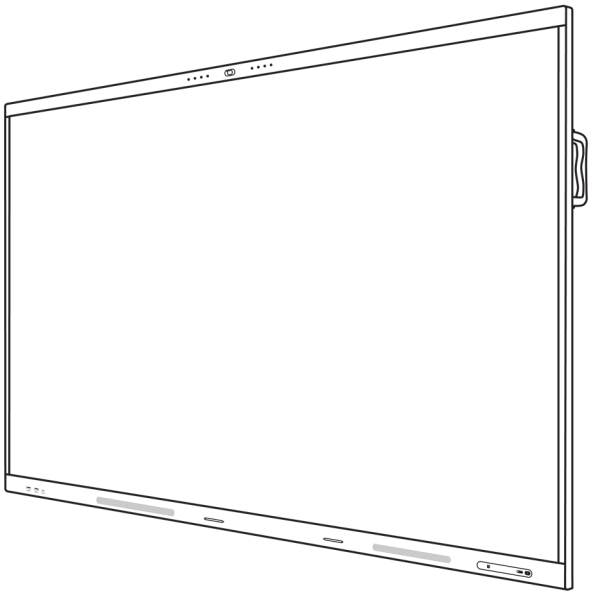

1

2

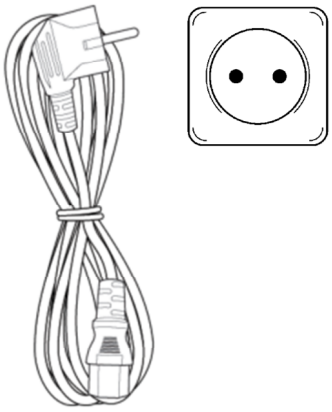

3

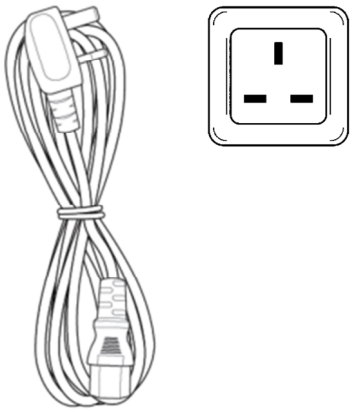

4

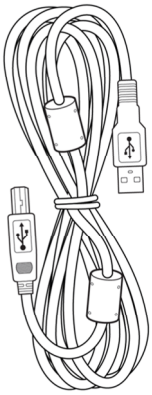

5

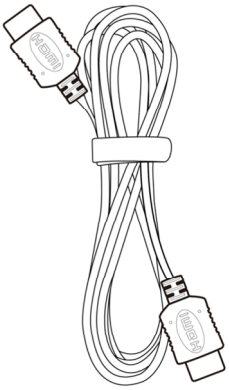

6

×6

7

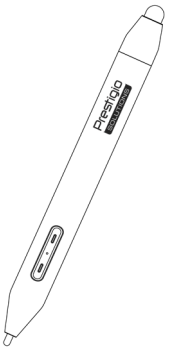

8

9

III

A

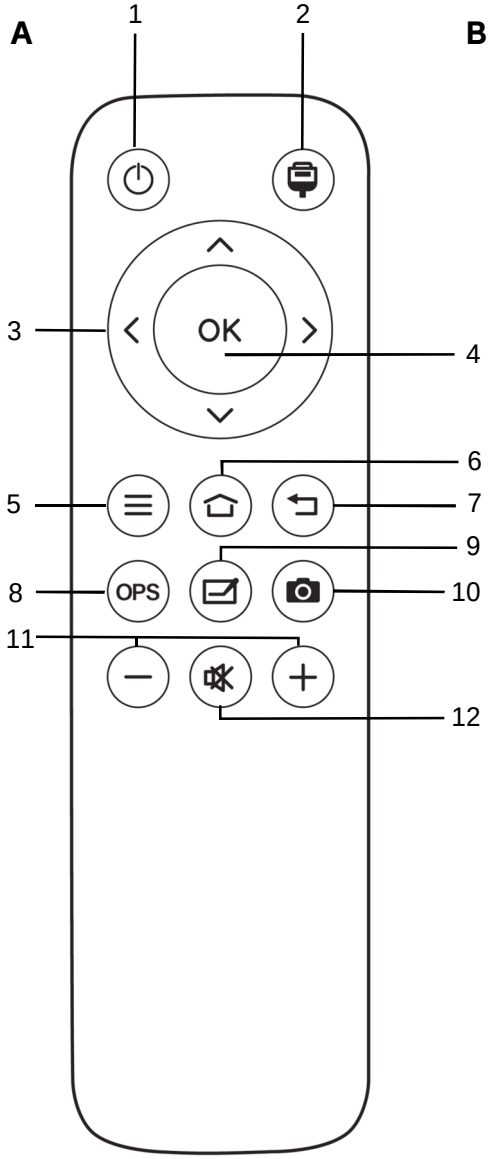

B

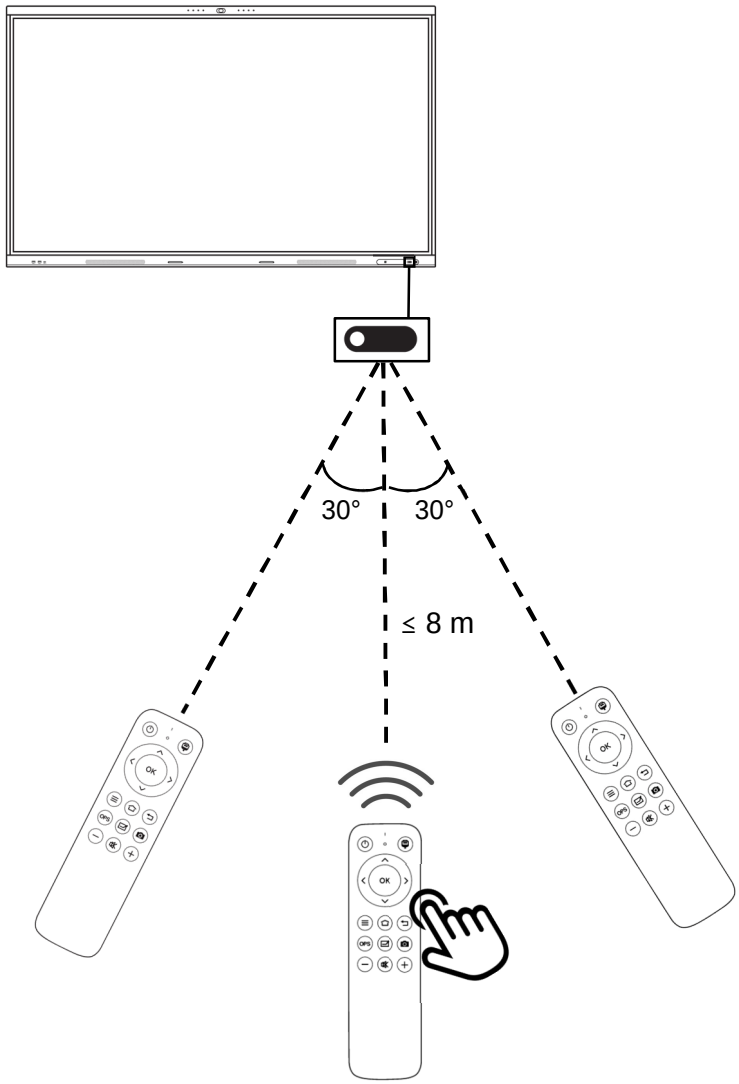

C

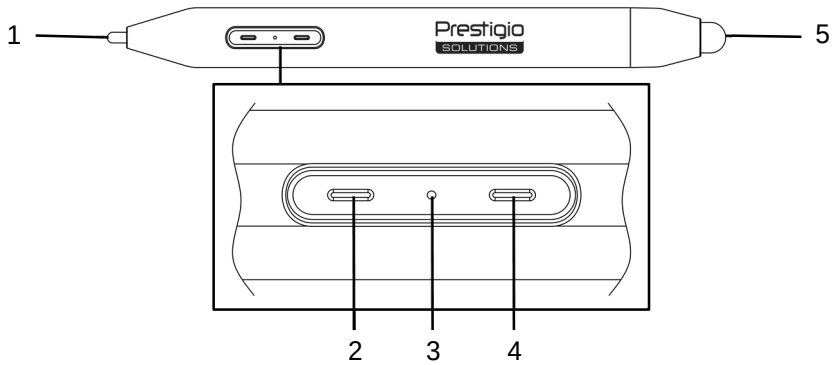

D

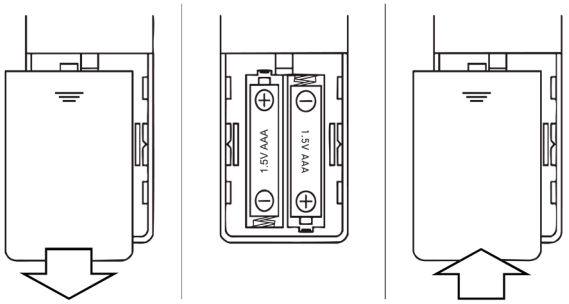

E

© 2025 Prestigio Solutions

IV

1

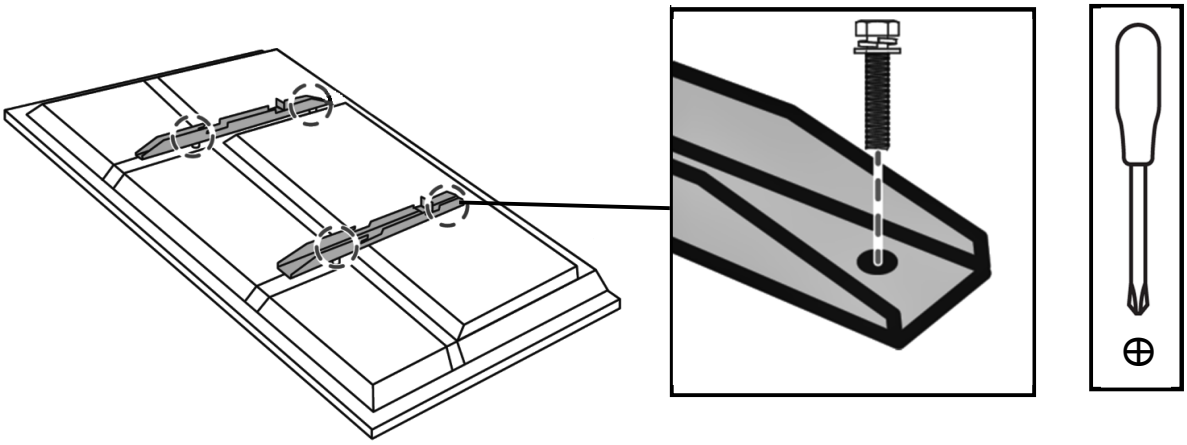

2

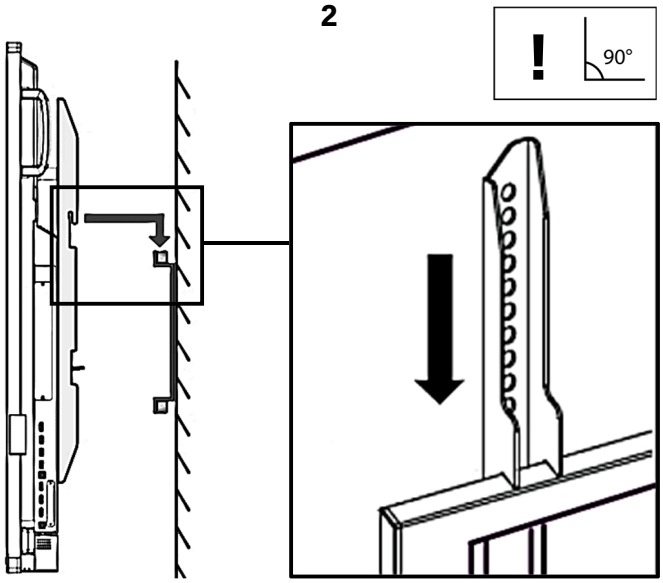

3

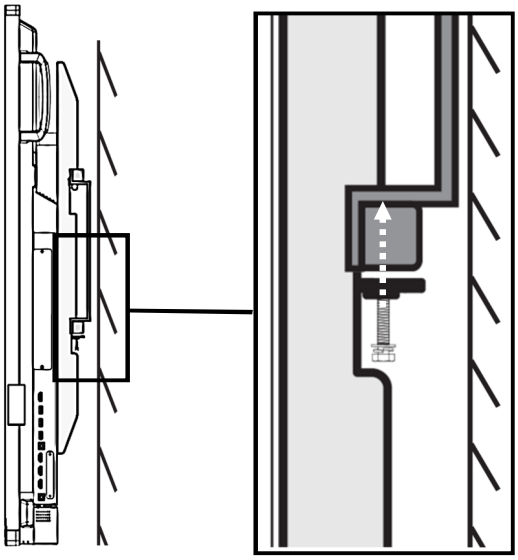

V

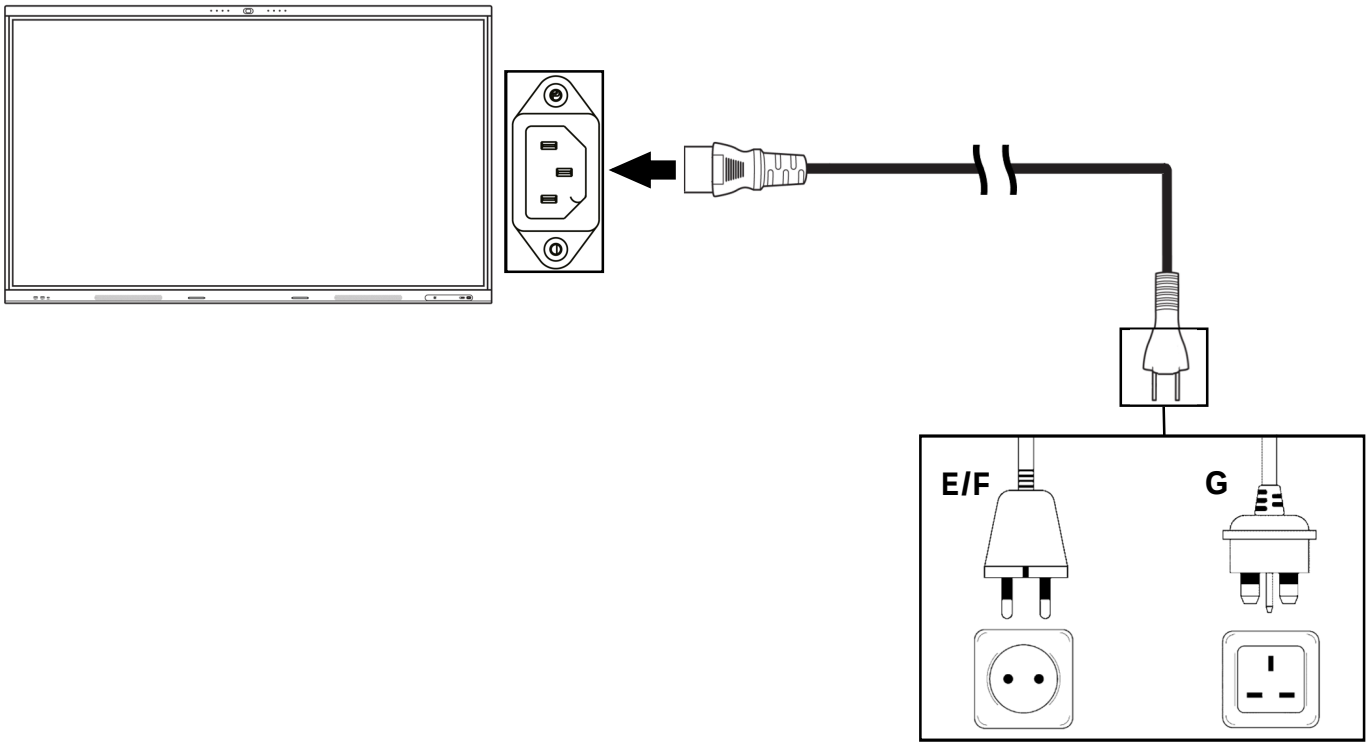

EN

General Information

The Interactive Whiteboard is intended for use with software based on the Android operating system (OS), as well as for creating and processing data. It supports wired and wireless Internet connection, along with connection to external devices (including mini computer installation). It is controlled via touch screen and/or remote control. Control via keyboard and mouse (not included) is also possible. Installation options: on a wall or a floor stand.

NOTE. VESA wall mount and floor stand are not included in the package. Refer to the instructions for the VESA mount or the floor stand used.

Models: PSMB011P651, PSMB011P751, PSMB011P861.

I. Design Elements (see pages 4–5)

A. Front view. **B.** Left view. **C.** Right view. **D.** Bottom view.

1. Microphones. **2.** Camera. **3.** Screen. **4.** USB (A) 3.2 Gen 1×1 port. **5.** USB (C) 3.2 Gen 1×1 port with PD (front). **6.** Speakers. **7.** Magnetic surface for accessories. **8.** NFC sensor. **9.** IR receiver, light sensor. **10.** Power button. **11.** Handles. **12.** JAE port (80 pin). **13.** Wi-Fi and BT antenna ports (antennas are pre-installed). **14.** Power port. **15.** Camera and microphones on/off button. **16.** USB (B) 3.2 Gen 1×1 ports. **17.** HDMI (IN) ports. **18.** DP (IN) port. **19.** USB (C) 3.2 Gen 1×1 port with PD (side). **20.** HDMI (OUT) port. **21.** USB (A) 3.2 Gen 1×1 ports. **22.** USB (A) 2.0 port. **23.** RS232 (IN) port. **24.** S/PDIF (OUT) port. **25.** AUDIO (OUT) port. **26.** MIC (IN) port. **27.** LAN ports. **28.** VGA (IN) port. **29.** AUDIO (IN) port. **30.** Power switch.

NOTE. I-9 elements are combined into a single unit and covered by a non-removable protective cover.

II. Package Contents (see page 5)

1. Digital Interactive Whiteboard. **2.** Remote control. **3.** Power cord (plug type: E/F). **4.** Power cord (plug type: G). **5.** USB (A/B) cable. **6.** HDMI cable. **7.** Styluses (6 pcs.). **8.** Multifunctional stylus. **9.** Quick Start Guide.

III. Remote Control and Multifunctional Stylus (see page 6)

A. Remote control button functions (see Fig. **III-A**):

1. Turn the device on/off. **2.** Enter the signal source menu. **3.** Menu navigation. **4.** Confirm the selected option. **5.** Enter/exit the system settings menu. **6.** Navigate to Android OS home page. **7.** Return to the previous page of the menu. **8.** Switch to mini computer as a signal source. **9.** Writing and drawing function. **10.** Screenshot. **11.** Volume control. **12.** Mute/unmute.

B. Remote control position when using the interactive whiteboard (see Fig. **III-B**).

C. Multifunctional stylus elements (see Fig. **III-C**):

1. Fine tip for writing and drawing. **2.** “Up” button. **3.** LED indicator. **4.** “Down” button. **5.** Cap with wide tip for writing and drawing.

NOTE. The line thickness of the fine tip varies based on the applied pressure. The wide tip does not support line thickness variation. Writing and drawing color can be selected via the S-Write app.

D. Installing/replacing batteries in the remote control (see Fig. **III-D**):

1. Remove the cover on the back of the remote control.
2. Insert two AAA batteries, observing polarity (see markings on the remote control casing).
3. Close the cover.

E. Installing/replacing the battery in the multifunctional stylus (see Fig. **III-E**):

1. Remove the cap with the tip.
2. Insert one AAA battery, observing polarity (see markings inside the cap).
3. Put the cap with the tip back.

NOTE. Batteries are not included in the package.

IV. Installation on a VESA wall mount (see page 7)

ATTENTION! Mounting involves drilling into the wall. Required mounting tools (drill, hammer, screwdriver, wrench, construction level) are not included in the package.

1. Installing vertical guides on the interactive whiteboard. **2.** Installing the interactive whiteboard: aligning the guides and the mounting frame. **3.** Additional fastening.

NOTE. The wall mount is not included in the package. See also the instructions for the wall mount used.

V. Connecting to power, depending on the socket type used (see page 7)

Technical Specifications

Model / Specifications	PSMB011P651	PSMB011P751	PSMB011P861
Power supply (input)	100–240 V (AC), 3.5–1.5 A, 50/60 Hz, 350.0 W (max.)	100–240 V (AC), 4.0–1.7 A, 50/60 Hz, 380.0 W (max.)	100–240 V (AC), 4.5–2.0 A, 50/60 Hz, 450.0 W (max.)
	< 0.5 W in standby mode		
Power supply (output)	USB (A) 2.0 – 5.0 V / 0.5 A (DC), 2.5 W (max.); USB (A) 3.2 Gen 1×1 (×4) – 5.0 V / 0.9 A (DC), 4.5 W (max.); USB (C) 3.2 Gen 1×1 with PD (side) – 5.0 V / 3.0 A (DC), 15.0 W (max.); USB (C) 3.2 Gen 1×1 with PD (front), OPS on – 5.0 V / 3.0 A (DC), 15.0 W (max.); OPS off – 5.0 V / 3.0 A (DC), 15.0 W; 9.0 V / 3.0 A (DC), 27.0 W; 12.0 V / 3.0 A (DC), 36.0 W; 15.0 V / 3.0 A (DC), 45.0 W; 20.0 V / 5.0 A (DC), 100.0 W (max.)		

© 2025 Prestigio Solutions

Model / Specifications	PSMB011P651	PSMB011P751	PSMB011P861
Screen diagonal	65” (163.9 cm)	75” (189.27 cm)	86” (217.43 cm)
Screen resolution	3840×2160 px (4K UHD, 16:9)		
Screen technology	LCD, touch (infrared), multitouch (up to 32 simultaneous touch points for Android OS, up to 50 simultaneous touch points for Windows OS), Direct LED lightning		
Viewing angle	178° (vertical) / 178° (horizontal)		
Brightness, contrast	450 cd/m² (typical), 1200:1		
Refresh rate, response time	60 Hz, ≤ 8 ms		
Ports	AUDIO (IN) (×1), AUDIO (OUT) (×1), DP (IN) (×1), HDMI (IN) (×2), HDMI (OUT) (×1), JAE (80 pin) (×1), LAN (×2), RS232 (IN) (×1), MIC (IN) (×1), S/PDIF (OUT) (×1), USB (A) 2.0 (×1), USB (A) 3.2 Gen 1×1 (×4), USB (B) 3.2 Gen 1×1 (×3), USB (C) 3.2 Gen 1×1 with PD (×2), VGA (IN) (×1), Wi-Fi (×1) and BT (×1) antenna ports		
System characteristics	CPU: ARM Cortex-A73 2.2 GHz (×4), ARM Cortex-A53 2.0 GHz (×4). GPU: Mali-G52 (800 MHz). RAM: 16 GB. ROM: 128 GB. Android 13 OS (pre-installed)		
Network specifications	LAN: 10/100/1,000 Mbps. Wi-Fi 5/6: 802.11 (a/b/g/n/ac/ax) 2.4/5 GHz, EIRP ≤ 13.0 dBm / 19.95 mW. BT 5.1/5.3, EIRP ≤ 8.0 dBm / 6.31 mW; NFC ≤ 30 mm (NFC-A, NFC-B, MIFARE, FeliCa support)		
Speakers	2.1 (20.0 W, high-frequency (×2); 20.0 W, low-frequency (×1))		
Camera	Sensor: 1/2”, CMOS, 48 MP; video compression: MJPEG, 3840×2160 (30 fps). Viewing angle: 107.9°±3° (diagonal) / 67.4°±3° (vertical) / 99.7°±3° (horizontal). Focus distance: ≥ 50 cm. Auto-framing and motion/voice tracking support		
Features	Pre-installed apps: Google Play, Chrome, Drive, Gmail, Aqua Mail, Meet, YT Music, YouTube, Viso, Calendar, S-Write, Camera, Maps, MobiOffice, mozaBook, Mozaik3D, Screen Mirroring, Fast File Transfer, File Manager, NFC		
	Additional features: selected screen area highlight, screenshot/screen recording, countdown to event, eye protection mode, calculator, stopwatch/timer, touch screen lock, turn sound on/off by tapping the screen, screen shift function, creating polls		
	Accessibility features: the device's OS includes features to make it easier to use, as well as options for users with limited mobility (for details, see **android.com/accessibility**). Using the pre-installed Screen Mirroring app * you can control the interactive whiteboard and connected external devices without directly interacting with the screen		
	2 desktop modes (Google and IFPD) with additional apps and features **		
Microphones	8 pcs., sound capture radius ≤ 8 m (angle 45°–135°)		
Material	Aluminum, ABS plastic, PC plastic, tempered glass		
Color	Black, Gray-Blue		
Compatible VESA mount size, parts	600×400 mm M8 screws, 20 mm (4 pcs.), M4 screws, 10 mm (2 pcs.)	800×400 mm M8 screws, 20 mm (4 pcs.), M4 screws, 10 mm (2 pcs.)	800×600 mm M8 screws, 20 mm (4 pcs.), M4 screws, 10 mm (2 pcs.)
Dimensions (L×W×H)	1,483.9×86.7×911.6 mm	1,705×87.1×1,036 mm	1,950.4×86.9×1,174 mm
Net weight	40.5 kg	54 kg	67 kg
Operating conditions	Temperature 0...+40 °C, relative humidity 20–80 % (non-condensing)		
Storage conditions	Temperature −10...+60 °C, relative humidity 10–80 % (non-condensing)		
Warranty	3 years from the date of retail sale to the end customer, unless otherwise specified by local law (see **prestigio-solutions.com/warranty**)		
Service life	3 years		

Limitations and Warnings

ATTENTION! The warnings, precautions, and instructions set out herein do not cover all possible hazardous situations. Use common sense when using the device.

1. Use caution when moving and installing the interactive whiteboard. The interactive whiteboard must be unpacked and installed by qualified specialists (at least 2 people).
2. Use the device indoors only. Do not expose the device to high temperatures (from electric heaters, direct sunlight). Avoid the ingress of liquids or dust.
3. Do not cover the ventilation holes on the device.
4. This device is not intended for use by children or by persons with a physical, mental, or intellectual disability, unless they have sufficient experience and knowledge of how to use the device and are supervised by a person responsible for their safety.

* For the app to work, the external device used for control and the interactive whiteboard must be on the same local network (connected to the same Wi-Fi access point).

** To switch between Google and IFPD desktops, open “Advance Settings” and select the appropriate option. To switch from the IFPD desktop to Google, go to “More settings” and then switch.

© 2025 Prestigio Solutions

5. Connect cables to the interactive whiteboard only when it is turned off.
6. Do not bend or pinch the cables connected to the interactive whiteboard. Do not allow cables to come into contact with hot surfaces or sharp objects. Do not use non-certified or damaged cables.
7. Use the ports on the interactive whiteboard for their intended purpose only. Do not insert foreign objects into the ports, and do not apply excessive force when connecting cables and flash drives.
8. Regularly update the software and firmware installed on the device to the latest versions.
9. Before installing the software, make sure that its system requirements match the parameters of the interactive whiteboard. If you have any questions about the use of software, please contact its developer's support.
10. Touch the touchscreen only with clean, dry hands or the styluses included in the package. Do not hit the screen or touch it with sharp objects.
11. Turn off and unplug the device before cleaning. Clean the surface with a slightly damp cloth. Do not use harsh detergents, abrasives, or steel wool scrubbers.
12. Unplug the device during thunderstorms.
13. Before turning off the interactive whiteboard or putting it in standby mode, make sure that the mini computer installed in the whiteboard (if applicable) is turned off.
14. Unplug the interactive whiteboard if it is not used for an extended period.
15. Do not leave a static image on the screen for more than an hour, as this can lead to screen burn-in.
16. Do not use the device if it has been dropped or hit.
17. Do not disassemble the device or attempt to repair it yourself.
18. If the device has been transported or stored at low temperatures, leave it at room temperature for 24 hours before use.

If you have any problems or questions while using your device, contact technical support by email at **support@prestigio-solutions.com** or at **prestigio-solutions.com/support** before returning the device to the retailer.

Preparing for Use

ATTENTION! The interactive whiteboard must be unpacked and installed by qualified specialists (at least 2 people).

1. Carefully open the box and remove the interactive whiteboard and the accessories. Remove packing materials.
2. Ensure the installation location can support the weight of the interactive whiteboard and provides adequate air circulation around it.
3. Install the interactive whiteboard in a vertical position, as shown in Fig. **IV-2**. Make sure that all screws are tightened securely. To reduce glare, position the interactive whiteboard so that no direct light shines on its screen.

   ATTENTION! For proper touch screen operation, the interactive whiteboard must be installed strictly vertically, without tilting.
4. Select external devices to connect to the interactive whiteboard (see table below).

Connecting External Devices

ATTENTION! Connect external devices only when the interactive whiteboard is turned off.

External device	Port	Intended purpose
Computer, media player	AUDIO (IN)	Audio signal input
Speakers, headphones	AUDIO (OUT), S/PDIF (OUT)	Audio signal output
Computer	DP (IN)	Audio and video signal input
Computer, TV decoder	HDMI (IN)	Audio and video signal input
Computer, monitor	HDMI (OUT)	Audio and video signal output
Mini computer	JAE (80 pin)	Data exchange
Router	LAN	Network data exchange
Microphone	MIC (IN)	Audio signal input
Computer	RS232 (IN)	Control signal input
Peripherals (keyboard, mouse, webcam, etc.), flash drives	USB (A) 3.2 Gen 1×1, USB (C) 3.2 Gen 1×1 with PD	Data exchange, powering/charging devices
Computer	USB (B) 3.2 Gen 1×1	Touch screen signal transmission
Computer	VGA (IN)	Video signal input

NOTE. External devices are not included in the package.

5. Connect the power cord to the interactive whiteboard. Insert the plug into the mains socket (see Fig. **V**).
6. Set the power switch (**I-30**) to the **I** position (“On”). The power button indicator (**I-10**) will light up blue. Wait for the Android OS interface to appear on the screen.

Interactive whiteboard button functions

Button	Action	Function
Power button	Press once when the device is in operation / standby mode	Switch the device to standby / operation mode
Camera and microphones on/off button (**I-15**)	Press once	Turn built-in camera and microphones on/off

© 2025 Prestigio Solutions

Power button indication

Indicator	Description
On (blue)	The device is turned on and operating
On (red)	The device is in standby mode
Flashing red and blue	The device firmware update is in progress
Off	Device is turned off / no power supply

7. Control the interactive whiteboard with (choose one or more):
   - Touchscreen;
   - Remote control;
   - Mouse and keyboard (not included).

   NOTE. When using the remote control, make sure the IR signal is not obstructed by anything (barriers, foreign objects).
8. If necessary, select a signal source. Press the power button (**III-2**) on the remote control or open the side menu on the screen (press the ◀ or ▶ button at the right or left edge of the screen, respectively, then press the button in the menu that appears). Select one of the available signal sources.
9. Set up Wi-Fi network access (wireless router required). In the side menu, press the button ("System Settings"), select the "Network Settings" tab. In the list that appears, select the desired network, then press "Connect". The interactive whiteboard can also be used as a Wi-Fi hotspot for external devices nearby. To do this, from the "Network Settings" tab, select the "Hotspot" option and activate the function using the switch on the screen.
10. To connect wireless external devices (keyboard, mouse, speakerphone, etc.) via BT, select the "BT" option in the "Network Settings" tab and activate BT using the switch on the screen. Select the required external device from the list and pair it (see also the instructions for the external device).
11. To activate the pairing mode for the multifunctional stylus, press and hold the "Down" button on the stylus for at least 4 seconds.

Use

You can do the following using the interactive whiteboard:

- Make conference calls using the built-in microphones (**I-1**) and camera (**I-2**). You can also connect an external camera and microphone.

  NOTE. To use the conference call function, you need to install the corresponding app from an online resource or from a flash drive.
- Play back and process data using the file manager and installed apps;
- Create and edit text and graphic objects on the interactive whiteboard screen using your fingers or styluses. Up to 32 simultaneous touch points are available for Android OS and up to 50 points for Windows OS;
- Authorize contactlessly using the NFC sensor (**I-8**). Bring your ID card with the "NFC" tag to the sensor. Data is read at a distance of up to 30 mm;
- Work with files and apps based on Windows OS by connecting a mini computer (not included) to the JAE (80 pin) port (**I-12**). To start, select the mini computer as the signal source (see also the User Manual for the mini computer).

  ATTENTION! Use only mini computers recommended by the manufacturer (PSMB528K001, PSMB528K002 models) for this interactive whiteboard.

Shutdown

When you are finished using the interactive whiteboard, close all apps. Next, shut down the interactive whiteboard in one of the following ways:

- Put the device into standby mode by pressing the power button (**I-10**) on the interactive whiteboard or the power button on the remote control once (pressing one of these buttons again will switch the interactive whiteboard to operating mode);
- Set the power switch (**I-30**) to the **O** position ("Off").

NOTE. For more information on the features of the interactive whiteboard, see the complete User Manual for your device at **prestigio-solutions.com**.

Troubleshooting

1. The power button indicator does not light up, and the interactive whiteboard does not turn on:
   - The power source is out of order. Connect the interactive whiteboard to a different mains socket. Check that the socket is working correctly.
2. The interactive whiteboard responds to the remote control only from a short distance or not at all:
   - Something is interfering with the remote control signal. Remove interference to the remote control signal;
   - Batteries in the remote control are discharged. Replace the batteries.
3. The image on the screen has a dotted line or a bar:
   - There is an electrical appliance nearby that is causing interference. Remove the source of interference or move the interactive whiteboard.
4. There is no image on the screen and the touch control does not work:
   - There is no contact with the data source. Make sure the connection is secure, reconnect the data source;
   - Signal source cable does not match the interface of the interactive whiteboard. Check that the cable matches the interface.

5. The interface on the screen freezes or does not respond:
   - Too many programs are running. Turn off the device using the power button (**I-10**) for 1–2 minutes and turn it back on. If you cannot turn off the device, do a forced restart – press and hold the power button for 10 s;
   - The firmware and/or the app you are using is outdated. Update the app and/or the device firmware to their latest versions.
6. The touch controls are offset:
   - Touchscreen calibration has malfunctioned. Contact an authorized service center to calibrate the touch screen.

ATTENTION! If none of the suggested methods solved the problem, contact your supplier or an authorized service center (see **prestigio-solutions.com/warranty** for details). Do not disassemble the device or attempt to repair it yourself.

Simplified declaration of conformity. Hereby, ASBISC declares that the device is in compliance with Directive 2014/53/EU. The full text of the EU declaration of conformity is available at the following internet address: **prestigio-solutions.com/documents/psmb011p-ce-rohs**.

RoHS Directive. The device complies with the requirements of the Directive 2011/65/EU on the Restriction of Hazardous Substances (RoHS), including the requirements of the RoHS Directive 2015/863/EU.

This device complies with applicable safety requirements.

This device is ENERGY STAR® certified.

ENERGY STAR and the ENERGY STAR mark are registered trademarks owned by the U.S. Environmental Protection Agency (EPA).

The terms HDMI, HDMI High-Definition Multimedia Interface, HDMI Trade dress and the HDMI Logos are trademarks or registered trademarks of HDMI Licensing Administrator, Inc.

The N-Mark is a trademark or registered trademark of NFC Forum, Inc. in the United States and in other countries.

Android, Gmail, YouTube, Google Play, and the Google Play logo are trademarks of Google LLC.

Windows is a trademark of the Microsoft group of companies.

All other trademarks and their names, as well as trademarks related to the respective apps, are the property of their respective owners. The information in this document is subject to change without prior notice to users. Up-to-date information and a detailed description of the device, as well as connection instructions, certificates, information about companies accepting quality claims and warranty, are available in the full user manual at **prestigio-solutions.com**.

Manufacturer data: ASBISC Enterprises PLC, Iapetou, 1, Agios Athanasios, 4101, Limassol, Cyprus. Tel: +48732080077, info@asbis.com, asbis.com. The manufacture date is indicated on the sticker under the serial number. Made in China.

© 2025 Prestigio Solutions

AR

المعلومات العامة

لوحة تفاعلية مصممة للعمل مع البرمجيات المستندة على نظام التشغيل Android وإنشاء البيانات ومعالجتها. تدعم الاتصال السلكي واللاسلكي بشبكة الإنترنت وتوصيل الأجهزة الخارجية (بما في ذلك تركيب كمبيوتر مصغر). يتم التحكم باستخدام شاشة اللمس و/أو جهاز التحكم عن بعد. يمكن أيضاً التحكم باستخدام لوحة مفاتيح وماوس (غير مرفقان). خيارات التثبيت: على الجدار أو على الحامل الأرضي.

ملاحظة. حامل VESA الجداري والحامل الأرضي غير مرفقان في العلبة. راجع التعليمات الخاصة بحامل VESA أو الحامل الأرضي المستخدم.

الموديلات: PSMB011P651، PSMB011P751، PSMB011P861.

I. عناصر التصميم (انظر الصفحتين 5–4)

A. المنظر من الأمام. **B.** المنظر من اليسار. **C.** المنظر من اليمين. **D.** المنظر من الأسفل.

1. الميكروفونات. **2.** الكاميرا. **3.** الشاشة. **4.** منافذ 1×1 3.2 Gen USB (A) . **5.** منفذ 1×1 3.2 Gen USB (C) مع PD (أمامي). **6.** مكبرات الصوت. **7.** السطح المغناطيسي للإكسسوارات. **8.** مستشعر NFC. **9.** مستقبل الأشعة تحت الحمراء، مستشعر الإضاءة. **10.** زر الطاقة. **11.** المقبضان. **12.** منفذ JAE (80 pin). **13.** منفذان لهوائيي Wi-Fi وBT (الهوائيان مثبتان مسبقًا). **14.** منفذ الطاقة. **15.** زر تشغيل/إيقاف الكاميرا والميكروفونات. **16.** منافذ 1×1 3.2 Gen USB (B). **17.** منفذان HDMI (IN). **18.** منفذ DP (IN). **19.** منفذ 1×1 3.2 Gen USB (C) مع PD (جانبي). **20.** منفذ HDMI (OUT). **21.** منفذان 1×1 3.2 Gen USB (A). **22.** منفذ2.0 USB (A). **23.** منفذ RS232 (IN). **24.** منفذ S/PDIF (OUT). **25.** منفذ AUDIO (OUT). **26.** منفذ MIC (IN). **27.** منفذان LAN.**28.** منفذ VGA (IN). **29.** منفذ AUDIO (IN). **30.** مفتاح تبديل الطاقة.

ملاحظة. العناصر **I-9** مجمعة في وحدة واحدة ومخفية تحت غطاء واقٍ غير قابل للإزالة.

II. محتوى العلبة (انظر الصفحة 5)

1. لوحة تفاعلية. **2.** جهاز التحكم عن بعد. **3.** كابل الطاقة (نوع القابس: E/F). **4.** كابل الطاقة (نوع القابس: G). **5.** كابل USB (A/B). **6.** كابل HDMI. **7.** أقلام رقمية (6 قطع). **8.** قلم رقمي متعدد الوظائف. **9.** دليل البدء السريع.

III. جهاز التحكم عن بعد والقلم الرقمي المتعدد الوظائف (انظر الصفحة 6)

A. وظائف أزرار جهاز التحكم عن بعد (انظر الشكل **III-A**):

1. تشغيل/إيقاف تشغيل الجهاز. **2.** إظهار قائمة مصادر الإشارة. **3.** التنقل في القائمة. **4.** تأكيد الخيار المحدد. **5.** إظهار قائمة إعدادات النظام / الخروج منها. **6.** الانتقال إلى الصفحة الرئيسية لنظام التشغيل Android. **7.** العودة إلى الصفحة السابقة من القائمة. **8.** التبديل إلى الكمبيوتر المصغر كمصدر الإشارة. **9.** ميزة الكتابة والرسم. **10.** لقطة الشاشة. **11.** ضبط مستوى الصوت. **12.** تمكين/كتم الصوت.

B. موقع جهاز التحكم عن بعد عند التحكم في اللوحة التفاعلية (انظر الشكل **III-B**).

C. عناصر القلم الرقمي المتعدد الوظائف (انظر الشكل **III-C**):

1. رأس رفيع للكتابة والرسم. **2.** زر "لأعلى". **3.** مؤشر LED. **4.** زر "لأسفل". **5.** غطاء ذو برأس سميك للكتابة والرسم.

ملاحظة. تتغير سمك الخط للرأس الرفيع حسب قوة الضغط. لا يدعم الرأس السميك تغيير سمك الخط. يتم تحديد اللون للكتابة والرسم عبر تطبيق S-Write.

D. تركيب/استبدال البطاريات في جهاز التحكم عن بعد (انظر الشكل **III-D**):

1. قم بإزالة الغطاء الموجود على الجزء الخلفي من جهاز التحكم عن بعد.
2. أدخل بطاريتين من نوع AAA، مع مراعاة القطبية الصحيحة (انظر العلامات على هيكل جهاز التحكم عن بعد).
3. أغلق الغطاء.

E. تركيب/استبدال البطارية في القلم الرقمي المتعدد الوظائف (انظر الشكل **III-E**):

1. أزل الغطاء ذا الرأس.
2. أدخل بطارية واحدة من نوع AAA، مع مراعاة القطبية الصحيحة (انظر العلامات داخل الغطاء).
3. أعد تركيب الغطاء ذي الرأس في مكانه.

ملاحظة. البطاريات غير مرفقة في العلبة.

IV. التركيب على حامل VESA الجداري (انظر الصفحة 7)

انتباه! يتطلب التركيب ثقب الجدار. أدوات التركيب اللازمة (مثاقب، مطرقة، مفك براغي، مفتاح ربط، ميزان الماء) غير مرفقة في العلبة.

1. تركيب الموجهات العمودية على اللوحة التفاعلية. **2.** تركيب اللوحة التفاعلية: محاذاة الموجهات وإطار التثبيت. **3.** معلومات إضافية.

ملاحظة. الحامل الجداري غير مرفق في العلبة. راجع أيضًا التعليمات الخاصة بالحامل الجداري التي تستخدمها.

V. التوصيل بشبكة الكهرباء حسب نوع المقبس المستخدم (انظر الصفحة 7)

المواصفات التقنية

الموديل / الخصائص	PSMB011P651	PSMB011P751	PSMB011P861
الإمداد الكهربائي (الدخل)	100–240 فولت (AC)، 1,5–3,5 أمبير، 50/60 هرتز، 350,0 واط (كحد أقصى)	100–240 فولت (AC)، 1,7–4,0 أمبير، 50/60 هرتز، 380,0 واط (كحد أقصى)	100–240 فولت (AC)، 2,0–4,5 أمبير، 50/60 هرتز، 450,0 واط (كحد أقصى)
	0,5 > واط في وضع الاستعداد		
الإمداد الكهربائي (الخرج)	2.0 USB (A) – 5,0 فولت / 0,5 أمبير (DC)، 2,5 واط (كحد أقصى)؛ (4×) 1×1 3.2 Gen USB (A) – 5,0 فولت / 0,9 أمبير (DC)، 4,5 واط (كحد أقصى)؛ 1×1 3.2 Gen USB (C) مع PD (جانبي) – 5,0 فولت / 3,0 أمبير (DC)، 15,0 واط (كحد أقصى)؛ 1×1 3.2 Gen USB (C) مع PD (أمامي)، مع OPS قيد التشغيل – 5,0 فولت / 3,0 أمبير (DC)، 15,0 واط (كحد أقصى)؛ مع OPS قيد إيقاف التشغيل – 5,0 فولت / 3,0 أمبير (DC)، 15,0 واط؛ 9,0 فولت / 3,0 أمبير (DC)، 27,0 واط؛ 12,0 فولت / 3,0 أمبير (DC)، 36,0 واط؛ 15,0 فولت / 3,0 أمبير (DC)، 45,0 واط؛ 20,0 فولت / 5,0 أمبير (DC)، 100,0 واط (كحد أقصى)		

© 2025 Prestigio Solutions

الموديل / الخصائص	PSMB011P651	PSMB011P751	PSMB011P861
قطر الشاشة	65 بوصة (163,9 سم)	75 بوصة (189,27 سم)	86 بوصة (217,43 سم)
دقة الشاشة	3840×2160 بكسل (4K UHD، 16:9)		
تكنولوجيا الشاشة	LCD، تعمل باللمس (الأشعة تحت الحمراء)، متعدد اللمس (حتى 32 نقطة لمس متزامنة لنظام التشغيل Android، حتى 50 نقطة لمس متزامنة لنظام التشغيل Windows)، إضاءة Direct LED الخلفية		
زاوية الرؤية	178 درجة (رأسيًا) / 178 درجة (أفقيًا)		
السطوع، التباين	450 شمعة في المتر مربع (قياسي)، 1200:1		
معدل التحديث، وقت الاستجابة	60 هرتز، 8 ≥ ملي ثانية		
منافذ	AUDIO (IN) (×1)، AUDIO (OUT) (×1)، DP (IN) (×1)، HDMI (IN) (×2)، HDMI (OUT) (×1)، JAE (80 pin) (×1)، LAN (×2)، RS232 (IN) (×1)، MIC (IN) (×1)، S/PDIF (OUT) (×1)، USB (A) 2.0 (×1)، USB (A) 3.2 Gen 1×1 (×4)، USB (A) 3.2، USB (B) 3.2 Gen 1×1 (×3)، USB (C) 3.2 Gen 1×1 مع PD (×2)، VGA (IN) (×1)، منفذان لعوائيي (×1) Wi-Fi و(×1) BT		
خصائص النظام	المعالج المركزي: 2,2 ARM Cortex-A73 جيجاهرتز (×4)، 2,0 ARM Cortex-A53 جيجاهرتز (×4). معالج الرسومات: Mali-G52 (800 ميجاهرتز). ذاكرة الوصول العشوائي: 16 جيجابايت. ذاكرة القراءة فقط: 128 جيجابايت. نظام التشغيل Android 13 (مثبت مسبقًا)		
مواصفات الشبكة	LAN: 1000/100/10 ميجابت في الثانية. Wi-Fi 5/6: (a/b/g/n/ac/ax) 802.11 2,4/5 جيجاهرتز، 13,0 EIRP ≥ ديسيبل ملي واط / 19,95 ملي واط. BT 5.1/5.3، 8,0 EIRP ≥ ديسيبل ملي واط / 6,31 ملي واط؛ NFC 30 ≥ مم (NFC-A، NFC-B، دعم MIFARE، FeliCa)		
مكبرات الصوت	2.1 (20,0 واط، عالية التردد (×2)؛ 20,0 واط، منخفض التردد (×1))		
الكاميرا	المستشعر: 2/1 بوصة، CMOS، 48 ميجابكسل؛ ضغط إشارة الفيديو: MJPEG، 3840×2160 (30 إطارًا في الثانية). زاوية الرؤية: 107,9 درجة ± 3 درجة (قطريًا) / 67,4 درجة ± 3 درجة (رأسيًا) / 99,7 درجة ± 3 درجة (أفقيًا). مسافة التركيز: 50 ≥ سم. دعم التحجيم التلقائي والتتبع حسب الحركات/الصوت		
الخصائص الوظيفية	التطبيقات المثبتة مسبقًا: Google Play, Chrome, Drive, Gmail, Aqua Mail, Meet, YT Music, YouTube, Viso, Calendar, S-Write, Camera, Maps, MobiOffice, mozaBook, Mozaik3D, Screen Mirroring, Fast File Transfer, File Manager, NFC		
	الوظائف الإضافية: إضاءة منطقة محددة من الشاشة، لقطة/تسجيل الشاشة، عد تنازلي للأيام حتى الحدث، وضع حماية البصر، آلة حاسبة، ساعة التوقيف/مؤقت، قفل شاشة اللمس، تمكين/كتم الصوت عند لمس الشاشة، وظيفة إزاحة الشاشة، تنظيم استطلاعات		
	وظائف الوصول: يوفر نظام تشغيل الجهاز وظائف لتسهيل العمل معه، بالإضافة إلى وظائف للمستخدمين ذوي الاحتياجات الخاصة (راجع التفاصيل على **android.com/accessibility**). باستخدام التطبيق Screen Mirroring* المثبت مسبقًا يمكن التحكم في اللوحة التفاعلية والأجهزة الخارجية المتصلة بها دون تفاعل مباشر مع الشاشة		
	مخططان لسطح المكتب (Google وIFPD) مع تطبيقات إضافية ومجموعة وظائف **		
الميكروفونات	8 قطع، نصف قطر التقاط الصوت 8 ≥ متر (الزاوية 45 درجة – 135 درجة)		
المادة	الألمنيوم، بلاستيك ABS، بلاستيك PC، الزجاج المقسى		
اللون	أسود، رمادي-أزرق		
أبعاد حامل VESA المتوافق، المكونات	400×600 مم براغي M8، 20 مم (4 قطع)، براغي M4، 10 مم (2 قطعة)	400×800 مم براغي M8، 20 مم (4 قطع)، براغي M4، 10 مم (2 قطعة)	600×800 مم براغي M8، 20 مم (4 قطع)، براغي M4، 10 مم (2 قطعة)
الأبعاد (الطول×العرض×الارتفاع)	911,6×86,7×1483,9 مم	1036×87,1×1705 مم	1174×86,9×1950,4 مم
الوزن الصافي	40,5 كجم	54 كجم	67 كجم
ظروف الاستعمال	درجة الحرارة 40+...0 درجة مئوية، الرطوبة النسبية 80 %–20 (دون تكاثف)		
ظروف التخزين	درجة الحرارة 60+...10– درجة مئوية، الرطوبة النسبية 80 %–10 (دون تكاثف)		
الضمان	3 سنوات من تاريخ البيع في شبكة البيع بالتجزئة إلى المشتري النهائي، إذا لا ينص القانون المحلي على خلاف ذلك (راجع **prestigio-solutions.com/warranty**)		
العمر التشغيلي	3 سنوات		

القيود والتحذيرات

انتباه! لا تغطي التحذيرات والاحتياطات والتعليمات الواردة في هذا المستند جميع المواقف الخطرة المحتملة. عند استعمال الجهاز، يجب استخدام الحس السليم.

1. كن حذراً عند نقل اللوحة التفاعلية وتركيبها. يجب أن يتم إخراج اللوحة التفاعلية من العبوة وتثبيتها من قبل متخصصين مؤهلين (لا يقل عن شخصين).

* لضمان عمل التطبيق، يجب أن يكون الجهاز الخارجي الذي يتم التحكم منه واللوحة التفاعلية في شبكة محلية واحدة (يجب أن يكونا متصلين بنقطة وصول Wi-Fi واحدة).
** للتبديل بين سطحي مكتب Google وIFPD، افتح "Advance Settings" ("الإعدادات المتقدمة") وحدد الخيار المناسب. للعودة من سطح مكتب IFPD إلى Google، انتقل إلى قسم "More settings" ("المزيد من الإعدادات") وقم بالتبديل.

© 2025 Prestigio Solutions

2. استخدم الجهاز في الداخل فقط. لا تعرض الجهاز لدرجات حرارة عالية (من مدفآت كهربائية، أشعة الشمس المباشرة). تجنب تسرب السوائل والغبار في الجهاز.
3. لا تسد فتحات التهوية للجهاز.
4. لا يُعد هذا الجهاز مُصمَّمًا للاستخدام من قبل الأطفال أو الأشخاص ذوي الإعاقات الجسدية أو الحسية أو العقلية، إلا إذا كانوا تحت إشراف شخص مسؤول عن سلامتهم، ويمتلكون الخبرة أو المعرفة الكافية لتشغيل الجهاز.
5. قم بتوصيل الكابلات باللوحة التفاعلية التي تكون قيد الإيقاف فقط.
6. تأكد دائماً من عدم فتلات في الكابلات المتصلة باللوحة التفاعلية وعدم الضغط عليها. تجنب تلامس الكابلات مع أسطح ساخنة وأشياء حادة. لا تستخدم كابلات غير معتمدة أو تالفة.
7. استخدم منافذ اللوحة التفاعلية للغرض المقصود منها فقط. لا تدخل أشياء غريبة في المنافذ وتجنب الضغط الزائد عند توصيل الكابلات ومحركات أقراص محمولة بالمنافذ.
8. قم بانتظام بتحديث البرامج المثبتة على الجهاز، بما في ذلك برامجه الثابتة، إلى أحدث إصداراتها.
9. قبل تثبيت برامج، تأكد من أن متطلبات نظامها تتوافق مع معلمات اللوحة التفاعلية. إذا كانت لديك أسئلة متعلقة بتشغيل البرامج فيرجى اللجوء إلى خدمة الدعم لمطورها.
10. المس شاشة اللمس باليدين النظيفتين والجافتين أو بأقلام رقمية مرفقة في العلبة فقط. احمِ الشاشة من الصدمات ولا تلمسها بأشياء حادة.
11. قم بإيقاف الجهاز وفصله عن شبكة الكهرباء المنزلية قبل التنظيف. قم بتنظيف سطحه بقماش مبلل قليلاً. لا تستخدم المنظفات العدوانية أو الكاشطة ولا الليفة المعدنية.
12. افصل الجهاز عن مصدر الطاقة أثناء عاصفة رعدية.
13. قبل إيقاف اللوحة التفاعلية أو تبديلها إلى وضع الاستعداد، تأكد من أن الكمبيوتر المصغر المركب في اللوحة (إن وجد) قيد الإيقاف.
14. إذا لم تُستخدم اللوحة التفاعلية لفترة طويلة، افصلها عن شبكة الكهرباء.
15. لا تترك صورة ثابتة على الشاشة لأكثر من ساعة – يؤدي ذلك إلى احتراق وحدات البكسل.
16. لا تستخدم الجهاز في حالة سقوطه أو تعريضه للصدمة.
17. لا تقم بتفكيك الجهاز ولا تحاول إصلاحه بنفسك.
18. إذا تم نقل الجهاز أو تخزينه في درجات حرارة باردة، اتركه في درجة حرارة الغرفة لمدة 24 ساعة قبل الاستخدام.

إذا كان لديك أي مشاكل أو أسئلة عند استخدام الجهاز، قبل إعادته إلى البائع، اتصل بخدمة الدعم الفني عبر البريد الإلكتروني **support@prestigio-solutions.com** أو على صفحة الويب **prestigio-solutions.com/support**.

التحضير للاستعمال

انتباه! يجب أن يتم إخراج اللوحة التفاعلية من العبوة وتثبيتها من قبل متخصصين مؤهلين (لا يقل عن شخصين).

1. افتح العلبة بحذر وأخرج اللوحة التفاعلية والمكونات منها. قم بإزالة مواد التعبئة.
2. تأكد من أن المكان المختار للتثبيت يتحمل وزن اللوحة التفاعلية ويوفر تدفق هواء كافٍ حولها.
3. قم بتثبيت اللوحة التفاعلية في وضع رأسي، كما هو موضح في الشكل **IV-2**. تأكد من أن جميع البراغي مشدودة بإحكام. لتقليل اللمعان، ضع اللوحة التفاعلية بحيث لا يسقط الضوء المباشر على شاشتها.
   انتباه! لضمان عمل شاشة اللمس بشكل صحيح، يجب تثبيت اللوحة التفاعلية بشكل رأسي دون إمالة.
4. حدد الأجهزة الخارجية لتوصيلها باللوحة التفاعلية (انظر الجدول أدناه).

توصيل الأجهزة الخارجية

انتباه! قم بتوصيل الأجهزة الخارجية فقط باللوحة التفاعلية التي تم إيقاف تشغيلها.

الجهاز الخارجي	المنفذ	الغرض المقصود
جهاز الكمبيوتر، مشغل الموسيقى	AUDIO (IN)	استقبال الإشارة الصوتية
الأنظمة الصوتية، سماعات الرأس	AUDIO (OUT)، S/PDIF (OUT)	إرسال الإشارة الصوتية
جهاز الكمبيوتر	DP (IN)	استقبال الإشارة الصوتية وإشارة الفيديو
جهاز كمبيوتر، جهاز فك التشفير التلفزيوني	HDMI (IN)	استقبال الإشارة الصوتية وإشارة الفيديو
جهاز الكمبيوتر، شاشة العرض	HDMI (OUT)	إرسال الإشارة الصوتية و إشارة الفيديو
الكمبيوتر المصغر	JAE (80 pin)	تبادل البيانات
الموجه	LAN	تبادل البيانات عبر الشبكة
الميكروفون	MIC (IN)	استقبال الإشارة الصوتية
جهاز الكمبيوتر	RS232 (IN)	استقبال إشارة التحكم
أجهزة طرفية (لوحة مفاتيح وماوس وكاميرا الويب وإلخ)، محركات أقراص محمولة	1×USB (A) 3.2 Gen 1، 1×USB (C) 3.2 Gen 1 مع PD	تبادل البيانات والإمداد الكهربائي إلى أجهزة وشحنها
جهاز الكمبيوتر	1×USB (B) 3.2 Gen 1	نقل الإشارات من شاشة اللمس
جهاز الكمبيوتر	VGA (IN)	استقبال إشارة الفيديو

ملاحظة. الأجهزة الخارجية غير مرفقة في العلبة.

5. قم بتوصيل كابل الطاقة باللوحة التفاعلية. أدخل القابس في المقبس الكهربائي (انظر الشكل **V**).
6. حوّل مفتاح تبديل الطاقة (**I-30**) إلى وضع **I** ("قيد التشغيل"). سيضيء مؤشر زر الطاقة (**I-10**) باللون الأزرق. انتظر حتى تظهر واجهة نظام التشغيل Android على الشاشة.

وظائف أزرار اللوحة التفاعلية

الزر	الإجراء	الوظيفة
زر الطاقة	اضغط مرة واحدة عندما يكون الجهاز في وضع التشغيل / وضع الاستعداد	تحويل الجهاز إلى وضع الاستعداد / وضع التشغيل
زر تشغيل/إيقاف الكاميرا والميكروفونات (**I-15**)	اضغط مرة واحدة	تشغيل/إيقاف الكاميرا والميكروفونات المدمجة

حالة المؤشر الضوئي لزر الطاقة

المؤشر	الوصف
يضيء باللون الأزرق	الجهاز قيد التشغيل ويعمل
يضيء باللون الأحمر	الجهاز في وضع الاستعداد
يومض باللونين الأحمر والأزرق	جاري تحديث البرامج الثابتة للجهاز
لا يضيء	تم إيقاف الجهاز / لا يتم الإمداد الكهربائي إليه

7. استخدم للتحكم في اللوحة التفاعلية (اختياري):
   - شاشة اللمس؛
   - جهاز التحكم عن بعد؛
   - لوحة المفاتيح والماوس (غير مرفقان في العلبة).

   ملاحظة. عند استخدام جهاز التحكم عن بعد، تأكد من عدم وجود عوائق (حواجز أو أشياء غريبة) لإشارة الأشعة تحت الحمراء.
8. إذا لزم الأمر، حدد مصدر الإشارة. اضغط على زر التشغيل/الإيقاف (**III-2**) على جهاز التحكم عن بعد أو استدع القائمة الجانبية على الشاشة (اضغط على الزر ◀ أو ▶ في الحافة اليمنى أو اليسرى للشاشة على التوالي، ثم اضغط على الزر في القائمة التي تظهر). حدد أحد مصادر الإشارة المتاحة.
9. قم بإعداد الوصول إلى شبكة Wi-Fi (يلزم وجود موجه لاسلكي). في القائمة الجانبية، انقر على الزر ("إعدادات النظام") وحدد علامة التبويب "Network Settings" ("إعدادات الشبكة"). في القائمة التي تظهر، حدد الشبكة المطلوبة، ثم اضغط على "Connect" ("توصيل"). يمكن أيضًا استخدام اللوحة التفاعلية كنقطة وصول Wi-Fi للأجهزة القريبة. للقيام بذلك، في علامة التبويب "Network Settings" ("إعدادات الشبكة")، حدد خيار "Hotspot" ("نقطة الوصول") وقم بتنشيط الوظيفة باستخدام مفتاح التبديل الموجود على الشاشة.
10. لتوصيل الأجهزة الخارجية اللاسلكية (لوحة المفاتيح، الماوس، مكبر الصوت، إلخ) عبر BT، حدد خيار "BT" في علامة التبويب "Network Settings" ("إعدادات الشبكة") وقم بتنشيط BT باستخدام مفتاح التبديل الموجود على الشاشة. حدد الجهاز المطلوب من القائمة وقم بإقرانه (راجع أيضًا التعليمات الخاصة بالجهاز الخارجي).
11. لتنشيط وضع الاقتران للقلم الرقمي المتعدد الوظائف اضغط مع الاستمرار على زر "لأسفل" على القلم لمدة لا تقل عن 4 ثوانٍ.

الاستعمال

باستخدام اللوحة التفاعلية يمكنك القيام بالإجراءات التالية:

- إجراء المكالمات الجماعية باستخدام الميكروفونات المدمجة (**I-1**) والكاميرا (**I-2**). يمكنك أيضًا توصيل كاميرا وميكروفون خارجيين.

  ملاحظة. لاستخدام ميزة المكالمات الجماعية، يجب تثبيت التطبيق المناسب من مورد الإنترنت أو من محرك أقراص محمول.
- تشغيل البيانات ومعالجتها باستخدام مدير ملفات والبرامج المثبتة؛
- إنشاء عناصر نصية ورسومية وتحريرها على شاشة اللوحة التفاعلية باستخدام الأصابع أو أقلام رقمية؛ تتوفر حتى 32 نقطة لمس متزامنة لنظام التشغيل Android وحتى 50 نقطة لنظام التشغيل Windows؛
- إجراء تحديد لا تلامسي لهوية المستخدم باستخدام مستشعر NFC (**I-8**). قم بتقريب بطاقة هوية بعلامة "NFC" إلى المستشعر. يتم قراءة البيانات على مسافة تصل إلى 30 مم؛
- العمل مع الملفات والتطبيقات المستندة على نظام التشغيل Windows، من خلال توصيل الكمبيوتر المصغر (غير مرفق) بمنفذ JAE (80 pin) (**I-12**). لبدء العمل، يجب تحديد الكمبيوتر المصغر كمصدر الإشارة (راجع أيضًا التعليمات الخاصة بالكمبيوتر المصغر)؛

انتباه! استخدم فقط الكمبيوترات المصغرة الموصى بها من الشركة المصنعة لهذه اللوحة التفاعلية (الموديلان PSMB528K001، PSMB528K002).

إيقاف تشغيل الجهاز

عند إنهاء العمل مع اللوحة التفاعلية، قم بإغلاق كل التطبيقات. بعد ذلك، قم بإيقاف اللوحة التفاعلية بإحدى الطرق التالية:

- قم بتحويل الجهاز إلى وضع الاستعداد بالضغط مرة واحدة على زر الطاقة (**I-10**) على اللوحة التفاعلية أو زر التشغيل/الإيقاف على جهاز التحكم عن بعد (الضغط المتكرر على أحد هذه الأزرار يحوّل اللوحة التفاعلية إلى وضع العمل)؛
- حوّل مفتاح تبديل الطاقة (**I-30**) إلى وضع **O** ("قيد إيقاف التشغيل").

ملاحظة. للحصول على معلومات مفصلة حول الإمكانيات الوظيفية للوحة التفاعلية، راجع دليل المستخدم الكامل للجهاز على الموقع **prestigio-solutions.com**.

إصلاح الأعطال المحتملة

1. لا يضيء مؤشر زر الطاقة ولا تعمل اللوحة التفاعلية:
   - مصدر الطاقة معطل. قم بتوصيل اللوحة التفاعلية بمقبس كهرباء آخر. تحقق من أن شبكة الكهرباء المنزلية تعمل غير معطلة.
2. تستجيب اللوحة التفاعلية للضغط على أزرار جهاز التحكم عن بعد من مسافة قصيرة فقط أو لا تستجيب على الإطلاق:
   - يوجد عائق لإشارة التحكم عن بعد. قم بإزالة العائق لإشارة التحكم عن بعد؛
   - البطاريتان في جهاز التحكم عن بعد فارغتان. استبدل البطاريتين.
3. تحتوي الصورة المعروضة على الشاشة على خط أو شريط منقط:
   - يوجد قريباً جهاز كهربائي يسبب التشوش. أزل مصدر التشوش أو قم بتحريك اللوحة التفاعلية.

© 2025 Prestigio Solutions

4. لا توجد صورة على الشاشة ولا يعمل التحكم اللمسي:
   - لا يوجد اتصال مع مصدر البيانات. تأكد من إحكام التوصيل؛ قم بإعادة توصيل مصدر البيانات؛
   - كابل مصدر الإشارة لا يطابق واجهة اللوحة التفاعلية. تحقق من تطابق الكابل مع الواجهة.
5. تتوقف الواجهة المعروضة على الشاشة عن العمل أو لا تستجيب:
   - تم تشغيل عدد كبير جدًا من البرامج. أوقف تشغيل الجهاز باستخدام زر الطاقة (**I-10**) لمدة دقيقة أو إثنتين ثم قم بتشغيله مرة أخرى. إذا لم تتمكن من إيقاف تشغيل الجهاز، قم بإعادة تشغيله القسري بالضغط مع الاستمرار على زر الطاقة لمدة 10 ثوانٍ؛
   - البرامج الثابتة و/أو التطبيق المستخدم قديم. قم بتحديث البرامج الثابتة و/أو التطبيق إلى أحدث إصداراتها.
6. التحكم اللمسية مزاح:
   - حدث خطأ في معايرة شاشة اللمس. اتصل بمركز خدمة معتمد لمعايرة شاشة اللمس.

انتباه! إذا لم تساعد أي من الطرق المقترحة على حل المشكلة فالجأ إلى المورد أو مركز خدمة معتمد (راجع المعلومات المتوفرة على **prestigio-solutions.com/warranty**). لا تقم بتفكيك الجهاز ولا تحاول إصلاحه بنفسك.

إعلان المطابقة المبسط

بموجب هذا، تعلن ASBISC أن الجهاز متوافق مع التوجيه 2014/53/EU. يمكن العثور على النص الكامل لإعلان المطابقة للاتحاد الأوروبي على عنوان الويب التالي: **prestigio-solutions.com/documents/psmb011p-ce-rohs**.

توجيه RoHS. يطابق الجهاز المتطلبات الواردة في توجيه RoHS رقم2011/65/EU بشأن تقييد المواد الخطرة، بما في ذلك المتطلبات الواردة في توجيه RoHS رقم2015/863/EU.

يتوافق هذا الجهاز مع متطلبات السلامة المعمول بها.

تم اعتماد هذا الجهاز وفقًا لمتطلبات برنامج ®ENERGY STAR.

ENERGY STAR وعلامة ENERGY STAR هما علامتان تجاريتان مسجلتان للوكالة الأمريكية لحماية البيئة (EPA).

تعد مصطلحات HDMI وHDMI High-Definition Multimedia Interface وأسلوب الشركة HDMI وشعار HDMI علامات تجارية أو علامات تجارية مسجلة لشركة HDMI Licensing Administrator, Inc.

N-Mark هي علامة تجارية أو علامة تجارية مسجلة لشركة NFC Forum, Inc. في الولايات المتحدة ودول أخرى.

Android، Gmail، YouTube، Google Play وشعار Google Play هي علامات تجارية لشركة Google LLC.

Windows هي علامة تجارية لمجموعة شركات Microsoft.

جميع العلامات التجارية الأخرى وأسمائها، بالإضافة إلى العلامات التجارية المتعلقة بالتطبيقات المقابلة، هي ملك لأصحابها المعنيين. المعلومات الواردة في هذا المستند عرضة للتغيير دون إشعار مسبق للمستخدمين. تتوفر معلومات محدثة ووصف تفصيلي للجهاز، بالإضافة إلى تعليمات الاتصال والشهادات والمعلومات حول الشركات التي تقبل مطالبات الجودة والضمان، في دليل المستخدم الكامل على موقع **prestigio-solutions.com**.

معلومات عن الشركة المصنعة: ASBISC Enterprises PLC, Iapetou, 1, Agios Athanasios, 4101, Limassol, Cyprus (قبرص).
رقم الهاتف: 48732080077+، info@asbis.com، asbis.com. يشار إلى تاريخ الإنتاج على الملصق تحت الرقم التسلسلي. صنع في الصين.

AZ

Ümumi məlumatlar

İnteraktiv panel Android (ƏS) əməliyyat sistemi bazasında olan proqram təminatları ilə işləmək, məlumatların yaradılması və emalı üçün nəzərdə tutulmuşdur. İnternet şəbəkəsinə simli və simsiz bağlantı, xarici cihazların bağlantısı (o cümlədən mini kompüterin quraşdırılması) nəzərdə tutulmuşdur. İdarəetmə sensor ekranın və/və ya uzaqdan idarəetmə (Uİ) pultunun vasitəsilə həyata keçirilir. Həmçinin klaviatura və mausun (tədarük dəstinə daxil deyildir) köməyilə idarəetmə mümkündür. Quraşdırma variantları: divara, döşəməüstü dayağa.

QEYD. VESA divar bərkidicisi və döşəməüstü dayaq tədarük dəstinə daxil deyildir. İstifadə olunan VESA bərkidicisinə və ya döşəməüstü dayağa dair təlimata bax.

Modelləri: PSMB011P651, PSMB011P751, PSMB011P861.

I. Konstruksiyanın elementləri (bax. səhifə 4–5)

A. Öndən görünüşü. **B.** Soldan görünüşü. **C.** Sağdan görünüşü. **D.** Altdan görünüşü.

1. Mikrofonlar. **2.** Kamera. **3.** Ekran. **4.** USB (A) 3.2 Gen 1×1 girişləri. **5.** PD ilə USB (C) 3.2 Gen 1×1 girişi (frontal). **6.** Dinamiklər. **7.** Aksesuarlar üçün maqnit səth. **8.** NFC vericisi. **9.** İQ-qəbuledici, işıqlandırma vericisi. **10.** Qidalanma düyməsi. **11.** Dəstəklər. **12.** JAE (80 pin) girişi. **13.** Wi-Fi və BT antenaları üçün girişlər (antenalar əvvəlcədən quraşdırılıblar). **14.** Qidalanma girişi. **15.** Kameranın və mikrofonların işə salınması/söndürülməsi düyməsi. **16.** USB (B) 3.2 Gen 1×1 girişləri. **17.** HDMI (IN) girişləri. **18.** DP (IN) girişi. **19.** PD ilə USB (C) 3.2 Gen 1×1 girişi (yan). **20.** HDMI (OUT) girişi. **21.** USB (A) 3.2 Gen 1×1 girişləri. **22.** USB (A) 2.0 girişi. **23.** RS232 (IN) girişi. **24.** S/PDIF (OUT) girişi. **25.** AUDIO (OUT) girişi. **26.** MIC (IN) girişi. **27.** LAN girişləri. **28.** VGA (IN) girişi. **29.** AUDIO (IN) girişi. **30.** Qidalanma keçiricisi.

QEYD. I-9 elementləri bir blokda birləşdirilmiş və çıxarılmayan qoruyucu qapaqla gizlədilmişdir.

II. Tədarük dəsti (bax. səhifə 5)

1. İnteraktiv panel. **2.** Uİ pultu. **3.** Qidalanma kabeli (çəngəlin növü: E/F). **4.** Qidalanma kabeli (çəngəlin növü: G). **5.** USB (A/B) kabeli. **6.** HDMI kabeli. **7.** Stiluslar (6 əd.). **8.** Çoxfunksiyalı qələm. **9.** İstifadəsinə dair qısa təlimat.

III. Uİ pultu və çoxfunksiyalı qələm (bax. səhifə 6)

A. Uİ pultunun düymələrinin təyinatı (bax. şək. **III-A**):

1. Cihazın işə salınması/söndürülməsi. **2.** Siqnal mənbələri menyusunun çağırılması. **3.** Menyuda naviqasiya. **4.** Seçilmiş opsiyanın təsdiq edilməsi. **5.** Sistem ayarları menyusunun çağırılması / oradan çıxma. **6.** Android ƏS əsas səhifəsinə keçid. **7.** Menyunun əvvəlki səhifəsinə geri qayıtma. **8.** Siqnal mənbəyi kimi mini kompüterə keçirilmə. **9.** Yazı və rəsm çəkmə funksiyası. **10.** Ekran görüntüsü. **11.** Səs səviyyəsinin tənzimlənməsi. **12.** Səsin işə salınması/söndürülməsi.

B. İnteraktiv panelin idarəedilməsi zamanı Uİ pultunun yerləşməsi (bax. şək. **III-B**).

C. Çoxfunksiyalı qələmin funksiyaları (bax. şək. **III-C**):

1. Yazı və rəsm çəkmə üçün nazik ucluq. **2.** "Yuxarı" düyməsi. **3.** İşıqdiodlu indikator. **4.** "Aşağı" düyməsi. **5.** Yazı və rəsm çəkmə üçün qalın ucluqlu qapaqcıq.

QEYD. Nazik ucluğun xəttinin qalınlığı səxma gücündən asılı olaraq dəyişir. Qalın ucluq xəttin qalınlığının dəyişməsini dəstəkləmir. Yazı və rəsm çəkmə üçün rəng seçimi S-Write tətbiqi üzərindən həyata keçirilir.

D. Uİ pultunda batareyaların quraşdırılması/əvəzlənməsi (bax. şək. **III-D**):

1. Uİ pultunun əks tərəfindəki qapağı çıxarın.
2. Qütbiliyə riayət etməklə iki AAA növ batareyanı yerləşdirin (bax. Uİ pultunun korpusundakı markalanmaya).
3. Qapağı bağlayın.

E. Çoxfunksiyalı qələmin batareyasının quraşdırılması/əvəzlənməsi (bax. şək. **III-E**):

1. Ucluq ilə qapaqcığı çıxarın.
2. Qütbiliyə riayət etməklə bir AAA növ batareyanı yerləşdirin (qapaqcığın içindəki markalanmaya bax.)
3. Ucluq ilə qapaqcığı yerinə quraşdırın.

QEYD. Batareyalar tədarük dəstinə daxil deyildir.

IV. VESA divar bərkidicisinə quraşdırma (bax. səhifə 7)

DİQQƏT! Quraşdırılma zamanı divarda dəlik açılmalıdır. Tələb olunan quraşdırılma alətləri (drel, çəkic, vintaçan, qayka açarı, inşaat səviyyəölçəni) tədarük dəstinə daxil deyildir.

1. Şaquli istiqamətləndiricilərin interaktiv panelə quraşdırılması. **2.** İnteraktiv panelin quraşdırılması: istiqamətləndiricilərin və quraşdırma çərçivəsinin üst-üstə gətirilməsi. **3.** Əlavə bərkidilmə.

QEYD. Divara bərkidici tədarük dəstinə daxil deyildir. Həmçinin istifadə olunan divara bərkidilməyə dair təlimata bax.

V. İstifadə olunan elektrik yuvası növündən asılı olaraq elektrik şəbəkəsinə qoşulma (bax. səhifə 7)

Texniki xüsusiyyətləri

Modeli / Xüsusiyyətləri	PSMB011P651	PSMB011P751	PSMB011P861
Elektrik qidalanması (giriş)	100–240 V (AC), 3,5–1,5 A, 50/60 Hs, 350,0 Vt (maks.)	100–240 V (AC), 4,0–1,7 A, 50/60 Hs, 380,0 Vt (maks.)	100–240 V (AC), 4,5–2,0 A, 50/60 Hs, 450,0 Vt (maks.)
	Gözləmə rejimində < 0,5 Vt		

© 2025 Prestigio Solutions

Modeli / Xüsusiyyətləri	PSMB011P651	PSMB011P751	PSMB011P861
Elektrik qidalanması (çıxış)	USB (A) 2.0 – 5,0 V / 0,5 A (DC), 2,5 Vt (maks.); USB (A) 3.2 Gen 1×1 (×4) – 5,0 V / 0,9 A (DC), 4,5 Vt (maks.); PD ilə USB (C) 3.2 Gen 1×1 (yan) – 5,0 V / 3,0 A (DC), 15,0 Vt (maks.); PD ilə USB (C) 3.2 Gen 1×1 (frontal), söndürülmüş OPS ilə – 5,0 V / 3,0 A (DC), 15,0 Vt (maks.); söndürülmüş OPS ilə – 5,0 V / 3,0 A (DC), 15,0 Vt; 9,0 V / 3,0 A (DC), 27,0 Vt; 12,0 V / 3,0 A (DC), 36,0 Vt; 15,0 V / 3,0 A (DC), 45,0 Vt; 20,0 V / 5,0 A (DC), 100,0 Vt (maks.)		
Ekranın diaqonalı	65” (163,9 sm)	75” (189,27 sm)	86” (217,43 sm)
Ekranın ölçüləri	3840×2160 pk (4K UHD, 16:9)		
Ekranın texnologiyası	Maye kristal, sensor (infraqırmızı), multitaç (Android ƏS üçün 32 nöqtəyədək eyni anda toxunuş, Windows ƏS üçün 50 nöqtəyədək eyni anda toxunuş), Direct LED işıqlanması		
Baxış bucağı	178° (şaquli) / 178° (üfüqi)		
Parlaqlığı, kontrastlığı	450 kd/m² (tipik); 1200:1		
Yenilənmə tezliyi, cavab müddəti	60 Hs, ≤ 8 ms		
Girişləri	AUDIO (IN) (×1), AUDIO (OUT) (×1), DP (IN) (×1), HDMI (IN) (×2), HDMI (OUT) (×1), JAE (80 pin) (×1), LAN (×2), RS232 (IN) (×1), MIC (IN) (×1), S/PDIF (OUT) (×1), USB (A) 2.0 (×1), USB (A) 3.2 Gen 1×1 (×4), USB (B) 3.2 Gen 1×1 (×3), PD ilə USB (C) 3.2 Gen 1×1 (×2), VGA (IN) (×1), Wi-Fi (×1) və BT (×1) antenaları üçün girişlər		
Sistem xüsusiyyətləri	Mərkəzi prosessorları: ARM Cortex-A73 2,2 QHs (×4), ARM Cortex-A53 2,0 QHs (×4). Qrafik prosessoru: Mali-G52 (800 MHs). RAM: 16 QB. ROM: 128 QB. ƏS: Android 13 (əvvəlcədən quraşdırılmış)		
Şəbəkə spesifikasiyaları	LAN: 10/100/1000 Mbit/san. Wi-Fi 5/6: 802.11 (a/b/g/n/ac/ax) 2,4/5 QHs, EIRP ≤ 13,0 dBm / 19,95 mVt. BT 5.1/5.3, EIRP ≤ 8,0 dBm / 6,31 mVt; NFC ≤ 30 mm (NFC-A, NFC-B, MIFARE, FeliCa dəstəklənməsi)		
Dinamiklər	2.1 (20,0 Vt, yüksəktezlikli (×2); 20,0 Vt, aşağıtezlikli (×1))		
Kamerası	Sensoru: 1/2”, CMOS, 48 Mpk; videosiqnalın sıxılması: MJPEG, 3840×2160 (30 kadr/san). Baxış bucağı: 107,9°±3° (diaqonal) / 67,4°±3° (şaquli) / 99,7°±3° (üfüqi). Fokuslaşma məsafəsi: ≥ 50 sm. Avtomatik kadrlamanın və hərəkətləri/səsi izləmənin dəstəklənməsi		
Funksional imkanları	Əvvəlcədən quraşdırılmış tətbiqlər: Google Play, Chrome, Drive, Gmail, Aqua Mail, Meet, YT Music, YouTube, Viso, Calendar, S-Write, Camera, Maps, MobiOffice, mozaBook, Mozaik3D, Screen Mirroring, Fast File Transfer, File Manager, NFC		
	Əlavə funksiyaları: ekranın seçilmiş sahəsinin işıqlandırılması, ekran görüntüsü/qeydi, hadisəyə qalan günlərin geri sayımı, gözləri qoruma rejimi, kalkulyator, saniyəölçən/taymer, sensor ekranın bloklanması, ekrana toxunduqda səsin işə salınması/söndürülməsi, ekranın yerdəyişməsi funksiyası, sorğuların təşkili		
	Əlçatanlıq funksiyaları: Cihazın ƏS-də onun istifadəsini asanlaşdıran funksiyalar, eləcə də fiziki məhdudiyyətli istifadəçilər üçün nəzərdə tutulmuş funksiyalar mövcuddur (daha ətraflı məlumat üçün **android.com/accessibility** bax.). Əvvəlcədən quraşdırılmış Screen Mirroring * tətbiqinin köməyi ilə interaktiv paneli və ona qoşulmuş xarici cihazları ekranla birbaşa qarşılıqlı əlaqə olmadan idarə etmək mümkündür		
	Əlavə tətbiqlər və funksiyalar dəsti ilə 2 iş masası sxemi (Google və IFPD) **		
Mikrofonları	8 əd., səs tutma radiusu ≤ 8 m (45°–135° bucaq)		
Materialı	Alüminium, ABS plastik, PK plastik, bərkimiş şüşə		
Rəngləri	Qara, boz-mavi		
Uyğun VESA bərkidicisinin ölçüsü, komplektləşdiriciləri	600×400 mm M8 vintləri, 20 mm (4 əd.), M4 vintləri, 10 mm (2 əd.)	800×400 mm M8 vintləri, 20 mm (4 əd.), M4 vintləri, 10 mm (2 əd.)	800×600 mm M8 vintləri, 20 mm (4 əd.), M4 vintləri, 10 mm (2 əd.)
Ölçüləri (U×E×H)	1483,9×86,7×911,6 mm	1705×87,1×1036 mm	1950,4×86,9×1174 mm
Netto çəkisi	40,5 kq	54 kq	67 kq
İstismar şərtləri	Temperaturu 0...+40 °C, nisbi rütubəti 20–80 % (kondensasiyasız)		
Saxlanma şəraiti	Temperaturu −10...+60 °C, nisbi rütubəti 10–80 % (kondensasiyasız)		
Zəmanət	Yerli qanunvericilikdə başqa hal nəzərdə tutulmayıbsa, zəmanət müddəti pərakəndə şəbəkədə son alıcıya satış anından 3 il təşkil edir (bax. **prestigio-solutions.com/warranty**)		
Xidmət müddəti	3 il		

Məhdudiyyətlər və xəbərdarlıqlar

DİQQƏT! Bu sənəddə əks olunmuş xəbərdarlıqlar, ehtiyat tədbirləri və təlimatlar bütün mümkün təhlükəli halları əhatə etmir. Cihazdan istifadə edərkən sağlam düşüncə rəhbər tutulmalıdır.

1. İnteraktiv paneli hərəkət etdirərkən və quraşdırarkən ehtiyatlı olun. İnteraktiv panelin quraşdırılması ixtisaslı mütəxəssislər tərəfindən aparılmalıdır (ən azı 2 nəfər).

* Tətbiqin işləməsi üçün idarəetməni həyata keçirən xarici cihaz, eləcə də interaktiv panel eyni lokal şəbəkədə (eyni Wi-Fi giriş nöqtəsinə qoşulu) olmalıdır.

** Google və IFPD iş masaları arasında keçid etmək üçün “Advance Settings” (“Genişləndirilmiş ayarlar”) bölməsini açaraq müvafiq opsiyanı seçin. IFPD iş masasından Google-a qayıtmaq üçün “More settings” (“Daha çox ayarlama”) bölməsinə keçid edərək keçirilməni həyata keçirin.

© 2025 Prestigio Solutions

2. Cihazdan yalnız otaqda istifadə edin. Cihazı yüksək temperaturların (elektrik qızdırıcısının, birbaşa günəş şüalarının) təsirinə məruz qoymayın. Cihazın içərisinə maye və tozun düşməsinə yol verməyin.
3. Cihazın ventilyasiya dəliklərini bağlamayın.
4. Cihazın uşaqlar, onun istismarı ilə bağlı kifayət qədər təcrübə və ya bilikləri olmayan fiziki, psixi və ya əqli qüsurlu insanlar tərəfindən, eləcə də onların təhlükəsizliyinə cavabdeh şəxsin nəzarəti altında olmadıqları təqdirdə istifadə edilməsi tövsiyə olunmur.
5. Kabelləri yalnız sönülü vəziyyətdə olan interaktiv panelə birləşdirin.
6. İnteraktiv panelə qoşulan kabellərin qatlanmasına və sıxılmasına yol verməyin. Kabellərin isti səthlər və iti əşyalarla təmasına yol verməyin. Sertifikatlaşdırılmamış və ya zədələnmiş kabellərdən istifadə etməyin.
7. İnteraktiv panelin girişlərindən yalnız təyinatı üzrə istifadə edin. Girişlərə kənar əşyalar taxmayın, kabel və fleş-toplayıcıları girişlərə taxarkən güc tətbiq etməyin.
8. Cihazın quraşdırılmış proqram təminatını və sistemini mütəmadi olaraq ən son versiyalaradək yeniləyin.
9. Proqram təminatını quraşdırmazdan əvvəl onun sistem tələblərinin interaktiv panelin parametrlərinə uyğun olduğundan əmin olun. Proqram təminatının işləməsinə dair məsələlərlə bağlı proqramlaşdırıcının dəstək xidmətinə müraciət edin.
10. Sensor ekrana yalnız təmiz quru əllərinizlə və ya tədarük dəstinə daxil edilmiş stiluslarla toxunun. Ekrana zərbələrdən qaçının, ona iti əşyalarla toxunmayın.
11. Cihazı tənzimləməzdən əvvəl onu söndürün və elektrik şəbəkəsindən ayırın. Səthi azca nəm parça ilə təmizləyin. Aqressiv yuyucu və ya aşındırıcı maddələrdən, həmçinin metal süngərlərdən istifadə etməyin.
12. Şimşək çaxarkən cihazı elektrik şəbəkəsindən ayırın.
13. İnteraktiv paneli söndürməzdən və ya onu gözləmə rejiminə keçirməzdən əvvəl panelə quraşdırılmış mini kompüterin (əgər varsa) söndürüldüyündən əmin olun.
14. İnteraktiv panel uzun müddət istifadə edilmədiyi təqdirdə onu elektrik şəbəkəsindən ayırın.
15. Ekranda bir saatdan çox hərəkətsiz bir şəkil saxlamayın – bu, piksellərin yanmasına səbəb olur.
16. Yerə düşmüş və zərbəyə məruz qalmış cihazdan istifadə etmək qadağandır.
17. Cihazı sökməyin və onu sərbəst olaraq təmir etməyə çalışmayın.
18. Cihaz aşağı temperaturlarda daşınarsa və ya saxlanılarsa, ondan istifadə etməzdən əvvəl 24 saat ərzində otaq temperaturunda saxlayın.

Cihazın istismarı zamanı problem və ya sualınız yaranarsa, onu satıcı geri qaytarmazdan əvvəl **support@prestigio-solutions.com** elektron poçt ünvanı vasitəsilə və ya **prestigio-solutions.com/support** veb-səhifəsindən texniki dəstək xidməti ilə əlaqə saxlayın.

İstismara hazırlıq

DİQQƏT! İnteraktiv panelin quraşdırılması ixtisaslı mütəxəssislər tərəfindən aparılmalıdır (ən azı 2 nəfər).

1. Qutunu ehmalca açın, interaktiv paneli və onun komplektləşdiricilərini çıxarın. Qablaşdırma materiallarını kənarlaşdırın.
2. Quraşdırılma üçün seçilmiş yerin interaktiv panelin çəkisinə tab gətirə biləcəyindən, eləcə də onun ətrafında kifayət qədər hava sirkulyasiyasını təmin etdiyindən əmin olun.
3. İnteraktiv paneli şək. **IV-2**-də göstərildiyi qaydada şaquli vəziyyətdə quraşdırın. Bütün vintlərin möhkəm bərkidildiyindən əmin olun. Parıltıları azaltmaq üçün interaktiv paneli elə yerləşdirin ki, onun ekranına birbaşa işıq düşməsin.

   DİQQƏT! Sensor ekranın düzgün işləməsini təmin etmək üçün interaktiv panel mütləq qaydada şaquli vəziyyətdə və əyilmədən quraşdırılmalıdır.
4. İnteraktiv panelə qoşmaq üçün xarici cihazları seçin (aşağıdakı cədvələ bax.).

Xarici cihazların qoşulması

DİQQƏT! Xarici cihazları yalnız sönülü vəziyyətdə olan interaktiv panelə birləşdirin.

Xarici cihaz	Giriş	Təyinatı
Kompüter, mediapleyer	AUDIO (IN)	Audiosiqnalın qəbulu
Akustika sistemləri, qulaqcıqlar	AUDIO (OUT), S/PDIF (OUT)	Audiosiqnalın ötürülməsi
Kompüter	DP (IN)	Audio- və videosiqnalın qəbulu
Kompüter, TV-dekoder	HDMI (IN)	Audio- və videosiqnalın qəbulu
Kompüter, monitor	HDMI (OUT)	Audio- və videosiqnalın ötürülməsi
Mini kompüter	JAE (80 pin)	Məlumat mübadiləsi
Marşrutlayıcı	LAN	Şəbəkə üzərindən məlumat mübadiləsi
Mikrofon	MIC (IN)	Audiosiqnalın qəbulu
Kompüter	RS232 (IN)	İdarəedici siqnalın qəbulu
Periferiya cihazları (klaviatura, maus, veb-kamera və s.), fleş-toplayıcılar	USB (A) 3.2 Gen 1×1, PD ilə USB (C) 3.2 Gen 1×1	Məlumat mübadiləsi, cihazların elektrik qidalanması/enerjiylə doldurulması
Kompüter	USB (B) 3.2 Gen 1×1	Sensor ekranından siqnalların ötürülməsi
Kompüter	VGA (IN)	Videosiqnalın qəbulu

QEYD. Xarici cihazlar tədarük dəstinə daxil deyildir.

5. Qidalanma kabelini interaktiv panelə birləşdirin. Ştepseli elektrik yuvasına taxın (bax. şək. **V**).
6. Qidalanma keçiricisini (**I-30**) vəziyyət **I**-ə ("İşə salınıb") keçirin. Qidalanma düyməsinin indikatoru (**I-10**) göy rəngdə yanacaq. Ekranda Android ƏS interfeysinin görünməsini gözləyin.

© 2025 Prestigio Solutions

İnteraktiv panelin düymələrinin funksiyaları

Düymə	Hərəkət	Funksiyası
Qidalanma düyməsi	Cihazın gözləmə rejimində / işləmə rejimində olduqda, bir dəfə üzərinə sıxın	Cihazın gözləmə rejiminə / işləmə rejiminə keçirilməsi
Kameranın və mikrofonların işə salınması/söndürülməsi düyməsi (**I-15**)	Bir dəfə sıxın	Quraşdırılmış kameranın və mikrofonların işə salınması/söndürülməsi

Qidalanma düyməsinin indikasiyası

İndikator	Təsvir
Göy yanır	Cihaz qoşuludur və işləyir
Qırmızı yanır	Cihaz gözləmə rejimindədir
Qırmızı və göy yanıb-sönür	Cihazın sistemi yenilənir
Yanmır	Cihaz sönülüdür / qidalanma yoxdur

7. İnteraktiv paneli idarə etmək üçün aşağıdakılardan istifadə edin (seçimə görə):
   - sensor ekrandan;
   - Uİ pultundan;
   - klaviatura və mausdan (tədarük dəstinə daxil deyildir).

   QEYD. Uİ pultundan istifadə zamanı İQ siqnal qarşısında maneələrin (arakəsmələrin, kənar əşyaların) olmadığından əmin olun.
8. Lazım gələrsə, siqnal mənbəyini seçin. Uİ pultunun işə salınmas/söndürülməsi düyməsinin (**III-2**) üzərinə sıxın və ya ekrandakı yan menyunu çağırın (ekranın sağ və ya sol kənarlarındakı ◀ və ya ▶ düymələrini müvafiq olaraq sıxın, açılan menyuda düyməsinin üzərinə sıxın). Mövcud siqnal mənbələrindən birini seçin.
9. Wi-Fi şəbəkəsinə girişi ayarlayın (simsiz marşrutlayıcı lazımdır). Yan menyuda ("Sistem ayarları") düyməsinin üzərinə sıxın, "Network Settings" ("Şəbəkə ayarları") bölməsini seçin. Açılan siyahıdan lazım olan şəbəkəni seçin, sonra "Connect" ("Qoşul") düyməsinin üzərinə sıxın. Həmçinin interaktiv paneldən yaxınlıqda yerləşən xarici cihazlar üçün Wi-Fi giriş nöqtəsi kimi də istifadə edilə bilər. Bunu üçün "Network Settings" ("Şəbəkə ayarları") bölməsində "Hotspot" ("Giriş nöqtələri") opsiyasını seçin və ekrandakı keçiricidən istifadə edərək funksiyanı aktivləşdirin.
10. Simsiz xarici cihazları (klaviatura, maus, spikerfon və s.) BT vasitəsilə qoşmaq üçün "Network Settings" ("Şəbəkə ayarları") bölməsində "BT" opsiyasını seçin və ekrandakı keçiricidən istifadə edərək BT aktivləşdirin. Siyahıdan istədiyiniz xarici cihazı seçin və əlaqələndirin (həmçinin xarici cihaza dair təlimata bax.).
11. Çoxfunksiyalı qələmin bağlantı rejiminin aktivləşdirilməsi üçün qələmin üzərindəki "Aşağı" düyməsini ən azı 4 san. ərzində sıxaraq saxlayın.

İstismara

İnteraktiv panelin köməyilə aşağıdakıları etmək mümkündür:

- quraşdırılmış mikrofonlardan (**I-1**) və kameradan (**I-2**) istifadə etməklə konfrans əlaqəsi yaratmaq. Həmçinin xarici kamara və mikrofonu qoşmaq mümkündür.

  QEYD. Konfrans əlaqəsi funksiyasından istifadə etmək üçün onlayn resursdan və ya fleş-toplayıcıdan müvafiq tətbiqi quraşdırmalısız.
- fayl dispetçerindən və quraşdırılmış tətbiqlərdən istifadə etməklə məlumatları əks etdirmək və emal etmək;
- barmaqlarınızın və ya stilusların köməyilə interaktiv panel ekranında mətn və qrafik obyektlər yaratmaq və redaktə etmək. Android ƏS üçün 32 nöqtəyədək, Windows ƏS üçün isə 50 nöqtəyədək eyni anda toxunuş mövcuddur;
- NFC vericisinin (**I-8**) köməyilə təmassız avtorizasiyanı həyata keçirmək. "NFC" nişanı olan eyniləşdirmə kartını vericiyə yaxınlaşdırın. Məlumatlar 30 mm-dək məsafədən oxunulur.
- Mini kompüteri (tədarük dəstinə daxil deyildir) JAE (80 pin) (**I-12**) girişinə quraşdırmaqla Windows ƏS bazasında olan fayllarla və tətbiqlərlə işləmək. İşləməyə başlamaq üçün mini kompüter siqnal mənbəyi kimi seçilməlidir (həmçinin mini kompüterə dair təlimata bax.).

  DİQQƏT! Bu interaktiv panel üçün yalnız istehsalçı tərəfindən tövsiyə olunan mini kompüterlərdən istifadə edin (PSMB528K001, PSMB528K002 modelləri).

İşin tamamlanması

İnteraktiv panel ilə iş başa çatdıqdan sonra bütün tətbiqləri bağlayın. Sonra aşağıdakı üsullardan biri ilə interaktiv panelin işini yekunlaşdırın:

- interaktiv panelin qidalanma düyməsinin (**I-10**) və ya Uİ pultunun işə salınması/söndürülməsi düyməsinin üzərinə bir dəfə saxmaqla cihazı gözləmə rejiminə keçirin (bu düymələrdən birinin üzərinə təkrar sıxmaq interaktiv paneli iş rejiminə keçirir);
- qidalanma keçiricisini (**I-30**) vəziyyət **O**-ya ("Söndürülüb") keçirin.

QEYD. İnteraktiv panelin funksionallığı haqqında ətraflı məlumata **prestigio-solutions.com** veb-saytında yerləşdirilmiş cihazın istifadəsinə dair tam təlimatda baxın.

Mümkün nasazlıqların aradan qaldırılması

1. Qidalanma düyməsinin indikatoru yanmır, interaktiv panel işə düşmür:
   - qidalanma mənbəyi nasazdır. İnteraktiv paneli başqa elektrik yuvasına birləşdirin. Elektrik şəbəkəsinin sazlığını yoxlayın.
2. İnteraktiv panel Uİ pultunun düymələrinin sıxılmasına yalnız qısa məsafədən reaksiya verir və ya ümumiyyətlə reaksiya vermir:
   - Uİ siqnalının qarşısında maneələr var. Uİ siqnalının qarşısında duran maneəni aradan qaldırın;
   - Uİ pultunun batareyalarının enerjisi tükənib. Batareyaları əvəzləyin.

3. Ekrandakı görüntünün punktir xətti və ya zolağı var:
   - yaxınlıqda maneə yaradan elektrik cihazı vardır. Maneənin mənbəyini aradan qaldırın və ya interaktiv panelin yerini dəyişin;
4. Ekranda görüntü yoxdur, sensor idarəetmə işləmir.
   - məlumat mənbəyi ilə kontakt yoxdur. Bağlantının etibarlı olduğundan əmin olun, məlumat mənbəyini yenidən qoşun;
   - siqnal mənbəyi kabeli interaktiv panelin interfeysinə uyğun gəlmir. Kabelin interfeysə uyğunluğunu yoxlayın.
5. Ekrandakı interfeys "donur" və ya cavab vermir:
   - çox sayda proqram işə salınıb. Qidalanma düyməsinin köməyilə (**I-10**) cihazı 1–2 dəqiqəlik söndürün və yenidən işə salın. Cihazı söndürmək mümkün olmazsa, qidalanma düyməsini 10 saniyə ərzində sıxaraq saxlamaqla cburi təkrar yüklənmə yerinə yetirin;
   - sistem və/və ya istifadə olunan tətbiq köhnəlib. Cihazın sistemini və/və ya tətbiqi onların son versiyalarınadək yeniləyin.
6. Sensor idarəetməsi sürüşüb:
   - Sensor ekranın kalibrlənməsində xəta baş verib. Sensor ekranı kalibrləmək üçün səlahiyyətli servis mərkəzinə müraciət edin.

DİQQƏT! Təklif olunan üsullardan heç biri problemi aradan qaldırmağa kömək etməzsə, tədarükçüyə və ya səlahiyyətli xidmət mərkəzinə müraciət edin (məlumata **prestigio-solutions.com/warranty** veb-saytından baxa bilərsiniz). Cihazı sökməyin və onu sərbəst olaraq təmir etməyə çalışmayın.

Sadələşdirilmiş uyğunluq bəyannaməsi. Bununla, ASBISC cihazın 2014/53/EU Direktivinə uyğun olduğunu bəyan edir. Aİ uyğunluq bəyannaməsinin tam mətni aşağıdakı internet ünvanında mövcuddur: **prestigio-solutions.com/documents/psmb011p-ce-rohs**.
RoHS Direktivi. Cihaz 2015/863/EU RoHS Direktivinin tələbləri də daxil olmaqla, Təhlükəli Maddələrin Məhdudlaşdırılması (RoHS) üzrə 2011/65/EU Direktivinin tələblərinə uyğundur.

Bu cihaz müvafiq təhlükəsizlik tələblərinə cavab verir.

Bu cihaz ENERGY STAR® ɜroqramının tələblərinə uyğun olaraq sertifikatlaşdırılmışdır.

ENERGY STAR və ENERGY STAR nişanı ABŞ Ətraf Mühitin Mühafizəsi Agentliyinə (EPA) məxsus qeydiyyatdan keçmiş əmtəə nişanlarıdır.

HDMI, HDMI High-Definition Multimedia Interface, HDMI məhsulunun xarici görünüşü və HDMI loqotipləri terminləri HDMI Licensing Administrator, Inc. şirkətinin əmtəə nişanları və ya qeydiyyatdan keçirilmiş əmtəə nişanlarıdır.

N-Mark – NFC Forum, Inc. şirkətinin əmtəə nişanı və ya ABŞ-da və digər ölkələrdə qeydiyyatdan keçmiş əmtəə nişanıdır.

Android, Gmail, YouTube, Google Play və Google Play loqotipi Google LLC şirkətinə məxsus əmtəə nişanlarıdır.

Windows – Microsoft şirkətlər qrupuna məxsus əmtəə nişanıdır.

Bütün digər əmtəə nişanları və onların adları, eləcə də müvafiq tətbiqlərlə aid əmtəə nişanları öz sahiblərinin mülkiyyətidir. Bu sənəddəki məlumatlar istifadəçilərə əvvəlcədən xəbərdarlıq edilmədən dəyişdirilə bilər. Ən son məlumat və cihazın ətraflı təsviri, həmçinin qoşulma təlimatları, sertifikatlar, keyfiyyət iddialarını və zəmanəti qəbul edən şirkətlər haqqında məlumat **prestigio-solutions.com** ünvanındakı tam istifadəçi təlimatında mövcuddur.

İstehsalçı məlumatları: ASBISC Enterprises PLC, Iapetou, 1, Agios Athanasios, 4101, Limassol, Cyprus (Kipr). Tel.: +48732080077, info@asbis.com, asbis.com. İstehsal tarixi stikerdə seriya nömrəsinin altında göstərilir. Çin istehsalı.

© 2025 Prestigio Solutions

BG

Обща информация

Интерактивният панел е предназначен за работа с програмно осигуряване на базата на операционната система (OS) Android, за създаване и обработка на данни. Предвидено е жично и безжично свързване към мрежата интернет, свързване на външни устройства в т. ч. монтиране на миникомпютър). Управлението се извършва чрез сензорен екран и/или пулта за дистанционно управление (ДУ). Също така е възможно и управление с клавиатура и мишка (не е включена в комплекта за доставка). Варианти за монтаж: на стена, на подова стойка.

ЗАБЕЛЕЖКА. Стенният крепеж VESA и подовата стойка не са включени в комплекта за доставка. Вж. инструкцията към използваният крепеж VESA или подовата стойка.

Модели: PSMB011P651, PSMB011P751, PSMB011P861.

I. Елементи на конструкцията (вж. страници 4–5)

A. Изглед отпред. **B.** Изглед отляво. **C.** Изглед отдясно. **D.** Изглед отдолу.

1. Микрофони. **2.** Камера. **3.** Екран. **4.** Конектори USB (A) 3.2 Gen 1×1. **5.** Конектор USB (C) 3.2 Gen 1×1 с PD (фронталнен). **6.** Високоговорители. **7.** Магнитна повърхност за аксесоари. **8.** Сензор NFC. **9.** IR приемник, сензор за осветеност. **10.** Бутон за захранване. **11.** Дръжки. **12.** Конектор JAE (80 pin). **13.** Конектори за антени Wi-Fi и BT (антените са предварително инсталирани). **14.** Конектор за захранване. **15.** Бутон за включване/изключване на камерата и микрофоните. **16.** Конектори USB (B) 3.2 Gen 1×1. **17.** Конектори HDMI (IN). **18.** Конектор DP (IN). **19.** Конектор USB (C) 3.2 Gen 1×1 с PD (страничен). **20.** Конектор HDMI (OUT). **21.** Конектори USB (A) 3.2 Gen 1×1. **22.** Конектор USB (A) 2.0. **23.** Конектор RS232 (IN). **24.** Конектор S/PDIF (OUT). **25.** Конектор AUDIO (OUT). **26.** Конектор MIC (IN). **27.** Конектори LAN. **28.** Конектор VGA (IN). **29.** Конектор AUDIO (IN). **30.** Превключвател за захранване.

ЗАБЕЛЕЖКА. Елементите **I-9** са обединени в един блок и са скрити с несваляема защитна капачка.

II. Комплект за доставка (вж. страница 5)

1. Интерактивен панел. **2.** Пулт ДУ. **3.** Кабел за захранване (тип щепсел: E/F). **4.** Кабел за захранване (тип щепсел: G). **5.** Кабел USB (A/B). **6.** Кабел HDMI. **7.** Стилуси (6 бр.). **8.** Многофункционална писалка. **9.** Кратко ръководство на потребителя.

III. Пулт ДУ и многофункционална писалка (вж. страница 6)

A. Предназначение на бутоните на пулта ДУ (вж. фиг. **III-A**):

1. Включване/изключване на устройството. **2.** Извикване на менюто на източника на сигнал. **3.** Навигация в менюто. **4.** Потвърждаване на избраната опция. **5.** Извикване на менюто / излизане от менюто за системни настройки. **6.** Преминаване към главната страница на OS Android. **7.** Връщане към предишната страница на менюто. **8.** Превключване към миникомпютъра като източник на сигнал. **9.** Функция за писане и рисуване. **10.** Снимка на екрана. **11.** Регулиране на силата на звука. **12.** Включване/изключване на звука.

B. Разположение на пулта ДУ при управление на интерактивния панел (вж. фиг. **III-B**).

C. Елементи на многофункционалната писалка (вж. фиг. **III-C**):

1. Тънък връх за писане и рисуване. **2.** Бутон „Нагоре“. **3.** LED индикатор. **4.** Бутон „Надолу“. **5.** Капачка с дебел връх за писане и рисуване.

ЗАБЕЛЕЖКА. Дебелината на линията на тънкия връх се променя в зависимост от силата на натиск. Дебелият връх не поддържа промяна на дебелината на линията. Изборът на цвят за писане и рисуване се извършва чрез приложението S-Write.

D. Поставяне/смяна на батериите в пулта ДУ (вж. фиг. **III-D**):

1. Свалете капака на гърба на пулта ДУ.
2. Поставете две батерии тип AAA, спазвайки полярността (вж. маркировката на корпуса на пулта ДУ).
3. Затворете капака.

E. Поставяне/смяна на батерията в многофункционалната писалка (вж. фиг. **III-E**):

1. Свалете капачката с върха.
2. Поставете една батерия тип AAA, спазвайки полярността (вж. маркировката вътре в капачката).
3. Поставете капачката с върха на място.

ЗАБЕЛЕЖКА. Батериите не са включени в комплекта за доставка.

IV. Монтаж на стенният крепеж VESA (вж. страница 7)

ВНИМАНИЕ! Монтажът предполага пробиване на стената. Необходимите монтажни инструменти (бормашина, чук, отвертка, гаечен ключ, строителен нивелир) не са включени в комплекта за доставка.

1. Монтаж на вертикалните релси на интерактивния панел. **2.** Монтаж на интерактивния панел: подравняване на релсите и монтажната рамка. **3.** Допълнително фиксиране.

ЗАБЕЛЕЖКА. Стенният крепеж не е включен в комплекта за доставка. Вж. също инструкциите за използваемият стенен крепеж.

V. Свързване към електрическата мрежа в зависимост от използвания тип контакт (вж. страница 7)

Технически спецификации

Модел / Характеристики	PSMB011P651	PSMB011P751	PSMB011P861
Захранване (вход)	100–240 V (AC), 3,5–1,5 A, 50/60 Hz, 350,0 W (макс.)	100–240 V (AC), 4,0–1,7 A, 50/60 Hz, 380,0 W (макс.)	100–240 V (AC), 4,5–2,0 A, 50/60 Hz, 450,0 W (макс.)
	< 0,5 W в режим на изчакване		

© 2025 Prestigio Solutions

Модел / Характеристики	PSMB011P651	PSMB011P751	PSMB011P861
Захранване (изход)	USB (A) 2.0 – 5,0 V / 0,5 A (DC), 2,5 W (макс.); USB (A) 3.2 Gen 1×1 (×4) – 5,0 V / 0,9 A (DC), 4,5 W (макс.); USB (C) 3.2 Gen 1×1 с PD (страничен) – 5,0 V / 3,0 A (DC), 15,0 W (макс.); USB (C) 3.2 Gen 1×1 с PD (фронтален), с включен OPS – 5,0 V / 3,0 A (DC), 15,0 W (макс.); с изключен OPS – 5,0 V / 3,0 A (DC), 15,0 W; 9,0 V / 3,0 A (DC), 27,0 W; 12,0 V / 3,0 A (DC), 36,0 W; 15,0 V / 3,0 A (DC), 45,0 W; 20,0 V / 5,0 A (DC), 100,0 W (макс.)		
Диагонал на екрана	65” (163,9 cm)	75” (189,27 cm)	86” (217,43 cm)
Резолюция на екрана	3840×2160 px (4K UHD, 16:9)		
Технология на екрана	Течнокристален, сензорен (инфрачервен), мултитъч (до 32 точки на едновременно докосване за OS Android, до 50 точки на едновременно докосване за OS Windows), подсветка Direct LED		
Ъгъл на видимост	178° (вертикално) / 178° (хоризонтално)		
Яркост, контраст	450 cd/m² (типична), 1200:1		
Честота на обновяване, време за отговор	60 Hz, ≤ 8 ms		
Конектори	AUDIO (IN) (×1), AUDIO (OUT) (×1), DP (IN) (×1), HDMI (IN) (×2), HDMI (OUT) (×1), JAE (80 pin) (×1), LAN (×2), RS232 (IN) (×1), MIC (IN) (×1), S/PDIF (OUT) (×1), USB (A) 2.0 (×1), USB (A) 3.2 Gen 1×1 (×4), USB (B) 3.2 Gen 1×1 (×3), USB (C) 3.2 Gen 1×1 с PD (×2), VGA (IN) (×1), конектори за антени Wi-Fi (×1) и BT (×1)		
Характеристики на системата	CPU: ARM Cortex-A73 2,2 GHz (×4); ARM Cortex-A53 2,0 GHz (×4). GPU: Mali-G52 (800 MHz). RAM: 16 GB. ROM: 128 GB. OS Android 13 (предварително инсталирана)		
Мрежови спецификации	LAN: 10/100/1000 Mbps. Wi-Fi 5/6: 802.11 (a/b/g/n/ac/ax) 2,4/5 GHz, EIRP ≤ 13,0 dBm / 19,95 mW. BT 5.1/5.3, EIRP ≤ 8,0 dBm / 6,31 mW; NFC ≤ 30 mm (NFC-A, NFC-B, поддръжка MIFARE, FeliCa)		
Високоговорители	2.1 (20,0 W, високочестотни (×2); 20,0 W, нискочестотни (×1))		
Камера	Сензор: 1/2”, CMOS, 48 MP; компресия на видеосигнала: MJPEG, 3840×2160 (30 fps). Ъгъл на видимост: 107,9°±3° (по диагонала) / 67,4°±3° (по вертикала) / 99,7°±3° (по хоризонтала). Разстояние за фокусиране: ≥ 50 cm. Поддръжка на автокадриране и проследяване по движения/глас		
Функционални възможности	Предварително инсталирани приложения: Google Play, Chrome, Drive, Gmail, Aqua Mail, Meet, YT Music, YouTube, Viso, Calendar, S-Write, Camera, Maps, MobiOffice, mozaBook, Mozaik3D, Screen Mirroring, Fast File Transfer, File Manager, NFC		
	Допълнителни функции: подсветка на избраната област на екрана, снимка/запис на екрана, отброяване на дни до събитие, режим за защита на зрението, калкулатор, секундомер/таймер, блокиране на сензорния екран, включване/изключване на звука при докосване на екрана, функция за преместване на екрана, организиране на анкети		
	Функции за достъпност: в OS на устройството са предвидени функции за улесняване на работата с него, както и функции за потребители с физически ограничения (подробности вж. на **android.com/accessibility**). С помощта на предварително инсталираното приложение Screen Mirroring * може да се управлява интерактивният панел и свързаните към него външни устройства без пряко взаимодействие с екрана		
	2 схеми на работния плот (Google и IFPD) с допълнителни приложения и набор от функции **		
Микрофони	8 бр., радиус на улавяне на звука ≤ 8 m (ъгъл 45°–135°)		
Материал	Алуминий, ABS пластмаса, PC пластмаса, закалено стъкло		
Цвят	Черен, сиво-син		
Размер на съвместимият крепеж VESA, компоненти	600×400 mm Винтове M8, 20 mm (4 бр.), винтове M4, 10 mm (2 бр.)	800×400 mm Винтове M8, 20 mm (4 бр.), винтове M4, 10 mm (2 бр.)	800×600 mm Винтове M8, 20 mm (4 бр.), винтове M4, 10 mm (2 бр.)
Размер (Д×Ш×В)	1483,9×86,7×911,6 mm	1705×87,1×1036 mm	1950,4×86,9×1174 mm
Маса нето	40,5 kg	54 kg	67 kg
Условия на експлоатация	Температура 0...+40 °C, относителна влажност 20–80 % (без кондензация)		
Условия на съхранение	Температура −10...+60 °C, относителна влажност 10–80 % (без кондензация)		
Гаранция	3 години от момента на продажбата в търговската мрежа на крайния купувач, освен ако не е предвидено друго от местното законодателство (вж. **prestigio-solutions.com/warranty**)		
Срок на експлоатация	3 години		

Ограничения и предупреждения

ВНИМАНИЕ! Предупрежденията, предпазните мерки и инструкциите, съдържащи се в този документ, не включват всички възможни опасни ситуации. При използването на устройството трябва да се използва здрав разум.

1. Бъдете внимателни при преместването и монтирането на интерактивния панел. Разопаковането и монтирането на интерактивния панел трябва да се извършват от квалифицирани специалисти (не по-малко от 2 души).

* За да работи приложението, външното устройство, от което се осъществява управлението, и интерактивният панел трябва да бъдат в една и съща локална мрежа (трябва да са свързани към една Wi-Fi точка за достъп).

** За превключване между работните плотове Google и IFPD отворете „Advance Settings“ („Разширени настройки“) и изберете съответната опция. За да се върнете от работния плот IFPD към Google, преминете в раздела „More settings“ („Още настройки“) и извършете превключването.

© 2025 Prestigio Solutions

2. Използвайте устройството само в закрити помещения. Не излагайте устройството на въздействието на високи температури (от електрически нагревател или пряка слънчева светлина). Не допускайте в устройството да попадат течности или прах.
3. Не затваряйте вентилационните отвори на устройството.
4. Устройството не е предназначено за използване от деца или лица с физически, психически или умствени увреждания, ако те нямат достатъчен опит или знания за работа с устройството и не са под надзора на лице, отговорно за тяхната безопасност.
5. Свързвайте кабели към интерактивния панел само когато той е изключен.
6. Не смачквайте и не притискайте кабелите, свързани към интерактивния панел. Не позволявайте на кабелите да влизат в контакт с горещи повърхности или остри предмети. Не използвайте несертифицирани или повредени кабели.
7. Използвайте конекторите на интерактивния панел само по предназначение. Не поставяйте чужди предмети в конекторите, избягвайте прекомерен натиск при свързване на кабели и флашпамет към конекторите.
8. Редовно актуализирайте инсталирания софтуер и фърмуера на устройството до най-новите версии.
9. Преди да инсталирате софтуера, се уверете, че системните му изисквания съответстват на параметрите на интерактивния панел. Ако имате някакви въпроси относно работата на софтуера, моля, свържете се със службата за поддръжка на неговия разработчик.
10. Докосвайте сензорния екран само с чисти и сухи ръце или със стилуса, който влиза в комплекта за доставка. Избягвайте удари по екрана, не го докосвате с остри предмети.
11. Изключете устройството и го извадете от електрическата мрежа преди почистване. Почистете повърхността с леко влажна кърпа. Не използвайте агресивни почистващи или абразивни препарати, както и метални гъби.
12. Изключвайте устройството от електрическата мрежа по време на гръмотевична буря.
13. Преди да изключите интерактивния панел или да го поставите в режим на изчакване, се уверете, че инсталираният в панела миникомпютър (ако има такъв) е изключен.
14. Ако интерактивният панел не се използва за дълго време, изключете го от електрическата мрежа.
15. Не оставяйте неподвижно изображение на екрана за повече от час – това води до изгарянето на пикселите.
16. Не използвайте устройството, ако е изпуснато или ударено.
17. Не разглобявайте и не се опитвайте да ремонтирате устройството сами.
18. Ако устройството е било транспортирано или съхранявано при ниски температури, оставете го на стайна температура за 24 часа, преди да го използвате.

Ако имате някакви проблеми или въпроси, при експлоатация на устройството, преди да го върнете на търговеца на дребно, свържете се с отдела за техническа поддръжка по имейл **support@prestigio-solutions.com** или на уеб страница **prestigio-solutions.com/support**.

Подготовка за експлоатация

ВНИМАНИЕ! Разопаковането и монтирането на интерактивния панел трябва да се извършват от квалифицирани специалисти (не по-малко от 2 души).

1. Внимателно отворете кутията и извадете интерактивния панел и аксесоарите. Отстранете опаковъчните материали.
2. Уверете се, че избраното място за монтаж издържа теглото на интерактивния панел, както и осигурява достатъчна циркулация на въздуха около него.
3. Монтирайте интерактивния панел във вертикално положение, както е показано на фиг. **IV-2**. Уверете се, че всички винтове са добре затегнати. За да намалите отблясъците, разположете интерактивния панел така, че върху екрана да не попада пряка светлина.

   ВНИМАНИЕ! За осигуряване на правилната работа на сензорния екран интерактивният панел трябва да бъде монтиран строго вертикално, без наклон.
4. Изберете външни устройства, които да свържете към интерактивния панел (вж. таблицата по-долу).

Свързване на външни устройства

ВНИМАНИЕ! Свързвайте външни устройства само когато интерактивният панел е изключен.

Външно устройство	Конектор	Предназначение
Компютър, мултимедиен плейър	AUDIO (IN)	Приемане на аудиосигнал
Акустически системи, слушалки	AUDIO (OUT), S/PDIF (OUT)	Предаване на аудиосигнал
Компютър	DP (IN)	Приемане на аудио- и видеосигнал
Компютър, TV декодер	HDMI (IN)	Приемане на аудио- и видеосигнал
Компютър, монитор	HDMI (OUT)	Предаване на аудио- и видеосигнал
Миникомпютър	JAE (80 pin)	Обмен на данни
Рутер	LAN	Обмен на данни по мрежа
Микрофон	MIC (IN)	Приемане на аудиосигнал
Компютър	RS232 (IN)	Приемане на управляващия сигнал
Периферни устройства (клавиатура, мишка, уеб камера и др.), флашпамети	USB (A) 3.2 Gen 1×1, USB (C) 3.2 Gen 1×1 с PD	Обмен на данни, захранване/зареждане на устройства
Компютър	USB (B) 3.2 Gen 1×1	Предаване на сигнали от сензорния екран
Компютър	VGA (IN)	Приемане на видеосигнал

ЗАБЕЛЕЖКА. Външните устройства не са включени в комплекта за доставка.

5. Свържете захранващия кабел към интерактивния панел. Вкарайте щепсела в електрическия контакт (вж. фиг. **V**).
6. Превключете превключвателя на захранването (**I-30**) в позиция **I** („Включено“). Индикаторът на бутона за захранване (**I-10**) ще светне в синьо. Изчакайте интерфейсът на OS Android да се появи на екрана.

Функции на бутоните на интерактивния панел

Бутон	Действие	Функция
Бутон за захранване	Натиснете еднократно, когато устройството е в работен режим / режим на изчакване	Превключване на устройството в режим на изчакване / работен режим
Бутон за включване/изключване на камерата и микрофоните (**I-15**)	Натиснете веднъж	Включване/изключване на вградените камера и микрофони

Индикация на бутона за захранване

Индикатор	Описание
Свети в синьо	Устройството е включено и работи
Свети в червено	Устройството е в режим на изчакване
Мига в червено и синьо	Актуализацията на фърмуера на устройството е в ход
Не свети	Устройството е изключено / няма захранване

7. Използвайте за управление на интерактивен панел (по ваш избор):
   - сензорен екран;
   - пулт ДУ;
   - клавиатура и мишка (не са включени в комплекта за доставка).

   ЗАБЕЛЕЖКА. Когато използвате пулта ДУ, уверете се, че няма препятствия (прегради, чужди предмети) за ИЧ сигнал.
8. Ако е необходимо, изберете източник на сигнал. Натиснете бутона за включване/изключване (**III-2**) на дистанционното управление или извикайте страничното меню на екрана (натиснете бутона ◀ или ▶ в десния или левия край на екрана съответно, в появилото се меню натиснете бутона). Изберете един от наличните източници на сигнал.
9. Настройте достъпа до Wi-Fi мрежа (необходим е безжичен рутер). От страничното меню натиснете бутона ⚙ („Системни настройки“), изберете раздела „Network Settings“ („Мрежови настройки“). В появилия се списък изберете желаната мрежа, след което натиснете „Connect“ („Свързване“). Интерактивният панел може да се използва и като Wi-Fi точка за достъп за външни устройства в близост. За да направите това, в раздела „Network Settings“ („Мрежови настройки“) изберете опцията „Hotspot“ („Гореща точка“) и активирайте функцията с помощта на превключвателя на екрана.
10. За да свържете безжични външни устройства (клавиатура, мишка, високоговорител и др.) чрез BT, изберете опцията „BT“ в раздела „Network Settings“ („Мрежови настройки“) и активирайте BT с помощта на превключвателя на екрана. Изберете необходимото външно устройство от списъка и го свържете (вж. също инструкциите за външното устройство).
11. За да активирате режима на сдвояване на многофункционалната писалка, натиснете и задръжте бутона „Надолу“ на писалката за не по-малко от 4 s.

Експлоатация

С помощта на интерактивния панел можете да извършвате следните действия:

- осъществявайте конферентна връзка, като използвате вградените микрофони (**I-1**) и камерата (**I-2**). Също така можете да свържете външни камера и микрофон.

  ЗАБЕЛЕЖКА. За да използвате функцията за конферентни разговори, трябва да инсталирате съответното приложение от онлайн ресурса или от флашпамет.
- да възпроизвеждате и обработвате данни с помощта на файловия мениджър и инсталираните приложения;
- да създавате и редактирате текстови и графични обекти на екрана на интерактивния панел с помощта на пръсти или стилус. Налични са до 32 точки на едновременно докосване за OS Android и до 50 точки – за OS Windows;
- да извършвате безконтактна авторизация с помощта на сензора NFC (**I-8**). Подставете идентификационната карта с маркера „NFC“ към сензора. Данните се четат на разстояние до 30 mm;
- да работите с файлове и приложения на базата на OS Windows, като свържете към конектора JAE (80 pin) (**I-12**) миникомпютър (не е включен в комплекта за доставка). За да започнете работа, миникомпютърът трябва да бъде избран като източник на сигнал (вж. също инструкцията към миникомпютъра).

  ВНИМАНИЕ! За този интерактивен панел използвайте само миникомпютри, препоръчани от производителя (модели PSMB528K001, PSMB528K002).

Завършване на работа

Когато приключите с работата с интерактивния панел, затворете всички приложения. След това завършете работата на интерактивния панел по един от следните начини:

- преминете устройството в режим на изчакване, като натиснете веднъж бутона за захранване (**I-10**) на интерактивния панел или бутона за включване/изключване на дистанционното управление (повторното натискане на един от тези бутони преминава интерактивния панел в работен режим);
- превключете превключвателя на захранването (**I-30**) в позиция **O** („Изключено“).

ЗАБЕЛЕЖКА. За повече информация относно функционалността на интерактивния панел вж. пълното ръководство на потребителя на устройството на уеб сайта **prestigio-solutions.com**.

Отстраняване на възможни неизправности

1. Индикаторът на бутона за захранване не светва и интерактивният панел не се включва:
   - източникът на захранване е неизправен. Свържете интерактивния панел към друг електрически контакт. Проверете дали електрическата мрежа е в изправност.
2. Интерактивният панел реагира на бутоните на пулта ДУ само от малко разстояние или изобщо не реагира:
   - има смущения в сигнала на ДУ. Премахнете смущенията в сигнала на ДУ;
   - батериите пулта ДУ са изтощени. Сменете батериите.

© 2025 Prestigio Solutions

3. Изображението на екрана има пунктирана линия или ивица:
   - наблизо има електрически уред, който причинява смущения. Премахнете източника на смущения или преместете интерактивния панел.
4. На екрана няма изображение, не работи сензорното управление.
   - няма връзка с източника на данни. Уверете се, че връзката е сигурна, и свържете отново източника на данни;
   - кабелът на източника на сигнал не съответства на интерфейса на интерактивния панел. Проверете дали кабелът съответства на интерфейса.
5. Интерфейсът на екрана „замръзва" или не реагира:
   - стартирани са прекалено много програми. Изключете устройството с бутона за захранване (**I-10**) за 1–2 минути и го включете отново. Ако не успеете да изключите устройството, извършете принудително рестартиране, като натиснете и задържите бутона за захранване за 10 s;
   - фърмуерът и/или приложението, което използвате, са остарели. Актуализирайте фърмуера на устройството и/или приложението до най-новите им версии.
6. Сензорното управление е изместено:
   - има неизправност в калибрирането на сензорния екран. Обърнете се към оторизиран сервизен център за калибриране на сензорния екран.

ВНИМАНИЕ! Ако нито едно от предложените начини не разреши проблема, свържете се с вашия доставчик или с оторизиран сервизен център (вж. информацията на уеб страница **prestigio-solutions.com/warranty**). Не разглобявайте и не се опитвайте да ремонтирате устройството сами.

Опростена декларация за съответствие. С настоящото ASBISC декларира, че устройството отговаря на изискванията на Директива 2014/53/EU. Пълният текст на ЕС Декларацията за съответствие може да бъде намерен на уеб страница **prestigio-solutions.com/documents/psmb011p-ce-rohs**.

Директива RoHS. Устройството е в съответствие с изискванията на Директива RoHS 2011/65/EU относно ограничаване на опасните вещества, включително изискванията на Директива RoHS 2015/863/EU.

Това устройство отговаря на приложимите изисквания за безопасност.

Това устройство е сертифицирано в съответствие с изискванията на програмата ENERGY STAR®.

ENERGY STAR и знакът ENERGY STAR са регистрирани търговски марки, собственост на Агенцията за опазване на околната среда на САЩ (EPA).

Термините HDMI, HDMI High-Definition Multimedia Interface, фирменият стил на HDMI и логото на HDMI са търговски марки или регистрирани търговски марки на компанията HDMI Licensing Administrator, Inc.

N-Mark е търговска марка или регистрирана търговска марка на NFC Forum, Inc. в САЩ и други държави.

Android, Gmail, YouTube, Google Play и логото на Google Play са търговски марки на компанията Google LLC.

Windows е търговска марка на групата компании Microsoft.

Всички други търговски марки и техните наименования, както и търговските марки, свързани със съответните приложения, са собственост на техните съответни собственици. Информацията в този документ подлежи на промяна без предварително уведомяване на потребителите. Актуална информация и подробно описание на устройството, както и инструкции за свързване, сертификати, информация за компании, които приемат претенции за качество и гаранция, са налични в пълното ръководство за потребителя на **prestigio-solutions.com**.

Информация за производителя: ASBISC Enterprises PLC, Iapetou, 1, Agios Athanasios, 4101, Limassol, Cyprus (Кипър). Тел.: +48732080077, info@asbis.com, asbis.com. Датата на производство е посочена на стикер под серийния номер. Произведено в Китай.

BS

Opšte informacije

Interaktivni panel namijenjen je za rad sa softverom na bazi operativnog sistema (OS) Android, kreiranje i obradu podataka. Omogućeno je žičano i bežično povezivanje na internet mrežu, povezivanje eksternih uređaja (uključujući ugradnju mini računara). Upravljanje se vrši pomoću ekrana na dodir i/ili daljinskog upravljača (DU). Panelom je takođe moguće upravljati pomoću tastature i miša (nisu uključeni u paket isporuke). Opcije montaže: na zid, na podno postolje.

NAPOMENA. Zidni nosač VESA i podno postolje nisu uključeni u paket isporuke. V. uputstvo za korišteni VESA nosač ili podno postolje.

Modeli: PSMB011P651, PSMB011P751, PSMB011P861.

I. Elementi konstrukcije (v. strane 4–5)

A. Izgled sprijeda. **B.** Izgled sa lijeve strane. **C.** Izgled sa desne strane. **D.** Izgled odozdo.

1. Mikrofoni. **2.** Kamera. **3.** Ekran. **4.** USB (A) 3.2 Gen 1×1 priključci. **5.** USB (C) 3.2 Gen 1×1 priključak sa PD-om (prednji). **6.** Zvučnici. **7.** Magnetna površina za pribor. **8.** NFC senzor. **9.** IR prijemnik, senzor osvjetljenja. **10.** Dugme za napajanje. **11.** Rukohvati. **12.** JAE (80 pin) priključak. **13.** Priključci za antene Wi-Fi i BT (antene su ugrađene). **14.** Priključak za napajanje. **15.** Dugme za uključivanje/isključivanje kamere i mikrofona. **16.** USB (B) 3.2 Gen 1×1 priključci. **17.** HDMI (IN) priključci. **18.** DP (IN) priključak. **19.** USB (C) 3.2 Gen 1×1 priključak sa PD-om (bočni). **20.** HDMI (OUT) priključak. **21.** USB (A) 3.2 Gen 1×1 priključci. **22.** USB (A) 2.0 priključak. **23.** RS232 (IN) priključak. **24.** S/PDIF (OUT) priključak. **25.** AUDIO (OUT) priključak. **26.** MIC (IN) priključak. **27.** LAN priključci. **28.** VGA (IN) priključak. **29.** AUDIO (IN) priključak. **30.** Prekidač za napajanje.

NAPOMENA. Elementi **I-9** su jedinstven sklop skriven neskidivim zaštitnim poklopcem.

II. Paket isporuke (v. stranu 5)

1. Interaktivni panel. **2.** Daljinski upravljač. **3.** Kabl za napajanje (E/F utikač). **4.** Kabl za napajanje (G utikač). **5.** USB (A/B) kabl. **6.** HDMI kabl. **7.** Stilusi (6 kom.). **8.** Multifunkcionalna olovka. **9.** Kratki korisnički vodič.

III. Daljinski upravljač i multifunkcionalna olovka (v. stranu 6)

A. Namjena dugmadi daljinskog upravljača (v. sliku **III-A**):

1. Uključivanje/isključivanje uređaja. **2.** Prikaz menija izvora signala. **3.** Navigacija u meniju. **4.** Potvrđivanje odabrane opcije. **5.** Otvaranje odnosno napuštanje menija sistemskih podešavanja. **6.** Prebacivanje na glavnu stranicu OS Android. **7.** Povratak na prethodnu stranicu menija. **8.** Prebacivanje na mini računar kao izvor signala. **9.** Funkcija pisanja i crtanja. **10.** Snimak ekrana. **11.** Podešavanje jačine zvuka. **12.** Omogućavanje/onemogućavanje zvuka.

B. Položaj daljinskog upravljača prilikom upravljanja interaktivnim panelom (v. sliku **III-B**).

C. Elementi multifunkcionalne olovke (v. sliku **III-C**):

1. Tanki vrh za pisanje i crtanje. **2.** Dugme "Gore". **3.** LED indikator. **4.** Dugme "Dolje". **5.** Poklopac sa debelim vrhom za pisanje i crtanje.

NAPOMENA. Debljina linije tankog vrha mijenja se zavisno od jačine pritiska. Debeli vrh ne podržava promjenu debljine linije. Boju za pisanje i crtanje možete da odaberete preko aplikacije S-Write.

D. Umetanje/zamjena baterija u daljinskom upravljaču (v. sliku **III-D**):

1. Skinite poklopac na poleđini daljinskog upravljača.
2. Ubacite dvije AAA baterije, poštujući polaritet (v. oznaku na kućištu daljinskog upravljača).
3. Zatvorite poklopac.

E. Umetanje/zamjena baterije u multifunkcionalnoj olovci (v. sliku **III-E**):

1. Skinite poklopac sa vrhom.
2. Ubacite jednu AAA bateriju, poštujući polaritet (v. oznaku unutar poklopca).
3. Vratite poklopac sa vrhom na mjesto.

NAPOMENA. Baterije nisu uključene u paket isporuke.

IV. Montaža na zidni nosač VESA (v. stranu 7)

PAŽNJA! Ova vrsta montaže zahtjeva bušenje zida. Potrebni montažni alat (bušilica, čekić, odvijač, ključ, libela) nije uključen u paket isporuke.

1. Instalacija vertikalnih vodilica na interaktivni panel. **2.** Montaža interaktivnog panela: poravnavanje vodilica i montažnog okvira. **3.** Dodatna fiksacija.

NAPOMENA. Zidni nosač nije uključen u paket isporuke. V. takođe uputstvo za korišteni zidni nosač.

V. Povezivanje na električnu mrežu zavisno od tipa utičnice (v. stranu 7)

Specifikacije

Model / Karakteristike	PSMB011P651	PSMB011P751	PSMB011P861
Napajanje (ulaz)	100–240 V (AC), 3.5–1.5 A, 50/60 Hz, 350.0 W (najviše)	100–240 V (AC), 4.0–1.7 A, 50/60 Hz, 380.0 W (najviše)	100–240 V (AC), 4.5–2.0 A, 50/60 Hz, 450.0 W (najviše)
	< 0.5 W u režimu pripravnosti		

© 2025 Prestigio Solutions

Model / Karakteristike	PSMB011P651	PSMB011P751	PSMB011P861
Napajanje (izlaz)	USB (A) 2.0 – 5.0 V / 0.5 A (DC), 2.5 W (najviše); USB (A) 3.2 Gen 1×1 (×4) – 5.0 V / 0.9 A (DC), 4.5 W (najviše); USB (C) 3.2 Gen 1×1 sa PD-om (bočni) – 5.0 V / 3.0 A (DC), 15.0 W (najviše); USB (C) 3.2 Gen 1×1 sa PD-om (prednji), uz uključen OPS – 5.0 V / 3.0 A (DC), 15.0 W (najviše), uz isključen OPS – 5.0 V / 3.0 A (DC), 15.0 W; 9.0 V / 3.0 A (DC), 27.0 W; 12.0 V / 3.0 A (DC), 36.0 W; 15.0 V / 3.0 A (DC), 45.0 W; 20.0 V / 5.0 A (DC), 100.0 W (najviše)		
Dijagonala ekrana	65” (163,9 cm)	75” (189,27 cm)	86” (217,43 cm)
Rezolucija ekrana	3840×2160 px (4K UHD, 16:9)		
Tehnologija ekrana	Tečni kristal, na dodir (infracrveni), multitouch (do 32 tačke istovremenog dodira za OS Android, do 50 tačaka istovremenog dodira za OS Windows), osvjetljenje Direct LED		
Ugao gledanja	178° (vertikalno) / 178° (horizontalno)		
Svjetlina, kontrast	450 cd/m² (standardno), 1200:1		
Frekvencija osvježavanja, vrijeme odziva	60 Hz, ≤ 8 ms		
Priključci	AUDIO (IN) (×1), AUDIO (OUT) (×1), DP (IN) (×1), HDMI (IN) (×2), HDMI (OUT) (×1), JAE (80 pin) (×1), LAN (×2), RS232 (IN) (×1), MIC (IN) (×1), S/PDIF (OUT) (×1), USB (A) 2.0 (×1), USB (A) 3.2 Gen 1×1 (×4), USB (B) 3.2 Gen 1×1 (×3), USB (C) 3.2 Gen 1×1 sa PD-om (×2), VGA (IN) (×1), priključci za antene Wi-Fi (×1) i BT (×1)		
Sistemske karakteristike	CPU: ARM Cortex-A73 2.2 GHz (×4), ARM Cortex-A53 2.0 GHz (×4). GPU: Mali-G52 (800 MHz). RAM: 16 GB. ROM: 128 GB. OS Android 13 (predinstaliran)		
Mrežne specifikacije	LAN: 10/100/1000 Mbps. Wi-Fi 5/6: 802.11 (a/b/g/n/ac/ax) 2.4/5 GHz, EIRP ≤ 13.0 dBm / 19.95 mW. BT 5.1/5.3, EIRP ≤ 8.0 dBm / 6.31 mW; NFC ≤ 30 mm (NFC-A, NFC-B, podrška za MIFARE, FeliCa)		
Zvučnici	2.1 (20.0 W, visokofrekventni (×2), 20.0 W, niskofrekventni (×1))		
Kamera	Senzor: 1/2”, CMOS, 48 MP; kompresija videosignala: MJPEG, 3840×2160 (30 fps). Ugao gledanja: 107,9°±3° (dijagonalno) / 67,4°±3° (vertikalno) / 99,7°±3° (horizontalno). Udaljenost fokusiranja: ≥ 50 cm. Podrška za automatsko kadriranje i praćenje pokreta/glasova		
Funkcionalne mogućnosti	Predinstalirane aplikacije: Google Play, Chrome, Drive, Gmail, Aqua Mail, Meet, YT Music, YouTube, Viso, Calendar, S-Write, Camera, Maps, MobiOffice, mozaBook, Mozaik3D, Screen Mirroring, Fast File Transfer, File Manager, NFC		
	Dodatne funkcije: osvjetljavanje odabranog područja ekrana, slika/snimanje ekrana, odbrojavanje dana do događaja, režim zaštite vida, kalkulator, štoperica/tajmer, blokiranje ekrana na dodir, omogućavanje/onemogućavanje zvuka pri dodiru ekrana, funkcija pomjeranja ekrana, anketiranje		
	Funkcije dostupnosti: u OS uređaja predviđene su funkcije za olakšavanje rada s njim, kao i funkcije za korisnike sa fizičkim ograničenjima (više v. na **android.com/accessibility**). Pomoću predinstalirane aplikacije Screen Mirroring * moguće je upravljati interaktivnim panelom i povezanim eksternim uređajima bez direktne interakcije sa ekranom		
	2 šeme desktopa (Google i IFPD) sa dodatnim aplikacijama i setom funkcija **		
Mikrofoni	8 kom., radijus hvatanja zvuka ≤ 8 m (ugao 45°–135°)		
Materijal	Aluminij, ABS plastika, PC plastika, kaljeno staklo		
Boja	Crna, sivoplava		
Dimenzije kompatibilnog VESA nosača, komponenti	600×400 mm Vijci M8, 20 mm (4 kom.), vijci M4, 10 mm (2 kom.)	800×400 mm Vijci M8, 20 mm (4 kom.), vijci M4, 10 mm (2 kom.)	800×600 mm Vijci M8, 20 mm (4 kom.), vijci M4, 10 mm (2 kom.)
Dimenzije (D×Š×V)	1483,9×86,7×911,6 mm	1705×87,1×1036 mm	1950,4×86,9×1174 mm
Neto težina	40,5 kg	54 kg	67 kg
Uslovi korištenja	Temperatura 0...+40 °C, relativna vlažnost 20–80 % (bez kondenzacije)		
Uslovi skladištenja	Temperatura −10...+60 °C, relativna vlažnost 10–80 % (bez kondenzacije)		
Garancija	3 godine od datuma prodaje krajnjem potrošaču preko maloprodaje, osim ako lokalno zakonodavstvo ne predviđa drugačije (v. **prestigio-solutions.com/warranty**)		
Upotrebni rok	3 godine		

Ograničenja i upozorenja

PAŽNJA! Upozorenja, mjere opreza i uputstva sadržana u ovom dokumentu ne obuhvataju sve moguće opasne situacije. Vodite se zdravim razumom kada koristite uređaj.

1. Budite oprezni kada premještavate i instalirate interaktivni panel. Raspakivanje i instalaciju interaktivnog panela treba da obave kvalifikovani stručnjaci (najmanje 2 osobe).

* Za rad aplikacije eksterni uređaj s kojeg se vrši upravljanje i interaktivni panel treba da se nalaze u istoj lokalnoj mreži (treba da budu povezani na istu Wi-Fi tačku pristupa).

** Za prebacivanje između desktopa Google i IFPD otvorite "Advance Settings" ("Napredna podešavanja") i odaberite odgovarajuću opciju. Da se vratite sa desktopa IFPD na Google, otvorite odjeljak "More settings" ("Više podešavanaj") i izvršite prebacivanje.

© 2025 Prestigio Solutions

2. Koristite uređaj samo na zatvorenom. Ne izlažite uređaj uticaju visokih temperatura (od električnog grijača, direktne sunčeve svjetlosti). Pazite da tečnosti ili prašina ne prodru u uređaj.
3. Nemojte blokirati otvore za ventilaciju na uređaju.
4. Ovaj uređaj nije namijenjen za korištenje od strane djece ili osoba sa smanjenim fizičkim, psihičkim ili mentalnim sposobnostima osim ako imaju dovoljno iskustva i znanja o rukovanju uređajem i osim ako su pod nadzorom osobe odgovorne za njihovu sigurnost.
5. Povežite kablove samo na interaktivni panel kada je isključen.
6. Pazite da se kablovi priključeni na interaktivni panel ne savijaju niti stisnu. Pobrinite da kablovi ne dođu u dodir sa vrućim površinama ili oštrim predmetima. Nemojte koristiti necertificirane ili oštećene kablove.
7. Koristite priključke interaktivnog panela samo u njihovu namjenu. Nemojte ništa umetati u priključke i izbjegavajte pretjerano pritiskivanje prilikom povezivanja kablova i fleš diskova na priključke.
8. Redovno ažurirajte instalirani softver i firmver uređaja na najnovije verzije.
9. Prije instaliranja softvera, uvjerite se da njegovi sistemski zahtjevi odgovaraju parametrima interaktivnog panela. Za pitanja vezana za rad softvera, obratite se službi podrške njegovog programera.
10. Dodirujte senzorni ekran samo čistim, suvim rukama ili priloženim stilusima. Ne udarajte ekran i ne dodirujte ga oštrim predmetima.
11. Isključite uređaj i odspojite ga iz električne mreže prije čišćenja. Očistite površinu blago navlaženom krpom. Nemojte koristiti agresivne deterdžente ili abrazivna sredstva, niti metalne spužve.
12. Isključite uređaj iz struje u slučaju grmljavine.
13. Prije nego što isključite interaktivni panel ili ga prebacite u režim pripravnosti, uvjerite se da je isključen mini računar ugrađen u panel (ako ga ima).
14. Ako se interaktivni panel ne koristi duže vrijeme, isključite ga iz električne mreže.
15. Ne ostavljajte statičnu sliku na ekranu duže od jednog sata jer to uzrokuje izgaranje piksela.
16. Nemojte koristiti uređaj ako je pao ili udaren.
17. Nemojte rastavljati uređaj ni ne pokušavajte da ga sami popravite.
18. Ako se uređaj prevozio ili skladištio na niskim temperaturama, ostavite ga na sobnoj temperaturi 24 sata prije upotrebe.

Ako imate problema ili pitanja prilikom korištenja uređaja, prije nego što ga vratite prodavcu, kontaktirajte službu tehničke podrške putem e-pošte **support@prestigio-solutions.com** ili na web strani **prestigio-solutions.com/support**.

Priprema za korištenje

PAŽNJA! Raspakivanje i instalaciju interaktivnog panela treba da obave kvalifikovani stručnjaci (najmanje 2 osobe).

1. Oprezno otvorite kutiju i izvadite interaktivni panel i opremu. Uklonite ambalažni materijal.
2. Uvjerite se da odabrano za instalaciju mjesto može izdržati težinu interaktivnog panela, i da je oko njega osigurano dovoljna cirkulacija vazduha.
3. Instalirajte interaktivni panel u vertikalnom položaju, kao što je prikazano na slici **IV-2**. Provjerite jesu li svi vijci dobro zategnuti. Da biste smanjili odsjaj, stavite interaktivni panel tako da ekran ne bude izložen direktnoj svjetlosti.

   PAŽNJA! Za uredan rad dodirnog ekrana interaktivni panel treba da bude instaliran strogo vertikalno, bez nagiba.
4. Odaberite eksterne uređaje za priključivanje na interaktivni panel (v. tabelu ispod).

Povezivanje eksternih uređaja

PAŽNJA! Povezujte eksterne uređaje samo na isključen interaktivni panel.

Eksterni uređaj	Priključak	Namjena
Računar, media player	AUDIO (IN)	Prijem audiosignala
Sistemi zvučnika, slušalice	AUDIO (OUT), S/PDIF (OUT)	Prijenos audiosignala
Računar	DP (IN)	Prijem audio i videosignala
Računar, TV dekoder	HDMI (IN)	Prijem audio i videosignala
Računar, monitor	HDMI (OUT)	Prijenos audio i videosignala
Mini računar	JAE (80 pin)	Razmjena podataka
Ruter	LAN	Razmjena podataka u mreži
Mikrofon	MIC (IN)	Prijem audiosignala
Računar	RS232 (IN)	Prijem upravljačkog signala
Periferni uređaji (tastatura, miš, web kamera, itd.), fleš diskovi	USB (A) 3.2 Gen 1×1, USB (C) 3.2 Gen 1×1 s PD-om	Razmjena podataka, napajanje/punjenje uređaja
Računar	USB (B) 3.2 Gen 1×1	Prijenos signala sa senzornog ekrana
Računar	VGA (IN)	Prijem videosignala

NAPOMENA. Eksterni uređaji nisu uključeni u paket isporuke.

5. Priključite kabl za napajanje na interaktivni panel. Umetnite utikač u električnu utičnicu (v. sliku **V**).
6. Pomjerite prekidač za napajanje (**I-30**) u položaj **I** ("Uključeno"). Indikator dugmeta za napajanje (**I-10**) upali se plavo. Sačekajte da se na ekranu prikaže interfejs Android OS.

© 2025 Prestigio Solutions

Funkcije dugmadi interaktivnog panela

Dugme	Radnja	Funkcija
Dugme za napajanje	Pritisnite jednom, kada je uređaj u radnom režimu / režimu pripravnosti	Prebacivanje uređaja u režim pripravnosti / radni režim
Dugme za uključivanje/isključivanje kamere i mikrofona (**I-15**)	Pritisnite jednom	Uključivanje/isključivanje ugrađenih kamere i mikrofona

Indikacija dugmeta za napajanje

Indikator	Opis
Svjetli plavo	Uređaj je uključen i radi
Svijetli crveno	Uređaj je u režimu pripravnosti
Treperi crveno i plavo	Ažuriranje firmvera uređaja
Ne svjetli	Uređaj je isključen / nema napajanja

7. Koristite za upravljanje interaktivnim panelom (opcionalno):
   - senzorni ekran na dodir;
   - daljinski upravljač;
   - tastaturu i miša (nisu uključeni u paket isporuke).

   NAPOMENA. Kada koristite daljinski upravljač, provjerite da ne bude smetnji (prepreke, strani predmeti) za IR signal.
8. Ako je potrebno, odaberite izvor signala. Pritisnite dugme za uključivanje/isključivanje (**III-2**) na daljinskom upravljaču ili otvorite bočni meni na ekranu (pritisnite dugme ◀ ili ▶ na desnoj ili lijevoj ivici ekrana, u prikazanom meniju pritisnite dugme). Odaberite jedan od dostupnih izvora signala.
9. Konfigurišite pristup Wi-Fi mreži (potreban je bežični ruter). U bočnom meniju kliknite na dugme ("Sistemska podešavanja"), izaberite karticu "Network Settings" ("Mrežna podešavanja"). Na listi koja se otvori odaberite željenu mrežu, a zatim kliknite na "Connect" ("Poveži"). Interaktivni panel se također može koristiti kao Wi-Fi pristupna tačka za eksterne uređaje u blizini. Za to na kartici "Network Settings" ("Mrena podešavanja") odaberite opciju "Hotspot" ("Pristupna tačka") i aktivirajte funkciju pomoću prekidača na ekranu.
10. Za povezivanje bežičnih eksternih uređaja (tastatura, miš, spikerfon i sl.) preko BT-a, u kartici "Network Settings" ("Mrežna podešavanja") odaberite opciju "BT" i aktivirajte BT pomoću klizača na ekranu. Odaberite potrebni eksterni uređaj sa liste i napravite povezivanje (v. takođe uputstvo za eksterni uređaj).
11. Za aktivaciju režima povezivanja multifunkcionalne olovke pritisnite i držite dugme "Dolje" na olovci najmanje 4 sek.

Korištenje

Pomoću interaktivnog panela možete raditi sljedeće:

- obavljati konferencijske pozive, koristeći ugrađene mikrofone (**I-1**) i kameru (**I-2**). Takođe se mogu povezati eksterni kamera i mikrofon.

  NAPOMENA. Da biste koristili funkciju konferencijskog poziva, treba da instalirate odgovarajuću aplikaciju sa mrežnog resursa ili s fleš diska.
- reproducirati i obraditi podatke pomoću menadžera datoteka i instaliranih aplikacija;
- kreirati i uređivati tekstualne i grafičke objekte na interaktivnom ekranu pomoću prstiju ili pisaljke. Dostupno do 32 tačke istovremenog dodira za OS Android i do 50 tačaka za OS Windows;
- obavljati beskontaktnu autorizaciju pomoću NFC senzora (**I-8**). Približite senzoru identifikacionu karticu sa oznakom "NFC". Podaci se očitavaju na udaljenosti do 30 mm;
- raditi sa datotekama i aplikacijama baziranim na OS Windows, nakon povezivanja mini računara (nije uključen u paket isporuke) na JAE (80 pin) priključak (**I-12**). Za početak rada mini računar treba odabrati kao izvor signala (v. takođe uputstvo za mini računar).

  PAŽNJA! Koristite za ovaj interaktivni panel samo mini računare preporučene od strane proizvođača (modeli PSMB528K001, PSMB528K002).

Završetak rada

Kada završite s korištenjem interaktivnog panela, zatvorite sve aplikacije. Zatim isključite interaktivni panel na jedan od sljedećih načina:

- prebacite uređaj u režim pripravnosti, pritiskom na dugme za napajanje (**I-10**) na interaktivnom panelu ili na dugme za uključivanje/isključivanje na daljinskom upravljaču (ponovno pritiskanje na jedno od ovih dugmeta prebacuje interaktivni panel u radni režim);
- pomjerite prekidač napajanja (**I-30**) u položaj **O** ("Isključeno").

NAPOMENA. Za detaljne informacije o funkcionalnosti interaktivnog panela, v. kompletan korisnički priručnik za uređaj na web strani **prestigio-solutions.com**.

Otklanjanje eventualnih grešaka

1. Indikator dugmeta za napajanje ne svijetli i interaktivni panel se ne uključuje:
   - greška izvora napajanja. Priklkjučite interaktivni panel na drugu električnu utičnicu. Provjerite radi li električna mreža ispravno.
2. Interaktivni panel reaguje na pritiskanje dugmadi na daljinskom upravljaču samo sa kratke udaljenosti ili ne reaguje uopšte:
   - ima smetnji za signal sa daljinskog upravljača. Uklonite smetnje za signal sa daljinskog upravljača;
   - baterije u daljinskom upravljaču su prazne. Zamijenite baterije.

3. Slika na ekranu ima isprekidanu crtu ili prugu:
   - u blizini se nalazi električni uređaj koji uzrokuje smetnje. Uklonite izvor smetnji ili premjestite interaktivni panel.
4. Nema slike na ekranu, upravljanje na dodir ne radi:
   - nema kontakta sa izvorom podataka. Provjerite je li veza sigurna, ponovo povežite izvor podataka;
   - kabl izvora signala ne odgovara interfejsu interaktivnog panela. Proverite da li kabl odgovara interfejsu.
5. Interfejs na ekranu "zamrzava" ili ne reaguje:
   - pokrenuto je previše programa. Isključite uređaj dugmetom za napajanje (**I-10**) na 1–2 minute i uključite ponovo. Ako nije uspjelo isključiti uređaj, izvršite prisilno ponovno pokretanje, pritiskom i držanjem dugmeta za napajanje u roku od 10 sek;
   - firmver i/ili korištena aplikacija su zastarjeli. Ažurirajte firmver i/ili aplikaciju uređaja na najnovije verzije.
6. Upravljanje na dodir je pomaknuto:
   - greška u kalibraciju ekrana na dodir. Obratite se ovlaštenom servisnom centu za kalibraciju ekrana.

PAŽNJA! Ako nijedna od predloženih opcija ne riješi problem, kontaktirajte svog dobavljača ili ovlašteni servisni centar (v. informacije na web strani: **prestigio-solutions.com/warranty**). Nemojte rastavljati uređaj ni ne pokušavajte da ga sami popravite.

Pojednostavljena Izjava o usklađenosti. ASBISC ovim izjavljuje da je uređaj usklađen sa Direktivom 2014/53/EU. Kompletan tekst EU Izjave o usklađenosti može se naći na sljedećoj web adresi: **prestigio-solutions.com/documents/psmb011p-ce-rohs**.

Direktiva RoHS. Proizvod je usklađen sa zahtjevima Direktive RoHS 2011/65/EU o ograničenju opasnih supstanci, uključujući zahtjeve Direktive RoHS 2015/863/EU.

Ovaj uređaj je u skladu sa važećim sigurnosnim zahtjevima.

Ovaj uređaj je certificiran u skladu sa zahtjevima programa ENERGY STAR®.

ENERGY STAR i znak ENERGY STAR su registrovani zaštitni znakovi u vlasništvu Agencije za zaštitu okoliša SAD (EPA).

Pojmovi HDMI, HDMI High-Definition Multimedia Interface, HDMI trgovački izgled i HDMI logotip zaštitni su znakovi odnosno registrovani zaštitni znakovi društva HDMI Licensing Administrator, Inc.

N-Mark je zaštitni znak odnosno registrovani zaštitni znak društva NFC Forum, Inc. u SAD-u i drugim zemljama.

Android, Gmail, YouTube, Google Play i logotip Google Play su zaštitni znakovi društva Google LLC.

Windows je zaštitni znak grupe preduzeća Microsoft.

Svi ostali zaštitni znakovi i njihova imena, kao i zaštitni znakovi koji se odnose na odgovarajuće aplikacije, vlasništvo su njihovih respektivnih vlasnika. Informacije iz ovog dokumenta podložne su promjenama bez prethodne najave korisnicima. Ažurne informacije i detaljan opis uređaja, kao i uputstva za povezivanje, sertifikati, informacije o društvima koja primaju reklamacije u vezi kvaliteta, i garancije dostupni su u kompletnom korisničkom priručniku na web strani: **prestigio-solutions.com**.

Informacije o proizvođaču: ASBISC Enterprises PLC, Iapetou, 1, Agios Athanasios, 4101, Limassol, Cyprus (Kipar). Tel.: +48732080077, info@asbis.com, asbis.com. Datum proizvodnje je naveden na naljepnici ispod serijskog broja. Proizvedeno u Kini.

© 2025 Prestigio Solutions

CS

Obecné informace

Interaktivní panel je určen k práci se softwarem na bázi operačního systému (OS) Android, k vytváření a zpracování dat. Je zajištěno kabelové i bezdrátové připojení k síti Internet a připojení externích zařízení (včetně instalace minipočítače). Ovládání probíhá pomocí dotykové obrazovky a/nebo dálkového ovládače. Ovládání je možné také pomocí klávesnice a myši (nejsou součástí balení). Možnosti instalace: na stěnu, na podlahový stojan.

POZNÁMKA. Nástěnný držák VESA a podlahový stojan nejsou součástí balení. Viz návod k používanému držáku VESA nebo podlahovému stojanu.

Modely: PSMB011P651, PSMB011P751, PSMB011P861.

I. Konstrukční prvky (viz strany 4–5)

A. Pohled zepředu. **B.** Pohled zleva. **C.** Pohled zprava. **D.** Pohled zdola.
1. Mikrofony. **2.** Kamera. **3.** Obrazovka. **4.** Konektory USB (A) 3.2 Gen 1×1. **5.** Konektor USB (C) 3.2 Gen 1×1 s PD (přední). **6.** Reproduktory. **7.** Magnetická plocha pro příslušenství. **8.** Čtečka NFC. **9.** Infračervený přijímač, světelný senzor. **10.** Tlačítko napájení. **11.** Držadla. **12.** Konektor JAE (80 pin). **13.** Konektory pro antény Wi-Fi a BT (antény jsou předinstalované). **14.** Konektor napájení. **15.** Tlačítko zapnutí/vypnutí kamery a mikrofonů. **16.** Konektory USB (B) 3.2 Gen 1×1. **17.** Konektory HDMI (IN). **18.** Konektor DP (IN). **19.** Konektor USB (C) 3.2 Gen 1×1 s PD (boční). **20.** Konektor HDMI (OUT). **21.** Konektory USB (A) 3.2 Gen 1×1. **22.** Konektor USB (A) 2.0. **23.** Konektor RS232 (IN). **24.** Konektor S/PDIF (OUT). **25.** Konektor AUDIO (OUT). **26.** Konektor MIC (IN). **27.** Konektory LAN. **28.** Konektor VGA (IN). **29.** Konektor AUDIO (IN). **30.** Přepínač napájení.

POZNÁMKA. Prvky **I-9** jsou spojeny do jednoho bloku a zakryty neodnímatelným ochranným krytem.

II. Obsah balení (viz strana 5)

1. Interaktivní panel. **2.** Dálkový ovladač. **3.** Napájecí kabel (typ zástrčky: E/F). **4.** Napájecí kabel (typ zástrčky: G). **5.** Kabel USB (A/B). **6.** Kabel HDMI. **7.** Dotyková pera (6 ks). **8.** Multifunkční pero. **9.** Stručný návod k použití.

III. Dálkový ovladač a multifunkční pero (viz strana 6)

A. Funkce tlačítek dálkového ovladače (viz obr. **III-A**):
1. Zapnutí/vypnutí zařízení. **2.** Vyvolání nabídky zdrojů signálu. **3.** Navigace v nabídce. **4.** Potvrzení vybrané možnosti. **5.** Vyvolání/opuštění nabídky nastavení systému. **6.** Přechod na hlavní stránku OS Android. **7.** Návrat na předchozí stránku nabídky. **8.** Přepnutí na minipočítač jako zdroj signálu. **9.** Funkce psaní a kreslení. **10.** Snímek obrazovky. **11.** Nastavení hlasitosti. **12.** Zapnutí/vypnutí zvuku.

B. Umístění dálkového ovladače při ovládání interaktivního panelu (viz obr. **III-B**).

C. Prvky multifunkčního pera (viz obr. **III-C**):
1. Tenký hrot pro psaní a kreslení. **2.** Tlačítko „Nahoru“. **3.** LED indikátor. **4.** Tlačítko „Dolů“. **5.** Víčko s tlustým hrotem pro psaní a kreslení.

POZNÁMKA. Tloušťka čáry tenkého hrotu se mění v závislosti na síle tlaku. Tlustý hrot nepodporuje změnu tloušťky čáry. Výběr barvy pro psaní a kreslení se provádí prostřednictvím aplikace S-Write.

D. Instalace/výměna baterií v dálkovém ovladači (viz obr. **III-D**):
1. Sejměte kryt na zadní straně dálkového ovladače.
2. Vložte dvě baterie typu AAA s dodržením polarity (viz označení na těle dálkového ovladače).
3. Zavřete kryt.

E. Instalace/výměna baterie v multifunkčním peru (viz obr. **III-E**):
1. Sejměte víčko s hrotem.
2. Vložte jednu baterii typu AAA, dodržujte polaritu (viz označení uvnitř víčka).
3. Nasaďte víčko s hrotem zpět.

POZNÁMKA. Baterie nejsou součástí balení.

IV. Instalace na nástěnné držáky VESA (viz strana 7)

POZOR! Montáž vyžaduje vrtání do zdi. Potřebné montážní nástroje (vrtačka, kladivo, šroubovák, klíč, vodováha) nejsou součástí balení.

1. Montáž svislých lišt na interaktivní panel. **2.** Montáž interaktivního panelu: vyrovnávání lišt a montážního rámu. **3.** Dodatečné uchycení.

POZNÁMKA. Nástěnný držák není součástí balení. Viz také návod k používanému nástěnnému držáku.

V. Připojení k elektrické síti v závislosti na použitém typu zásuvky (viz strana 7)

Technické specifikace

Model / Specifikace	PSMB011P651	PSMB011P751	PSMB011P861
Napájení (vstup)	100–240 V (AC), 3,5–1,5 A, 50/60 Hz, 350,0 W (max.)	100–240 V (AC), 4,0–1,7 A, 50/60 Hz, 380,0 W (max.)	100–240 V (AC), 4,5–2,0 A, 50/60 Hz, 450,0 W (max.)
	< 0,5 W v pohotovostním režimu		

Model / Specifikace	PSMB011P651	PSMB011P751	PSMB011P861
Napájení (výstup)	USB (A) 2.0 – 5,0 V / 0,5 A (DC), 2,5 W (max.); USB (A) 3.2 Gen 1×1 (×4) – 5,0 V / 0,9 A (DC), 4,5 W (max.); USB (C) 3.2 Gen 1×1 s PD (boční) – 5,0 V / 3,0 A (DC), 15,0 W (max.); USB (C) 3.2 Gen 1×1 s PD (přední), s zapnutým OPS – 5,0 V / 3,0 A (DC), 15,0 W (max.); s vypnutým OPS – 5,0 V / 3,0 A (DC), 15,0 W; 9,0 V / 3,0 A (DC), 27,0 W; 12,0 V / 3,0 A (DC), 36,0 W; 15,0 V / 3,0 A (DC), 45,0 W; 20,0 V / 5,0 A (DC), 100,0 W (max.)		
Úhlopříčka obrazovky	65” (163,9 cm)	75” (189,27 cm)	86” (217,43 cm)
Rozlišení obrazovky	3840×2160 px (4K UHD, 16:9)		
Technologie obrazovky	Z tekutých krystalů, dotyková (infračervená), multitouch (až 32 bodů současného dotyku pro OS Android, až 50 bodů současného dotyku pro OS Windows), Direct LED podsvícení		
Úhel pohledu	178° (svisle) / 178° (vodorovně)		
Jas, kontrast	450 cd/m² (typický), 1200:1		
Obnovovací frekvence, doba odezvy	60 Hz, ≤ 8 ms		
Konektory	AUDIO (IN) (×1), AUDIO (OUT) (×1), DP (IN) (×1), HDMI (IN) (×2), HDMI (OUT) (×1), JAE (80 pin) (×1), LAN (×2), RS232 (IN) (×1), MIC (IN) (×1), S/PDIF (OUT) (×1), USB (A) 2.0 (×1), USB (A) 3.2 Gen 1×1 (×4), USB (B) 3.2 Gen 1×1 (×3), USB (C) 3.2 Gen 1×1 s PD (×2), VGA (IN) (×1), konektory pro antény Wi-Fi (×1) a BT (×1)		
Systémové charakteristiky	CPU: ARM Cortex-A73 2,2 GHz (×4); ARM Cortex-A53 2,0 GHz (×4). GPU: Mali-G52 (800 MHz). RAM: 16 GB. ROM: 128 GB. OS Android 13 (předinstalovaný)		
Specifikace sítě	LAN: 10/100/1000 Mbit/s. Wi-Fi 5/6: 802.11 (a/b/g/n/ac/ax) 2,4/5 GHz, EIRP ≤ 13,0 dBm / 19,95 mW. BT 5.1/5.3, EIRP ≤ 8,0 dBm / 6,31 mW; NFC ≤ 30 mm (NFC-A, NFC-B, podpora MIFARE, FeliCa)		
Reproduktory	2.1 (20,0 W, vysokofrekvenční (×2); 20,0 W, nízkofrekvenční (×1))		
Kamera	Senzor: 1/2”, CMOS, 48 Mpx; komprese videosignálu: MJPEG, 3840×2160 (30 sn/s). Úhel záběru: 107,9°±3° (úhlopříčně) / 67,4°±3° (svisle) / 99,7°±3° (vodorovně). Zaostřovací vzdálenost: ≥ 50 cm. Podpora automatického rámování a sledování podle pohybů/hlasu		
Funkčnost	Předinstalované aplikace: Google Play, Chrome, Drive, Gmail, Aqua Mail, Meet, YT Music, YouTube, Viso, Calendar, S-Write, Camera, Maps, MobiOffice, mozaBook, Mozaik3D, Screen Mirroring, Fast File Transfer, File Manager, NFC		
	Další funkce: podsvícení vybrané oblasti obrazovky, snímek/nahrávání obrazovky, odpočítávání dní do události, režim ochrany zraku, kalkulačka, stopky/časovač, blokování dotykové obrazovky, zapnutí/vypnutí zvuku při dotyku obrazovky, funkce posunu obrazovky, organizace průzkumů		
	Funkce dostupnosti: v OS zařízení jsou zahrnuty funkce pro usnadnění práce s ním, stejně jako funkce pro uživatele s fyzickými omezeními (podrobnosti viz **android.com/accessibility**). Pomocí předinstalované aplikace Screen Mirroring * lze ovládat interaktivní panel a připojená externí zařízení bez přímé interakce s obrazovkou		
	2 schémata pracovní plochy (Google a IFPD) s dodatečnými aplikacemi a sadou funkcí **		
Mikrofony	8 ks, vzdálenost zachycení zvuku ≤ 8 m (úhel 45°–135°)		
Materiál	Hliník, ABS-plast, polykarbonát, tvrzené sklo		
Barva	Černá, šedomodrá		
Velikost kompatibilního držáku VESA, příslušenství	600×400 mm Šrouby M8, 20 mm (4 ks), šrouby M4, 10 mm (2 ks)	800×400 mm Šrouby M8, 20 mm (4 ks), šrouby M4, 10 mm (2 ks)	800×600 mm Šrouby M8, 20 mm (4 ks), šrouby M4, 10 mm (2 ks)
Velikost (D×Š×V)	1483,9×86,7×911,6 mm	1705×87,1×1036 mm	1950,4×86,9×1174 mm
Čistá hmotnost	40,5 kg	54 kg	67 kg
Provozní podmínky	Teplota 0...+40 °C, relativní vlhkost 20–80 % (bez kondenzace)		
Skladovací podmínky	Teplota −10...+60 °C, relativní vlhkost 10–80 % (bez kondenzace)		
Záruka	3 roky od data prodeje v maloobchodní síti konečnému kupujícímu, pokud místní zákony nestanoví jinak (viz **prestigio-solutions.com/warranty**)		
Životnost	3 roky		

Omezení a varování

POZOR! Varování, bezpečnostní opatření a pokyny obsažené v tomto dokumentu nezahrnují všechny možné nebezpečné situace. Při provozu zařízení používejte zdravý rozum.

1. Při přemisťování a montáži interaktivního panelu buďte opatrní. Rozbalení a instalaci interaktivního panelu musí provádět kvalifikovaní specialisté (nejméně 2 osoby).

* Aby aplikace fungovala, musí být externí zařízení, z něhož se provádí ovládání, a interaktivní panel v jedné lokální síti (musí být připojeny k jednomu přístupovému bodu Wi-Fi).

** Pro přepínání mezi pracovními plochami Google a IFPD otevřete „Advance Settings“ („Rozšířená nastavení“) a vyberte odpovídající možnost. Pro návrat z pracovní plochy IFPD k Google přejděte do sekce „More settings“ („Další nastavení“) a přepněte pracovní plochu.

© 2025 Prestigio Solutions

2. Zařízení používejte pouze v interiéru. Nevystavujte zařízení působení vysokých teplot (od elektrického ohřívače, přímého slunečního záření). Zabraňte vniknutí kapalin nebo prachu do zařízení.
3. Nezakrývejte větrací otvory zařízení.
4. Zařízení není určeno k používání dětmi nebo osobami se sníženými fyzickými, duševními nebo mentálními schopnostmi, pokud nemají dostatečné zkušenosti a znalosti týkající se používání zařízení a nejsou pod dohledem osoby odpovědné za jejich bezpečnost.
5. Kabely k interaktivnímu panelu připojujte pouze tehdy, když je vypnutý.
6. Nedovolte, aby se kabely připojené k interaktivnímu panelu zalomily nebo přiskříply. Nedovolte, aby se kabely dostaly do kontaktu s horkými povrchy nebo ostrými předměty. Nepoužívejte necertifikované nebo poškozené kabely.
7. Konektory interaktivního panelu používejte pouze k určenému účelu. Do konektorů nevkládejte cizí předměty, při připojování kabelů a flash disků ke konektorům se vyvarujte nadměrného tlaku.
8. Pravidelně aktualizujte nainstalovaný software a firmware zařízení na nejnovější verze.
9. Před instalací softwaru se ujistěte, že jeho systémové požadavky odpovídají parametrům interaktivního panelu. Máte-li jakékoli dotazy týkající se fungování softwaru, obraťte se na podporu jeho vývojáře.
10. Dotykové obrazovky se dotýkejte pouze čistýma, suchýma rukama nebo dodanými dotykovými pery, která jsou součástí balení. Zabraňte úderům do obrazovky nebo dotykům ostrými předměty.
11. Před čištěním zařízení vypněte jej a odpojte z elektrické sítě. Očistěte povrch mírně navlhčeným hadříkem. Nepoužívejte agresivní čisticí nebo abrazivní prostředky ani kovové houbičky.
12. Během bouřky odpojte zařízení z elektrické sítě.
13. Před vypnutím interaktivního panelu nebo jeho přepnutím do pohotovostního režimu se ujistěte, že je minipočítač nainstalovaný v panelu vypnutý (je-li nainstalovan).
14. Pokud interaktivní panel není používán po delší dobu, odpojte jej z elektrické sítě.
15. Nenechávejte statický obraz na obrazovce po dobu delší než hodinu – to vede k vypálení obrazovky.
16. Zařízení nepoužívejte v případě jeho pádu nebo nárazu.
17. Zařízení nerozebírejte ani se jej nepokoušejte sami opravit.
18. Pokud bylo zařízení přepravováno nebo skladováno při nízkých teplotách, nechte jej před použitím 24 hodin při pokojové teplotě.

Pokud se při používání zařízení vyskytnou jakékoli problémy nebo dotazy, obraťte se na technickou podporu dříve, než zařízení vrátíte prodejci, a to e-mailem na **support@prestigio-solutions.com** nebo na webové stránce **prestigio-solutions.com/support**.

Příprava na použití

POZOR! Rozbalení a instalaci interaktivního panelu musí provádět kvalifikovaní specialisté (nejméně 2 osoby).

1. Opatrně otevřete krabici a vyjměte interaktivní panel a příslušenství. Odstraňte obalový materiál.
2. Ujistěte se, že vybrané místo pro instalaci unese hmotnost interaktivního panelu a zajišťuje dostatečnou cirkulaci vzduchu kolem něj.
3. Nainstalujte interaktivní panel ve svislé poloze, jak je znázorněno na obr. **IV-2**. Ujistěte se, že jsou všechny šrouby pevně dotaženy. Chcete-li snížit odlesky, umístěte interaktivní panel tak, aby jeho obrazovka nebyla vystavena přímému světlu.

   POZOR! Pro zajištění správné funkce dotykové obrazovky musí být interaktivní panel instalován přísně svisle, bez náklonu.
4. Vyberte externí zařízení, která chcete připojit k interaktivnímu panelu (viz tabulka níže).

Připojení externích zařízení

POZOR! Externí zařízení připojujte pouze tehdy, když je interaktivní panel vypnutý.

Externí zařízení	Konektor	Funkce
Počítač, přehrávač médií	AUDIO (IN)	Příjem audio signálu
Akustické systémy, sluchátka	AUDIO (OUT), S/PDIF (OUT)	Přenos audio signálu
Počítač	DP (IN)	Příjem audio a video signálu
Počítač, TV dekodér	HDMI (IN)	Příjem audio a video signálu
Počítač, monitor	HDMI (OUT)	Přenos audio a video signálu
Minipočítač	JAE (80 pin)	Výměna dat
Směrovač	LAN	Výměna dat v síti
Mikrofon	MIC (IN)	Příjem audio signálu
Počítač	RS232 (IN)	Příjem řídicího signálu
Periferní zařízení (klávesnice, myš, webová kamera atd.), flash disky	USB (A) 3.2 Gen 1×1, USB (C) 3.2 Gen 1×1 s PD	Výměna dat, napájení/nabíjení zařízení
Počítač	USB (B) 3.2 Gen 1×1	Přenos signálů z dotykové obrazovky
Počítač	VGA (IN)	Příjem video signálu

POZNÁMKA. Externí zařízení nejsou součástí balení.

5. Připojte napájecí kabel k interaktivnímu panelu. Zasuňte zástrčku do elektrické zásuvky (viz obr. **V**).
6. Přepněte vypínač napájení (**I-30**) do polohy **I** („Zapnuto“). Indikátor tlačítka napájení (**I-10**) se rozsvítí modře. Počkejte, až se na obrazovce zobrazí rozhraní OS Android.

Funkce tlačítek na interaktivním panelu

Tlačítko	Akce	Funkce
Tlačítko napájení	Stiskněte jednou, když je zařízení v provozním/pohotovostním režimu	Přepnutí zařízení do pohotovostního/provozního režimu
Tlačítko zapnutí/vypnutí kamery a mikrofonů (**I-15**)	Stiskněte jednou	Zapnutí/vypnutí vestavěné kamery a mikrofonů

Indikace tlačítka napájení

Indikátor	Popis
Svítí modře	Zařízení je zapnuté a je v provozu
Svítí červeně	Zařízení je v pohotovostním režimu
Bliká červeně a modře	Probíhá aktualizace firmwaru zařízení
Nesvítí	Zařízení je vypnuté / bez napájení

7. Použijte k ovládání interaktivního panelu (podle vašeho výběru):
   - dotykovou obrazovku;
   - dálkový ovladač;
   - klávesnici a myš (nejsou součástí balení).

   POZNÁMKA. Při používání dálkového ovládače se ujistěte, že infračervenému signálu nebrání žádné překážky (bariéry, cizí předměty).
8. V případě potřeby vyberte zdroj signálu. Stiskněte tlačítko zapnutí/vypnutí (**III-2**) na dálkovém ovladači nebo vyvolejte postranní nabídku na obrazovce (stiskněte tlačítko ◀ nebo ▶ u pravého nebo levého okraje obrazovky, v zobrazené nabídce stiskněte tlačítko). Vyberte jeden z dostupných zdrojů signálu.
9. Nastavte přístup k síti Wi-Fi (je zapotřebí bezdrátový směrovač). V postranní nabídce klikněte na tlačítko ⚙ („Nastavení systému“) a vyberte kartu „Network Settings“ („Nastavení sítě“). V zobrazeném seznamu vyberte požadovanou síť a klikněte na tlačítko „Connect“ („Připojit“). Interaktivní panel lze také použít jako hotspot Wi-Fi pro externí zařízení v okolí. Za tímto účelem vyberte na kartě „Network Settings“ („Nastavení sítě“) možnost „Hotspot“ („Přístupový bod“) a aktivujte funkci pomocí přepínače na obrazovce.
10. Chcete-li připojit bezdrátová externí zařízení (klávesnici, myš, speakerphone atd.), vyberte možnost „BT“ na kartě „Network Settings“ („Nastavení sítě“) a aktivujte BT pomocí přepínače na obrazovce. Vyberte požadované externí zařízení ze seznamu a spárujte jej (viz také návod k externímu zařízení).
11. Pro aktivaci režimu párování multifunkčního pera stiskněte a podržte tlačítko „Dolů“ na peru po dobu nejméně 4 s.

Provoz

Pomocí interaktivního panelu lze provádět následující činnosti:

- provádět konferenční hovory s využitím vestavěných mikrofonů (**I-1**) a kamery (**I-2**). Lze také připojit externí kameru a mikrofon.

  POZNÁMKA. Chcete-li používat funkci konferenčního hovoru, musíte si nainstalovat příslušnou aplikaci z online zdroje nebo z flash disku.
- přehrávat a zpracovávat data pomocí správce souborů a nainstalovaných aplikací;
- vytvářet a upravovat textové a grafické objekty na obrazovce interaktivního panelu pomocí prstů nebo dotykových per. K dispozici je až 32 bodů současného dotyku pro OS Android a až 50 bodů pro OS Windows;
- provádět bezkontaktní autorizaci pomocí čtečky NFC (**I-8**). Přiložte identifikační kartu s NFC čipem ke čtečce. Data se čtou na vzdálenosti až 30 mm;
- pracovat se soubory a aplikacemi na bázi OS Windows připojením k konektoru JAE (80 pin) (**I-12**) minipočítače (není součástí balení). Pro zahájení práce je nutné vybrat minipočítač jako zdroj signálu (viz také návod k minipočítači).

  POZOR! Pro tento interaktivní panel používejte pouze minipočítače doporučené výrobcem (modely PSMB528K001, PSMB528K002).

Vypnutí

Po ukončení používání interaktivního panelu zavřete všechny aplikace. Poté vypněte interaktivní panel jedním z následujících způsobů:

- přepněte zařízení do pohotovostního režimu stisknutím tlačítka napájení (**I-10**) interaktivního panelu nebo tlačítka zapnutí/vypnutí dálkového ovladače (opakované stisknutí jednoho z těchto tlačítek přepne interaktivní panel do pracovního režimu);
- přepněte vypínač napájení (**I-30**) do polohy **O** („Vypnuto“).

POZNÁMKA. Další informace o funkcích interaktivního panelu naleznete v úplném návodu k použití k tomuto zařízení na **prestigio-solutions.com**.

Odstraňování možných poruch

1. Indikátor tlačítka napájení se nerozsvítí a interaktivní panel se nezapne:
   - zdroj napájení je vadný. Připojte interaktivní panel k jiné elektrické zásuvce. Zkontrolujte, zda elektrická síť funguje správně.
2. Interaktivní panel reaguje na tlačítka dálkového ovládače pouze z malé vzdálenosti nebo nereaguje vůbec:
   - dochází k rušení signálu dálkového ovládače. Odstraňte rušení signálu dálkového ovládače;
   - baterie v dálkovém ovladači jsou vybité. Vyměňte baterie.
3. Obraz na obrazovce je opatřen přerušovanou čarou nebo pruhem:
   - v blízkosti se nachází elektrické zařízení, které způsobuje rušení. Odstraňte zdroj rušení nebo přesuňte interaktivní panel.

© 2025 Prestigio Solutions

4. Na obrazovce není žádný obraz a dotykové ovládání nefunguje:
   - není žádný kontakt se zdrojem dat. Zkontrolujte, zda je připojení správné, a znovu připojte zdroj dat;
   - kabel zdroje signálu neodpovídá rozhraní interaktivního panelu. Zkontrolujte, zda kabel odpovídá rozhraní.
5. Rozhraní na obrazovce „zamrzá“ nebo nereaguje:
   - je spuštěno příliš mnoho programů. Vypněte zařízení tlačítkem napájení (**I-10**) na 1–2 minuty a znovu zapněte. Pokud se zařízení nepodařilo vypnout, proveďte nucený restart stisknutím a podržením tlačítka napájení po dobu 10 s;
   - firmware a/nebo používaná aplikace jsou zastaralé. Aktualizujte firmware zařízení a/nebo aplikaci na nejnovější verzi.
6. Dotykové ovládání je posunuté:
   - v kalibraci dotykové obrazovky došlo k poruše. Obraťte se na autorizované servisní středisko pro kalibraci dotykové obrazovky.

POZOR! Pokud žádné z navrhovaných řešení problém nevyřeší, kontaktujte svého dodavatele nebo autorizované servisní středisko (viz informace na webových stránkách **prestigio-solutions.com/warranty**). Zařízení nerozebírejte ani se jej nepokoušejte sami opravit.

Zjednodušené prohlášení o shodě. ASBISC tímto prohlašuje, že zařízení je v souladu se Směrnicí 2014/53/EU. Úplné znění EU prohlášení o shodě naleznete na této internetové adrese: **prestigio-solutions.com/documents/psmb011p-ce-rohs**.

Směrnice RoHS. Zařízení splňuje požadavky směrnice RoHS 2011/65/EU o omezení používání nebezpečných látek, včetně požadavků směrnice RoHS 2015/863/EU.

Toto zařízení splňuje platné bezpečnostní požadavky.

Toto zařízení je certifikováno v souladu s požadavky programu ENERGY STAR®.

ENERGY STAR a značka ENERGY STAR jsou registrované ochranné známky Agentury pro ochranu životního prostředí USA (EPA).

Výrazy HDMI, HDMI High-Definition Multimedia Interface, vizuální podoba HDMI a loga HDMI jsou ochranné známky nebo registrované ochranné známky společnosti HDMI Licensing Administrator, Inc.

N-Mark je ochranná známka nebo registrovaná ochranná známka společnosti NFC Forum, Inc. v USA a dalších zemích.

Android, Gmail, YouTube, Google Play a logo Google Play jsou ochranné známky společnosti Google LLC.

Windows je ochranná známka skupiny společností Microsoft.

Všechny ostatní ochranné známky a jejich názvy, stejně jako ochranné známky vztahující se k příslušným aplikacím, jsou majetkem jejich příslušných vlastníků. Informace v tomto dokumentu se mohou změnit bez předchozího upozornění pro uživatele. Aktuální informace a podrobný popis zařízení, stejně jako pokyny pro připojení, certifikáty, informace o společnostech, které přijímají nároky na kvalitu a záruku, jsou k dispozici v úplné uživatelské příručce na adrese **prestigio-solutions.com**.

Informace o výrobci: ASBISC Enterprises PLC, Iapetou, 1, Agios Athanasios, 4101, Limassol, Cyprus (Kypr). Tel.: +48732080077, info@asbis.com, asbis.com. Datum výroby je uvedeno na nálepce pod sériovým číslem. Vyrobeno v Číně.

EL

Γενικές πληροφορίες

Το διαδραστικό πάνελ έχει σχεδιαστεί για να λειτουργεί με λογισμικό που βασίζεται στο λειτουργικό σύστημα (OS) Android, δημιουργία και επεξεργασία δεδομένων. Παρέχεται ενσύρματη και ασύρματη σύνδεση στο Διαδίκτυο, σύνδεση εξωτερικών συσκευών (συμπεριλαμβανομένης της εγκατάστασης μίνι υπολογιστή). Ο έλεγχος πραγματοποιείται χρησιμοποιώντας οθόνη αφής ή/και τηλεχειριστήριο. Είναι επίσης δυνατός ο έλεγχος με χρήση πληκτρολογίου και ποντικιού (δεν περιλαμβάνεται στη συσκευασία παράδοσης). Επιλογές εγκατάστασης: επιτοίχια, επιδαπέδια βάση.

ΣΗΜΕΙΩΣΗ. Η επιτοίχια βάση VESA και η επιδαπέδια βάση δεν περιλαμβάνονται στη συσκευασία παράδοσης. Ανατρέξτε στις οδηγίες για τη βάση VESA ή την επιδαπέδια βάση που χρησιμοποιείτε.

Μοντέλα: PSMB011P651, PSMB011P751, PSMB011P861.

I. Στοιχεία σχεδίασης (βλ. σελίδες 4–5)

A. Εμπρόσθια όψη. **B.** Αριστερή όψη. **C.** Δεξιά όψη. **D.** Όψη από κάτω.

1. Μικρόφωνα. **2.** Κάμερα. **3.** Οθόνη. **4.** Υποδοχές USB (A) 3.2 Gen 1×1. **5.** Υποδοχή USB (C) 3.2 Gen 1×1 με PD (εμπρόσθια). **6.** Ηχεία. **7.** Μαγνητική επιφάνεια για αξεσουάρ. **8.** Αισθητήρας NFC. **9.** Δέκτης υπερύθρων, αισθητήρας φωτός. **10.** Κουμπί λειτουργίας. **11.** Λαβές. **12.** Υποδοχή JAE (80 pin). **13.** Υποδοχές για κεραίες Wi-Fi και BT (οι κεραίες είναι προεγκατεστημένες). **14.** Υποδοχή τροφοδοσίας. **15.** Κουμπί για ενεργοποίηση/απενεργοποίηση της κάμερας και των μικροφώνων. **16.** Υποδοχές USB (B) 3.2 Gen 1×1. **17.** Υποδοχές HDMI (IN). **18.** Υποδοχή DP (IN). **19.** Υποδοχή USB (C) 3.2 Gen 1×1 με PD (πλαϊνή). **20.** Υποδοχή HDMI (OUT). **21.** Υποδοχή USB (A) 3.2 Gen 1×1. **22.** Υποδοχή USB (A) 2.0. **23.** Υποδοχή RS232 (IN). **24.** Υποδοχή S/PDIF (OUT). **25.** Υποδοχή AUDIO (OUT). **26.** Υποδοχή MIC (IN). **27.** Υποδοχές LAN. **28.** Υποδοχή VGA (IN). **29.** Υποδοχή AUDIO (IN). **30.** Διακόπτης λειτουργίας.

ΣΗΜΕΙΩΣΗ. Τα στοιχεία **I-9** συνδυάζονται σε ένα μπλοκ και κρύβονται από ένα μη αφαιρούμενο προστατευτικό κάλυμμα.

II. Συσκευασία παράδοσης (βλ. σελίδα 5)

1. Διαδραστικό πάνελ. **2.** Τηλεχειριστήριο. **3.** Καλώδιο τροφοδοσίας (τύπος φις: E/F). **4.** Καλώδιο τροφοδοσίας (τύπος φις: G). **5.** Καλώδιο USB (A/B). **6.** Καλώδιο HDMI. **7.** Γραφίδες (6 τεμ.). **8.** Πολυλειτουργικό στυλό. **9.** Σύντομος οδηγός χρήστη.

III. Τηλεχειριστήριο και πολυλειτουργικό στυλό (βλ. σελίδα 6)

A. Αντιστοίχιση κουμπιών τηλεχειριστηρίου (βλ. εικ. **III-A**):

1. Ενεργοποίηση/απενεργοποίηση της συσκευής. **2.** Κλήση του μενού πηγών σήματος. **3.** Πλοήγηση στο μενού. **4.** Επιβεβαιώστε την επιλεγμένη επιλογή. **5.** Ανοίξτε το μενού/ έξοδο από το μενού ρυθμίσεων συστήματος. **6.** Μεταβείτε στην κύρια σελίδα του λειτουργικού συστήματος Android. **7.** Επιστροφή στην προηγούμενη σελίδα του μενού. **8.** Μετάβαση σε μίνι υπολογιστή ως πηγή σήματος. **9.** Λειτουργία γραφής και σχεδίασης. **10.** Στιγμιότυπο οθόνης. **11.** Ρύθμιση της έντασης ήχου. **12.** Ενεργοποίηση/απενεργοποίηση ήχου.

B. Η θέση του τηλεχειριστηρίου κατά τον χειρισμό του διαδραστικού πάνελ (βλ. εικ. **III-B**).

C. Στοιχεία του πολυλειτουργικού στυλού (βλ. εικ. **III-C**):

1. Λεπτή μύτη για γραφή και ζωγραφική. **2.** Κουμπί «Προς τα πάνω». **3.** Ένδειξη LED. **4.** Κουμπί «Προς τα κάτω». **5.** Καπάκι με χοντρή μύτη για γραφή και ζωγραφική.

ΣΗΜΕΙΩΣΗ. Το πάχος της γραμμής της λεπτής μύτης αλλάζει ανάλογα με την δύναμη πίεσης. Η χοντρή μύτη δεν υποστηρίζει την αλλαγή του πάχους της γραμμής. Η επιλογή χρώματος για γραφή και ζωγραφική πραγματοποιείται μέσω της εφαρμογής S-Write.

D. Τοποθέτηση/αντικατάσταση μπαταριών στο τηλεχειριστήριο (βλ. εικ. **III-D**):

1. Αφαιρέστε το κάλυμμα στο πίσω μέρος του τηλεχειριστηρίου.
2. Τοποθετήστε δύο μπαταρίες AAA, τηρώντας την πολικότητα (βλ. τα σημάδια στο σώμα του τηλεχειριστηρίου).
3. Κλείστε το κάλυμμα.

E. Τοποθέτηση/αντικατάσταση της μπαταρίας στο πολυλειτουργικό στυλό (βλ. εικ. **III-E**):

1. Αφαιρέστε το καπάκι με την μύτη.
2. Τοποθετήστε μία μπαταρία AAA, τηρώντας την πολικότητα (βλ. τα σημάδια στο εσωτερικό του καπακιού).
3. Αντικαταστήστε το καπάκι με την μύτη.

ΣΗΜΕΙΩΣΗ. Οι μπαταρίες δεν περιλαμβάνονται στη συσκευασία παράδοσης.

IV. Εγκατάσταση στην επιτοίχια βάση VESA (βλ. σελίδα 7)

ΠΡΟΣΟΧΗ! Η εγκατάσταση περιλαμβάνει διάτρηση στον τοίχο. Τα απαραίτητα εργαλεία εγκατάστασης (τρυπάνι, σφυρί, κατσαβίδι, γερμανικό κλειδί, αλφάδι) δεν περιλαμβάνονται στη συσκευασία παράδοσης.

1. Εγκατάσταση κάθετων οδηγών στο διαδραστικό πάνελ. **2.** Εγκατάσταση του διαδραστικού πάνελ: ευθυγράμμιση των οδηγών και του πλαισίου τοποθέτησης. **3.** Πρόσθετη στερέωση.

ΣΗΜΕΙΩΣΗ. Η επιτοίχια βάση δεν περιλαμβάνεται στη συσκευασία παράδοσης. Δείτε επίσης τις οδηγίες για την επιτοίχια βάση που χρησιμοποιείτε.

V. Σύνδεση στο ηλεκτρικό δίκτυο ανάλογα με τον τύπο της πρίζας που χρησιμοποιείται (βλ. σελίδα 7)

Τεχνικά χαρακτηριστικά

Μοντέλο / Χαρακτηριστικά	PSMB011P651	PSMB011P751	PSMB011P861
Τροφοδοσία (είσοδος)	100–240 V (AC), 3,5–1,5 A, 50/60 Hz, 350,0 W (μέγ.)	100–240 V (AC), 4,0–1,7 A, 50/60 Hz, 380,0 W (μέγ.)	100–240 V (AC), 4,5–2,0 A, 50/60 Hz, 450,0 W (μέγ.)
	< 0,5 W σε λειτουργία αναμονής		

© 2025 Prestigio Solutions

Μοντέλο / Χαρακτηριστικά	PSMB011P651	PSMB011P751	PSMB011P861
Τροφοδοσία (έξοδος)	USB (A) 2.0 – 5,0 V / 0,5 A (DC), 2,5 W (μεγ.)· USB (A) 3.2 Gen 1×1 (×4) – 5,0 V / 0,9 A (DC), 4,5 W (μεγ.)· USB (C) 3.2 Gen 1×1 με PD (πλαϊνή) – 5,0 V / 3,0 A (DC), 15,0 W (μεγ.)· USB (C) 3.2 Gen 1×1 με PD (εμπρόσθια), με ενεργοποιημένο OPS – 5,0 V / 3,0 A (DC), 15,0 W (μεγ.)· με απενεργοποιημένο OPS – 5,0 V / 3,0 A (DC), 15,0 W· 9,0 V / 3,0 A (DC), 27,0 W· 12,0 V / 3,0 A (DC), 36,0 W· 15,0 V / 3,0 A (DC), 45,0 W· 20,0 V / 5,0 A (DC), 100,0 W (μεγ.)		
Διαγώνιος οθόνης	65” (163,9 cm)	75” (189,27 cm)	86” (217,43 cm)
Ανάλυση οθόνης	3840×2160 px (4K UHD, 16:9)		
Τεχνολογία οθόνης	LCD, αφής (υπέρυθρες), πολλαπλή αφής (έως 32 σημεία ταυτόχρονης αφής για λειτουργικό σύστημα Android, έως 50 σημεία ταυτόχρονης αφής για λειτουργικό σύστημα Windows), οπίσθιος φωτισμός Direct LED		
Γωνία θέασης	178° (κάθετα) / 178° (οριζόντια)		
Φωτεινότητα, αντίθεση	450 cd/m² (τυπική), 1200:1		
Ρυθμός ανανέωσης, χρόνος απόκρισης	60 Hz, ≤ 8 ms		
Υποδοχές	AUDIO (IN) (×1), AUDIO (OUT) (×1), DP (IN) (×1), HDMI (IN) (×2), HDMI (OUT) (×1), JAE (80 pin) (×1), LAN (×2), RS232 (IN) (×1), MIC (IN) (×1), S/PDIF (OUT) (×1), USB (A) 2.0 (×1), USB (A) 3.2 Gen 1×1 (×4), USB (B) 3.2 Gen 1×1 (×3), USB (C) 3.2 Gen 1×1 με PD (×2), VGA (IN) (×1), υποδοχές για κεραίες Wi-Fi (×1) και BT (×1)		
Χαρακτηριστικά του συστήματος	CPU: ARM Cortex-A73 2,2 GHz (×4)· ARM Cortex-A53 2,0 GHz (×4). GPU: Mali-G52 (800 MHz). RAM: 16 GB. ROM: 128 GB. Λειτουργικό σύστημα Android 13 (προεγκατεστημένο)		
Προδιαγραφές Δικτύου	LAN: 10/100/1000 Mbps. Wi-Fi 5/6: 802.11 (a/b/g/n/ac/ax) 2,4/5 GHz, EIRP ≤ 13,0 dBm / 19,95 mW. BT 5.1/5.3, EIRP ≤ 8,0 dBm / 6,31 mW· NFC ≤ 30 mm (NFC-A, NFC-B, υποστήριξη MIFARE, FeliCa)		
Ηχεία	2.1 (20,0 W, υψηλή συχνότητα (×2)· 20,0 W, χαμηλή συχνότητα (×1))		
Κάμερα	Αισθητήρας: 1/2”, CMOS, 48 MP· συμπίεση βίντεο: MJPEG, 3840×2160 (30 fps). Γωνία θέασης: 107,9°±3° (διαγώνια) / 67,4°±3° (κάθετη) / 99,7°±3° (οριζόντια). Εστιακή απόσταση: ≥ 50 cm. Υποστήριξη για αυτόματο καδράρισμα και παρακολούθηση κίνησης/φωνής		
Λειτουργικές δυνατότητες	Προεγκατεστημένες εφαρμογές: Google Play, Chrome, Drive, Gmail, Aqua Mail, Meet, YT Music, YouTube, Viso, Calendar, S-Write, Camera, Maps, MobiOffice, mozaBook, Mozaik3D, Screen Mirroring, Fast File Transfer, File Manager, NFC		
	Πρόσθετα χαρακτηριστικά: οπίσθιος φωτισμός επιλεγμένης περιοχής της οθόνης, στιγμιότυπο/εγγραφή οθόνης, αντίστροφη μέτρηση για ένα συμβάν, λειτουργία προστασίας ματιών, αριθμομηχανή, χρονόμετρο/χρονοδιακόπτης, κλείδωμα οθόνης αφής, ενεργοποίηση/απενεργοποίηση ήχου όταν αγγίζετε την οθόνη, λειτουργία μετατόπισης οθόνης, οργάνωση ψηφοφοριών		
	Λειτουργίες προσβασιμότητας: το λειτουργικό σύστημα της συσκευής περιλαμβάνει λειτουργίες που διευκολύνουν τη χρήση της, καθώς και λειτουργίες για χρήστες με αναπηρίες (ανατρέξτε στη διεύθυνση **android.com/accessibility** για λεπτομέρειες). Με την προεγκατεστημένη εφαρμογή Screen Mirroring *, μπορείτε να ελέγχετε το διαδραστικό πάνελ και τις εξωτερικές συσκευές που είναι συνδεδεμένες σε αυτό χωρίς να αλληλεπιδράτε απευθείας με την οθόνη		
	2 διατάξεις επιφάνειας εργασίας (Google και IFPD) με πρόσθετες εφαρμογές και σύνολο λειτουργιών **		
Μικρόφωνα	8 τεμ., ακτίνα λήψης ήχου ≤ 8 m (γωνία 45°–135°)		
Υλικό	Αλουμίνιο, πλαστικό ABS, πλαστικό PC, σκληρυμένο γυαλί		
Χρώμα	Μαύρο, γκρι-μπλε		
Μέγεθος βάσης συμβατό με VESA, εξαρτήματα	600×400 mm Βίδες M8, 20 mm (4 τεμ.), βίδες M4, 10 mm (2 τεμ.)	800×400 mm Βίδες M8, 20 mm (4 τεμ.), βίδες M4, 10 mm (2 τεμ.)	800×600 mm Βίδες M8, 20 mm (4 τεμ.), βίδες M4, 10 mm (2 τεμ.)
Μέγεθος (Μ×Π×Υ)	1483,9×86,7×911,6 mm	1705×87,1×1036 mm	1950,4×86,9×1174 mm
Καθαρό βάρος	40,5 kg	54 kg	67 kg
Συνθήκες λειτουργίας	Θερμοκρασία 0…+40 °C, σχετική υγρασία 20–80% (χωρίς συμπύκνωση)		
Συνθήκες αποθήκευσης	Θερμοκρασία −10…+60 °C, σχετική υγρασία 10–80% (χωρίς συμπύκνωση)		
Εγγύηση	3 έτη από την ημερομηνία πώλησης στο δίκτυο λιανικής πώλησης στον τελικό καταναλωτή, εκτός εάν ορίζεται διαφορετικά από την τοπική νομοθεσία (βλ. **prestigio-solutions.com/warranty**)		
Διάρκεια ζωής	3 έτη		

* Για να λειτουργήσει η εφαρμογή, η εξωτερική συσκευή από την οποία εκτελείται ο έλεγχος και ο διαδραστικός πίνακας πρέπει να βρίσκονται στο ίδιο τοπικό δίκτυο (συνδεδεμένα στο ίδιο σημείο πρόσβασης Wi-Fi).

** Για εναλλαγή μεταξύ επιφανειών εργασίας Google και IFPD, ανοίξτε τις «Advance Settings» («Προηγμένες ρυθμίσεις») και επιλέξτε την κατάλληλη επιλογή. Για να επιστρέψετε από την επιφάνεια εργασίας IFPD στην Google, μεταβείτε στις «More settings» («Περισσότερες ρυθμίσεις») και πραγματοποιήστε την αλλαγή.

© 2025 Prestigio Solutions

Περιορισμοί και προειδοποιήσεις

ΠΡΟΣΟΧΗ! Οι προειδοποιήσεις, οι προφυλάξεις και οι οδηγίες που περιέχονται σε αυτό το έγγραφο δεν καλύπτουν όλες τις πιθανές επικίνδυνες καταστάσεις. Χρησιμοποιήστε την κοινή λογική όταν χρησιμοποιείτε τη συσκευή.

1. Να είστε προσεκτικοί κατά τη μετακίνηση και την εγκατάσταση του διαδραστικού πάνελ. Η αποσυσκευασία και η εγκατάσταση του διαδραστικού πάνελ πρέπει να εκτελείται από τους εξειδικευμένους ειδικούς (τουλάχιστον 2 άτομα).
2. Χρησιμοποιήστε τη συσκευή μόνο σε εσωτερικούς χώρους. Μην εκθέτετε τη συσκευή σε υψηλές θερμοκρασίες (από ηλεκτρική θερμάστρα, άμεσο ηλιακό φως). Μην αφήνετε υγρά ή σκόνη να εισχωρούν στη συσκευή.
3. Μην φράζετε τα ανοίγματα εξαερισμού της συσκευής.
4. Η συσκευή δεν προορίζεται για χρήση από παιδιά ή άτομα με μειωμένες σωματικές, αισθητηριακές ή νοητικές ικανότητες, εκτός εάν έχουν επαρκή εμπειρία και γνώσεις σχετικά με τη χρήση της συσκευής και επιβλέπονται από άτομο υπεύθυνο για την ασφάλειά τους.
5. Συνδέστε τα καλώδια μόνο στο διαδραστικό πάνελ που είναι απενεργοποιημένο.
6. Μην τσακίζετε ή τσιμπάτε τα καλώδια που είναι συνδεδεμένα στο διαδραστικό πάνελ. Μην αφήνετε τα καλώδια να έρχονται σε επαφή με καυτές επιφάνειες ή αιχμηρά αντικείμενα. Μη χρησιμοποιείτε μη πιστοποιημένα ή κατεστραμμένα καλώδια.
7. Χρησιμοποιείτε τις υποδοχές του διαδραστικού πάνελ μόνο για τον προορισμό τους. Μην εισάγετε ξένα αντικείμενα στις υποδοχές και αποφύγετε την υπερβολική πίεση όταν συνδέετε καλώδια και μονάδες αποθήκευσης flash στις υποδοχές.
8. Ενημερώνετε τακτικά το εγκατεστημένο λογισμικό και το υλικολογισμικό της συσκευής σας στις πιο πρόσφατες εκδόσεις.
9. Πριν εγκαταστήσετε το λογισμικό, βεβαιωθείτε ότι οι απαιτήσεις του συστήματος ταιριάζουν με τις παραμέτρους του διαδραστικού πάνελ. Για ερωτήσεις σχετικά με τη λειτουργία του λογισμικού, επικοινωνήστε με την υπηρεσία υποστήριξης του προγραμματιστή του.
10. Αγγίξτε την οθόνη αφής μόνο με καθαρά, στεγνά χέρια ή με την παρεχόμενη γραφίδα. Μην χτυπάτε την οθόνη και μην την αγγίζετε με αιχμηρά αντικείμενα.
11. Απενεργοποιήστε τη συσκευή και αποσυνδέστε την από την πρίζα πριν την καθαρίσετε. Καθαρίστε την επιφάνεια με ένα ελαφρώς υγρό πανί. Μη χρησιμοποιείτε επιθετικά απορρυπαντικά ή λειαντικά ή μεταλλικά σφουγγάρια.
12. Αποσυνδέστε τη συσκευή από την πρίζα κατά τη διάρκεια καταιγίδων.
13. Πριν απενεργοποιήσετε το διαδραστικό πάνελ ή το θέσετε σε κατάσταση αναμονής, βεβαιωθείτε ότι ο μίνι υπολογιστής που είναι εγκατεστημένος στο πάνελ (εάν υπάρχει) είναι απενεργοποιημένος.
14. Εάν το διαδραστικό πάνελ δεν πρόκειται να χρησιμοποιηθεί για μεγάλο χρονικό διάστημα, αποσυνδέστε το από την παροχή ρεύματος.
15. Μην αφήνετε μια στατική εικόνα στην οθόνη για περισσότερο από μία ώρα – αυτό οδηγεί σε καύση εικονοστοιχείων.
16. Μη χρησιμοποιείτε τη συσκευή εάν έχει πέσει ή έχει χτυπηθεί.
17. Μην αποσυναρμολογείτε ή προσπαθείτε να επιδιορθώσετε τη συσκευή μόνοι σας.
18. Εάν η συσκευή έχει μεταφερθεί ή αποθηκευτεί σε χαμηλές θερμοκρασίες, αφήστε τη σε θερμοκρασία δωματίου για 24 ώρες πριν τη χρήση.

Εάν έχετε προβλήματα ή ερωτήσεις κατά τη χρήση της συσκευής, προτού την επιστρέψετε στον πωλητή, επικοινωνήστε με την τεχνική υποστήριξη μέσω email **support@prestigio-solutions.com** ή στην ιστοσελίδα **prestigio-solutions.com/support**.

Προετοιμασία για χρήση

ΠΡΟΣΟΧΗ! Η αποσυσκευασία και η εγκατάσταση του διαδραστικού πάνελ πρέπει να εκτελείται από τους εξειδικευμένους ειδικούς (τουλάχιστον 2 άτομα).

1. Ανοίξτε προσεκτικά το κουτί και αφαιρέστε το διαδραστικό πάνελ και τα εξαρτήματα. Αφαιρέστε τα υλικά συσκευασίας.
2. Βεβαιωθείτε ότι η θέση εγκατάστασης που θα επιλέξετε μπορεί να αντέξει το βάρος του διαδραστικού πάνελ και επιτρέπει την επαρκή κυκλοφορία αέρα γύρω από αυτό.
3. Τοποθετήστε το διαδραστικό πάνελ σε κάθετη θέση, όπως φαίνεται στην εικ. **IV-2**. Βεβαιωθείτε ότι όλες οι βίδες είναι καλά σφιγμένες. Για να μειώσετε την αντανάκλαση, τοποθετήστε το διαδραστικό πάνελ έτσι ώστε να μην εισέρχεται άμεσο φως στην οθόνη.

   ΠΡΟΣΟΧΗ! Για να διασφαλιστεί η σωστή λειτουργία της οθόνης αφής, το διαδραστικό πάνελ πρέπει να εγκατασταθεί αυστηρά κάθετα, χωρίς κλίση.
4. Επιλέξτε εξωτερικές συσκευές για σύνδεση στο διαδραστικό πάνελ (βλ. πίνακα παρακάτω).

Σύνδεση εξωτερικών συσκευών

ΠΡΟΣΟΧΉ! Συνδέστε εξωτερικές συσκευές μόνο στο διαδραστικό πάνελ που είναι απενεργοποιημένο.

Εξωτερική συσκευή	Υποδοχή	Προορισμός
Υπολογιστής, media player	AUDIO (IN)	Λήψη σήματος ήχου
Συστήματα ηχείων, ακουστικά	AUDIO (OUT), S/PDIF (OUT)	Μετάδοση σήματος ήχου
Ηλεκτρονικός υπολογιστής	DP (IN)	Λήψη σημάτων ήχου και εικόνας
Υπολογιστής, αποκωδικοποιητής τηλεόρασης	HDMI (IN)	Λήψη σημάτων ήχου και εικόνας
Υπολογιστής, οθόνη	HDMI (OUT)	Μετάδοση σημάτων ήχου και εικόνας
Μίνι υπολογιστής	JAE (80 pin)	Ανταλλαγή δεδομένων
Δρομολογητής	LAN	Ανταλλαγή δεδομένων δικτύου
Μικρόφωνο	MIC (IN)	Λήψη σήματος ήχου
Ηλεκτρονικός υπολογιστής	RS232 (IN)	Λήψη σήματος ελέγχου

© 2025 Prestigio Solutions

Εξωτερική συσκευή	Υποδοχή	Προορισμός
Περιφερειακές συσκευές (πληκτρολόγιο, ποντίκι, κάμερα web κ.λπ.), μονάδες αποθήκευσης flash	USB (A) 3.2 Gen 1×1, USB (C) 3.2 Gen 1×1 με PD	Ανταλλαγή δεδομένων, τροφοδοσία/φόρτιση συσκευών
Ηλεκτρονικός υπολογιστής	USB (B) 3.2 Gen 1×1	Μετάδοση σημάτων από την οθόνη αφής
Ηλεκτρονικός υπολογιστής	VGA (IN)	Λήψη σήματος βίντεο

ΣΗΜΕΙΩΣΗ. Στη συσκευασία παράδοσης δεν περιλαμβάνονται εξωτερικές συσκευές.

5. Συνδέστε το καλώδιο τροφοδοσίας στο διαδραστικό πάνελ. Τοποθετήστε το φις σε μια ηλεκτρική πρίζα (βλ. εικ. **V**).
6. Γυρίστε τον διακόπτη λειτουργίας (**I-30**) στη θέση **I** («Ενεργοποιημένο»). Η ένδειξη του κουμπιού λειτουργίας (**I-10**) θα γίνει μπλε. Περιμένετε να εμφανιστεί η διεπαφή του Android OS στην οθόνη.

Λειτουργίες των κουμπιών του διαδραστικού πάνελ

Κουμπί	Ενέργεια	Λειτουργία
Κουμπί λειτουργίας	Πατήστε μία φορά όταν η συσκευή βρίσκεται σε κατάσταση λειτουργίας/αναμονής	Θέση της συσκευής σε κατάσταση αναμονής/λειτουργίας
Κουμπί για ενεργοποίηση/απενεργοποίηση της κάμερας και των μικροφώνων (**I-15**)	Πάτημα μία φορά	Ενεργοποίηση/απενεργοποίηση της ενσωματωμένης κάμερας και των μικροφώνων

Ένδειξη κουμπιού λειτουργίας

Ένδειξη	Περιγραφή
Ανάβει με μπλε	Η συσκευή είναι ενεργοποιημένη και λειτουργεί
Ανάβει με κόκκινο	Η συσκευή βρίσκεται σε κατάσταση αναμονής
Αναβοσβήνει κόκκινο και μπλε	Το υλικολογισμικό της συσκευής ενημερώνεται
Δεν ανάβει	Η συσκευή είναι απενεργοποιημένη / δεν υπάρχει παροχή ρεύματος

7. Χρησιμοποιήστε το για τον έλεγχο του διαδραστικού πάνελ (προαιρετικό):
   - οθόνη αφής·
   - τηλεχειριστήριο·
   - πληκτρολόγιο και ποντίκι (δεν περιλαμβάνονται στην συσκευασία παράδοσης).

   ΣΗΜΕΙΩΣΗ. Όταν χρησιμοποιείτε το τηλεχειριστήριο, βεβαιωθείτε ότι δεν υπάρχουν εμπόδια (εμπόδια, ξένα αντικείμενα) στο σήμα IR.
8. Εάν είναι απαραίτητο, επιλέξτε την πηγή σήματος. Πατήστε το κουμπί ενεργοποίησης/απενεργοποίησης (**III-2**) στο τηλεχειριστήριο ή καλέστε το πλευρικό μενού στην οθόνη (πατήστε το κουμπί ◀ ή ▶ στο δεξί ή αριστερό άκρο της οθόνης αντίστοιχα, στο μενού που εμφανίζεται πατήστε το κουμπί). Επιλέξτε μία από τις διαθέσιμες πηγές σήματος.
9. Ρυθμίστε την πρόσβαση σε ένα δίκτυο Wi-Fi (απαιτείται ασύρματος δρομολογητής). Στο πλαϊνό μενού, κάντε κλικ στο κουμπί ⚙ («Ρυθμίσεις συστήματος»), επιλέξτε την καρτέλα «Network Settings» («Ρυθμίσεις δικτύου»). Στη λίστα που εμφανίζεται, επιλέξτε το δίκτυο που θέλετε και, στη συνέχεια, κάντε κλικ στο «Connect» («Σύνδεση»). Το διαδραστικό πάνελ μπορεί επίσης να χρησιμοποιηθεί ως σημείο πρόσβασης Wi-Fi για εξωτερικές συσκευές σε κοντινή απόσταση. Για να το κάνετε αυτό, στην καρτέλα «Network Settings» («Ρυθμίσεις δικτύου»), επιλέξτε την επιλογή «Hotspot» και ενεργοποιήστε τη λειτουργία χρησιμοποιώντας το διακόπτη στην οθόνη.
10. Για να συνδέσετε ασύρματες εξωτερικές συσκευές (πληκτρολόγιο, ποντίκι, μεγάφωνο κ.λπ.) μέσω BT, επιλέξτε την επιλογή «BT» στην καρτέλα «Network Settings» («Ρυθμίσεις δικτύου») και ενεργοποιήστε το BT χρησιμοποιώντας το διακόπτη στην οθόνη. Επιλέξτε την απαιτούμενη εξωτερική συσκευή από τη λίστα και πραγματοποιήστε σύζευξη (βλ. επίσης τις οδηγίες για την εξωτερική συσκευή).
11. Για να ενεργοποιήσετε τη λειτουργία σύζευξης του πολυλειτουργικού στυλού, πατήστε παρατεταμένα το κουμπί «Προς τα κάτω« στο στυλό για τουλάχιστον 4 δευτερόλεπτα.

Εκμετάλλευση

Χρησιμοποιώντας το διαδραστικό πάνελ, μπορείτε να εκτελέσετε τις ακόλουθες ενέργειες:

- να πραγματοποιείτε τηλεδιασκέψεις χρησιμοποιώντας τα ενσωματωμένα μικρόφωνα (**I-1**) και την κάμερα (**I-2**). Μπορείτε επίσης να συνδέσετε μια εξωτερική κάμερα και ένα μικρόφωνο.

  ΣΗΜΕΙΩΣΗ. Για να χρησιμοποιήσετε τη λειτουργία κλήσης συνδιάσκεψης, πρέπει να εγκαταστήσετε την κατάλληλη εφαρμογή από έναν διαδικτυακό πόρο ή από μτο φλασάκι.
- αναπαραγωγή και επεξεργασία δεδομένων χρησιμοποιώντας τη διαχείριση αρχείων και εγκατεστημένες εφαρμογές·
- να δημιουργήσετε και επεξεργαστείτε κείμενο και γραφικά αντικείμενα στην οθόνη του διαδραστικού πάνελ χρησιμοποιώντας τα δάχτυλά σας ή τις γραφίδες σας. Έως 32 σημεία ταυτόχρονης αφής είναι διαθέσιμα για λειτουργικό σύστημα Android και έως 50 σημεία για λειτουργικό σύστημα Windows·
- να εκτελέσετε ανέπαφη εξουσιοδότηση χρησιμοποιώντας έναν αισθητήρα NFC (**I-8**). Φέρτε κοντά την ταυτότητα με την ετικέτα «NFC» στον αισθητήρα. Τα δεδομένα μπορούν να διαβαστούν από απόσταση έως και 30 mm·
- να εργάζετε με αρχεία και εφαρμογές που βασίζονται σε λειτουργικό σύστημα Windows συνδέοντας έναν μίνι υπολογιστή (δεν περιλαμβάνεται στην συσκευασία παράδοσης) στην υποδοχή JAE (80 pin) (**I-12**). Για να ξεκινήσετε να εργάζεστε, πρέπει να επιλέξετε τον μίνι υπολογιστή ως πηγή σήματος (βλ. επίσης τις οδηγίες για τον μίνι υπολογιστή).

  ΠΡΟΣΟΧΗ! Χρησιμοποιήστε μόνο τους μίνι υπολογιστές που συνιστώνται από τον κατασκευαστή (μοντέλα PSMB528K001, PSMB528K002) με αυτό το διαδραστικό πάνελ.

Τερματισμός λειτουργίας

Όταν ολοκληρώσετε τη χρήση του διαδραστικού πάνελ, κλείστε όλες τις εφαρμογές. Στη συνέχεια, τερματίστε τη λειτουργία του διαδραστικού πάνελ με έναν από τους παρακάτω τρόπους:

- Θέστε τη συσκευή σε λειτουργία αναμονής πατώντας μία φορά το κουμπί λειτουργίας (**I-10**) του διαδραστικού πάνελ ή το κουμπί ενεργοποίησης/απενεργοποίησης του τηλεχειριστηρίου (πατώντας ξανά ένα από αυτά τα κουμπιά, το διαδραστικό πάνελ τίθεται σε λειτουργία)·
- Γυρίστε τον διακόπτη λειτουργίας (**I-30**) στη θέση **O** («Απενεργοποιημένο»).

ΣΗΜΕΙΩΣΗ. Για λεπτομερείς πληροφορίες σχετικά με τη λειτουργικότητα του διαδραστικού πάνελ, ανατρέξτε στο πλήρες εγχειρίδιο χρήσης της συσκευής στο **prestigio-solutions.com**.

Αντιμετώπιση πιθανών προβλημάτων

1. Η ένδειξη του κουμπιού λειτουργίας δεν είναι αναμμένη και το διαδραστικό πάνελ δεν ανάβει:
   - το τροφοδοτικό είναι ελαττωματικό. Συνδέστε το διαδραστικό πάνελ σε διαφορετική πρίζα. Ελέγξτε ότι το ηλεκτρικό δίκτυο λειτουργεί σωστά.
2. Το διαδραστικό πάνελ ανταποκρίνεται στο πάτημα των κουμπιών του τηλεχειριστηρίου μόνο από μικρή απόσταση ή δεν ανταποκρίνεται καθόλου:
   - υπάρχει εμπόδιο για το σήμα του τηλεχειριστηρίου. Εξάλειψη των παρεμβολών στο σήμα του τηλεχειριστηρίου·
   - Οι μπαταρίες στο τηλεχειριστήριο είναι χαμηλές. Αντικαταστήστε τις μπαταρίες.
3. Η εικόνα στην οθόνη έχει μια διακεκομμένη γραμμή ή λωρίδα:
   - υπάρχει ηλεκτρική συσκευή κοντά που προκαλεί παρεμβολές. Εξαλείψτε την πηγή παρεμβολής ή μετακινήστε το διαδραστικό πάνελ.
4. Δεν υπάρχει εικόνα στην οθόνη, τα χειριστήρια αφής δεν λειτουργούν:
   - δεν υπάρχει επαφή με την πηγή δεδομένων. Βεβαιωθείτε ότι η σύνδεση είναι ασφαλής, συνδέστε ξανά την πηγή δεδομένων·
   - το καλώδιο της πηγής σήματος δεν ταιριάζει με τη διεπαφή του διαδραστικού πάνελ. Ελέγξτε ότι το καλώδιο ταιριάζει με τη διεπαφή.
5. Η διεπαφή στην οθόνη παγώνει ή δεν αποκρίνεται:
   - εκτελούνται πάρα πολλά προγράμματα. Απενεργοποιήστε τη συσκευή χρησιμοποιώντας το κουμπί λειτουργίας (**I-10**) για 1-2 λεπτά και ενεργοποιήστε την ξανά. Εάν δεν μπορείτε να απενεργοποιήσετε τη συσκευή, εκτελέστε μια αναγκαστική επανεκκίνηση πατώντας παρατεταμένα το κουμπί λειτουργίας για 10 δευτερόλεπτα·
   - Το υλικολογισμικό ή/και η εφαρμογή που χρησιμοποιείται είναι παλιά. Ενημερώστε το υλικολογισμικό ή/και την εφαρμογή της συσκευής σας στις πιο πρόσφατες εκδόσεις.
6. Τα χειριστήρια αφής μετατοπίστηκαν:
   - παρουσιάστηκε πρόβλημα με τη βαθμονόμηση της οθόνης αφής. Επικοινωνήστε με ένα εξουσιοδοτημένο κέντρο εξυπηρέτησης για να βαθμονομήσετε την οθόνη αφής.

ΠΡΟΣΟΧΗ! Εάν καμία από τις προτεινόμενες μεθόδους δεν λύσει το πρόβλημα, επικοινωνήστε με τον προμηθευτή σας ή με ένα εξουσιοδοτημένο κέντρο σέρβις (βλ. πληροφορίες στη διεύθυνση **prestigio-solutions.com/warranty**). Μην αποσυναρμολογείτε ή προσπαθείτε να επιδιορθώσετε τη συσκευή μόνοι σας.

Απλουστευμένη δήλωση συμμόρφωσης. Δια του παρόντος, η ASBISC δηλώνει ότι η συσκευή συμμορφώνεται με την Οδηγία 2014/53/EU. Το πλήρες κείμενο της Δήλωσης συμμόρφωσης ΕΕ μπορείτε να το βρείτε στην ακόλουθη διεύθυνση στο διαδίκτυο: **prestigio-solutions.com/documents/psmb011p-ce-rohs**.

Οδηγία RoHS. Η συσκευή συμμορφώνεται με τις πρόνοιες της οδηγίας RoHS 2011/65/EU σχετικά με τον περιορισμό των επικίνδυνων ουσιών, συμπεριλαμβανομένων των διατάξεων της οδηγίας RoHS 2015/863/EU.

Αυτή η συσκευή συμμορφώνεται με τις ισχύουσες απαιτήσεις ασφαλείας.

Αυτή η συσκευή είναι πιστοποιημένη με τις απαιτήσεις του προγράμματος ENERGY STAR®.

Το ENERGY STAR και το σήμα ENERGY STAR είναι σήματα κατατεθέντα που ανήκουν στην Υπηρεσία Προστασίας του Περιβάλλοντος των ΗΠΑ (EPA).

Οι όροι HDMI, HDMI High-Definition Multimedia Interface, Εμπορική διαμόρφωση (trade dress) HDMI και τα λογότυπα HDMI, είναι εμπορικά σήματα ή εμπορικά σήματα κατατεθέντα της εταιρείας HDMI Licensing Administrator, Inc.

Το N-Mark είναι εμπορικό σήμα ή σήμα κατατεθέν της NFC Forum, Inc. στις Ηνωμένες Πολιτείες και σε άλλες χώρες.

Τα Android, Gmail, YouTube, Google Play και το λογότυπο Google Play είναι εμπορικά σήματα της Google LLC.

Το Windows είναι εμπορικό σήμα του ομίλου εταιρειών Microsoft.

Όλα τα άλλα εμπορικά σήματα και οι ονομασίες τους, καθώς και τα εμπορικά σήματα που σχετίζονται με τις αντίστοιχες εφαρμογές, αποτελούν ιδιοκτησία των αντίστοιχων κατόχων τους. Οι πληροφορίες σε αυτό το έγγραφο υπόκεινται σε αλλαγές χωρίς προηγούμενη ειδοποίηση των χρηστών. Ενημερωμένες πληροφορίες και λεπτομερής περιγραφή της συσκευής, καθώς και οδηγίες σύνδεσης, πιστοποιητικά, πληροφορίες σχετικά με εταιρείες που δέχονται αξιώσεις ποιότητας και εγγύηση, είναι διαθέσιμες στο πλήρες εγχειρίδιο χρήσης στη διεύθυνση **prestigio-solutions.com**.

Στοιχεία του κατασκευαστή: ASBISC Enterprises PLC, Iapetou, 1, Agios Athanasios, 4101, Limassol, Cyprus (Κύπρος). Τηλ.: +48732080077, info@asbis.com, asbis.com. Η ημερομηνία κατασκευής αναγράφεται σε αυτοκόλλητο κάτω από τον αύξοντα αριθμό. Κατασκευασμένο στην Κίνα.

© 2025 Prestigio Solutions

ET

Üldinfo

Interaktiivne paneel on mõeldud Android operatsioonisüsteemil (OS) põhineval tarkvaral töötamiseks, andmete loomiseks ja töötlemiseks. On ettenähtud internetivõrku juhtmega ja juhtmeta ühendamine ning väliste seadmete ühendamine (sh miniarvuti paigaldamine). Kasutamine toimub puuteekraani ja/või kaugjuhtimispuldi abil. Võimalik on ka klaviatuuri ja hiirega juhtimine (ei kuulu tarnekomplekti). Paigaldusvõimalused: seinale, põrandaalusele.

MÄRKUS. VESA seinakinnitus ja põrandaalus ei kuulu tarnekomplekti. Vt kasutatava VESA kinnituse või põrandaaluse kasutusjuhendit.

Mudelid: PSMB011P651, PSMB011P751, PSMB011P861.

I. Konstruktsioonielemendid (vt lk 4–5)

A. Vaade eest. **B.** Vaade vasakult. **C.** Vaade paremalt. **D.** Vaade alt.

1. Mikrofonid. **2.** Kaamerad. **3.** Ekraan. **4.** USB (A) 3.2 Gen 1×1 pesad. **5.** USB (C) 3.2 Gen 1×1 pesa PD-ga (frontaalne). **6.** Kõlarid. **7.** Magnetpind tarvikutele. **8.** NFC-andur. **9.** IR-vastuvõtja, valgusandur. **10.** Toitenupp. **11.** Käepidemed. **12.** JAE (80 pin) pesa. **13.** Wi-Fi ja BT antennide pesad (antennid on eelpaigaldatud). **14.** Toitepesa. **15.** Kaamera ja mikrofonide sisse-/väljalülitamise nupp. **16.** USB (B) 3.2 Gen 1×1 pesad. **17.** HDMI (IN) pesad. **18.** DP (IN) pesa. **19.** USB (C) 3.2 Gen 1×1 pesa PD-ga (külgmine). **20.** HDMI (OUT) pesa. **21.** USB (A) 3.2 Gen 1×1 pesad. **22.** USB (A) 2.0 pesa. **23.** RS232 (IN) pesa. **24.** S/PDIF (OUT) pesa. **25.** AUDIO (OUT) pesa. **26.** MIC (IN) pesa. **27.** LAN pesad. **28.** VGA (IN) pesa. **29.** AUDIO (IN) pesa. **30.** Toitelüliti.

MÄRKUS. I-9 elemendid on kombineeritud üheks plokiks ja peidetud eemaldamatu kaitsekatte all.

II. Tarnekomplekt (vt lk 5)

1. Interaktiivne paneel. **2.** Kaugjuhtimispult. **3.** Toitekaabel (pistiku tüüp: E/F). **4.** Toitekaabel (pistiku tüüp: G). **5.** USB (A/B) kaabel. **6.** HDMI kaabel. **7.** Pliiatsid (6 tk). **8.** Multifunktsionaalne pliiats. **9.** Lühike kasutusjuhend.

III. Kaugjuhtimispult ja multifunktsionaalne pliiats (vt lk 6)

A. Kaugjuhtimispuldi nuppude tähised (vt joon **III-A**):

1. Seadme sisse-/väljalülitamine. **2.** Signaaliallikate menüü avamine. **3.** Menüüs navigeerimine. **4.** Valitud valiku kinnitamine. **5.** Menüü avamine / süsteemiseadete menüüst väljumine. **6.** Androidi OS-i pealehe avamine. **7.** Eelmisele menüülehele naasmine. **8.** Miniarvutile kui signaaliallikale ümberlülitamine. **9.** Kirjutamise ja joonistamise funktsioon. **10.** Ekraanipilt. **11.** Helitugevuse reguleerimine. **12.** Heli sisse-/väljalülitamine.

B. Kaugjuhtimispuldi paiknemine interaktiivse paneeli juhtimisel (vt joon **III-B**).

C. Multifunktsionaalse pliiatsi elemendid (vt joon **III-C**):

1. Peenike otsak kirjutamiseks ja joonistamiseks. **2.** Nupp "Üles". **3.** LED-indikaator. **4.** Nupp "Alla". **5.** Kork jämeda otsakuga kirjutamiseks ja joonistamiseks.

MÄRKUS. Peenikese otsaku joone paksus muutub vastavalt sellele avaldatud survele. Jäme otsa ei toeta joone paksuse muutmist. Kirjutamise ja joonistamise värvitoonide muutmine käib läbi rakenduse S-Write.

D. Kaugjuhtimispuldi patareide paigaldamine/vahetamine (vt joon **III-D**):

1. Eemaldage kaugjuhtimispuldi tagaküljel olev kate.
2. Sisestage kaks AAA patareid, järgides polaarsust (vt märgistusi kaugjuhtimispuldi korpusel).
3. Sulgege kate.

E. Multifunktsionaalse pliiatsi patareide paigaldamine/vahetamine (vt joon **III-E**):

1. Eemaldage otsakuga kork.
2. Sisestage kaks AAA patareid, järgides polaarsust (vt märgistusi kaugjuhtimispuldi korpusel).
3. Paigaldage otsakuga kork oma kohale tagasi.

MÄRKUS. Patareid ei kuulu tarnekomplekti.

IV. VESA seinakinnitusele paigaldamine (vt lk 7)

TÄHELEPANU! Paigaldamine eeldab seina puurimist. Vajalikud tööriistad (puur, haamer, kruvikeeraja, mutrivõti, lood) ei kuulu tarnekomplekti.

1. Vertikaalsete rööbaste paigaldamine interaktiivsele paneelile. **2.** Interaktiivse paneeli paigaldamine: rööbaste ja paigaldusraami joondamine. **3.** Täiendav fikseerimine.

MÄRKUS. Seinakinnitus ei kuulu tarnekomplekti. Vt ka kasutatud seinakinnituse juhendit.

V. Ühendus toiteallikaga sõltuvalt kasutatud pistikupesa tüübist (vt lk 7)

Tehnilised omadused

Mudel / Omadused	PSMB011P651	PSMB011P751	PSMB011P861
Elektritoide (sisend)	100–240 V (AC), 3,5–1,5 A, 50/60 Hz, 350,0 W (max)	100–240 V (AC), 4,0–1,7 A, 50/60 Hz, 380,0 W (max)	100–240 V (AC), 4,5–2,0 A, 50/60 Hz, 450,0 W (max)
	< 0,5 W ooterežiimil		

Mudel / Omadused	PSMB011P651	PSMB011P751	PSMB011P861
Elektritoide (väljund)	USB (A) 2.0 – 5,0 V / 0,5 A (DC), 2,5 W (max); USB (A) 3.2 Gen 1×1 (×4) – 5,0 V / 0,9 A (DC), 4,5 W (max); USB (C) 3.2 Gen 1×1 PD-ga (külgmine) – 5,0 V / 3,0 A (DC), 15,0 W (max); USB (C) 3.2 Gen 1×1 PD-ga (frontaalne), sisselülitatud OPS-ga – 5,0 V / 3,0 A (DC), 15,0 W (max); väljalülitatud OPS-ga – 5,0 V / 3,0 A (DC), 15,0 W; 9,0 V / 3,0 A (DC), 27,0 W; 12,0 V / 3,0 A (DC), 36,0 W; 15,0 V / 3,0 A (DC), 45,0 W; 20,0 V / 5,0 A (DC), 100,0 W (max)		
Ekraani diagonaal	65” (163,9 cm)	75” (189,27 cm)	86” (217,43 cm)
Ekraani resolutsioon	3840×2160 pk (4K UHD, 16:9)		
Ekraani tehnoloogia	Vedelkristall, puuteekraan (infrapuna), mitmikpuute tehnoloogia (kuni 32 punkti üheaegset puudutust Androidi OS-l, kuni 50 punkti – Windows OS-l), Direct LED taustavalgus		
Vaatamisnurk	178° (vertikaalne) / 178° (horisontaalne)		
Heledus, kontrastsus	450 kd/m² (tüüpiline), 1200:1		
Värskendussagedus, reageerimisaeg	60 Hz, ≤ 8 ms		
Pesad	AUDIO (IN) (×1), AUDIO (OUT) (×1), DP (IN) (×1), HDMI (IN) (×2), HDMI (OUT) (×1), JAE (80 pin) (×1), LAN (×2), RS232 (IN) (×1), MIC (IN) (×1), S/PDIF (OUT) (×1), USB (A) 2.0 (×1), USB (A) 3.2 Gen 1×1 (×4), USB (B) 3.2 Gen 1×1 (×3), USB (C) 3.2 Gen 1×1 PD-ga (×2), VGA (IN) (×1), Wi-Fi (×1) ja BT (×1) antennide pesad		
Süsteemi omadused	CPU: ARM Cortex-A73 2,2 GHz (×4); ARM Cortex-A53 2,0 GHz (×4). GPU: Mali-G52 (800 MHz). RAM: 16 GB. ROM: 128 GB. Android 13 operatsioonisüsteem (eelpaigaldatud)		
Võrgu spetsifikatsioonid	LAN: 10/100/1000 Mbit/s. Wi-Fi 5/6: 802.11 (a/b/g/n/ac/ax) 2,4/5 GHz, EIRP ≤ 13,0 dBm / 19,95 mW. BT 5.1/5.3, EIRP ≤ 8,0 dBm / 6,31 mW; NFC ≤ 30 mm (NFC-A, NFC-B, tugi MIFARE, FeliCa)		
Kõlarid	2.1 (20,0 W, kõrgsageduslikud (×2); 20,0 W, madalsageduslik (×1))		
Kaamera	Andur: 1/2”, CMOS, 48 Mpk; videokompressioon: MJPEG, 3840×2160 (30 kaader/s). Vaatamisnurk: 107,9°±3° (diagonaalselt) / 67,4°±3° (vertikaalselt) / 99,7°±3° (horisontaalselt). Fookuskaugus: ≥ 50 cm. Automaatne kadreerimine ja liikumise/hääle jälgimine		
Funktsionaalsed võimalused	Eelpaigaldatud rakendused: Google Play, Chrome, Drive, Gmail, Aqua Mail, Meet, YT Music, YouTube, Viso, Calendar, S-Write, Camera, Maps, MobiOffice, mozaBook, Mozaik3D, Screen Mirroring, Fast File Transfer, File Manager, NFC		
	Lisafunktsioonid: valitud ekraaniala valgustamine, ekraani pildistamine/salvestamine, sündmuseni jäänud päevade loendamine, nägemise kaitserežiim, kalkulaator, sekundiloendur/taimer, puuteekraani lukustamine, ekraani puudutamisel heli sisse-/väljalülitamine, ekraani nihutamise funktsioon, küsitluste korraldamine		
	Juurdepääsetavuse funktsioonid: seadme OS-is on funktsioonid, mis lihtsustavad sellega töötamist, samuti füüsiliselt piiratud võimega kasutajatele mõeldud funktsioonid (vt lähemalt aadressil **android.com/accessibility**). Eelseadistatud rakenduse Screen Mirroring * abil saab juhtida interaktiivset paneeli ja sellega ühendatud välisseadmeid ilma ekraani puutumata		
	Töölaudade (Google ja IFPD) kaks skeemi täiendavate rakenduste ja funktsioonide valikuga **		
Mikrofonid	8 tk, heli salvestamise raadius ≤ 8 m (nurk 45°–135°)		
Materjal	Alumiinium, ABS-plast, PK-plast, karastatud klaas		
Värv	Must, sinakashall		
Ühilduva VESA kinnituse suurus, komponendid	600×400 mm Kruvid M8, 20 mm (4 tk), kruvid M4, 10 mm (2 tk)	800×400 mm Kruvid M8, 20 mm (4 tk), kruvid M4, 10 mm (2 tk)	800×600 mm Kruvid M8, 20 mm (4 tk), kruvid M4, 10 mm (2 tk)
Suurus (P×L×K)	1483,9×86,7×911,6 mm	1705×87,1×1036 mm	1950,4×86,9×1174 mm
Netokaal	40,5 kg	54 kg	67 kg
Töötingimused	Temperatuur 0…+40 °C, suhteline õhuniiskus 20–80 % (kondensatsioonita)		
Ladustamistingimused	Temperatuur −10…+60 °C, suhteline õhuniiskus 10–80 % (kondensatsioonita)		
Garantii	3 aastat alates jaemüügi kuupäevast lõpptarbijale, kui kohalikud õigusaktid ei sätesta teisiti (vt **prestigio-solutions.com/warranty**)		
Kasutusiga	3 aastat		

* Rakenduse töötamiseks peab nii välisseade, millest juhitakse, kui ka interaktiivne paneel olema samas lokaalses võrgus (mõlemad peavad olema ühendatud samasse Wi-Fi juurdepääsupunkti).

** Google ja IFPD töölaudade vahel navigeerimiseks avage "Advance Settings" ("Laiendatud seaded") ja tehke vastav valik. IFPD töölaualt Google'isse naasmiseks avage "More settings" ("Rohkem seadeid") ja teostage ümberlülitus.

© 2025 Prestigio Solutions

Piirangud ja hoiatused

TÄHELEPANU! Käesolevas dokumendis esitatud hoiatused, ettevaatusabinõud ja juhised ei hõlma kõiki võimalikke ja ohtlikke olukordi. Kasutage seadme kasutamisel tervet mõistust.

1. Interaktiivse paneeli liigutamisel ja paigaldamisel olge ettevaatlik. Interaktiivse paneeli lahti pakkimist ja paigaldamist peavad teostama kvalifitseeritud paigaldusmeistrid (vähemalt kaks inimest).
2. Kasutage seadet ainult siseruumides. Ärge jätke seadet kõrgete temperatuuride kätte (küttekehad, otsene päikesevalgus). Vältige seadmesse tolmu ja vedelike sattumist.
3. Ärge blokeerige seadme ventilatsiooniavasid.
4. Seade ei ole mõeldud kasutamiseks lastele või füüsiliselt, vaimselt või intellektuaalselt piiratud võimetega isikutele, kui neil ei ole piisavat kogemust või teadmisi seadme kasutamisest, ja kui nad ei ole nende ohutuse eest vastutava isiku järelevalve all.
5. Ühendage kaablid interaktiivse paneeliga ainult siis, kui see on välja lülitatud.
6. Vältige interaktiivse paneeliga ühendatud kaablite paindumist ja pigistamist. Vältige kaablite kokkupuudet kuumade pindade või teravate esemetega. Ärge kasutage sertifitseerimata või kahjustatud kaableid.
7. Kasutage interaktiivse paneeli pesasid ainult nende ettenähtud otstarbel. Ärge sisestage pesadesse võõrkehasid, vältige kaablite ühendamisel ja pesadesse mälupulkade sisestamisel liigse surve avaldamist.
8. Uuendage regulaarselt seadme paigaldatud tarkvara ja püsivara uusimatele versioonidele.
9. Enne tarkvara paigaldamist veenduge, et selle süsteeminõuded vastavad interaktiivse paneeli parameetritele. Kui teil on küsimusi tarkvara toimimise kohta, võtke ühendust selle arendaja tugiteenusega.
10. Puudutage puuteekraani ainult puhaste ja kuivade kätega või tarnekomplekti kuuluva pliiatsiga. Vältige ekraani löömist või selle puudutamist teravate esemetega.
11. Enne puhastamist lülitage seade välja ja eemaldage see vooluvõrgust lahti. Puhastage pinda kergelt niiske lapiga. Ärge kasutage agressiivseid puhastusvahendeid või abrasiivseid aineid ega metallist käsnasid.
12. Äikesetormide ajal eemaldage seade vooluvõrgust.
13. Enne interaktiivse paneeli väljalülitamist või ooterežiimi lülitamist veenduge, et paneelile paigaldatud miniarvuti (kui see on olemas) on välja lülitatud.
14. Kui interaktiivset paneeli ei kasutata pikemat aega, eemaldage see vooluvõrgust.
15. Ärge jätke liikumatut kujutist ekraanile kauemaks kui tunniks – see põhjustab pikslite läbipõlemist.
16. Ärge kasutage seadet, kui see on maha kukkunud või saanud löögi.
17. Ärge demonteerige seadet ega proovige seda ise parandada.
18. Kui seadet on transporditud või hoitud madalal temperatuuril, jätke see enne kasutamist 24 tunniks toatemperatuurile seisma.

Kui teil tekib seadme kasutamise ajal probleeme või küsimusi, võtke enne selle jaemüüjale tagastamist ühendust tehnilise toega e-posti aadressil **support@prestigio-solutions.com** või **prestigio-solutions.com/support** veebilehel.

Ettevalmistused kasutamiseks

TÄHELEPANU! Interaktiivse paneeli lahti pakkimist ja paigaldamist peavad teostama kvalifitseeritud paigaldusmeistrid (vähemalt kaks inimest).

1. Avage pakend ettevaatlikult, võtke interaktiivne paneel ja tarvikud välja. Eemaldage pakkematerjalid.
2. Veenduge, et paigaldamiks valitud koht kannatab interaktiivse paneeliga kaasnevat raskust, samuti tagab selle ümber piisava õhuringluse.
3. Paigaldage interaktiivne paneel vertikaalasendisse, nagu on näidatud joon **IV-2**. Veenduge, et kõik kruvid oleksid kindlalt kinni keeratud. Pimestuse vähendamiseks paigutage interaktiivset paneeli nii, et otsene valgus ei langeks ekraanile.

   TÄHELEPANU! Puuteekraani nõuetekohase toimimise tagamiseks peab paneel olema paigaldatud rangelt vertikaalsasendisse, ilma kaldenurgata.
4. Valige interaktiivse paneeliga ühendatavad välisseadmed (vt tabelit allpool).

Välisseadmete ühendamine

TÄHELEPANU! Ühendage välisseadmeid ainult siis, kui interaktiivne paneel on välja lülitatud.

Välisseade	Pesa	Eesmärk
Arvuti, meediamängija	AUDIO (IN)	Helisignaali vastuvõtmine
Kõlarid, kõrvaklapid	AUDIO (OUT), S/PDIF (OUT)	Helisignaali edastamine
Arvuti	DP (IN)	Heli- ja videosignaalide vastuvõtmine
Arvuti, teledekooder	HDMI (IN)	Heli- ja videosignaalide vastuvõtmine
Arvuti, monitor	HDMI (OUT)	Heli- ja videosignaalide edastamine
Miniarvuti	JAE (80 pin)	Andmevahetus
Ruuter	LAN	Andmevahetus võrgus
Mikrofon	MIC (IN)	Helisignaali vastuvõtmine
Arvuti	RS232 (IN)	Juhtimissignaali vastuvõtmine

© 2025 Prestigio Solutions

Välisseade	Pesa	Eesmärk
Perifeeriaseadmed (klaviatuur, hiir, veebikaamera jt), mälupulgad	USB (A) 3.2 Gen 1×1, USB (C) 3.2 Gen 1×1 PD-ga	Andmevahetus, seadmete toide/laadimine
Arvuti	USB (B) 3.2 Gen 1×1	Puuteekraanilt signaalide edastamine
Arvuti	VGA (IN)	Videosignaalide vastuvõtmine

MÄRKUS. Välisseadmed ei kuulu tarnekomplekti.

5. Ühendage toitekaabel interaktiivse paneeli külge. Sisestage pistik pistikupesasse (vt joon **V**).
6. Viige toitelüliti (**I-30**) asendisse **I** ("Sees"). Toitenupu indikaator (**I-10**) süttib siniselt. Oodake, kuni ekraanile ilmub Android OS-i liides.

Interaktiivse paneeli nuppude funktsioonid

Nupp	Tegevus	Funktsioon
Toitenupp	Vajutage üks kord, kui seade on töö-/ooterežiimis	Seadme lülitamine ooterežiimi/töörežiimi
Kaamera ja mikrofonide sisse-/väljalülitamise nupp (**I-15**)	Vajutage üks kord	Sisseehitatud kaamera ja mikrofonide sisse-/väljalülitamine

Toitenupu indikaatorid

Indikaator	Kirjeldus
Põleb sinine	Seade on sisse lülitatud ja töötab
Põleb punane	Seade on ooterežiimis
Vilkuv punane ja sinine	On käimas seadme püsivara uuendamine
Ei põle	Seade on välja lülitatud/puudub toide

7. Kasutage interaktiivse paneeli juhtimiseks (valikuline):
   - puuteekraan;
   - kaugjuhtimispult;
   - klaviatuur ja hiir (ei kuulu tarnekomplekti).

   MÄRKUS. Kui kasutate kaugjuhtimispulti, veenduge, et IR-signaalile ei oleks takistusi (tõkked, võõrkehad).
8. Vajaduse korral valige signaali allikas. Vajutage kaugjuhtimispuldil sisse-/väljalülitamise nuppu (**III-2**) või avage ekraanil külgmenüü (vajutage nuppu ekraani paremas või vasakus servas vastavalt ◀ või ▶ vajutage nuppu tekkinud menüüs). Valige üks olemasolevatest signaaliallikatest.
9. Seadistage Wi-Fi-ühendus (vajalik on traadita ruuter). Vajutage külgmenüü nuppu ("Süsteemi seaded"), valige vahekaart "Network Settings" ("Võrgusätted"). Valige avanevast nimekirjast soovitud võrk ja vajutage seejärel "Connect" ("Ühenda"). Interaktiivset paneeli saab kasutada ka lähedalasuvate välisseadmete Wi-Fi juurdepääsupunktina. Selleks valige vahekaardilt "Network Settings" ("Võrgusätted") valik "Hotspot" ("Juurdepääsupunkt") ja aktiveerige funktsioon ekraanil oleva lüliti abil.
10. Juhtmevabade seadmete (klaviatuur, hiir, valjuhääldi jt) ühendamiseks BT kaudu valige vahekaardil "Network Settings" ("Võrgusätted") valik "BT" ja aktiveerige BT, kasutades ekraanil olevat lülitit. Valige loetelust välisseade ja ühendage see (vt ka välisseadme juhendit).
11. Multifunktsionaalse pliiatsi sidumisrežiimi aktiveerimiseks vajutage ja hoidke vähemalt 4 sekundit pliiatsil nuppu "Alla".

Kasutamine

Interaktiivse paneeliga saate teha järgmisi toiminguid:

- teha konverentskõnesid, kasutades sisseehitatud mikrofone (**I-1**) ja kaamerat (**I-2**). Soovi korral saab ühendada väliskaamerat ja mikrofoni.

  MÄRKUS. Konverentskõne funktsiooni kasutamiseks peate paigaldama veebiressursist või mälupulgalt vastava rakenduse.
- esitada ja töödelda andmeid failihalduri ja paigaldatud rakenduste abil;
- luua ja redigeerida teksti ja graafilisi objekte interaktiivse paneeli ekraanil, kasutades selleks sõrme või pliiatsit. Saadaval kuni 32 punkti üheaegset puudutust Androidi OS-I, kuni 50 punkti – Windows OS-I;
- teostada kontaktivaba autoriseerimist NFC-anduri (**I-8**) abil. Tooge ID-kaart koos "NFC"-sildiga anduri juurde. Andmete lugemine on võimalik kuni 30 mm kauguselt;
- töötada Windows OS-il põhinevate failide ja rakendustega, paigaldades JAE (80 pin) pessa (**I-12**) miniarvuti (ei kuulu tarnekomplekti). Töötamise alustamiseks tuleb valida signaaliallikaks miniarvuti (vt ka miniarvuti juhendit).

  TÄHELEPANU! Kasutage selle interaktiivse paneeliga ainult tootja poolt soovitatud miniarvuteid (mudelid PSMB528K001, PSMB528K002).

Töö lõpetamine

Kui olete interaktiivse paneeli kasutamise lõpetanud, sulgege kõik rakendused. Seejärel lõpetage interaktiivse paneeli töö ühel järgmistest viisidest:

- viige seade ooterežiimi, vajutades üks kord interaktiivse paneeli toitenuppu (**I-10**) või kaugjuhtimispuldil sisse-/väljalülitamise nuppu (kui vajutate uuesti ühte neist nuppudest, lülitub interaktiivse paneeli töörežiim);

© 2025 Prestigio Solutions

- viige toitelüliti (**I-30**) asendisse **O** ("Sees").

MÄRKUS. Lisateavet interaktiivse paneeli funktsioonide kohta leiate seadme täielikust kasutusjuhendist veebilehel **prestigio-solutions.com**.

Võimalike rikete kõrvaldamine

1. Toitenuppu indikaator ei põle ja interaktiivne paneel ei lülitu sisse:
   - toiteallikas on vigane. Ühendage interaktiivne paneel teisse pistikupessa. Kontrollige, kas vooluvõrk on töökorras.
2. Interaktiivne paneel reageerib kaugjuhtimispuldi nuppude vajutamisele ainult lähedalt või ei reageeri üldse:
   - esineb häired kaugjuhtimispuldi signaaliga. Kõrvaldage kaugjuhtimissignaali häired;
   - kaugjuhtimispuldi patareid on tühjad. Vahetage patareid välja.
3. Ekraanipildil on katkendlik joon või triip:
   - läheduses on elektriseade, mis põhjustab häireid. Eemaldage häirete allikas või teisaldage interaktiivne paneel teisse kohta.
4. Ekraanil puudub pilt, puutejuhtimine ei toimi:
   - puudub kontakt andmeallikaga. Veenduge, et ühendus on turvaline, ühendage andmeallikas uuesti;
   - signaaliallika kaabel ei sobi interaktiivse paneeli liidesega. Kontrollige, et kaabel vastaks liidesele.
5. Ekraanil olev liides "hangub" või ei reageeri:
   - korraga töötab liiga palju programme. Lülitage seade 1–2 minutiks toitenupust (**I-10**) välja ja käivitage uuesti. Kui seadme väljalülitamine ebaõnnestus, teostage sunniviisiline taaskäivitamine, vajutades ja hoides toitenuppu 10 sekundit all;
   - püsivara ja/või kasutatav rakendus on vananenud. Uuendage seadme püsivara ja/või rakendus nende uusimatele versioonidele.
6. Puutejuhtimine on nihkes:
   - viga puuteekraani kalibreerimises. Puuteekraani kalibreerimiseks pöörduge volitatud teeninduskeskuse poole.

TÄHELEPANU! Kui ükski soovitatud lahendustest ei lahenda probleemi, võtke ühendust tarnija või volitatud teeninduskeskusega (vt teavet veebilehel **prestigio-solutions.com/warranty**). Ärge demonteerige seadet ega proovige seda ise parandada.

Lihtsustatud vastavusdeklaratsioon. ASBISC deklareerib käesolevaga, et seade vastab direktiivile 2014/53/EU. ELi vastavusdeklaratsiooni täistekst on kättesaadav järgmisel veebiaadressil: **prestigio-solutions.com/documents/psmb011p-ce-rohs**.

RoHS direktiiv. Seade vastab ohtlike ainete kasutamise piiramist käsitlevale RoHS-direktiivile 2011/65/EU nõuded, sealhulgas RoHS-direktiivi 2015/863/EU nõuded.

See seade vastab kehtivatele ohutusnõuetele.

Antud seade on sertifitseeritud vastavalt programmi ENERGY STAR® nõuetele.

ENERGY STAR ja ENERGY STARi märk on registreeritud kaubamärgid, mis kuuluvad Ameerika Ühendriikide keskkonnaagentuurile (EPA).

Terminid HDMI, HDMI High-Definition Multimedia Interface, HDMI kaubanduslik välimus ja HDMI logod on ettevõtte HDMI Licensing Administrator, Inc. kaubamärgid või registreeeritud kaubamärgid.

N-Mark on kaubamärk või NFC Forum, Inc. registreeritud kaubamärk USA-s ja teistes riikides.

Android, Gmail, YouTube, Google Play ja Google Play'i logo on Google LLC ettevõtte kaubamärgid.

Windows on Microsoft ettevõtte kaubamärk.

Kõik ülejäänud kaubamärgid ja nende nimetused, aga ka vastavatele rakendustele kuuluvad kaubamärgid kuuluvad vastavatele omanikele. Selles dokumendis sisalduvat teavet võidakse muuta ilma kasutajate etteteatamata. Seadme ajakohane teave ja üksikasjalik kirjeldus, samuti ühendamisjuhised, sertifikaadid, teave kvaliteedinõudeid ja garantiid aktsepteerivate ettevõtete kohta on saadaval täielikus kasutusjuhendis aadressil **prestigio-solutions.com**.

Tootja andmed: ASBISC Enterprises PLC, Iapetou, 1, Agios Athanasios, 4101, Limassol, Cyprus (Küpros). Tel.: +48732080077, info@asbis.com, asbis.com. Tootmise kuupäev on kleebisel seerianumbri all. Valmistatud Hiinas.

HR

Opće informacije

Interaktivna ploča namijenjena je za rad s programskom opremom temeljenom na operativnom sustavu (OS) Android te za kreiranje i obradu podataka. Omogućeno je žičano i bežično povezivanje na internet kao i priključivanje vanjskih uređaja (uključujući instalaciju mini računala). Upravljanje se ostvaruje pomoću dodirnog zaslona i/ili daljinskog upravljača (DU). Također je moguće upravljanje pomoću tipkovnice i miša (nisu uključeni u isporuku). Opcije za instalaciju: na zid, na podni stalak.

NAPOMENA. VESA zidni nosač i podni stalak nisu uključeni u isporuku. V. uputstva za korišteio VESA nosač ili podni stalak.

Modeli: PSMB011P651, PSMB011P751, PSMB011P861.

I. Elementi konstrukcije (v. stranice 4–5)

A. Izgled sprijeda. **B.** Izgled s lijeve strane. **C.** Izgled s desne strane. **D.** Izgled odozdo.

1. Mikrofoni. **2.** Kamera. **3.** Zaslon. **4.** USB (A) 3.2 Gen 1×1 priključci. **5.** USB (C) 3.2 Gen 1×1 priključak s PD-om (prednji). **6.** Zvučnici. **7.** Magnetska površina za pribor. **8.** NFC senzor. **9.** IR prijemnik, senzor osvjetljenja. **10.** Gumb za napajanje. **11.** Rukohvati. **12.** JAE (80 pin) priključak. **13.** Priključci za Wi-Fi i BT antene (antene su predinstalirane). **14.** Priključak za napajanje. **15.** Gumb za uključivanje/isključivanje kamere i mikrofona. **16.** USB (B) 3.2 Gen 1×1 priključci. **17.** HDMI (IN) priključci. **18.** DP (IN) priključak. **19.** USB (C) 3.2 Gen 1×1 priključak s PD-om (bočni). **20.** HDMI (OUT) priključak. **21.** USB (A) 3.2 Gen 1×1 priključak. **22.** USB (A) 2.0 priključak. **23.** RS232 (IN) priključak. **24.** S/PDIF (OUT) priključak. **25.** AUDIO (OUT) priključak. **26.** MIC (IN) priključak. **27.** LAN priključci. **28.** VGA (IN) priključak. **29.** AUDIO (IN) priključak. **30.** Prekidač napajanja.

NAPOMENA. Elementi **I-9** spojeni su u jedan blok i skriveni neskidivim zaštitnim poklopcem.

II. Paket isporuke (v. stranicu 5)

1. Interaktivna ploča. **2.** Daljinski upravljač. **3.** Kabel za napajanje (E/F utikač). **4.** Kabel za napajanje (G utikač). **5.** USB (A/B) kabel. **6.** HDMI kabel. **7.** Stilusi (6 kom.). **8.** Višenamjenska olovka. **9.** Kratki korisnički vodič.

III. Daljinski upravljač i višenamjenska olovka (v. stranicu 6)

A. Funkcije gumba daljinskog upravljača (v. sliku **III-A**):

1. Uključivanje/isključivanje uređaja. **2.** Prikaz izbornika izvora signala. **3.** Navigacija u izborniku. **4.** Potvrđivanje odabrane opcije. **5.** Prikaz izbornika / izlaz iz izbornika sustavnih postavki. **6.** Prebacivanje na glavnu stranicu OS Android. **7.** Povratak na prethodnu stranicu izbornika. **8.** Prebacivanje na mini računalo kao izvor signala. **9.** Funkcija pisanja i crtanja. **10.** Snimka zaslona. **11.** Prilagodba glasnoće. **12.** Omogućaavnje/onemogućavanje zvuka.

B. Položaj daljinskog upravljača pri upravljanju interaktivnom pločom (v. sliku **III-B**).

C. Elementi višenamjenske olovke (v. sliku **III-C**):

1. Tanki vrh za pisanje i crtanje. **2.** Gumb "Gore". **3.** LED indikator. **4.** Gumb "Dolje". **5.** Poklopac s debelim vrhom za pisanje i crtanje.

NAPOMENA. Debljina linije tankog vrha mijenja se ovisno o snazi pritiska. Debeo vrh ne podržava promjenu debljine linije. Boju za pisanje i crtanje možete odabrati putem aplikacije S-Write.

D. Umetanje/zamjena baterija u daljinskom upravljaču (v. sliku **III-D**):

1. Skinite poklopac na stražnjoj strani daljinskog upravljača.
2. Umetnite dvije AAA baterije, poštujući polaritet (v. oznaku na kućištu daljinskog upravljača).
3. Zatvorite poklopac.

E. Umetanje/zamjena baterije u višenamjenskoj olovci (v. sliku **III-E**):

1. Skinite poklopac s vrhom.
2. Umetnite jednu AAA bateriju, poštujući polaritet (v. oznaku unutar poklopca).
3. Stavite poklopac s vrhom na mjesto.

NAPOMENA. Baterije nisu uključene u isporuku.

IV. Montaža na VESA zidni nosač (v. stranicu 7)

POZOR! Montža zahtjeva bušenje zida. Potrebni montažni alat (bušilica, čekić, odvijač, ključ, libela) nije uključen u isporuku.

1. Instalacija vertikalnih vodilica na interaktivnu ploču. **2.** Montaža interaktivne ploče: poravnanje vodilica i montažnog okvira. **3.** Naknadno fiksiranje.

NAPOMENA. Zidni nosač nije uključen u isporuku. V. također uputstva za korišteno zidnog nosača.

V. Priključivanje na električnu mrežu ovisno o vrsti utičnice (v. stranicu 7)

Tehničke specifikacije

Model / Specifikacije	PSMB011P651	PSMB011P751	PSMB011P861
Napajanje (ulaz)	100–240 V (AC), 3.5–1.5 A, 50/60 Hz, 350.0 W (najviše)	100–240 V (AC), 4.0–1.7 A, 50/60 Hz, 380.0 W (najviše)	100–240 V (AC), 4.5–2.0 A, 50/60 Hz, 450.0 W (najviše)
	< 0.5 W u načinu pripravnosti		

© 2025 Prestigio Solutions

Model / Specifikacije	PSMB011P651	PSMB011P751	PSMB011P861
Napajanje (izlaz)	USB (A) 2.0 – 5.0 V / 0.5 A (DC), 2.5 W (najviše); USB (A) 3.2 Gen 1×1 (×4) – 5.0 V / 0.9 A (DC), 4.5 W (najviše); USB (C) 3.2 Gen 1×1 s PD-om (bočni) – 5.0 V / 3.0 A (DC), 15.0 W (najviše); USB (C) 3.2 Gen 1×1 s PD-om (prednji), uz omogućen OPS – 5.0 V / 3.0 A (DC), 15.0 W (najviše); uz onemogućen OPS – 5.0 V / 3.0 A (DC), 15.0 W; 9.0 V / 3.0 A (DC), 27.0 W; 12.0 V / 3.0 A (DC), 36.0 W; 15.0 V / 3.0 A (DC), 45.0 W; 20.0 V / 5.0 A (DC), 100.0 W (najviše)		
Dijagonala zaslona	65” (163,9 cm)	75” (189,27 cm)	86” (217,43 cm)
Rezolucija zaslona	3840×2160 px (4K UHD, 16:9)		
Tehnologija zaslona	Tekući kristal, na dodir (infracrveni), višedodirni (do 32 točke istovremenog dodira za OS Android, do 50 točaka istovremenog dodira za OS Windows), Direct LED osvjetljenje		
Kut gledanja	178° (okomito) / 178° (vodoravno)		
Svjetlina, kontrast	450 cd/m² (standardno), 1200:1		
Frekvencija osvježavanja, vrijeme odziva	60 Hz, ≤ 8 ms		
Priključci	AUDIO (IN) (×1), AUDIO (OUT) (×1), DP (IN) (×1), HDMI (IN) (×2), HDMI (OUT) (×1), JAE (80 pin) (×1), LAN (×2), RS232 (IN) (×1), MIC (IN) (×1), S/PDIF (OUT) (×1), USB (A) 2.0 (×1), USB (A) 3.2 Gen 1×1 (×4), USB (B) 3.2 Gen 1×1 (×3), USB (C) 3.2 Gen 1×1 s PD-om (×2), VGA (IN) (×1), priključci za Wi-Fi antene (×1) i BT (×1)		
Specifikacije sustava	CPU: ARM Cortex-A73 2.2 GHz (×4), ARM Cortex-A53 2.0 GHz (×4). GPU: Mali-G52 (800 MHz). RAM: 16 GB. ROM: 128 GB. OS Android 13 (predinstaliran)		
Mrežne specifikacije	LAN: 10/100/1000 Mbit/s. Wi-Fi 5/6: 802.11 (a/b/g/n/ac/ax) 2.4/5 GHz, EIRP ≤ 13.0 dBm / 19.95 mW. BT 5.1/5.3, EIRP ≤ 8.0 dBm / 6.31 mW, NFC ≤ 30 mm (NFC-A, NFC-B, podrška MIFARE, FeliCa)		
Zvučnici	2.1 (20.0 W, visokofrekventni (×2), 20.0 W, niskofrekventni (×1))		
Kamera	Senzor: 1/2”, CMOS, 48 MP; kompresija videosignala: MJPEG, 3840×2160 (30 fps). Kut gledanja: 107,9°±3° (dijagonalno) / 67,4°±3° (okomito) / 99,7°±3° (vodoravno). Udaljenost fokusiranja: ≥ 50 cm. Podrška automatskog kadriranja i praćenja po kretanju/glasu		
Funkcionalne mogućnosti	Predinstalirane aplikacije: Google Play, Chrome, Drive, Gmail, Aqua Mail, Meet, YT Music, YouTube, Viso, Calendar, S-Write, Camera, Maps, MobiOffice, mozaBook, Mozaik3D, Screen Mirroring, Fast File Transfer, File Manager, NFC		
	Dodatne funkcije: osvjetljenje odabrane površine zaslona, snimka/zapis zaslona, brojač dana do događaja, način zaštite vida, kalkulator, štoperica / mjerač vremena, zaključavanje dodirnog zaslona, omogućavanje/onemogućavanje zvuka dodirom zaslona, funkcija pomicanja zaslona, priređivanje anketiranja		
	Funkcije pristupačnosti: OS uređaja opremljen je funkcijom za olakšavanje rada s njim, kao i funkcijama za korisnike s fizičkim ograničenjima (više v. na **android.com/accessibility**). Pomoću predinstalirane aplikacije Screen Mirroring * možete upravljati interaktivnom pločom i povezanim vanjskim uređajima bez izravnog dodira zaslona		
	2 šeme desktopa (Google i IFPD) s dodatnim aplikacijama i skupom funkcija **		
Mikrofoni	8 kom., radijus hvatanja zvuka ≤ 8 m (kut 45°–135°)		
Materijal	Aluminij, ABS plastika, PC plastika, kaljeno staklo		
Boja	Crna, sivoplava		
Dimenzije kompatibilnog VESA nosača, pribor	600×400 mm Vijci M8, 20 mm (4 kom.), vijci M4, 10 mm (2 kom.)	800×400 mm Vijci M8, 20 mm (4 kom.), vijci M4, 10 mm (2 kom.)	800×600 mm Vijci M8, 20 mm (4 kom.), vijci M4, 10 mm (2 kom.)
Dimenzije (D×Š×V)	1483,9×86,7×911,6 mm	1705×87,1×1036 mm	1950,4×86,9×1174 mm
Neto težina	40,5 kg	54 kg	67 kg
Uvjeti korištenja	Temperatura 0...+40 °C, relativna vlažnost 20–80 % (bez kondenzacije)		
Uvjeti skladištenja	Temperatura −10...+60 °C, relativna vlažnost 10–80 % (bez kondenzacije)		
Jamstvo	3 godine od datuma prodaje robe preko maloprodaje krajnjem potrošaču, osim ako lokalni propisi ne određuju drugačije (v. **prestigio-solutions.com/warranty**)		
Vrijek trajanja	3 godine		

* Za rad aplikacije vanjski uređaj s kojeg se vrši upravljanje i interaktivna ploča trebaju se nalaziti u istoj lokalnoj mreži (trebaju biti povezani na istu točku pristupa Wi-Fi).

** Za prebacivanje između deskiopa Google i IFPD otvorite "Advance Settings" ("Napredne postavke") i odaberite odgovarajuću opciju. Za povratak s IFPD desktopa na Google, otvorite odjeljak "More settings" ("Više postavki") i izvršite prebacivanje.

© 2025 Prestigio Solutions

Ograničenja i upozorenja

POZOR! Upozorenja, mjere opreza i upute sadržani u ovom dokumentu ne pokrivaju sve moguće opasne situacije. Vodite se zdravim razumom kad koristite uređaj.

1. Budite oprezni pri premještanju i instalaciji interaktivne ploče. Otpakiranje i montažu interaktivne ploče smiju izvršiti samo kvalificirani stručnjaci (najmanje 2 osobe).
2. Koristite uređaj samo u zatvorenom prostoru. Nemojte izlagati uređaj visokim temperaturama (od električnog grijača, izravne sunčeve svjetlosti). Spriječite prodor tekućina i prašine u uređaj.
3. Ne blokirajte ventilacijske otvore na uređaju.
4. Ovaj uređaj nije namijenjen za korištenje od strane djece ili osoba sa smanjenim fizičkim, osjetilnim ili mentalnim sposobnostima, osim ako imaju dovoljno iskustva i znanja o rukovanju uređajem i ako su pod nadzorom osobe odgovorne za njihovu sigurnost.
5. Priključujte kabele samo na isključenu interaktivnu ploču.
6. Pazite da kabele priključeni na ploču ne budu savijeni ili pritisnuti. Pazite da kabeli ne dođu u dodir s vrućim površinama i oštrim predmetima. Nemojte koristiti nesertificirane ili oštećene kabele.
7. Koristite priključke interaktivne ploče samo u skladu s njihovom namjenom. Nemojte ništa umetati u priključke, izbjegavajte većeg gnječenja kad priključujete kabele i USB pogone na priključke.
8. Redovito ažurirajte instalirani software i firmware uređaja na najnovije verzije.
9. Prije instalacije softwarea provjerite da njegovi sustavni zahtjevi odgovaraju specifikacijama interaktivne ploče. Za pitanja o radu softwarea obratite se službi podrške njegovog razvojnog programera.
10. Dodirujte zaslon samo čistim suhim rukama ili stilusima iz isporuke. Izbjegavajte udarce po zaslonu, nemojte ga dirati oštrim predmetima.
11. Isključite uređaj i odspojite ga iz električne mreže prije čišćenja. Čistite površinu blago navlaženom krpom. Nemojte koristiti agresivna sredstva za čišćenje ili abrazivna sredstva niti metalne spužve.
12. Isključite uređaj iz električne mreže prilikom oluje.
13. Prije isključivanja interaktivne ploče ili prebacivanja u način pripravnosti provjerite da je isključeno mini računalo instalirano u ploču (ako ga ima).
14. Ako interaktivna ploča nije u uporabi dulje vrijeme, isključite je iz električne mreže.
15. Nemojte ostavljati nepokretnu sliku na zaslonu dulje od sat vremena jer to uzrokuje izgaranje piksela.
16. Zabranjeno je koristiti uređaj ako je pao ili ako je bio udaren.
17. Nemojte rastavljati uređaj ni ne pokušavajte da ga sami popravite.
18. Ako se uređaj prevozio ili bio pohranjen na niskim temperaturama, prije uporabe ostavite ga na sobnoj temperaturi 24 sata.

Ako imate problema ili pitanja glede korištenja uređaja, prije nego što ga vratite prodavaču, kontaktirajte tehničku podršku e-poštom na **support@prestigio-solutions.com** ili na web stranici **prestigio-solutions.com/support**.

Priprema za korištenje

POZOR! Otpakiranje i montažu interaktivne ploče smiju izvršiti samo kvalificirani stručnjaci (najmanje 2 osobe).

1. Oprezno otvorite kutiju, izvadite interaktivnu ploču i pribor. Uklonite ambalažne materijale.
2. Uvjerite se da odabrano za instalaciju mjesto izdrži težinu interaktivne ploče i da osigura dovoljnu cirkulaciju zraka oko nje.
3. Instalirajte interaktivnu ploču u vertikalnom položaju, kao što je prikazano na slici **IV-2**. Uvjerite se da su svi vijci čvrsto zategnuti. Da se smanji odsjaj, stavite interaktivnu ploču tako da izravna svjetlost ne bi padala na njezin zaslon.
   POZOR! Da zaslon na dodir radi uredno, interaktivnu ploču treba instalirati strogo okomito, bez nagiba.
4. Odaberite vanjske uređaje za priključivanje na interaktivnu ploču (v. tablicu u nastavku).

Priključivanje vanjskih uređaja

POZOR! Vanjske uređaje priključujte samo na isključenu interaktivnu ploču.

Vanjski uređaj	Priključak	Namjena
Računalo, medijski player	AUDIO (IN)	Primanje audiosignala
Zvučni sustavi, slušalice	AUDIO (OUT), S/PDIF (OUT)	Prijenos audiosignala
Računalo	DP (IN)	Primanje audio i videosignala
Računalo, TV dekoder	HDMI (IN)	Primanje audio i videosignala
Računalo, monitor	HDMI (OUT)	Prijenos audio i videosignala
Mini računalo	JAE (80 pin)	Razmjena podataka
Usmjerivač	LAN	Razmjena podataka u mreži
Mikrofon	MIC (IN)	Primanje audiosignala
Računalo	RS232 (IN)	Primanje upravljačkog signala
Periferni uređaji (tipkovnica, miš, web kamera itd.), USB pogoni	USB (A) 3.2 Gen 1×1, USB (C) 3.2 Gen 1×1 s PD-om	Razmjena podataka, napajanje/punjenje uređaja

© 2025 Prestigio Solutions

Vanjski uređaj	Priključak	Namjena
Računalo	USB (B) 3.2 Gen 1×1	Prijenos signala s dodirnog zaslona
Računalo	VGA (IN)	Primanje videosignala

NAPOMENA. Vanjski uređaji nisu uključeni u isporuku.

5. Povežite kabel za napajanje na interaktivnu ploču. Umetnite utikač u električnu utičnicu (v. sliku **V**).
6. Pomaknite prekidač napajanja (**I-30**) u položaj **I** ("Uključeno"). Indikator gumba za napajanje (**I-10**) zasvijetli plavo. Pričekajte da se na zaslonu prikaže sučelje OS Android.

Funkcije gumba interaktivne ploče

Gumb	Manipulacija	Funkcija
Gumb za napajanje	Pritisnite jednom, kad je uređaj u radnom načinu / načinu pripravnosti	Prebacivanje uređaja u način pripravnosti / radni način
Gumb za uključivanje/isključivanje kamere i mikrofona (**I-15**)	Pritisnite jednom	Uključivanje/isključivanje ugrađene kamere i mikrofona

Indikacija gumba za napajanje

Indikator	Opis
Svijetli plavo	Uređaj je uključen i radi
Svijetli crveno	Uređaj je u načinu pripravnosti
Trepće crveno i plavo	Ažuriranje firmwarea uređaja
Ne svijetli	Uređaj je isključen / nema napajanja

7. Koristite za upravljanje interaktivnom pločom (po izboru):
   - dodirni zaslon;
   - daljinski upravljač;
   - tipkovnicu i miš (nisu uključeni u isporuku).

   NAPOMENA. Pri korištenju daljinskog upravljača uvjerite se da nema smetnji (prepreka, nekih predmeta) za IR signal.
8. Ako je potrebno, odaberite izvor signala. Pritisnite gumb za uključivanje/isključivanje (**III-2**) na daljinskom upravljaču ili otvorite bočni izbornik na zaslonu (pritisnite gumb ◀ ili ▶ na desnom ili lijevom rubu zaslona, u izborniku koji se otvori pritisnite gumb). Odaberite jedan od dostupnih izvora signala.
9. Podesite pristup Wi-Fi mreži (potreban je bežični usmjerivač). U bočnom izborniku pritisnite gumb ("Sustavne postavke"), odaberite karticu "Network Settings" ("Mrežne postavke"). S popisa koji se otvori odaberite potrebnu mrežu, zatim pritisnite "Connect" ("Poveži se"). Interaktivnu ploču također je moguće koristiti kao Wi-Fi točku pristupa za obližnje vanjske uređaje. Za to u kartici "Network Settings" ("Mrežne postavke") odaberite opciju "Hotspot" ("Točka pristupa") i aktivirajte funkciju pomoću klizača na zaslonu.
10. Za povezivanje bežičnih vanjskih uređaja (tipkovnica, miš, zvučnik itd.) putem BT-a, u kartici "Network Settings" ("Mrežne postavke") odaberite opciju "BT" i aktivirajte BT pomoću klizača na zaslonu. Odaberite potrebni vanjski uređaj s popisa i napravite povezivanje (v. također uputstva za vanjski uređaj).
11. Za aktivaciju načina povetivanja višenamjenske olovke pritisnite i držite gumb "Dolje" na pisaljki najmanje 4 sek.

Korištenje

Pomoću interaktivne ploče možete činiti sljedeće:

- održavati videokonferencije koristeći ugrađene mikrofone (**I-1**) i kameru (**I-2**). Također je moguće povezati vanjsku kameru i mikrofon.

  NAPOMENA. Za korištenje funkcije videokonferencije potrebno je instalirati odgovarajuću aplikaciju iz online izvora ili s USB pogona.
- prikazivati, reproducirati i obraditi podatke pomoću upravitelja datoteka i instaliranih aplikacija;
- kreirati i uređivati tekstualne i grafičke objekte na zaslonu interaktivne ploče pomoću prstiju ili stilusa. Dostupno do 32 točke istovremenog dodira za OS Android i do 50 točaka za OS Windows;
- izvoditi beskontaktnu autorizaciju pomoću NFC senzora (**I-8**). Približite identifikacijsku karticu s oznakom "NFC" senzoru. Podaci se očitavanju na udaljenosti do 30 mm;
- raditi s datotekama i aplikacijama na temelju OS Windows, povezivanjem mini računala (nije uključeno u isporuku) na JAE (80 pin) priključak (**I-12**). Za početak rada mini računalo treba odabrati kao izvor signala (v. također uputstva za mini računalo).

  POZOR! Za ovu interaktivnu ploču koristite samo mini računala preporučena od strane proizvođača (modeli PSMB528K001, PSMB528K002).

Završetak rada

Na kraju rada s interaktivnom pločom zatvorite sve aplikacije. Zatim završite rad interaktivne ploče na jedan od načina:

- prebacite uređaj u način pripravnosti pritiskom gumb za napajanje (**I-10**) interaktivne ploče ili gumb za uključivanje/isključivanje na daljinskom upravljaču (ponovni pritisak na jedan od tih gumba prebacuje interaktivnu ploču u radni način);

- pomaknite prekidač napajanja (**I-30**) u položaj **O** ("Isključeno").

NAPOMENA. Detaljne informacije o funkcionalnim mogućnostima interaktivne ploče v. u punom korisničkom priručniku za uređaj na web stranici **prestigio-solutions.com**.

Otklanjanje eventualnih grešaka

1. Indikator gumba za napajanje ne svijetli, interaktivna ploča se ne uključuje:
   - izvor napajanja je neispravan. Povežite interaktivnu ploču na drugu električnu utičnicu. Provjerite ispravnost električne mreže.
2. Interaktivna ploča reagira na pritisak gumba daljinskog upravljača samo s male udaljenosti ili ne reagira uopće:
   - ima smetnji za signal s daljinskog upravljača. Uklonite smetnju za signal s daljinskog upravljača;
   - baterije u daljinskom upravljaču su ispražnjene. Zamijenite baterije.
3. Slika na zaslonu ima isprekidanu liniju ili traku:
   - u blizini je električni uređaj koji stvara smetnje. Uklonite izvor smetnji ili premjestite interaktivnu ploču.
4. Na zaslonu nema slike, upravljanje na dodir ne radi:
   - nema kontakta s izvorom podataka. Provjerite pouzdanost povezivanja, ponovno priključite izvor podataka;
   - kabel izvora signala ne odgovara sučelju interaktivne ploče. Provjerite odgovaraju li kabel sučelju.
5. Sučelje na zaslonu "zamrzava" ili ne reagira:
   - pokrenuto je previše programa. Isključite uređaj gumbom za napajanje (**I-10**) na 1–2 minute i ponovno uključite. Ako nije moguće isključiti uređaj, izvršite prisilno ponovno pokretanje pritiskom i držanjem gumba za napajanje u roku od 10 sek;
   - firmware i/ili korištena aplikacija su zastarjeli. Ažurirajte firmware uređaja i/ili aplikaciju na najnovije verzije.
6. Upravljanje na dodir je pomaknuto:
   - došlo je do greške u kalibraciji dodirnog zaslona. Obratite se ovlaštenom servisu za kalibraciju dodirnog zaslona.

POZOR! Ako nijedna od navedenih opcija ne riješi problem, obratite se dobavljaču ili ovlaštenom servisu (v. informacije na web stranici **prestigio-solutions.com/warranty**). Nemojte rastavljati uređaj ni ne pokušavajte da ga sami popravite.

Pojednostavljena izjava o sukladnosti. Ovime ASBISC izjavljuje da je uređaj u skladu as Smjernicom 2014/53/EU. Cijeli tekst EU Izjave o sukladnosti može se naći na sljedećoj web adresi: **prestigio-solutions.com/documents/psmb011p-ce-rohs**.

Smjernica RoHS. Uređaj je u skladu sa zahtjevima RoHS Smjernice 2011/65/EU o ograničenju opasnih tvari, uključujući zahtjeve RoHS Smjernice 2015/863/EU.

Ovaj uređaj je sukladan s važećim sigurnosnim zahtjevima.

Ovaj uređaj certificiran je u skladu s zahtjevima ENERGY STAR® programa.

ENERGY STAR i ENERGY STAR znak su registrirani zaštitni znakovi koji pripadaju Agenciji za zaštitu okoliša SAD-a (EPA).

Pojmovi HDMI, HDMI High-Definition Multimedia Interface, HDMI trgovački izgled i HDMI logotip zaštitni su znakovi odnosno registrirani zaštitni znakovi društva HDMI Licensing Administrator, Inc.

N-Mark je zaštitni znak odnosno registrirani zaštitni znak društva NFC Forum, Inc. u SAD-u i drugim zemljama.

Android, Gmail, YouTube, Google Play i Google Play logotip su zaštitni znakovi društva Google LLC.

Windows je zaštitni znak grupacije poduzeća Microsoft.

Svi ostali zaštitni znakovi i njihova imena te zaštitni znakovi povezani s odgovarajućim aplikacijama pripadaju njihovim vlasnicima. Informacije u ovom dokumentu podložne su promjenama bez prethodne obavijesti korisnicima. Najnovije informacije i detaljan opis uređaja, kao i upute za povezivanje, certifikati, informacije o tvrtkama koje prihvaćaju zahtjeve za kvalitetu i jamstvo, dostupni su u punom korisničkom priručniku na **prestigio-solutions.com**.

Podaci o proizvođaču: ASBISC Enterprises PLC, Iapetou, 1, Agios Athanasios, 4101, Limassol, Cyprus (Cipar). Tel.: +48732080077, info@asbis.com, asbis.com. Datum proizvodnje je naveden na naljepnici. Proizvedeno u Kini.

© 2025 Prestigio Solutions

HU

Általános információk

A interaktív panel az Android operációs rendszer (OS) alapú szoftverekkel való munkára, adatok létrehozására és feldolgozására szolgál. Biztosított a vezetékes és a vezeték nélküli internetkapcsolat, valamint a külső készülékek csatlakoztatása (ideértve egy miniszámítógép felszerelését is). A működtetés érintőképernyőn és/vagy távirányítóval történik. A billentyűzet és az egér (az ellátási csomag nem tartalmazzák) is használható. Felszerelési lehetőségek: falra szerelés, padlóállványra helyezés.

MEGJEGYZÉS. A VESA fali tartó és a padlóállvány nem tartozékai a szállítási csomagnak. Lásd a használt VESA tartó vagy padlóállvány használati útmutatóját.

Modellek: PSMB011P651, PSMB011P751, PSMB011P861.

I. Építési elemek (lásd a 4–5 oldalt)

A. Elölről nézet. **B.** Balról nézet. **C.** Jobb nézet. **D.** Alsó nézet.

1. Mikrofonok. **2.** Kamera. **3.** Képernyő. **4.** USB (A) 3.2 Gen 1×1 csatlakozók. **5.** USB (C) 3.2 Gen 1×1 csatlakozó PD-vel (elülső). **6.** Hangszórók. **7.** Mágneses felület tartozékokhoz. **8.** NFC érzékelő. **9.** IR-vevő, fényérzékelő. **10.** Bekapcsológomb. **11.** Fogantyúk. **12.** JAE (80 pin) csatlakozó. **13.** Wi-Fi és BT antennák csatlakozói (az antennák előre telepítettek). **14.** Tápellátás csatlakozója. **15.** Kamera és a mikrofonok bekapcsoló/kikapcsoló gombja. **16.** USB (B) 3.2 Gen 1×1 csatlakozók. **17.** HDMI (IN) csatlakozók. **18.** DP (IN) csatlakozó. **19.** USB (C) 3.2 Gen 1×1 csatlakozó PD-vel (oldalsó). **20.** HDMI (OUT) csatlakozó. **21.** USB (A) 3.2 Gen 1×1 csatlakozók. **22.** USB (A) 2.0 csatlakozó. **23.** RS232 (IN) csatlakozó. **24.** S/PDIF (OUT) csatlakozó. **25.** AUDIO (OUT) csatlakozó. **26.** MIC (IN) csatlakozó. **27.** LAN csatlakozók. **28.** VGA (IN) csatlakozó. **29.** AUDIO (IN) csatlakozó. **30.** Tápkapcsoló.

MEGJEGYZÉS. Az **I-9** elemek egy blokkba vannak egyesítve, és nem eltávolítható védőburkolattal vannak elrejtve.

II. Ellátási csomag (lásd az 5 oldalt)

1. Interaktív panel. **2.** Távirányító. **3.** Tápkábel (dugó típusa: E/F). **4.** Tápkábel (dugó típusa: G). **5.** Kábel USB (A/B). **6.** HDMI-kábel. **7.** Szúróceruzák (6 db). **8.** Többfunkciós toll. **9.** Gyors üzembe helyezési útmutató.

III. Távirányító és többfunkciós toll (lásd a 6 oldalt)

A. A távirányító gombjainak funkciói (lásd a **III-A** ábrát):

1. A készülék bekapcsolása/ kikapcsolása. **2.** A jelforrások menüjének megnyitása. **3.** Menü navigáció. **4.** Erősítse meg a kiválasztott opciót. **5.** A menü megnyitása / kilépés a rendszerbeállítások menüből. **6.** Átlépés az Android OS főoldalára. **7.** Visszatérés az előző menüoldalra. **8.** Kapcsolja a miniszámítógépet jelforrásként. **9.** Az írás és a rajzolás funkciója. **10.** Képernyőkép készítése. **11.** Hangerő szabályozása. **12.** Hang bekapcsolása és kikapcsolása.

B. A távirányító elhelyezkedése az interaktív panel vezérlésekor (lásd a **III-B** ábrát).

C. A többfunkciós toll elemei (lásd a **III-C** ábrát):

1. Vékony hegy írásra és rajzolásra. **2.** „Fel” gomb. **3.** LED mutató. **4.** „Le” gomb. **5.** Sapka vastag heggyel írásra és rajzolásra.

MEGJEGYZÉS. A vékony hegy vonalvastagsága a nyomóerőtől függően változik. A vastag hegy nem támogatja a vonalvastagság változtatását. Az írás és rajzolás színének kiválasztása az S-Write alkalmazáson keresztül történik.

D. Helyezzen be elemeket a távirányítóba/cserélje ki az elemeket (lásd a **III-D** ábrát):

1. Távolítsa el a távirányító hátoldalán lévő fedelet.
2. Helyezzen be két AAA típusú elemet, betartva a polaritást (lásd a jelölést a távirányító házán).
3. Csukja be a fedelet.

E. Helyezzen be elemet a többfunkciós tollba/cserélje ki az elemet (lásd a **III-E** ábrát):

1. Vegye le a sapkát a heggyel.
2. Helyezzen be egy AAA típusú elemet, betartva a polaritást (lásd a jelölést a sapka belsejében).
3. Tegye vissza a sapkát a heggyel.

MEGJEGYZÉS. Az elemeket az ellátási csomag nem tartalmazzák.

IV. Felszerelés VESA fali tartóra (lásd a 7 oldalt)

FIGYELEM! A felszerelés falfurat készítését igényli. A szükséges szerelési eszközök (fúró, kalapács, csavarhúzó, villáskulcs, vízmérték) az ellátási csomag nem tartalmazza.

1. A függőleges sínek felszerelése az interaktív panelre. **2.** Az interaktív panel felszerelése: a sínek és a szerelőkeret összehangolása. **3.** További rögzítés.

MEGJEGYZÉS. A fali tartó az ellátási csomag nem tartalmazza. Lásd még a használt fali tartóra vonatkozó utasításokat.

V. Csatlakoztatás az elektromos hálózathoz a használt aljzat típusától függően (lásd a 7 oldalt)

Műszaki adatok

Modell / Jellemzők	PSMB011P651	PSMB011P751	PSMB011P861
Elektromos áramellátás (bemenet)	100–240 V (AC), 3,5–1,5 A, 50/60 Hz, 350,0 W (max.)	100–240 V (AC), 4,0–1,7 A, 50/60 Hz, 380,0 W (max.)	100–240 V (AC), 4,5–2,0 A, 50/60 Hz, 450,0 W (max.)
	< 0,5 W készenléti üzemmódban		

Modell / Jellemzők	PSMB011P651	PSMB011P751	PSMB011P861
Elektromos áramellátás (kimenet)	USB (A) 2.0 – 5,0 V / 0,5 A (DC), 2,5 W (max.); USB (A) 3.2 Gen 1×1 (×4) – 5,0 V / 0,9 A (DC), 4,5 W (max.); USB (C) 3.2 Gen 1×1 PD-vel (oldalsó) – 5,0 V / 3,0 A (DC), 15,0 W (max.); USB (C) 3.2 Gen 1×1 PD-vel (elülső), bekapcsolt OPS-sel – 5,0 V / 3,0 A (DC), 15,0 W (max.); kikapcsolt OPS-sel – 5,0 V / 3,0 A (DC), 15,0 W; 9,0 V / 3,0 A (DC), 27,0 W; 12,0 V / 3,0 A (DC), 36,0 W; 15,0 V / 3,0 A (DC), 45,0 W; 20,0 V / 5,0 A (DC), 100,0 W (max.)		
Képernyő átlója	65” (163,9 cm)	75” (189,27 cm)	86” (217,43 cm)
Képernyő felbontása	3840×2160 px (4K UHD, 16:9)		
Képernyőtechnológia	Folyadékkristályos, érintőképernyős (infravörös), multitouch (akár 32 egyidejű érintési pont Android OS-hez, legfeljebb 50 egyidejű érintési pont Windows OS-hez), Direct LED háttérvilágítás		
Nézési szög	178° (függőleges) / 178° (vízszintes)		
Fényerő, kontraszt	450 cd/m² (tipikus), 1200:1		
Frissítési gyakoriság, válaszidő	60 Hz, ≤ 8 ms		
Csatlakozók	AUDIO (IN) (×1), AUDIO (OUT) (×1), DP (IN) (×1), HDMI (IN) (×2), HDMI (OUT) (×1), JAE (80 pin) (×1), LAN (×2), RS232 (IN) (×1), MIC (IN) (×1), S/PDIF (OUT) (×1), USB (A) 2.0 (×1), USB (A) 3.2 Gen 1×1 (×4), USB (B) 3.2 Gen 1×1 (×3), USB (C) 3.2 Gen 1×1 PD-vel (×2), VGA (IN) (×1), Wi-Fi antenna csatlakozó (×1) és BT (×1)		
A rendszer jellemzői	CPU: ARM Cortex-A73 2,2 GHz (×4); ARM Cortex-A53 2,0 GHz (×4). GPU: Mali-G52 (800 MHz). RAM: 16 GB. ROM: 128 GB. OS Android 13 (előre telepített)		
Hálózati előírások	LAN: 10/100/1000 Mbit/s. Wi-Fi 5/6: 802.11 (a/b/g/n/ac/ax) 2,4/5 GHz, EIRP ≤ 13,0 dBm / 19,95 mW. BT 5.1/5.3, EIRP ≤ 8,0 dBm / 6,31 mW; NFC ≤ 30 mm (NFC-A, NFC-B, MIFARE és FeliCa támogatás)		
Hangszórók	2.1 (20,0 W, magas frekvenciás (×2); 20,0 W, alacsony frekvenciás (×1))		
Kamera	Érzékelő: 1/2”, CMOS, 48 MP; videótömörítés: MJPEG, 3840×2160 (30 fps). Látószög: 107,9°±3° (átlósan) / 67,4°±3° (függőlegesen) / 99,7°±3° (vízszintesen). Fókusztávolság: ≥ 50 cm. Automatikus keretezés és mozgáskövetés/hangkövetés támogatása		
Funkcionális lehetőségek	Előre telepített alkalmazások: Google Play, Chrome, Drive, Gmail, Aqua Mail, Meet, YT Music, YouTube, Viso, Calendar, S-Write, Camera, Maps, MobiOffice, mozaBook, Mozaik3D, Screen Mirroring, Fast File Transfer, File Manager, NFC		
	További funkciók: kijelölt képernyőterület kiemelése, képernyőkép/képernyőfelvétel, eseményig visszaszámlálás, szemvédő üzemmód, számológép, stopper/időzítő, érintőképernyő zárolása, hang be-/kikapcsolása képernyőérintéssel, képernyőeltolás funkció, szavazások szervezése		
	Akadálymentességi funkciók: a készülék OS tartalmaz funkciókat a könnyebb használat érdekében, valamint a fizikai korlátozásokkal élő felhasználók számára (részlete lásd az **android.com/accessibility**). Az előre telepített Screen Mirroring * alkalmazással az interaktív panel és a hozzá csatlakoztatott külső eszközök vezérelhetők anélkül, hogy közvetlenül interakcióba lépnénk a képernyővel		
	2 asztali séma (Google és IFPD) további alkalmazásokkal és funkciókészlettel **		
Mikrofonok	8 db, hangfelvételi sugár ≤ 8 m (45°–135° szög)		
Anyag	Alumínium, ABS műanyag, PC műanyag, edzett üveg		
Szín	Fekete, szürkéskék		
A kompatibilis VESA tartó mérete, tartozékok	600×400 mm M8, 20 mm csavarok (4 db), M4, 10 mm csavarok (2 db)	800×400 mm M8, 20 mm csavarok (4 db), M4, 10 mm csavarok (2 db)	800×600 mm M8, 20 mm csavarok (4 db), M4, 10 mm csavarok (2 db)
Méret (H×SZ×M)	1483,9×86,7×911,6 mm	1705×87,1×1036 mm	1950,4×86,9×1174 mm
Nettó tömeg	40,5 kg	54 kg	67 kg
Üzemeltetési feltételek	Hőmérséklet 0…+40 °C, relatív páratartalom 20–80 % (kondenzáció nélkül)		
Tárolási feltételek	Hőmérséklet −10…+60 °C, relatív páratartalom 10–80 % (kondenzáció nélkül)		
Garancia	3 év a kiskereskedelmi értékesítéstől a végfelhasználó részére, hacsak a helyi jogszabályok másként nem rendelkeznek (lásd **prestigio-solutions.com/warranty**)		
Élettartam	3 év		

Korlátozások és figyelmeztetések

FIGYELEM! A jelen dokumentumban szereplő figyelmeztetések, óvintézkedések és utasítások nem tartalmaznak minden lehetséges veszélyes helyzetet. A készülék használatakor a józan észnek kell érvényesülnie.

1. Legyen óvatos az interaktív panel mozgatásakor és felszerelésekor. Az interaktív panel kicsomagolását és telepítését képzett szakembereknek kell elvégezniük (legalább 2 személy).

* Az alkalmazás működéséhez a külső készülék, amelyről a vezérlés történik, és az interaktív panel ugyanabban a helyi hálózatban kell, hogy legyenek (ugyanahhoz a Wi-Fi hozzáférési ponthoz kell csatlakozniuk).

** A Google és az IFPD asztalok közötti váltáshoz nyissa meg az „Advance Settings” („Speciális beállítások”) menüt, és válassza ki a megfelelő opciót. Az IFPD asztalról a Google asztalra való visszatéréshez lépjen a „More settings” („További beállítások”) szakaszba, és hajtsa végre a váltást.

© 2025 Prestigio Solutions

2. A készüléket csak beltérben használja. Ne tegye ki a készüléket magas hőmérsékletnek (elektromos fűtőberendezéstől, közvetlen napfénytől). Ne engedje, hogy folyadékok vagy por kerüljön a készülékbe.
3. Ne zárja el a készülék szellőzőnyílásait.
4. A készülék nem gyermekek vagy olyan személyek számára készült, akik fizikai, szellemi vagy mentális korlátozottsággal rendelkeznek, amennyiben nincs meg a szükséges tapasztalatuk vagy ismeretük a készülék használatához, és nem állnak felügyelet alatt egy, a biztonságukért felelős személy által.
5. Csak akkor csatlakoztasson kábeleket az interaktív panelhez, ha az ki van kapcsolva.
6. Ne nyomja össze vagy ne csípje össze az interaktív panelhez csatlakoztatott kábeleket. Ne hagyja, hogy a kábelek forró felületekkel vagy éles tárgyakkal érintkezzenek. Ne használjon nem hitelesített vagy sérült kábeleket.
7. Az interaktív panelen lévő csatlakozókat csak rendeltetésüknek megfelelően használja. Ne helyezzen idegen tárgyakat a csatlakozókba, kerülje a túlzott nyomást, amikor kábeleket és pendrive-okat csatlakoztat a csatlakozókhoz.
8. Rendszeresen frissítse a készülék telepített szoftverét és firmware-ét a legújabb verziókra.
9. A szoftver telepítése előtt győződjön meg arról, hogy a rendszerkövetelmények megfelelnek-e az interaktív panel paramétereinek. Ha bármilyen kérdése van a szoftver működésével kapcsolatban, kérjük, forduljon a szoftver fejlesztőjének ügyfélszolgálatához.
10. Kérjük, érintse meg a érintőképernyőt csak tiszta, száraz kézzel vagy az ellátási csomagban található szúróceruzák használatával. Kerülje a képernyő megütését vagy éles tárgyakkal való érintését.
11. Kapcsolja ki a készüléket, és húzza ki az elektromos hálózatból a tisztítás előtt. Enyhén nedves ruhával tisztítsa meg a felületet. Ne használjon agresszív tisztító- vagy súrolószereket vagy fémszivacsokat.
12. Húzza ki a készüléket az elektromos hálózatból vihar idején.
13. Az interaktív panel kikapcsolása vagy készenléti üzemmódba helyezése előtt győződjön meg arról, hogy a panelbe telepített miniszámítógép (ha van) ki van kapcsolva.
14. Ha az interaktív panel hosszabb ideig nincs használatban, válassza le az elektromos hálózatról.
15. Ne hagyjon mozdulatlan képet a képernyőn egy óránál tovább – ez pixelkiégést okozhat.
16. Ne használja a készüléket, ha leejtették vagy megütötték.
17. Ne szedje szét a készüléket és ne próbálja meg saját maga megjavítani.
18. Ha a készüléket alacsony hőmérsékleten szállították vagy tárolták, használat előtt 24 órán át hagyja szobahőmérsékleten.

Ha bármilyen problémája vagy kérdése merül fel a készülék üzemeltetése közben, mielőtt visszaküldené azt a kereskedőnek, forduljon a műszaki ügyfélszolgálathoz a **support@prestigio-solutions.com e-mail** címen vagy a **prestigio-solutions.com/support** weboldalon.

Felkészülés az üzemeltetésre

FIGYELEM! Az interaktív panel kicsomagolását és telepítését képzett szakembereknek kell elvégezniük (legalább 2 személy).

1. Óvatosan nyissa ki a dobozt, és vegye ki az interaktív panelt és a tartozékokat. Távolítsa el a csomagolóanyagokat.
2. Győződjön meg róla, hogy a telepítési hely elbírja az interaktív panel súlyát, és megfelelő légáramlást biztosít körülötte.
3. Állítsa fel az interaktív panelt függőleges helyzetben, ahogy az a **IV-2** ábrán látható. Győződjön meg róla, hogy minden csavar biztonságosan meg van húzva. A tükröződés csökkentése érdekében az interaktív panelt úgy helyezze el, hogy közvetlen fény ne érje a képernyőt.

   FIGYELEM! Az érintőképernyő megfelelő működéséhez az interaktív panelt szigorúan függőlegesen kell telepíteni, dőlés nélkül.
4. Válassza ki az interaktív panelhez csatlakoztatandó külső készülékeket (lásd az alábbi táblázatot).

Külső készülékek csatlakoztatása

FIGYELEM! Csak akkor csatlakoztasson külső készülékeket, ha az interaktív panel ki van kapcsolva.

Külső készülék	Csatlakozó	Megbízás
Számítógép, médialejátszó	AUDIO (IN)	Audiójel fogadása
Hangszórók, fejhallgató	AUDIO (OUT), S/PDIF (OUT)	Audiójel továbbítása
Számítógép	DP (IN)	Audió- és videójel fogadása
Számítógép, TV dekóder	HDMI (IN)	Audió- és videójel fogadása
Számítógép, monitor	HDMI (OUT)	Audió- és videójel továbbítása
Miniszámítógép	JAE (80 pin)	Adatcsere
Útválasztó	LAN	Hálózati adatcsere
Mikrofon	MIC (IN)	Audiójel fogadása
Számítógép	RS232 (IN)	Vezérlőjel fogadása
Perifériakészülékek (billentyűzet, egér, webkamera stb.), pendrive-ok	USB (A) 3.2 Gen 1×1, USB (C) 3.2 Gen 1×1 PD-vel	Adatcsere, készülékek táplálása/töltése
Számítógép	USB (B) 3.2 Gen 1×1	Érintőképernyő jeleinek továbbítása
Számítógép	VGA (IN)	Videójel fogadása

MEGJEGYZÉS. A külső készülékek az ellátási csomag nem tartalmazzák

5. Csatlakoztassa a tápkábelt az interaktív panelhez. Helyezze be a dugót az elektromos aljzatba (lásd a **V** ábrat).
6. Állítsa a tápkapcsolót (**I-30**) **I** állásba („Bekapcsolva”). A bekapcsoló gomb (**I-10**) mutatója kék színnel világít. Várja meg, amíg az OS Android felülete megjelenik a képernyőn.

Az interaktív panel gombjainak funkciói

Gomb	Művelet	Funkció
Bekapcsológomb	Nyomja meg egyszer, amikor a készülék működési / készenléti üzemmódban van	A készülék készenléti / üzemmódba kapcsolása
A kamera és a mikrofonok bekapcsoló/kikapcsoló gombja (**I-15**)	Nyomja meg egyszer	A beépített kamera és mikrofonok bekapcsolása/kikapcsolása

A bekapcsológomb jelzése

Mutató	Leírás
Kéken világít	A készülék be van kapcsolva és működik
Pirosan világít	A készülék készenléti üzemmódban van
Villogó piros és kék	A készülék firmware frissítése folyamatban van
Nem világít	Kikapcsolt készülék / nincs tápellátás

7. Az interaktív panel érintésvezérlésére használható (választható):
   - érintőképernyő;
   - távirányító;
   - billentyűzet és egér (az ellátási csomag nem tartalmazzák).

   MEGJEGYZÉS. A távirányító használatakor ügyeljen arra, hogy az IR-jelet ne akadályozzák (akadályok, idegen tárgyak).
8. Ha szükséges, válasszon ki egy jelforrást. Nyomja meg a bekapcsoló/kikapcsoló gombot (**III-2**) a távirányítón, vagy hívja elő az oldalsó menüt a képernyőn (nyomja meg a ◀ vagy ▶ gombot a képernyő jobb vagy bal szélénél, a megjelenő menüben nyomja meg a gombot). Válassza ki a rendelkezésre álló jelforrások egyikét.
9. Wi-Fi hálózati hozzáférés beállítása (vezeték nélküli router szükséges). Az oldalmenüben kattintson a („Rendszerbeállítások”) gombra, majd válassza a „Network Settings” („Hálózati beállítások”) fület. A megjelenő listában válassza ki a kívánt hálózatot, majd kattintson a „Connect” („Csatlakozás”) gombra. Az interaktív panel Wi-Fi hotspotként is használható a közelben lévő külső készülékek számára. Ehhez válassza ki a „Network Settings” („Hálózati beállítások”) fülön a „Hotspot” („Hozzáférési pont”) opciót, és aktiválja a funkciót a képernyőn lévő kapcsolóval.
10. A vezeték nélküli külső készülékek (billentyűzet, egér, kihangosító stb.) BT-n keresztül történő csatlakoztatásához válassza ki a „BT” opciót a „Network Settings” („Hálózati beállítások”) lapon, és a képernyőn lévő kapcsolóval aktiválja a BT. Válassza ki a kívánt külső készüléket a listából, és párosítsa azt (lásd a külső készülékre vonatkozó utasításokat is).
11. A többfunkciós toll párosítási üzemmódjának aktiválásához nyomja meg és tartsa lenyomva a tollon lévő „Le” gombot legalább 4 s.

Üzemeltetés

Az interaktív panel segítségével a következő műveleteket hajthatja végre:

- létesítsen konferenciahívást a beépített mikrofonok (**I-1**) és a kamera (**I-2**) használatával. Külső kamerát és mikrofont is csatlakoztathat.

  MEGJEGYZÉS. A konferenciahívás funkció használatához telepítenie kell a megfelelő alkalmazást az online forrásból vagy pendrive.
- az adatok lejátszása és feldolgozása a fájlkezelő és a telepített alkalmazások segítségével;
- Szöveges és grafikus objektumok létrehozása és szerkesztése az interaktív panel képernyőjén az ujjaival vagy az ellátási csomagban található szúróceruzák használatával. Android OS esetén legfeljebb 32 egyidejű érintési pont, Windows OS esetén legfeljebb 50 pont elérhető;
- érintés nélküli hitelesítést végezhet az NFC érzékelő (**I-8**) segítségével. Vigye az „NFC” címkével ellátott személyi igazolványt az érzékelőhöz. Az adatok legfeljebb 30 mm távolságból olvashatók;
- Windows OS alapú fájlokkal és alkalmazásokkal dolgozhat, ha a JAE (80 pin) csatlakozóhoz (**I-12**) miniszámítógépet csatlakoztat (az ellátási csomag nem tartalmazzák). A miniszámítógép használatának megkezdéséhez válassza ki jelforrásként (lásd még a miniszámítógép útmutatóját).

  FIGYELEM! Ehhez az interaktív panelhez csak a gyártó által ajánlott miniszámítógépeket használja (PSMB528K001, PSMB528K002 modellek).

Kikapcsolás

Ha befejezte az interaktív panel használatát, zárja be az összes alkalmazást. Ezután töltse ki az interaktív panelt a következő módok valamelyikével:

- kapcsolja át a készüléket készenléti üzemmódba az interaktív panel bekapcsoló gombjának (**I-10**) egyszeri megnyomásával vagy a távirányító bekapcsoló/kikapcsoló gombjával (az egyik gomb ismételt megnyomása átkapcsolja az interaktív panelt üzemmódba);
- kapcsolja a tápkapcsolót (**I-30**) **O** („Kikapcsolva”) állásba.

MEGJEGYZÉS. Az interaktív panel funkcióival kapcsolatos további információkért tekintse meg a készülék teljes felhasználói kézikönyvét a **prestigio-solutions.com** weboldalon.

Az esetleges meghibásodások elhárítása

1. A bekapcsológomb mutatója nem világít, és az interaktív panel nem kapcsol be:
   - az áramforrás hibás. Csatlakoztassa az interaktív panelt egy másik elektromos aljzathoz. Ellenőrizze az elektromos hálózat működését.

© 2025 Prestigio Solutions

2. Az interaktív panel csak kis távolságból vagy egyáltalán nem reagál a távirányító gombjaira:
   - interferencia van a távirányító jelével. Távolítsa el a távirányító jelének zavaró hatásait;
   - a távirányítóban lévő elemek lemerültek. Cserélje ki az elemeket.
3. A képernyőn megjelenő képen egy szaggatott vonal vagy sáv látható:
   - a közelben van egy elektromos készülék, amely interferenciát okoz. Távolítsa el a zavarforrást, vagy helyezze el az interaktív panelt.
4. A képernyőn nincs kép, és az érintésvezérlés nem működik:
   - nincs kapcsolat az adatforrással. Győződjön meg arról, hogy a kapcsolat biztonságos, csatlakoztassa újra az adatforrást;
   - a jelforrás kábele nem felel meg az interaktív panel interfészének. Ellenőrizze, hogy a kábel megfelel-e az interfésznek.
5. A képernyőn megjelenő felület „lefagy" vagy nem reagál:
   - túl sok program van elindítva. Kapcsolja ki a készüléket a bekapcsoló gombbal (**I-10**) 1–2 percre, majd kapcsolja be újra. Ha a készüléket nem sikerült kikapcsolni, végezzen kényszerített újraindítást a bekapcsoló gomb 10 s tartó lenyomásával;
   - a firmware és/vagy alkalmazás elavult. Frissítse a készülék firmware-ét és/vagy alkalmazását a legújabb verzióra.
6. Az érintésvezérlés eltolódik:
   - az érintőképernyő kalibrálásában hiba lépett fel. Forduljon hivatalos szervizközponthoz az érintőképernyő kalibrálásáért.

FIGYELEM! Ha egyik javasolt módszer sem segített a probléma megoldásában, lépjen kapcsolatba a forgalmazóval vagy egy hivatalos szervizközponttal (lásd a részleteket a **prestigio-solutions.com/warranty** weboldalon). Ne szedje szét a készüléket és ne próbálja meg saját maga megjavítani.

Egyszerűsített megfelelőségi nyilatkozat. Az ASBISC kijelenti, hogy a készülék megfelel a 2014/53/EU irányelvnek. A teljes EU-megfelelőségi nyilatkozat a következő weboldalon érhető el: **prestigio-solutions.com/documents/psmb011p-ce-rohs**.

RoHS irányelv. A készülék megfelel a 2011/65/EU RoHS Irányelv káros anyagok korlátozására vonatkozó követelményeinek, beleértve a 2015/863/EU RoHS Irányelv követelményeit is.

Ez a készülék megfelel a vonatkozó biztonsági követelményeknek.

Ez a készülék az ENERGY STAR® program követelményeinek megfelelően tanúsított.

Az ENERGY STAR és az ENERGY STAR jel regisztrált védjegyek, amelyek az Egyesült Államok környezetvédelmi Ügynökségének (EPA) tulajdonát képezik.

A HDMI, a HDMI High-Definition Multimedia Interface kifejezések, valamint a HDMI arculata és logója a HDMI Licensing Administrator, Inc. védjegyei vagy bejegyzett védjegyei.

Az N-Mark az NFC Forum, Inc. védjegye vagy bejegyzett védjegye az Egyesült Államokban és más országokban.

Az Android, a Gmail, a YouTube, a Google Play és a Google Play logó a Google LLC védjegyei.

A Windows a Microsoft vállalatcsoport védjegye.

Minden egyéb védjegy és nevük, valamint a megfelelő alkalmazásokhoz tartozó védjegyek a megfelelő tulajdonosaik tulajdonát képezik. A jelen dokumentumban szereplő információk a felhasználók előzetes értesítése nélkül változhatnak. Az aktuális információk és a készülék részletes leírása, valamint a csatlakozási útmutatók, tanúsítványok, a minőségi igényeket és garanciát vállaló cégekről szóló információk a **prestigio-solutions.com** teljes használati útmutatójában érhetők el.

A gyártó adatai: ASBISC Enterprises PLC, Iapetou, 1, Agios Athanasios, 4101, Limassol, Cyprus (Ciprus). Tel.: +48732080077, info@asbis.com, asbis.com. A gyártás dátuma a sorozatszám alatti matricán van feltüntetve. Kínában készült.

HY

Ընդհանուր տեղեկություններ

Ինտերակտիվ վահանակը նախատեսված է Android օպերացիոն համակարգի (ՕՀ) վրա հիմնված ծրագրային ապահովման հետ աշխատելու, տվյալներ ստեղծելու և մշակելու համար: Նախատեսված է լարային և անլար միացում ինտերնետ կապին, արտաքին սարքերի միացում (այդ թվում մինի համակարգչի տեղադրում): Կառավարումը կատարվում է սենսորային էկրանի և/կամ հեռակառավարման (ՀԿ) վահանակի միջոցով: Հնարավոր է նաև կառավարում ստեղնաշարի և մկնիկի միջոցով (առաքման փաթեթում ներառված չէ): Տեղադրման տարբերակները՝ պատին, հատակին հենակին:

ԾԱՆՈԹԱԳՐՈՒԹՅՈՒՆ: VESA պատի ամրացումը և հատակի հենակը ներառված չեն առաքման փաթեթում: Տե՛ս օգտագործվող VESA ամրացման կամ հատակի հենակին վերաբերող հրահանգները:

Մոդելները՝ PSMB011P651, PSMB011P751, PSMB011P861:

I. Կոնստրուկցիայի տարրերը (տե՛ս էջեր 4–5-ում)

A. Տեսքն առջևից: **B.** Տեսքը ձախից: **C.** Տեսքն աջից: **D.** Տեսքը ներքևից:
1. Միկրոֆոններ: **2.** Տեսախցիկ: **3.** Էկրան: **4.** USB (A) 3.2 Gen 1×1 միակցիչ: **5.** USB (C) 3.2 Gen 1×1 միակցիչ PD-ով (առջևի): **6.** Բարձրախոսներ: **7.** Մագնիսական մակերես աքսեսուարների համար: **8.** NFC սենսոր: **9.** ԻԿ-ընդունիչ, լույսի սենսոր: **10.** Հոսանքի կոճակ: **11.** Բռնակներ: **12.** JAE (80 pin) միակցիչ: **13.** Wi-Fi և BT անտենաների միակցիչներ (անտենաները նախապես տեղադրված են): **14.** Հոսանքի միակցիչ: **15.** Կոճակ տեսախցիկը և միկրոֆոնները միացնելու/անջատելու համար: **16.** USB (B) 3.2 Gen 1×1 միակցիչներ: **17.** HDMI (IN) միակցիչներ: **18.** DP (IN) միակցիչ: **19.** USB (C) 3.2 Gen 1×1 միակցիչ PD-ով (կողային): **20.** HDMI (OUT) միակցիչ: **21.** USB (A) 3.2 Gen 1×1 միակցիչներ: **22.** USB (A) 2.0 միակցիչ: **23.** RS232 (IN) միակցիչ: **24.** S/PDIF (OUT) միակցիչ: **25.** AUDIO (OUT) միակցիչ: **26.** MIC (IN) միակցիչ: **27.** LAN միակցիչներ: **28.** VGA (IN) միակցիչ: **29.** AUDIO (IN) միակցիչ: **30.** Հոսանքի փոխարկիչ:

ԾԱՆՈԹԱԳՐՈՒԹՅՈՒՆ: I-9 տարրերը միավորված են մեկ բլոկի մեջ և թաքնված են չհանվող պաշտպանիչ ծածկով:

II. Առաքման փաթեթը (տե՛ս էջ 5-ում)

1. Ինտերակտիվ վահանակ: **2.** ՀԿ վահանակ: **3.** Հոսանքի մալուխ (խրոցի տեսակը՝ E/F): **4.** Հոսանքի մալուխ (խրոցի տեսակը՝ G): **5.** USB (A/B) մալուխ: **6.** HDMI մալուխ: **7.** Ստիլուսներ (6 հատ): **8.** Բազմաֆունկցիոնալ գրիչ: **9.** Օգտագործման համառոտ ուղեցույց:

III. ՀԿ վահանակ և բազմաֆունկցիոնալ գրիչ (տե՛ս էջ 6)

A. ՀԿ կոճակների նշանակությունը (տե՛ս նկ. **III-A**).
1. Սարքի միացում/անջատում: **2.** Ազդանշանի աղբյուրների ընտրացանկի զանգ: **3.** Ընտրացանկի նավիգացիա: **4.** Ընտրված տարբերակի հաստատում: **5.** Ընտրացանկի զանգ / դուրս գալ համակարգի կարգավորումների ընտրացանկից: **6.** Անցում Android ՕՀ-ի գլխավոր էջին: **7.** Վերադառնալ նախորդ ընտրացանկի էջին: **8.** Մինի համակարգիչը որպես ազդանշանի աղբյուրի փոխարկում: **9.** Գրելու և նկարելու գործառույթ: **10.** Էկրանի նկար: **11.** Ձայնի բարձրացման կարգավորիչ: **12.** Ձայնի միացում/անջատում:

B-ում: ՀԿ վահանակի դիրքը ինտերակտիվ վահանակը գործարկելիս (տե՛ս նկ. **III-B**):

C. Բազմաֆունկցիոնալ գրիչի տարրերը (տե՛ս նկ. **III-C**).
1. Բարակ ծայր՝ գրելու և նկարելու համար: **2.** «Վերև» կոճակ: **3.** Լուսադիոդային ցուցիչ: **4.** «Ներքև» կոճակ: **5.** Գլխակալ հաստ ծայրով՝ գրելու և նկարելու համար:

ԾԱՆՈԹԱԳՐՈՒԹՅՈՒՆ: Բարակ ծայրի գծի հաստությունը փոխվում է՝ կախված կիրառվող սեղման ուժից: Հաստ ծայրը չի աջակցում գծի հաստության փոփոխմանը: Գրելու և նկարելու համար գույնի ընտրությունը կատարվում է S-Write հավելվածի միջոցով:

D. ՀԿ վահանակում մարտկոցների տեղադրումը/փոխարինումը (տե՛ս նկ. **III-D**).
1. Հանեք ՀԿ վահանակի հետևի մասում գտնվող կափարիչը:
2. Տեղադրեք երկու AAA տեսակի մարտկոց՝ պահպանելով բևեռականությունը (տե՛ս ՀԿ վահանակի կորպուսի վրա արված մակնշումը):
3. Փակեք կափարիչը:

E. Բազմաֆունկցիոնալ գրիչի մարտկոցի տեղադրումը/փոխարինումը (տե՛ս նկ. **III-E**).
1. Հանեք կափարիչը գլխակալից:
2. Տեղադրեք մեկ AAA տեսակի մարտկոց՝ պահպանելով բևեռականությունը (տե՛ս գլխակալի ներսում արված մակնշումը):
3. Տեղադրեք ծայրով գլխակալը իր տեղը:

ԾԱՆՈԹԱԳՐՈՒԹՅՈՒՆ: Մարտկոցները առաքման փաթեթում ներառված չեն:

IV. VESA պատի ամրացման տեղադրում (տե՛ս էջ 7)

ՈՒՇԱԴՐՈՒԹՅՈՒՆ: Տեղադրումը ներառում է պատի մեջ հորատում: Անհրաժեշտ տեղադրման գործիքները (հորատ, մուրճ, պտուտակահան, պտուտակամերի բանալի, հարթաչափ) չեն ներառվում առաքման փաթեթի մեջ:

1. Ինտերակտիվ վահանակի վրա ուղղահայաց ուղեկալների տեղադրում: **2.** Ինտերակտիվ վահանակի տեղադրում. ուղեկալների և ամրացման շրջանակի հավասարեցում: **3.** Լրացուցիչ ամրացում:

ԾԱՆՈԹԱԳՐՈՒԹՅՈՒՆ: Պատի ամրացումը չի ներառվում առաքման փաթեթի մեջ: Տե՛ս նաև օգտագործվող պատի ամրացման վերաբերյալ հրահանգները:

V. Միացումը էլեկտրական ցանցին՝ կախված օգտագործվող վարդակի տեսակից (տե՛ս էջ 7)

Տեխնիկական բնութագրերը

Մոդել / Բնութագրերը	PSMB011P651	PSMB011P751	PSMB011P861
Սնուցում (մուտք)	100–240 Վ (AC), 3,5–1,5 Ա, 50/60 Հց, 350,0 Վտ (առավել.)	100–240 Վ (AC), 4,0–1,7 Ա, 50/60 Հց, 380,0 Վտ (առավել.)	100–240 Վ (AC), 4,5–2,0 Ա, 50/60 Հց, 450,0 Վտ (առավել.)
	< 0,5 Վտ սպասման ռեժիմում		

© 2025 Prestigio Solutions

Մոդել / Բնութագրերը	PSMB011P651	PSMB011P751	PSMB011P861
Սնուցում (ելք)	USB (A) 2.0 – 5,0 Վ / 0,5 Ա (DC), 2,5 Վտ (առավել.); USB (A) 3.2 Gen 1×1 (×4) – 5,0 Վ / 0,9 Ա (DC), 4,5 Վտ (առավել.), USB (C) 3.2 Gen 1×1 PD-ով (կողային) – 5,0 Վ / 3,0 Ա (DC), 15,0 Վտ (առավել.), USB (C) 3.2 Gen 1×1 PD-ով (առջևի), միացված OPS-ով – 5,0 Վ / 3,0 Ա (DC), 15,0 Վտ (առավել.), անջատված OPS-ով – 5,0 Վ / 3,0 Ա (DC), 15,0 Վտ, 9,0 Վ / 3,0 Ա (DC), 27,0 Վտ, 12,0 Վ / 3,0 Վ (DC), 36,0 Վտ, 15,0 Վ / 3,0 Ա (DC), 45,0 Վտ, 20,0 Վ / 5,0 Ա (DC), 100,0 Վտ (առավել.)		
Էկրանի անկյունագիծը	65” (163,9 սմ)	75” (189,27 սմ)	86” (217,43 սմ)
Էկրանի լուծաչափը	3840×2160 պք (4K UHD, 16:9)		
Էկրանի տեխնոլոգիան	Հեղուկ բյուրեղայիին, սենսորային (ինֆրակարմիր), մուլտիսենսորային (Android ՕՀ-ի համար մինչև 32 միաժամանակյա սենսորային կետ, Windows ՕՀ-ի համար մինչև 50 միաժամանակյա սենսորային կետ), Direct LED լուսավորություն		
Դիտման անկյունը	178° (ուղղահայաց) / 178° (հորիզոնական)		
Պայծառություն, հակադրություն	450 կդ/մ² (տիպիկ), 1200:1		
Թարմացման հաճախականություն, արձագանքման ժամանակ	60 Հց, ≤ 8 մվ		
Միակցիչներ	AUDIO (IN) (×1), AUDIO (OUT) (×1), DP (IN) (×1), HDMI (IN) (×2), HDMI (OUT) (×1), JAE (80 pin) (×1), LAN (×2), RS232 (IN) (×1), MIC (IN) (×1), S/PDIF (OUT) (×1), USB (A) 2.0 (×1), USB (A) 3.2 Gen 1×1 (×4), USB (B) 3.2 Gen 1×1 (×3), USB (C) 3.2 Gen 1×1 PD-ով (×2), VGA (IN) (×1), Wi-Fi (×1) և BT (×1) անտենաների միակցիչներ		
Համակարգային բնութագրերը	CPU՝ ARM Cortex-A73 2,2 ԳՀՑ (×4), ARM Cortex-A53 2,0 ԳՀՑ (×4): GPU՝ Mali-G52 (800 ՄՀՑ): RAM՝ 16 ԳԲ: ROM՝ 128 ԳԲ: Android 13 ՕՀ (նախապես տեղադրված)		
Ցանցային տեխնիկական բնութագրերը	LAN՝ 10/100/1000 Մբիթ/վրկ: Wi-Fi 5/6՝ 802.11 (a/b/g/n/ac/ax) 2,4/5 ԳՀց, EIRP ≤ 13,0 դԲմ / 19,95 մՎտ: BT 5.1/5.3, EIRP ≤ 8,0 դԲմ / 6,31 մՎտ, NFC ≤ 30 մմ (NFC-A, NFC-B, MIFARE, FeliCa աջակցություն)		
Բարձրախոսներ	2.1 (20,0 Վտ, բարձր հաճախականություն (×2), 20,0 Վտ, ցածր հաճախականություն (×1))		
Տեսախցիկ	Սենսորը՝ 1/2”, CMOS, 48 Մպք, տեսանյութի սեղմումը՝ MJPEG, 3840×2160 (30 կադր/վրկ): Դիտման անկյունը՝ 107,9°±3° (անկյունագծային) / 67,4°±3° (ուղղահայաց) / 99,7°±3° (հորիզոնական): Կիզակետման հեռավորությունը՝ ≥ 50 սմ: Աջակցություն ավտոմատ կադրավորմանը և շարժման/ձայնի հետևմանը		
Ֆունկցիոնալ հնարավորությունները	Նախապես տեղադրված հավելվածներ՝ Google Play, Chrome, Drive, Gmail, Aqua Mail, Meet, YT Music, YouTube, Viso, Calendar, S-Write, Camera, Maps, MobiOffice, mozaBook, Mozaik3D, Screen Mirroring, Fast File Transfer, File Manager, NFC		
	Լրացուցիչ հնարավորությունները՝ Էկրանի ընտրված հատվածի լուսավորություն, Էկրանի նկար/ձայնագրություն, մինչև իրադարձություն օրերի հետհաշվարկ, աչքերի պաշտպանության ռեժիմ, հաշվիչ, վայրկյանաչափ/ժամաչափ, սենսորային Էկրանի արգելափակում, Էկրանին դիպչելիս ձայնի միացում/անջատում, Էկրանի տեղաշարժի գործառույթ, հարցումների կազմակերպում		
	Գործառույթների հնարավորությունները՝ սարքի ՕՀ-ն ներառում է գործառույթներ, որոնք հեշտացնում են դրա օգտագործումը, ինչպես նաև գործառույթներ ֆիզիկական սահմանափակումներ ունեցող օգտատերերի համար(մանրամասները տե՛ս **android.com/accessibility**): Նախապես տեղադրված Screen Mirroring * հավելվածի միջոցով կարելի էկառավարել ինտերակտիվ վահանակը և դրան միացված արտաքին սարքերը՝ առանց Էկրանի հետ անմիջականորեն փոխազդելու:		
	2 աշխատասեղանի դասավորություն (Google և IFPD) լրացուցիչ հավելվածներով և գործառույթների հավաքածուով **		
Միկրոֆոններ	8 հատ, ձայնի որսման շառավիղ ≤ 8 մ (անկյուն 45°–135°)		
Նյութը	Այլումին, ABS պլաստիկ, PC պլաստիկ, կոփված ապակի		
Գույն	Սև, կապտամոխրագույն		
VESA համատեղելի ամրացման չափսը, բաղադրիչները	600×400 մմ M8 պտուտակներ, 20 մմ (4 հատ), M4 պտուտակներ, 10 մմ (2 հատ)	800×400 մմ M8 պտուտակներ, 20 մմ (4 հատ), M4 պտուտակներ, 10 մմ (2 հատ)	800×600 մմ M8 պտուտակներ, 20 մմ (4 հատ), M4 պտուտակներ, 10 մմ (2 հատ)
Չափսը (Ե×Լ×Բ)	1483,9×86,7×911,6 մմ	1705×87,1×1036 մմ	1950,4×86,9×1174 մմ
Զուտ քաշը	40,5 կգ	54 կգ	67 կգ
Աշխատանքային պայմանները	Ջերմաստիճանը 0…+40 °C, հարաբերական խոնավությունը 20–80 % (առանց խտացման)		

* Եթե սարքը չի օգտագործվում, այն ավտոմատ կերպով կանցնի սպասման ռեժիմ 20 րոպե հետո: Անհրաժեշտության դեպքում, կարելի է փոխել լռելյայն սպասման ժամանակը Էկրանի կարգավորումների «Screen timeout» («Էկրանի անջատման ժամանակը») բաժնում:
** Google աշխատասեղանի և IFPD-ի միջև փարկելու համար բացեք «Advance Settings» («Ընդլայնված կարգավորումներ») բաժինը և ընտրեք համապատասխան տարբերակը: IFPD աշխատասեղանից Google-ին անցնելու համար անցեք «More settings» («Ավելի շատ կարգավորումներ») բաժին և կատարեք փոխարկումը:

Մոդել / Բնութագրերը	PSMB011P651	PSMB011P751	PSMB011P861
Պահպանման պայմանները	Ջերմաստիճանը −10...+60 °C, հարաբերական խոնավությունը 10–80 % (առանց խտացման)		
Երաշխիք	3 տարի մանրածախ ցանցում վերջնական սպառողին վաճառելու օրվանից սկսած, եթե տեղական օրենսդրությամբ այլ բան նախատեսված չէ (տե՛ս **prestigio-solutions.com/warranty**)		
Ծառայության ժամկետը	3 տարի		

Սահմանափակումներ և նախազգուշացումներ

ՈՒՇԱԴՐՈՒԹՅՈՒՆ: Այս փաստաթղթում պարունակվող նախազգուշացումները, նախազգուշական միջոցները և հրահանգները չեն ներառում բոլոր հնարավոր վտանգավոր իրավիճակները: Սարքն օգտագործելիս պետք է առաջնորդվել ողջամտությամբ:

1. Զգուշություն ցուցաբերեք ինտերակտիվ վահանակը տեղափոխելիս և տեղադրելիս: Ինտերակտիվ վահանակի բացումը և տեղադրումը պետք է իրականացնեն որակավորված մասնագետները (առնվազն 2 անձ):
2. Սարքը օգտագործեք միայն ներսում: Մի՛ ենթարկեք սարքը բարձր ջերմաստիճանների (Էլեկտրական ջեռուցիչի, արևի ուղիղ ճառագայթների) ազդեցության: Թույլ մի տվեք, որ հեղուկները կամ փոշին ներթափանցեն սարքի մեջ:
3. Մի փակեք սարքի օդափոխության անցքերը:
4. Սարքը նախատեսված չէ երեխաների կամ սահմանափակ ֆիզիկական, հոգեկան կամ մտավոր կարողություններ ունեցող անձանց կողմից օգտագործման համար, եթե նրանք չունեն սարքի օգտագործման վերաբերյալ բավարար փորձ և գիտելիքներ, և չեն գտնվում իրենց անվտանգության համար պատասխանատու անձի հսկողության տակ:
5. Մալուխները միացրեք միայն այն դեպքում, երբ ինտերակտիվ վահանակը անջատված է:
6. Խուսափեք ինտերակտիվ վահանակին միացված մալուխների ծռվելուց կամ սեղմումից: Թույլ մի տվեք, որ մալուխները շփվեն տաք մակերեսների կամ սուր առարկաների հետ: Մի օգտագործեք չսերտիֆիկացված կամ վնասված մալուխներ:
7. Ինտերակտիվ վահանակի միակցիչները օգտագործեք միայն իրենց նպատակային նշանակության համար: Մի մտցրեք օտար առարկաներ միակցիչների մեջ և խուսափեք ավելորդ ճնշում գործադրելուց, երբ մալուխները և ֆլեշ կրիչները միացնում եք միակցիչներին:
8. Պարբերաբար թարմացրեք ձեր տեղադրված ծրագրային ապահովումը և սարքի ներկառուցված ծրագրաշարը մինչև դրանց վերջին տարբերակները:
9. Ծրագրային ապահովումը տեղադրելուց առաջ համոզվեք, որ դրա համակարգային պահանջները համապատասխանում են ինտերակտիվ վահանակի պարամետրերին: Ծրագրային ապահովման աշխատանքի հետ կապված հարցերի դեպքում դիմել վերջինիս մշակողի աջակցության ծառայություն:
10. Սենսորային էկրանին դիպչեք միայն մաքուր, չոր ձեռքերով կամ առաքման փաթեթում ներառված ստիլուսներով: Խուսափեք էկրանին հարվածելուց կամ սուր առարկաներով դիպչելուց:
11. Մաքրելուց առաջ անջատեք սարքը, ինչպես նաև անջատեք այն էլեկտրական վարդակից: Մակերեսը մաքրեք մի փոքր խոնավ շորով: Մի օգտագործեք ագրեսիվ լվացող միջոցներ կամ հղկող նյութեր, ինչպես նաև մետաղական սպունգեր:
12. Կայծակի ժամանակ անջատեք սարքը վարդակից:
13. Ինտերակտիվ վահանակն անջատելուց կամ այն սպասման ռեժիմի դնելուց առաջ համոզվեք, որ վահանակում տեղադրված մինի համակարգիչը (եթե առկա է) անջատված է:
14. Եթե ինտերակտիվ վահանակը երկար ժամանակ չի օգտագործվում, անջատեք այն էլեկտրացանցից:
15. Մի թողեք ոչ շարժական պատկերը էկրանին մեկ ժամից ավելի. դա հանգեցնում է պիքսելների այրմանը:
16. Արգելվում է օգտագործել սարքը, եթե այն ընկել կամ հարված է ստացել:
17. Մի քանդեք սարքը և մի փորձեք վերանորոգել այն ինքնուրույն:
18. Եթե սարքը տեղափոխվել կամ պահպանվել է ցածր ջերմաստիճաններում, օգտագործելուց առաջ թողեք այն մնա սենյակային ջերմաստիճանում 24 ժամ:

Եթե սարքը օգտագործելիս որևէ խնդիր կամ հարց ունեք, նախքան վաճառողին վերադարձնելը, կապվեք տեխնիկական աջակցության ծառայության հետ՝ **support@prestigio-solutions.com** էլեկտրոնային հասցեով կամ **prestigio-solutions.com/support** կայքէջում:

Շահագործման նախապատրաստում

ՈՒՇԱԴՐՈՒԹՅՈՒՆ: Ինտերակտիվ վահանակի բացումը և տեղադրումը պետք է իրականացնեն որակավորված մասնագետները (առնվազն 2 անձ):

1. Զգուշորեն բացեք տուփը, հանեք ինտերակտիվ վահանակը և պարագաները: Հեռացրեք փաթեթավորման նյութերը:
2. Համոզվեք, որ ընտրված տեղադրման վայրը կարող է դիմանալ ինտերակտիվ վահանակի քաշին և ապահովում է դրա շուրջ բավարար օդի շրջանառություն:
3. Տեղադրեք ինտերակտիվ վահանակը ուղղահայաց դիրքով, ինչպես ցույց է տրված նկ. **IV-2**-ում: Համոզվեք, որ բոլոր պտուտակները ամուր ձգված են: Շողացումը նվազեցնելու համար ինտերակտիվ վահանակը տեղադրեք այնպես, որ էկրանի վրա ուղիղ լույս չընկնի:

   ՈՒՇԱԴՐՈՒԹՅՈՒՆ: Սենսորային էկրանի պատշաճ աշխատանքն ապահովելու համար ինտերակտիվ վահանակը պետք է տեղադրվի խստիվ ուղղահայաց, առանց թեքության:
4. Ընտրեք արտաքին սարքերը ինտերակտիվ վահանակին միացնելու համար (տե՛ս ստորև բերված աղյուսակը):

Արտաքին սարքերի միացումը

ՈՒՇԱԴՐՈՒԹՅՈՒՆ: Արտաքին սարքերը միացրեք միայն անջատված ինտերակտիվ վահանակին:

Արտաքին սարք	Միակցիչ	Նշանակությունը
Համակարգիչ, մեդիա նվագարկիչ	AUDIO (IN)	Աուդիո ազդանշանի ընդունում
Ակուստիկ համակարգեր, ականջակալներ	AUDIO (OUT), S/PDIF (OUT)	Աուդիո ազդանշանի փոխանցում
Համակարգիչ	DP (IN)	Աուդիո և վիդեո ազդանշանների ընդունում
Համակարգիչ, հեռուստացույցի դեկոդեր	HDMI (IN)	Աուդիո և վիդեո ազդանշանների ընդունում

© 2025 Prestigio Solutions

Արտաքին սարք	Միակցիչ	Նշանակությունը
Համակարգիչ, մոնիտոր	HDMI (OUT)	Աուդիո և վիդեո ազդանշանների փոխանցում
Մինի համակարգիչ	JAE (80 pin)	Տվյալների փոխանակում
Երթուղիչ	LAN	Ցանցային տվյալների փոխանակում
Միկրոֆոն	MIC (IN)	Աուդիո ազդանշանի ընդունում
Համակարգիչ	RS232 (IN)	Կառավարման ազդանշանի ընդունում
Արտաքին սարքեր (ստեղնաշար, մկնիկ, վեբ տեսախցիկ և այլն), ֆլեշ կրիչներ	USB (A) 3.2 Gen 1×1, USB (C) 3.2 Gen 1×1 PD-ով	Տվյալների փոխանակում, սարքերի սնուցում/լիցքավորում
Համակարգիչ	USB (B) 3.2 Gen 1×1	Սենսորային էկրանից ազդանշանների փոխանցում
Համակարգիչ	VGA (IN)	Տեսաազդանշանի ընդունում

ԾԱՆՈԹԱԳՐՈՒԹՅՈՒՆ: Արտաքին սարքերը առաքման փաթեթում չեն ներառվում:

5. Միացրեք սնուցման մալուխը ինտերակտիվ վահանակին: Մտցեք խրոցը էլեկտրական վարդակի մեջ (տե՛ս նկ. **V**):
6. Դրեք հոսանքի փոխարկիչը (**I-30**) **I** («Միացված») դիրքի վրա: Հոսանքի կոճակի ցուցիչը (**I-10**) կդառնա կապույտ: Սպասեք, մինչև Android ՕՀ-ի ինտերֆեյսը հայտնվի էկրանին:

Ինտերակտիվ վահանակի կոճակների գործառույթները

Կոճակ	Գործողություն	Գործառույթ
Հոսանքի կոճակ	Սեղմեք մեկ անգամ, երբ սարքը գտնվում է աշխատանքային/սպասման ռեժիմում	Դնել սարքը սպասման/աշխատանքային ռեժիմի մեջ
Տեսախցիկի և միկրոֆոնի միացման/անջատման կոճակ (**I-15**)	Սեղմել մեկ անգամ	Ներկառուցված տեսախցիկի և միկրոֆոնների միացում/անջատում

Հոսանքի կոճակի ցուցում

Ցուցիչ	Նկարագրություն
Վառվում է կապույտ	Սարքը միացված է և աշխատում է
Վառվում է կարմիր	Սարքը գտնվում է սպասման ռեժիմում
Թարթում է կարմիր և կապույտ	Սարքի պրոշիվկան թարմացվում է
Չի վառվում	Սարքն անջատված է / հոսանք չի մատակարարվում

7. Օգտագործեք ինտերակտիվ վահանակը կառավարելու համար (ըստ ցանկության)՝
   - սենսորային էկրան,
   - ՀԿ վահանակ,
   - ստեղնաշար և մկնիկ (առաքման փաթեթում ներառված չեն):

   ԾԱՆՈԹԱԳՐՈՒԹՅՈՒՆ: ՀԿ վահանակն օգտագործելիս համոզվեք, որ ինֆրակարմիր ազդանշանի համար խոչընդոտներ (արգելքներ, կողմնակի առարկաներ) չկան:
8. Անհրաժեշտության դեպքում ընտրեք ազդանշանի աղբյուր: Սեղմեք ՀԿ վահանակի վրա միացման/անջատման կոճակը (**III-2**) կամ կանչեք էկրանի վրա գտնվող կողային ցանկը (սեղմեք ◀ էկրանի աջ կամ ▶ ձախ եզրին համապատասխանաբար գտնվող կոճակը, հայտնվող ընտրացանկում սեղմեք կոճակը): Ընտրեք ազդանշանի հասանելի աղբյուրներից մեկը:
9. Կարգավորեք Wi-Fi ցանցի նկատմամբ հասանելիությունը (անհրաժեշտ է անլար երթուղիչ): Կողային ընտրացանկում սեղմեք («Համակարգային կարգավորումներ») կոճակը, ընտրեք «Network Settings» («Ցանցային կարգավորումներ»)» ներդիրը: Հայտնվող ցանկում ընտրեք անհրաժեշտ ցանցը, այնուհետև սեղմեք «Connect» («Միացում»): Ինտերակտիվ վահանակը կարելի է նաև օգտագործվել որպես Wi-Fi հասանելիության կետ մոտակայքում գտնվող արտաքին սարքերի համար: Դրա համար Network Settings» («Ցանցային կարգավորումներ») ներդիրում ընտրեք «Hotspot» («Հասանելիության կետ») տարբերակը և ակտիվացրեք գործառույթը՝ օգտագործելով էկրանին գտնվող փոխարկիչը:
10. Անլար արտաքին սարքերը (ստեղնաշար, մկնիկ, բարձրախոս և այլն) BT-ի միջոցով միացնելու համար Network Settings» («Ցանցային կարգավորումներ») ներդիրում ընտրեք «BT» տարբերակը և ակտիվացրեք BT-ն էկրանին գտնվող փոխարկիչի միջոցով: Ընտրեք անհրաժեշտ արտաքին սարքը ցանկից և զուգակցեք այն (տե՛ս նաև արտաքին սարքի վերաբերյալ հրահանգները):
11. Բազմաֆունկցիոնալ գրիչի զուգակցման ռեժիմը ակտիվացնելու համար սեղմեք և պահեք գրիչի վրա գտնվող «Ներքև» կոճակը առնվազն 4 վ:

Շահագործումը

Ինտերակտիվ վահանակի միջոցով կարող եք կատարել հետևյալ գործողությունները.

- անցկացնել կոնֆերանս զանգեր՝ օգտագործելով ներկառուցված միկրոֆոնները (**I-1**) և տեսախցիկը (**I-2**): Կարող եք նաև միացնել արտաքին տեսախցիկը և միկրոֆոնը:

  ԾԱՆՈԹԱԳՐՈՒԹՅՈՒՆ: Կոնֆերանս զանգի գործառույթն օգտագործելու համար անհրաժեշտ է տեղադրել համապատասխան հավելվածը առցանց ռեսուրսից կամ ֆլեշ կրիչից:
- նվագարկել և մշակել տվյալները՝ օգտագործելով ֆայլերի կառավարիչը և տեղադրված հավելվածները:
- ստեղծել և խմբագրել տեքստային և գրաֆիկական օբյեկտները ինտերակտիվ վահանակի էկրանին՝ մատների կամ ստիլուսների օգնությամբ: Android ՕՀ-ի համար հասանելի է մինչև 32 միաժամանակյա հպման կետ, իսկ Windows ՕՀ-ի համար՝ մինչև 50 կետ:
- կատարել անհպում իրավազորում՝ օգտագործելով NFC սենսորը (**I-8**): Տեղադրեք «NFC» նշումով նույնականացման քարտը սենսորի մոտ: Տվյալները կարդացվում են մինչև 30 մմ հեռավորության վրա,
- աշխատել Windows ՕՀ-ի վրա հիմնված ֆայլերի և հավելվածների հետ՝ միացնելով մինի համակարգիչը (առաքման փաթեթում չի ներառվում) JAE (80 pin) (**I-12**) միակցիչին: Աշխատանքը սկսելու համար անհրաժեշտ է ընտրել մինի համակարգիչը որպես ազդանշանի աղբյուր (տե՛ս նաև մինի համակարգչի վերաբերյալ հրահանգները):

  ՈՒՇԱԴՐՈՒԹՅՈՒՆ: Տվյալ ինտերակտիվ վահանակի հետ օգտագործեք միայն արտադրողի կողմից խորհուրդ տրված մինի համակարգիչներ (PSMB528K001, PSMB528K002 մոդելներ):

Անջատում

Երբ ավարտեք ինտերակտիվ վահանակի հետ աշխատանքը, փակեք բոլոր հավելվածները: Այնուհետև փակեք ինտերակտիվ վահանակը հետևյալ եղանակներից մեկով.

- դրեք սարքը սպասման ռեժիմի վրա՝ մեկ անգամ սեղմելով ինտերակտիվ վահանակի հոսանքի կոճակին (**I-10**) կամ ՀԿ վահանակի միացման/անջատման կոճակը (այդ կոճակներից մեկը կրկին սեղմելով՝ ինտերակտիվ վահանակը կանցնի աշխատանքային ռեժիմի):
- դրեք հոսանքի փոխարկիչը (**I-30**) **O** («Անջատված») դիրքի վրա:

ԾԱՆՈԹԱԳՐՈՒԹՅՈՒՆ: Ինտերակտիվ վահանակի ֆունկցիոնալ հնարավորությունների վերաբերյալ մանրամասն տեղեկությունները տե՛ս սարքի ամբողջական օգտագործման ձեռնարկում՝ **prestigio-solutions.com** կայքում:

Հնարավոր անսարքությունների վերացում

1. Հոսանքի կոճակի ցուցիչը չի վառվում, և ինտերակտիվ վահանակը չի միանում՝
   - հոսանիք աղբյուրը անսարք է: Միացրեք ինտերակտիվ վահանակը հոսանքի այլ վարդակից: Ստուգեք, որ էլեկտրական ցանցը ճիշտ է աշխատում:
2. Ինտերակտիվ վահանակը արձագանքում է ՀԿ վահանակի կոճակների սեղմումներին միայն կարճ հեռավորությունից կամ ընդհանրապես չի արձագանքում:
   - ՀԿ ազդանշանի խափանում կա: Վերացրեք ՀԿ ազդանշանի խափանումը:
   - ՀԿ վահանակի մարտկոցները լիցքաթափվել են: Փոխարինեք մարտկոցները:
3. Էկրանի վրա պատկերը ունի կետավոր գիծ կամ շերտ:
   - մոտակայքում կա էլեկտրական սարք, որը ստեղծում է խափանում: Վերացրեք խափանման աղբյուրը կամ տեղաշարժեք ինտերակտիվ վահանակը:
4. Էկրանին պատկեր չկա, սենսորային կառավարումը չի գործում:
   - տվյալների աղբյուրի հետ կապ չկա: Համոզվեք, որ կապը անվտանգ է, նորից միացրեք տվյալների աղբյուրը:
   - ազդանշանի աղբյուրի մալուխը չի համապատասխանում ինտերակտիվ վահանակի ինտերֆեյսին: Ստուգեք, որ մալուխը համապատասխանում է ինտերֆեյսին:
5. Էկրանի ինտերֆեյսը «կախում» է կամ չի արձագանքում՝
   - չափազանց շատ ծրագրեր են գործարկվել: Անջատեք սարքը՝ օգտագործելով հոսանքի կոճակը (**I-10**) 1–2 րոպեով և կրկին միացրեք այն: Եթե չի ստացվում անջատել սարքը, կատարեք հարկադիր վերագործարկում՝ սեղմելով և 10 վայրկյան պահելով հոսանքի կոճակը:
   - պրոշիվկան և/կամ օգտագործվող հավելվածը հնացած են: Թարմացրեք պրոշիվկան և/կամ հավելվածը մինչև դրանց վերջին տարբերակները:
6. Սենսորային կառավարումը տեղափոխվել է՝
   - սենսորային էկրանը կարգավորման խափանում է տեղի ունեցել: Սենսորային էկրանը կարգավորելու համար դիմեք լիազորված սպասարկման կենտրոն:

ՈՒՇԱԴՐՈՒԹՅՈՒՆ: Եթե առաջարկվող մեթոդներից ոչ մեկը չի օգնել վերացնել խնդիրը, կապվեք մատակարարի կամ լիազորված սպասարկման կենտրոնի հետ (տե՛ս տեղեկատվությունը **prestigio-solutions.com/warranty** կայքում): Մի քանդեք սարքը և մի փորձեք վերանորոգել այն ինքնուրույն:

Համապատասխանության պարզեցված հռչակագիր: Սույնով ASBISC-ը հայտարարում է, որ սարքը համապատասխանում է 2014/53/EU Հրահանգին: ԵՄ համապատասխանության Հռչակագրի ամբողջական տեքստին կարելի է ծանոթանալ հետևյալ վեբ հասցեով. **prestigio-solutions.com/documents/psmb011p-ce-rohs**.

RoHS դիրեկտիվ: Սարքը համապատասխանում է վնասակար նյութերի պարունակության սահմանափակման վերաբերյալ RoHS 2011/65/EU Դիրեկտիվի պահանջներին, ներառյալ RoHS 2015/863/EU Դիրեկտիվի պահանջները:

Այս սարքը համապատասխանում է անվտանգության գործող պահանջներին:

Այս սարքը հավաստագրված է ENERGY STAR® ծրագրի պահանջներին համապատասխան:

ENERGY STAR-ը և ENERGY STAR նշանը ԱՄՆ շրջակա միջավայրի պաշտպանության գործակալության (EPA) գրանցված ապրանքանիշեր են հանդիսանում:

HDMI-ը, HDMI High-Definition Multimedia Interface-ը, HDMI Trade dress-ը և HDMI Logosը հանդիսանում են HDMI Licensing Administrator, Inc.-ի ապրանքանիշերը կամ գրանցված ապրանքանիշերը:

N-Mark-ը հանդիսանում է NFC Forum, Inc.-ի ապրանքանիշը կամ գրանցված ապրանքանիշը ԱՄՆ-ում և այլ երկրներում:

Android-ը, Gmail-ը, YouTube-ը, Google Play-ը և Google Play-ի տարբերանշանը Google LLC-ի ապրանքանիշերն են հանդիսանում:

Windows-ը Microsoft ընկերությունների խմբի ապրանքանիշ է հանդիսանում:

Բոլոր մյուս ապրանքանիշերը և դրանց անվանումները, ինչպես նաև համապատասխան հավելվածներին վերաբերող ապրանքանիշերը, իրենց համապատասխան սեփականատերերի սեփականությունն են հանդիսանում: Այս փաստաթղթի տեղեկատվությունը ենթակա է փոփոխման՝ առանց օգտատերերի նախնական ծանուցման: Ժամանակակից տեղեկատվությունը և սարքի մանրամասն նկարագրությունը, ինչպես նաև միացման հրահանգները, վկայագրերը, որակի պահանջներն ու երաշխիքը ընդունող ընկերությունների մասին տեղեկությունները հասանելի են **prestigio-solutions.com** կայքում:

Տեղեկություններ արտադրողի մասին. ASBISC Enterprises PLC, Iapetou, 1, Agios Athanasios, 4101, Limassol, Cyprus (Կիպրոս): Հեռ. +48732080077, info@asbis.com, asbis.com: Սերիայի համարի տակ պիտակի վրա նշվում է արտադրության ամսաթիվը: Արտադրված է Չինաստանում:

© 2025 Prestigio Solutions

KA

ზოგადი ინფორმაცია

ინტერაქტიული პანელი განკუთვნილია Android-ის საოპერაციო სისტემის ბაზაზე შექმნილ პროგრამულ უზრუნველყოფაზე სამუშაოდ, მონაცემების შექმნისა და დამუშავებისთვის. გათვალისწინებულია ინტერნეტ ქსელთან სადენიანი და უსადენო მიერთება, გარე მოწყობილობების მიერთება (მათ შორის, მინი-კომპიუტერის დაყენება). მართვა ხდება სენსორული ეკრანის და/ან დისტანციური მართვის პულტის მეშვეობით. შესაძლებელია აგრეთვე მართვა კლავიატურის და თაგვის მეშვეობით (არ შედიან მიწოდების კომპლექტში). დაყენების ვარიანტები: კედელზე, იატაკის დგარზე.

შენიშვნა. კედლის სამაგრი VESA და იატაკის დგარი არ შედიან მიწოდების კომპლექტში. იხ. გამოყენებული VESA სამაგრის ან იატაკის დგარის ინსტრუქცია.

მოდელები: PSMB011P651, PSMB011P751, PSMB011P861.

I. კონსტრუქციის ელემენტები (იხ. გვერდები 4–5)

A. ხედი წინიდან. **B.** ხედი მარცხნიდან. **C.** ხედი მარჯვნიდან. **D.** ხედი ქვევიდან.

1. მიკროფონები. **2.** კამერა. **3.** ეკრანი. **4.** გასართები USB (A) 3.2 Gen 1×1. **5.** გასართი USB (C) 3.2 Gen 1×1 PD-თი (ფრონტალური). **6.** დინამიკები. **7.** მაგნიტური ზედაპირი აქსესუარებისთვის. **8.** NFC სენსორი. **9.** ინფრა-წითელი გამოსხივების მიმღები, განათების სენსორი. **10.** კვების ღილაკი. **11.** სახელურები. **12.** გასართი JAE (80 pin). **13.** Wi-Fi ანტენების და BT-ის გასართები (ანტენები წინასწარ არის დაყენებული). **14.** კვების გასართი. **15.** კამერისა და მიკროფონების ჩართვა/გამორთვის ღილაკი. **16.** გასართები USB (B) 3.2 Gen 1×1. **17.** გასართები HDMI (IN). **18.** გასართი DP (IN). **19.** გასართი USB (C) 3.2 Gen 1×1 PD-თი (გვერდითი). **20.** გასართი HDMI (OUT). **21.** გასართები USB (A) 3.2 Gen 1×1. **22.** გასართი USB (A) 2.0. **23.** გასართი RS232 (IN). **24.** გასართი S/PDIF (OUT). **25.** გასართი AUDIO (OUT). **26.** გასართი MIC (IN). **27.** გასართები LAN. **28.** გასართი VGA (IN). **29.** გასართი AUDIO (IN). **30.** კვების გადამრთველი.

შენიშვნა. ელემენტები **I-9** გაერთიანებულია ერთ ბლოკში და დაფარულია არამოხსნადი დამცავი თავსახურით.

II. მიწოდების კომპლექტი (იხ. გვერდი 5)

1. ინტერაქტიული პანელი. **2.** დისტანციური მართვის პულტი. **3.** კვების კაბელი (ჩანგლის ტიპი: E/F). **4.** კვების კაბელი (ჩანგლის ტიპი: G). **5.** კაბელი USB (A/B). **6.** კაბელი HDMI. **7.** სტილუსები (6 ცალი). **8.** მრავალფუნქციური კალამი. **9.** მომხმარებლის მოკლე სახელმძღვანელო.

III. დისტანციური მართვის პულტი და მრავალფუნქციური კალამი (იხ. გვერდი 6)

A. დისტანციური მართვის პულტის ღილაკების დანიშნულება (იხ. სურ. **III-A**):

1. მოწყობილობის ჩართვა/გამორთვა. **2.** სიგნალის წყაროების მენიუს გამოყვანა ეკრანზე. **3.** ნავიგაცია მენიუში. **4.** არჩეული ვარიანტის დადასტურება. **5.** მენიუს გამოყვანა ეკრანზე / სისტემური პარამეტრების მენიუდან გამოსვლა. **6.** Android საოპერაციო სისტემის მთავარ გვერდზე გადასვლა. **7.** მენიუს წინა გვერდზე დაბრუნება. **8.** მინი-კომპიუტერზე როგორც სიგნალის წყაროზე გადართვა. **9.** წერის და ხატვის ფუნქცია. **10.** ეკრანის სურათი. **11.** ხმის სიმაღლის რეგულირება. **12.** ხმის ჩართვა/გამორთვა.

B. დისტანციური მართვის პულტის განლაგება ინტერაქტიული პანელის მართვის დროს (იხ. სურ. **III-B**).

C. მრავალფუნქციური კალმის ელემენტები (იხ. სურ. **III-C**):

1. წვრილი ბუნიკი წერისა და ხატვისთვის. **2.** ღილაკი "ზევით". **3.** შუქდიოდური ინდიკატორი. **4.** ღილაკი "ქვევით". **5.** თავსახური მსხვილი ბუნიკით წერისა და ხატვისთვის.

შენიშვნა. წვრილი ბუნიკის ხაზის სისქე იცვლება დაჭერის ძალიდან გამომდინარე. მსხვილი ბუნიკი ხაზის სისქეს არ ცვლის. წერისა და ხატვის დროს ფერის არჩევა ხდება აპლიკაციიდან S-Write.

D. დისტანციური მართვის პულტში ელემენტების ჩასმა/გამოცვლა (იხ. სურ. **III-D**):

1. დისტანციური მართვის პულტის უკანა მხარეს მოხსენით თავსახური.

2. ჩასვით AAA ტიპის ორი ელემენტი, პოლარობის დაცვით (იხ. მარკირება დისტანციური მართვის პულტის კორპუსზე).

3. დახურეთ თავსახური.

E. მრავალფუნქციურ კალამში ელემენტის ჩასმა/გამოცვლა (იხ. სურ. **III-E**):

1. მოხსენით ბუნიკიანი თავსახური.

2. ჩასვით AAA ტიპის ერთი ელემენტი, პოლარობის დაცვით (იხ. მარკირება თავსახურის შიგნით).

3. დააბრუნეთ ბუნიკიანი თავსახური თავის ადგილას.

შენიშვნა. ელემენტები არ შედიან მიწოდების კომპლექტში.

IV. დაყენება კედლის VESA სამაგრზე (იხ. გვერდი 7)

ყურადღება! მონტაჟი გულისხმობს კედლის გახვრეტას. საჭირო სამონტაჟო ინსტრუმენტები (დრელი, ჩაქუჩი, სახრახნისი, ქანჩის გასაღები, სამშენებლო თარაზო) მიწოდების კომპლექტში არ შედიან.

1. ინტერაქტიულ პანელზე ვერტიკალური მიმმართველების დაყენება. **2.** ინტერაქტიული პანელის დაყენება: მიმმართველების და სამონტაჟო ჩარჩოს შეთავსება. **3.** დამატებითი ფიქსაცია.

შენიშვნა. კედლის სამაგრი არ შედის მიწოდების კომპლექტში. იხ. აგრეთვე გამოყენებული კედლის სამაგრის ინსტრუქცია.

V. ელექტროქსელთან მიერთება გამოყენებული როზეტის ტიპის მიხედვით (იხ. გვერდი 7)

ტექნიკური მახასიათებლები

მოდელი / მახასიათებლები	PSMB011P651	PSMB011P751	PSMB011P861
ელექტროკვება (შესასვლელი)	100–240 ვ (AC), 3,5–1,5 ა, 50/60 ჰც, 350,0 ვტ (მაქს.)	100–240 ვ (AC), 4,0–1,7 ა, 50/60 ჰც, 380,0 ვტ (მაქს.)	100–240 ვ (AC), 4,5–2,0 ა, 50/60 ჰც, 450,0 ვტ (მაქს.)
	< 0,5 ვტ ლოდინის რეჟიმში		

მოდელი / მახასიათებლები	PSMB011P651	PSMB011P751	PSMB011P861
ელექტროკვება (გამოსასვლელი)	USB (A) 2.0 – 5,0 ვ / 0,5 ა (DC), 2,5 ვტ (მაქს.); USB (A) 3.2 Gen 1×1 (×4) – 5,0 ვ / 0,9 ა (DC), 4,5 ვტ (მაქს.); USB (C) 3.2 Gen 1×1 PD-თი (გვერდითა) – 5,0 ვ / 3,0 ა (DC), 15,0 ვტ (მაქს.); USB (C) 3.2 Gen 1×1 PD-თი (ფრონტალური), ჩართული OPS-ით – 5,0 ვ / 3,0 ა (DC), 15,0 ვტ (მაქს.); გამორთული OPS-ით – 5,0 ვ / 3,0 ა (DC), 15,0 ვტ; 9,0 ვ / 3,0 ა (DC), 27,0 ვტ; 12,0 ვ / 3,0 ა (DC), 36,0 ვტ; 15,0 ვ / 3,0 ა (DC), 45,0 ვტ; 20,0 ვ / 5,0 ა (DC), 100,0 ვტ (მაქს.)		
ეკრანის დიაგონალი	65” (163,9 სმ)	75” (189,27 სმ)	86” (217,43 სმ)
ეკრანის გარჩევადობა	3840×2160 პქ (4K UHD, 16:9)		
ეკრანის ტექნოლოგია	თხევადკრისტალური, სენსორული (ინფრაწითელი), მულტიშეხების (ერთდროულად შეხების 32 წერტილამდე Android-ის ოპერაციული სისტემისთვის, ერთდროულად შეხების 50 წერტილამდე Windows-ის ოპერაციული სისტემისთვის), ქვეგანათება Direct LED		
ხედვის კუთხე	178° (ვერტიკალზე) / 178° (ჰორიზონტალზე)		
სიკაშკაშე, კონტრასტულობა	450 კდ/მ² (ტიპური), 1200:1		
განახლების სიხშირე, პასუხის დრო	60 ჰც, ≤ 8 მილიწამი		
გასართები	AUDIO (IN) (×1), AUDIO (OUT) (×1), DP (IN) (×1), HDMI (IN) (×2), HDMI (OUT) (×1), JAE (80 pin) (×1), LAN (×2), RS232 (IN) (×1), MIC (IN) (×1), S/PDIF (OUT) (×1), USB (A) 2.0 (×1), USB (A) 3.2 Gen 1×1 (×4), USB (B) 3.2 Gen 1×1 (×3), USB (C) 3.2 Gen 1×1 PD-თი (×2), VGA (IN) (×1), ანტენების გასართები Wi-Fi (×1) და BT (×1)		
სისტემური მახასიათებლები	CPU: ARM Cortex-A73 2,2 გჰც (×4); ARM Cortex-A53 2,0 გჰც (×4). GPU: Mali-G52 (800 მჰც). RAM: 16 გბ. ROM: 128 გბ. ოპერაციული სისტემა Android 13 (წინასწარ დაყენებული)		
ქსელური სპეციფიკაციები	LAN: 10/100/1000 მბიტ/წმ. Wi-Fi 5/6: 802.11 (a/b/g/n/ac/ax) 2,4/5 გჰც, EIRP ≤ 13,0 დბმ / 19,95 მვტ. BT 5.1/5.3, EIRP ≤ 8,0 დბმ / 6,31 მვტ; NFC ≤ 30 მმ (NFC-A, NFC-B, მხარდაჭერა MIFARE, FeliCa)		
დინამიკები	2.1 (20,0 ვტ, მაღალსიხშირიანი (×2); 20,0 ვტ, დაბალსიხშირიანი (×1))		
კამერა	სენსორი: 1/2”, CMOS, 48 მპქ; ვიდეოსიგნალის შეკუმშვა: MJPEG, 3840×2160 (30 კადრი/წმ). ხედვის კუთხე: 107,9°±3° (დიაგონალზე) / 67,4°±3° (ვერტიკალზე) / 99,7°±3° (ჰორიზონტალზე). ფოკუსირების დისტანცია: ≥ 50 სმ. ავტოკადრირების და მოძრაობის/ხმის მიხედვით მიკვლევადობის მხარდაჭერა		
ფუნქციური შესაძლებლობები	წინასწარ დაენებული აპლიკაციები: Google Play, Chrome, Drive, Gmail, Aqua Mail, Meet, YT Music, YouTube, Viso, Calendar, S-Write, Camera, Maps, MobiOffice, mozaBook, Mozaik3D, Screen Mirroring, Fast File Transfer, File Manager, NFC		
	დამატებითი ფუნქციები: ეკრანის არჩეული ზონის ქვეგანათება, ეკრანის სურათი/ჩანაწერი, მოვლენამდე დარჩენილი დღეების ათვლა, მხედველობის დაცვის რეჟიმი, კალკულატორი, წამმზომი/ტაიმერი, სენსორული ეკრანის ბლოკირება, ხმის ჩართვა/გამორთვა ეკრანთან შეხებისას, ეკრანის გადაწევის ფუნქცია, გამოკითხვების ორგანიზება		
	ხელმისაწვდომობის ფუნქციები: მოწყობილობის ოპერაციულ სისტემაში გათვალისწინებულია მასთან მუშაობის გამარტივების ფუნქციები, აგრეთვე ფუნქციები შეზღუდული ფიზიკური შესაძლებლობების მქონე მომხმარებლებისთვის (დაწვრილებით იხ. **android.com/accessibility**-ზე). წინასწარ დაყენებული Screen Mirroring * აპლიკაციის მეშვეობით შეიძლება ინტერაქტიული პანელის და მასთან მიერთებული გარე მოწყობილობების მართვა ეკრანთან უშუალო კონტაქტის გარეშე		
	დესქტოპის 2 სქემა (Google და IFPD) დამატებითი აპლიკაციებით და ფუნქციების ნაკრებით **		
მიკროფონები	8 ცალი, ხმის დაჭერის რადიუსი ≤ 8 მ (კუთხე 45°–135°)		
მასალა	ალუმინი, აბს-პლასტიკი, პკ-პლასტიკი, გამოწრთობილი მინა		
ფერი	შავი, ნაცრისფერ-ცისფერი		
თავსებადი VESA სამაგრის ზომა, მაკომპლექტებელი ნაწილები	600×400 მმ ხრახნები M8, 20 მმ (4 ცალი), ხრახნები M4, 10 მმ (2 ცალი)	800×400 მმ ხრახნები M8, 20 მმ (4 ცალი), ხრახნები M4, 10 მმ (2 ცალი)	800×600 მმ ხრახნები M8, 20 მმ (4 ცალი), ხრახნები M4, 10 მმ (2 ცალი)
ზომა (სიგრძე×სიგანე×სიმაღლე)	1483,9×86,7×911,6 მმ	1705×87,1×1036 მმ	1950,4×86,9×1174 მმ
მასა ნეტო	40,5 კგ	54 კგ	67 კგ
ექსპლუატაციის პირობები	ტემპერატურა 0...+40 °C, ფარდობითი ტენიანობა 20–80 % (კონდენსაციის გარეშე)		
შენახვის პირობები	ტემპერატურა −10...+60 °C, ფარდობითი ტენიანობა 10–80 % (კონდენსაციის გარეშე)		
გარანტია	3 წელი საცალო სავაჭრო ქსელიდან საბოლოო მომხმარებლისთვის მიყიდვის მომენტიდან, თუ ადგილობრივი კანონმდებლობით სხვა რამ არ არის გათვალისწინებული (იხ. **prestigio-solutions.com/warranty**)		
ექსპლუატაციის ვადა	3 წელი		

* აპლიკაციის მუშაობისთვის გარეშე მოწყობილობა, რომლიდანაც ხორციელდება მართვა, და ინტერაქტიული პანელი უნდა იმყოფებოდნენ ერთ ლოკალურ ქსელში (უნდა იყვნენ მიერთებულნი Wi-Fi-ის წვდომის ერთ წერტილთან).

** Google-ის და IFPD დესქტოპებს შორის გადართვისთვის გახსენით "Advance Settings" ("გაფართოებული პარამეტრები") და აირჩიეთ შესაბამისი ოფცია. IFPD დესქტოპიდან Google დესქტოპზე დასაბრუნებლად გადადით განყოფილებაში "More setting" ("მეტი პარამეტრი") და შეასრულეთ გადართვა.

© 2025 Prestigio Solutions

შეზღუდვები და გაფრთხილებები

ყურადღება! გაფრთხილებები, სიფრთხილის ზომები და აღნიშნულ დოკუმენტში მოყვანილი ინსტრუქციები არ მოიცავენ ყველა შესაძლო სახიფათო სიტუაციას. მოწყობილობის გამოყენებისას საჭიროა იხელმძღვანელოთ საღი აზრით.

1. დაიცავით სიფრთხილე ინტერაქტიული პანელის გადაადგილებისას და დაყენებისას. ინტერაქტიული პანელის განფუთვა და დაყენება უნდა შესრულდეს კვალიფიციური სპეციალისტების მიერ (არანაკლებ 2 ადამიანისა).
2. გამოიყენეთ მოწყობილობა მხოლოდ შენობის შიგნით. მოარიდეთ მოწყობილობა მაღალი ტემპერატურების (ელექტროგამათბობელის, მზის პირდაპირი სხივების) ზემოქმედებას. არ დაუშვათ მოწყობილობის შიგნით სითხეების და მტვრის მოხვედრა.
3. არ დახუროთ მოწყობილობის სავენტილაციო ღიობები.
4. მოწყობილობა არ არის განკუთვნილი ბავშვების ან შეზღუდული ფიზიკური, ფსიქიკური თუ გონებრივი შესაძლებლობის მქონე პირების მიერ გამოსაყენებლად, თუ მათ არ გააჩნიათ მოწყობილობის ექსპლუატაციის საკმარისი გამოცდილება ან ცოდნა, ან თუ ისინი არ იმყოფებიან მათ უსაფრთხოებაზე პასუხისმგებელი პირის ზედამხედველობის ქვეშ.
5. კაბელები მიუერთეთ მხოლოდ გამორთულ ინტერაქტიულ პანელს.
6. არ დაუშვათ ინტერაქტიულ პანელთან მისაერთებელი კაბელების გადაღუნვა და ჩაჭერა. არ დაუშვათ კაბელების კონტაქტი ცხელ ზედაპირებთან და ბასრ საგნებთან. არ გამოიყენოთ არასერტიფიცირებული ან დაზიანებული კაბელები.
7. ინტერაქტიული პანელების გასართები გამოიყენეთ მხოლოდ მათი პირდაპირი დანიშნულებით. არ მოათავსოთ გასართებში უცხო საგნები, გასართებთან კაბელების და ფლეშ-ბარათების მიერთებისას ერიდეთ ზედმეტ დაწოლას.
8. რეგულარულად განაახლეთ დაყენებული პროგრამული უზრუნველყოფა და მოწყობილობის ჩაშენებული პროგრამა მათ ბოლო ვერსიებამდე.
9. პროგრამული უზრუნველყოფის დაყენებამდე დარწმუნდით, რომ მისი სისტემური მოთხოვნები შეესაბამებიან ინტერაქტიული პანელის პარამეტრებს. პროგრამული უზრუნველყოფის მუშაობის საკითხებზე მიმართეთ მისი დამმუშავებლის მხარდაჭერის სამსახურს.
10. სენსორულ ეკრანს შეეხეთ მხოლოდ სუფთა ხელებით ან მიწოდების კომპლექტში შემავალი სტილუსებით. არ დაუშვათ ეკრანზე დარტყმები, არ შეეხოთ მას ბასრი საგნებით.
11. გაწმენდის წინ გამორთეთ მოწყობილობა და გამოაერთეთ ის ელექტროქსელიდან. გაწმინდეთ ზედაპირი ოდნავ ნოტიო ქსოვილით. არ გამოიყენოთ აგრესიული სარეცხი ან აბრაზიული საშუალებები, აგრეთვე მეტალის ღრუბლები.
12. გამოაერთეთ მოწყობილობა ელექტროქსელიდან ჭექა-ქუხილის დროს.
13. ინტერაქტიული პანელის გამორთვამდე ან დასვენების რეჟიმში გადაყვანამდე დარწმუნდით, რომ გამორთულია პანელში ჩაყენებული მინი-კომპიუტერი (მისი არსებობისას).
14. თუ ინტერაქტიული პანელის გამოყენება არ ხდება დიდი ხნის განმავლობაში, გამოაერთეთ ის ელექტროქსელიდან.
15. არ დატოვოთ ეკრანზე უძრავი გამოსახულება ერთ საათზე მეტი ხნით – ეს იწვევს პიქსელების გამოწვას.
16. აკრძალულია მოწყობილობის გამოყენება მისი დავარდნისა და მასზე დარტყმის შემთხვევაში.
17. ნუ დაშლით მოწყობილობას და ნუ ეცდებით მის დამოუკიდებლად შეკეთებას.
18. თუ მოწყობილობის ტრანსპორტირება ან შენახვა ხდებოდა დაბალი ტემპერატურების პირობებში, გამოყენებამდე დატოვეთ ის 24 საათით ოთახის ტემპერატურაზე.

თუ მოწყობილობის ექსპლუატაციისას გაგიჩნდათ პრობლემები ან კითხვები, გამყიდველთან მის დაბრუნებამდე დაუკავშირდით ტექნიკური მხარდაჭერის სამსახურს ელ. ფოსტით **support@prestigio-solutions.com** ან ვებ-გვერდზე **prestigio-solutions.com/support**.

ექსპლუატაციისთვის მომზადება

ყურადღება! ინტერაქტიული პანელის განფუთვა და დაყენება უნდა შესრულდეს კვალიფიციური სპეციალისტების მიერ (არანაკლებ 2 ადამიანისა).

1. ფრთხილად გახსენით ყუთი, ამოიღეთ ინტერაქტიული პანელი და მისი მაკომპლექტებელი ნაწილები. მოაცილეთ შესაფუთი მასალა.
2. დარწმუნდით, რომ დასაყენებლად არჩეული ადგილი უძლებს ინტერაქტიული პანელის წონას, აგრეთვე უზრუნველყოფს მის გარშემო ჰაერის საკმარის ცირკულაციას.
3. დააყენეთ ინტერაქტიული პანელი ვერტიკალურ მდგომარეობაში, როგორც ეს ნაჩვენებია სურათზე **IV-2**. დარწმუნდით, რომ ყველა ხრახნი საიმედოდ არის მოჭერილი. ათინათის შემცირებისთვის ინტერაქტიული პანელი განათავსეთ ისე, რომ მის ეკრანს არ ხვდებოდეს პირდაპირი სინათლე.

   ყურადღება! სენსორული ეკრანის სწორად მუშაობის უზრუნველსაყოფად ინტერაქტიული პანელი უნდა იყოს დაყენებული მკაცრად ვერტიკალურად, დახრის გარეშე.
4. აირჩიეთ ინტერაქტიულ პანელთან მისაერთებელი გარე მოწყობილობები (იხ. ქვემოთ მოყვანილი ცხრილი).

გარე მოწყობილობების მიერთება

ყურადღება! გარე მოწყობილობები მიუერთეთ მხოლოდ გამორთულ ინტერაქტიულ პანელს.

გარე მოწყობილობა	გასართი	დანიშნულება
კომპიუტერი, მედიაფლეერი	AUDIO (IN)	აუდიოსიგნალის მიღება
აკუსტიკური სისტემები, ყურსასმენები	AUDIO (OUT), S/PDIF (OUT)	აუდიოსიგნალის გადაცემა
კომპიუტერი	DP (IN)	აუდიო- და ვიდეოსიგნალის მიღება
კომპიუტერი, TV-დეკოდერი	HDMI (IN)	აუდიო- და ვიდეოსიგნალის მიღება
კომპიუტერი, მონიტორი	HDMI (OUT)	აუდიო- და ვიდეოსიგნალის გადაცემა
მინი-კომპიუტერი	JAE (80 pin)	მონაცემების გაცვლა
მარშრუტიზატორი	LAN	ქსელში მონაცემების გაცვლა

გარე მოწყობილობა	გასართი	დანიშნულება
მიკროფონი	MIC (IN)	აუდიოსიგნალის მიღება
კომპიუტერი	RS232 (IN)	მართვის სიგნალის მიღება
პერიფერიული მოწყობილობები (კლავიატურა, თაგვი, ვებ-კამერა და სხვ.), ფლეშ-მეხსიერება	USB (A) 3.2 Gen 1×1, USB (C) 3.2 Gen 1×1 PD-თი	მონაცემების მიმოცვლა, მოწყობილობების კვება/დამუხტვა
კომპიუტერი	USB (B) 3.2 Gen 1×1	სენსორული ეკრანიდან სიგნალების გადაცემა
კომპიუტერი	VGA (IN)	ვიდეოსიგნალის მიღება

შენიშვნა. გარე მოწყობილობები არ შედიან მიწოდების კომპლექტში.

5. მიუერთეთ კვების კაბელი ინტერაქტიულ პანელს. ჩასვით შტეფსელი ელექტრულ როზეტში (იხ. სურ. **V**).
6. გადაიყვანეთ კვების გადამრთველი (**I-30**) მდგომარეობაში **I** ("ჩართულია"). კვების ღილაკის ინდიკატორი (**I-10**) გაანათებს ლურჯად. დაელოდეთ ეკრანზე Android-ის ოპერაციული სისტემის ინტერფეისის გამოჩენას.

ინტერაქტიული პანელის ღილაკების ფუნქციები

ღილაკი	მოქმედება	ფუნქცია
კვების ღილაკი	დააჭირეთ ერთხელ, თუ მოწყობილობა მუშაობის / ლოდინის რეჟიმშია	მოწყობილობის გადაყვანა ლოდინის რეჟიმში / სამუშაო რეჟიმში
კამერისა და მიკროფონების ჩართვა/გამორთვის ღილაკი (**I-15**)	ერთხელ დაჭერა	ჩაშენებული კამერისა და მიკროფონების ჩართვა/გამორთვა

კვების ღილაკის ინდიკაცია

ინდიკატორი	აღწერა
ანათებს ლურჯად	მოწყობილობა ჩართულია და მუშაობს
ანათებს წითლად	მოწყობილობა მოლოდინის რეჟიმშია
ციმციმებს წითლად და ლურჯად	მიმდინარეობს მოწყობილობის პროგრამის განახლება
არ ანთია	მოწყობილობა გამორთულია / კვება არ მიეწოდება

7. ინტერაქტიული პანელის სამართავად გამოიყენეთ (არჩევით):
   - სენსორული ეკრანი;
   - დისტანციური მართვის პულტი;
   - კლავიატურა და თაგვი (არ შედიან მიწოდების კომპლექტში).

   შენიშვნა. დისტანციური მართვის პულტის გამოყენებისას დარწმუნდით იწ-სიგნალისთვის დაბრკოლებების (ღობურების, გარეშე საგნების) არარსებობაში.
8. თუ საჭიროა, აირჩიეთ სიგნალის წყარო. დააჭირეთ ჩართვა/გამორთვის ღილაკს (**III-2**) დისტანციური მართვის პულტზე ან ეკრანზე გამოიძახეთ გვერდითი მენიუ (დააჭირეთ ღილაკს ◀ ან ▶ შესაბამისად მარჯვენა ან მარცხენა მხარეს, გამოსულ მენიუში დააჭირეთ ღილაკს). აირჩიეთ სიგნალის ერთ-ერთი ხელმისაწვდომი წყარო.
9. დააყენეთ Wi-Fi ქსელთან წვდომის პარაპეტრები (საჭიროა უსადენო მარშრუტიზატორი). გვერდით მენიუში დააჭირეთ ღილაკს ("სისტემური პარამეტრები"), აირჩიეთ ჩანართი "Network Settings" ("ქსელური პარამეტრები"). გამოჩენილ ჩამონათვალში აირჩიეთ საჭირო ქსელი, შემდეგ დააჭირეთ "Connect" ("მიერთება"). ინტერაქტიული პანელის გამოყენება შეიძლება აგრეთვე როგორც Wi-Fi -ს წვდომის წერტილი ახლოს მდებარე გარე მოწყობილობებისთვის. ამისთვის ჩანართში "Network Settings" ("ქსელის პარამეტრები") აირჩიეთ ოფცია "Hotspot" ("წვდომის წერტილი") და გააააქტიურეთ ფუნქცია ეკრანზე გადამრთველის საშუალებით.
10. BT-ის დახმარებით უსადენო გარე მოწყობილობების (კლავიატურა, თაგვი, სპიკერფონი და სხვ.) მისაერთებლად ჩანართში "Network Settings" ("ქსელური პარამეტრები") აირჩიეთ ოფცია "BT" და გააააქტიურეთ BT ეკრანზე არსებული გადამრთველის მეშვეობით. სიიდან აირჩიეთ საჭირო გარე მოწყობილობა და შეასრულეთ შეწყვილება (იხ. აგრეთვე გარე მოწყობილობის ინსტრუქცია).
11. მრავალფუნქციური კალმის შეწყვილების რეჟიმის აქტივაციისთვის დააჭირეთ და გეჭიროთ კალამზე განთავსებული ღილაკი "ქვევით" არანაკლებ 4 წამის განმავლობაში.

ექსპლუატაცია

ინტერაქტიული პანელის მეშვეობით შეიძლება შემდეგი მოქმედებების შესრულება:

- კონფერენც-კავშირის განხორციელება ჩაშენებული მიკროფონების (**I-1**) და კამერის (**I-2**) გამოყენებით. ასევე შეიძლება გარე კამერის და მიკროფონის მიერთება.

  შენიშვნა. კონფერენც-კავშირის ფუნქციის გამოსაყენებლად საჭიროა ონლაინ-რესურსიდან ან ფლეშ-მეხსიერების ბარათიდან შესაბამისი დანართის დაყენება.
- მონაცემების აღწარმოება და დამუშავება ფაილების დისპეტჩერის და დაყენებული აპლიკაციების მეშვეობით;
- ინტერაქტიული პანელის ეკრანზე ტექსტური და გრაფიკული ობიექტების შექმნა და რედაქტირება თითების ან სტილუსების გამოყენებით. ხელმისაწვდომია ერთდროულად შეხების 32 წერტილამდე Android-ის ოპერაციული სისტემისთვის და 50 წერტილამდე Windows-ის ოპერაციული სისტემისთვის);
- უკონტაქტო ავტორიზაციის განხორციელება NFC (**I-8**) სენსორის მეშვეობით. სენსორთან მიიტანეთ საიდენტიფიკაციო ბარათი "NFC" ნიშნულით. მონაცემების წაკითხვა ხდება 30 მმ-მდე მანძილიდან;
- ფაილებთან და Windows-ის ოპერაციული სისტემის ბაზაზე შექმნილ აპლიკაციებთან მუშაობა JAE (80 pin) (**I-12**) გასართთან მინი-კომპიუტერის მიერთების გზით (არ შედის მიწოდების კომპლექტში). მუშაობის დასაწყებად საჭიროა მინი-კომპიუტერი არჩეული იყოს სიგნალის წყაროს სახით (იხ. აგრეთვე მინი-კომპიუტერის ინსტრუქცია).

  ყურადღება! აღნიშნული ინტერაქტიული პანელისთვის გამოიყენეთ მხოლოდ მწარმოებლის მიერ რეკომენდებული მინი-კომპიუტერები (მოდელები PSMB528K001, PSMB528K002).

© 2025 Prestigio Solutions

სამუშაოს დასრულება

ინტერაქტიულ პანელთან მუშაობის დასრულების შემდეგ ჩახურეთ ყველა დანართი. შემდეგ დაასრულეთ ინტერაქტიული პანელის მუშაობა ერთ-ერთი შემდეგი მეთოდით:

- გადაიყვანეთ მოწყობილობა ლოდინის რეჟიმში ინტერაქტიულ პანელზე კვების ღილაკზე (**I-10**) ან დისტანციური მართვის პულტის ჩართვა/გამორთვის ღილაკზე ერთხელ დაჭერით (ამ ორი ღილაკიდან ერთზე განმეორებით დაჭერა ინტერაქტიულ პანელს გადაიყვანს სამუშაო რეჟიმში);
- გადაიყვანეთ კვების გადამრთველი (**I-30**) მდგომარეობაში **O** ("გამორთული").

შენიშვნა. დაწვრილებითი ინფორმაცია ინტერაქტიული პანელის ფუნქციონალური შესაძლებლობების შესახებ მოყვანილია მოწყობილობის მომხმარებლის სრულ სახელმძღვანელოში ვებ-საიტზე **prestigio-solutions.com**.

შესაძლო გაუმართაობების აღმოფხვრა

1. კვების ღილაკის ინდიკატორი არ ანათებს, ინტერაქტიული პანელი არ ირთვება:
   - კვების წყარო გაუმართავია. მიუერთეთ ინტერაქტიული პანელი სხვა ელექტრო როზეტს. შეამოწმეთ ელექტრული ქსელის გამართულობა.
2. ინტერაქტიული პანელი რეაგირებს დისტანციური მართვის პულტის ღილაკების დაჭერაზე მხოლოდ ახლო მანძილიდან ან საერთოდ არ რეაგირებს:
   - ადგილი აქვს დაბრკოლებას დისტანციური მართვის პულტის სიგნალისთვის. მოაცილეთ დაბრკოლება დისტანციური მართვის პულტის სიგნალისთვის;
   - დისტანციური მართვის პულტის ელემენტები დამჯდარია. შეცვალეთ ელემენტები.
3. გამოსახულებას ეკრანზე აქვს წყვეტილი ხაზი ან ზოლი:
   - სიახლოვეს მდებარეობს ელექტროხელსაწყო, რომელიც იძლევა ხარვეზებს. მოაცილეთ ხარვეზების წყარო ან გადაანაცვლეთ ინტერაქტიული პანელი.
4. ეკრანზე არ არის გამოსახულება, სენსორული მართვა არ მუშაობს;
   - მონაცემების წყაროსთან კონტაქტი არ არის. დარწმუნდით მიერთების საიმედოობაში, ხელახლა შეასრულეთ მონაცემების წყაროს მიერთება;
   - სიგნალის წყაროს კაბელი არ შეესაბამება ინტერაქტიული პანელის ინტერფეისს. შეამოწმეთ კაბელისა და ინტერფეისის შესაბამისობა.
5. ინტერფეისი ეკრანზე "უძრავად" არის ან არ პასუხობს:
   - გააქტიურებულია ზედმეტად ბევრი პროგრამა. გამორთეთ მოწყობილობა კვების ღილაკით (**I-10**) 1–2 წუთით და ხელახლა ჩართეთ. თუ მოწყობილობის გამორთვა ვერ მოხერხდა, შეასრულეთ იძულებითი გადატვირთვა კვების ღილაკზე 10 წმ-ის განმავლობაში ხანგრძლივი დაჭერით;
   - პროგრამული უზრუნველყოფა და/ან გამოყენებული დანართი მოძველდა. განაახლეთ მოწყობილობის პროგრამული უზრუნველყოფა და/ან დანართი მათ ბოლო ვერსიებამდე.
6. სენსორული მართვა გადანაცვლებულია:
   - ადგილი აქვს სენსორული ეკრანის დაკალიბრების ცდომილებას. სენსორული ეკრანის დაკალიბრებისთვის მიმართეთ ავტორიზებულ სერვის-ცენტრს.

ყურადღება! თუ ვერც ერთმა შემოთავაზებულმა ხერხმა ვერ აღმოფხვრა პრობლემა, მიმართეთ მიმწოდებელს ან ავტორიზებულ სერვის-ცენტრს (იხ. ინფორმაცია ვებსაიტზე **prestigio-solutions.com/warranty**). ნუ დაშლით მოწყობილობას და ნუ ეცდებით მის დამოუკიდებლად შეკეთებას.

შესაბამისობის გამარტივებული დეკლარაცია. წინამდებარეთი ASBISC აცხადებს, რომ მოწყობილობა შეესაბამება დირექტივას 2014/53/EU. ევროკავშირის მოთხოვნებთან შესაბამისობის დეკლარაციის სრული ტექსტის გაცნობა შეიძლება შემდეგ ვებ-მისამართზე: **prestigio-solutions.com/documents/psmb011p-ce-rohs**.

დირექტივა RoHS. მოწყობილობა პასუხობს RoHS 2011/65/EU დირექტივის მოთხოვნებს მავნე ნივთიერებების შემცველობის შეზღუდვის თაობაზე, RoHS 2015/863/EU დირექტივის მოთხოვნების ჩათვლით.

ეს მოწყობილობა შეესაბამება უსაფრთხოების მოქმედ მოთხოვნებს.

აღნიშნული მოწყობილობა სერტიფიცირებულია ENERGY STAR® პროგრამის მოთხოვნების შესაბამისად.

ENERGY STAR და ნიშანი ENERGY STAR წარმოადგენენ დარეგისტრირებულ სავაჭრო ნიშნებს, რომლებიც ეკუთვნის აშშ-ს გარემოს დაცვის სააგენტოს (EPA).

ტერმინები HDMI, HDMI High-Definition Multimedia Interface, HDMI Trade dress და HDMI Logos არის HDMI Licensing Administrator, Inc.-ის სავაჭრო ნიშნები ან რეგისტრირებული სავაჭრო ნიშნები.

N-Mark წარმოადგენს NFC Forum, Inc.-ის სავაჭრო ნიშანს ან დარეგისტრირებულ სავაჭრო მარკას აშშ-სა და სხვა ქვეყნებში.

Android, Gmail, YouTube, Google Play და ლოგოტიპი Google Play წარმოადგენენ Google LLC კომპანიის სავაჭრო ნიშნებს.

Windows წარმოადგენს Microsoft კომპანიების ჯგუფის სავაჭრო ნიშანს.

ყველა დანარჩენი სავაჭრო ნიშანი და მათი დასახელებები, აგრეთვე შესაბამისი აპლიკაციების სავაჭრო ნიშნები წარმოადგენენ მათი შესაბამისი მფლობელების საკუთრებას. ამ დოკუმენტის ინფორმაცია ექვემდებარება ცვლილებას მომხმარებლების წინასწარი შეტყობინების გარეშე. განახლებული ინფორმაცია და მოწყობილობის დეტალური აღწერა, აგრეთვე კავშირის ინსტრუქციები, სერთიფიკატები, ინფორმაცია კომპანიების შესახებ, რომლებიც იღებენ ხარისხის პრეტენზიებს და გარანტიას, ხელმისაწვდომია მომხმარებლის სრულ სახელმძღვანელოში **prestigio-solutions.com**-ზე.

ინფორმაცია მწარმოებლის შესახებ: ASBISC Enterprises PLC, Iapetou, 1, Agios Athanasios, 4101, Limassol, Cyprus (კვიპროსი). ტელ.: +48732080077, info@asbis.com, asbis.com. წარმოების თარიღი მითითებულია სტიკერზე სერიული ნომრის ქვეშ. დამზადებულია ჩინეთში.

KK

Жалпы ақпарат

Интерактивті панель Android операциялық жүйесі (ОЖ) негізіндегі бағдарламалық жасақтамамен етумен жұмыс істеуге, деректерді құру және өңдеуге арналған. Интернет желісіне сымды және сымсыз қосу, сыртқы құрылғыларды қосу (соның ішінде шағын компьютерді орнату) қарастырылған. Басқару сенсорлық экран және/немесе қашықтан басқару (ҚБ) пульті арқылы жүзеге асырылады. Сондай-ақ пернетақта мен тінтуірдің көмегімен басқаруға болады (жеткізілім жиынтығына кірмейді). Орнату нұсқалары: қабырғаға, едендік тіреуішке.

ЕСКЕРТУ. VESA қабырғалық бекіткіші және едендік тіреуіш жеткізілім жиынтығына кірмейді. Пайдаланылатын VESA бекіткіші немесе едендік тіреуіш нұсқаулығын қар.

Үлгілер: PSMB011P651, PSMB011P751, PSMB011P861.

I. Дизайн элементтері (4–5 беттерді қар.)

A. Алдыңғы көрініс. **B.** Сол жақтағы көрініс. **C.** Оң жақтағы көрініс. **D.** Төменнен көрініс.

1. Микрофондар. **2.** Камера. **3.** Экран. **4.** USB (A) 3.2 Gen 1×1 қосқыштары. **5.** PD бар USB (C) 3.2 Gen 1×1 қосқышы (шепті). **6.** Динамиктер. **7.** Аксессуарларға арналған магниттік бет. **8.** NFC сенсоры. **9.** ИҚ қабылдағыш, жарық сенсоры. **10.** Қуат түймесі. **11.** Тұтқалар. **12.** JAE (80 pin) қосқышы. **13.** Wi-Fi және BT антенналарына арналған қосқыштар (антенналар алдын ала орнатылған). **14.** Қуат қосқышы. **15.** Камера және микрофондарды қосу/өшіру түймесі. **16.** USB (B) 3.2 Gen 1×1 қосқыштары. **17.** HDMI (IN) қосқыштары. **18.** DP (IN) қосқышы. **19.** PD бар USB (C) 3.2 Gen 1×1 қосқыш (бүйірлік). **20.** HDMI (OUT) қосқышы. **21.** USB (A) 3.2 Gen 1×1 қосқыштары. **22.** USB (A) 2.0 қосқышы. **23.** RS232 (IN) қосқышы. **24.** S/PDIF (OUT) қосқышы. **25.** AUDIO (OUT) қосқышы. **26.** MIC (IN) қосқышы. **27.** LAN қосқыштары. **28.** VGA (IN) қосқышы. **29.** AUDIO (IN) қосқышы. **30.** Қуат қосқышы.

ЕСКЕРТУ. Элементтер **I-9** бір блокқа біріктірілген және алынбайтын қорғаныс қақпағымен жасырылған.

II. Жеткізілім жиынтығы (5-бетті қар.)

1. Интерактивті панель. **2.** ҚБ пульті. **3.** Қуат кабелі (аша түрі: E/F). **4.** Қуат кабелі (аша түрі: G). **5.** USB (A/B) кабелі. **6.** HDMI кабелі. **7.** Стилустар (6 дана). **8.** Көпфункциялы қалам. **9.** Пайдаланушының қысқаша нұсқаулығы.

III. ҚБ пульті және көпфункциялы қалам (6 бетті қар.)

A. ҚБ пульті түймелерінің мақсаты (**III-A** сур. қар.):

1. Құрылғыны қосу/өшіру. **2.** Сигнал көздері мәзірін қоңырау. **3.** Мәзірді шарлау. **4.** Таңдалған опцияны растау. **5.** Мәзірге қоңырау шалу/жүйе параметрлері мәзірінен шығу. **6.** Android ОЖ негізгі бетіне өтіңіз. **7.** Алдыңғы мәзір бетіне оралу. **8.** Сигнал көзі ретінде шағын компьютерге ауысу. **9.** Жазу және сызу функциясы. **10.** Скриншот. **11.** Дыбыс деңгейін реттеу. **12.** Дыбысты қосу/өшіру.

B. Интерактивті панельді басқару кезінде ҚБ пульті орналасуы (**III-B** сур. қар.).

C. Көпфункциялы қалам элементтері (**III-C** сур. қар.):

1. Жазу және сурет салуға арналған жұқа ұшы. **2.** «Жоғары» түймесі. **3.** Жарықдиодты индикатор. **4.** «Төмен» түймесі. **5.** Жазу және сурет салуға арналған қалың ұшты қақпақ.

ЕСКЕРТУ. Жұқа ұш сызығының қалыңдығы басу күшіне байланысты өзгереді. Қалың ұш сызық қалыңдығын өзгертуді қолдамайды. Жазу және сурет салуға арналған түсті таңдау S-Write қолданба арқылы жүзеге асырылады.

D. ҚБ пультіндегі батареяларды орнату/ауыстыру (**III-D** сур. қар.):

1. ҚБ пультінің артқы жағындағы қақпақты алыңыз.
2. Екі AAA типті батареяны полярлықты сақтай отырып салыңыз (ҚБ пультінің корпусындағы белгіні қар.).
3. Қақпақты жабыңыз.

E. Көпфункциялы қаламға батареяны орнату/ауыстыру (**III-E** сур қар.):

1. Ұшы бар қалпақты шешіңіз.
2. Бір AAA типті батареяны полярлықты сақтай отырып салыңыз (қалпақтың ішіндегі белгіні қараңыз).
3. Ұшы бар қалпақты орнына қойыңыз.

ЕСКЕРТУ. Батареялар жеткізілім жиынтығына кірмейді.

IV. VESA қабырғалық бекіткішіне орнату (7 бетті қар.)

НАЗАР АУДАРЫҢЫЗ! Орнату қабырғаға бұрғылауды қамтиды. Қажетті монтаждау құралдары (бұрғы, балға, бұрағыш, сомын кілті, құрылыс деңгейлегіш) жеткізілім жиынтығына кірмейді.

1. Интерактивті панельге тік бағыттауыштарды орнату. **2.** Интерактивті панельді орнату: бағыттауыштарды және монтаж жақтауларын туралау. **3.** Қосымша бекіту.

ЕСКЕРТПЕ. Қабырғалық бекіткіш жеткізілім жиынтығына кірмейді. Сондай-ақ, сіз пайдаланып жатқан қабырғалық бекіткішіне арналған нұсқауларды қар.

V. Пайдаланылатын розетка түріне байланысты электр желісіне қосу (7 бетті қар.)

Техникалық сипаттамалар

Үлгі / Сипаттамалары	PSMB011P651	PSMB011P751	PSMB011P861
Қуат көзі (кіріс)	100–240 В (AC), 3,5–1,5 А, 50/60 Гц, 350,0 Вт (макс.)	100–240 В (AC), 4,0–1,7 А, 50/60 Гц, 380,0 Вт (макс.)	100–240 В (AC), 4,5–2,0 А, 50/60 Гц, 450,0 Вт (макс.)
	< 0,5 Вт күту режимінде		

© 2025 Prestigio Solutions

Сипаттамалары \ Үлгі	PSMB011P651	PSMB011P751	PSMB011P861
Қуат көзі (шығыс)	USB (A) 2.0 – 5,0 В / 0,5 А (DC), 2,5 Вт (макс.); USB (A) 3.2 Gen 1×1 (×4) – 5,0 В / 0,9 А (DC), 4,5 Вт (макс.); PD бар USB (C) 3.2 Gen 1×1 (бүйірлік) – 5,0 В / 3,0 А (DC), 15,0 Вт (макс.); PD бар USB (C) 3.2 Gen 1×1 (шепті), OPS қосулы кезде – 5,0 В / 3,0 А (DC), 15,0 Вт (макс.); OPS өшірулі кезде – 5,0 В / 3,0 А (DC), 15,0 Вт; 9,0 В / 3,0 А (DC), 27,0 Вт; 12,0 В / 3,0 А (DC), 36,0 Вт; 15,0 В / 3,0 А (DC), 45,0 Вт; 20,0 В / 5,0 А (DC), 100,0 Вт (макс.)		
Экран диагоналы	65″ (163,9 см)	75″ (189,27 см)	86″ (217,43 см)
Экран ажыратымдылығы	3840×2160 пк (4K UHD, 16:9)		
Экран технологиясы	Сұйыққристалды, сенсорлық (инфрақызыл), мультитач (Android ОЖ үшін бір мезгілде 32 жанасу нүктесіне дейін, Windows ОЖ үшін бір мезгілде 50 жанасу нүктесіне дейін), Direct LED артқы жарықтандыру		
Шолу бұрышы	178° (тік бойынша) / 178° (көлденең бойынша)		
Жарықтық, кереғарлығы	450 кд/м² (типтік), 1200:1		
Жаңарту жиілігі, жауап беру уақыты	60 Гц, ≤ 8 мс		
Қосқыштар	AUDIO (IN) (×1), AUDIO (OUT) (×1), DP (IN) (×1), HDMI (IN) (×2), HDMI (OUT) (×1), JAE (80 pin) (×1), LAN (×2), RS232 (IN) (×1), MIC (IN) (×1), S/PDIF (OUT) (×1), USB (A) 2.0 (×1), USB (A) 3.2 Gen 1×1 (×4), USB (B) 3.2 Gen 1×1 (×3), PD бар USB (C) 3.2 Gen 1×1 (×2), VGA (IN) (×1), Wi-Fi (×1) және BT (×1) антеннасына арналған қосқыштар		
Жүйе сипаттамалары	CPU: ARM Cortex-A73 2,2 ГГц (×4); ARM Cortex-A53 2,0 ГГц (×4). GPU: Mali-G52 (800 МГц). RAM: 16 ГБ. ROM: 128 ГБ. Android 13 ОЖ (алдын ала орнатылған)		
Желі сипаттамалары	LAN: 10/100/1000 Мбит/с. Wi-Fi 5/6: 802.11 (a/b/g/n/ac/ax) 2,4/5 ГГц, EIRP ≤ 13,0 дБм / 19,95 мВт. BT 5.1/5.3, EIRP ≤ 8,0 дБм / 6,31 мВт; NFC ≤ 30 мм (NFC-A, NFC-B, MIFARE және FeliCa қолдау)		
Динамиктер	2.1 (20,0 Вт, жоғары жиілікті (×2); 20,0 Вт, төмен жиілікті (×1))		
Камера	Сенсор: 1/2″, CMOS, 48 Мпк; бейнесигналын қысу: MJPEG, 3840×2160 (30 кадр/с). Шолу бұрышы: 107,9°±3° (диагональ бойынша) / 67,4°±3° (тік бойынша) / 99,7°±3° (көлденең бойынша). Фокустау қашықтығы: ≥ 50 см. Автокадрлеу және қозғалыс/дауыс бойынша қадағалау қолдауы		
Функционалдық мүмкіндіктер	Алдын ала орнатылған қолданбалар: Google Play, Chrome, Drive, Gmail, Aqua Mail, Meet, YT Music, YouTube, Viso, Calendar, S-Write, Camera, Maps, MobiOffice, mozaBook, Mozaik3D, Screen Mirroring, Fast File Transfer, File Manager, NFC		
	Қосымша функциялар: экранның таңдалған аймағын жарықтандыру, скриншот\экран жазбасы, оқиғаға дейінгі күндерді санау, көзді қорғау режимі, калькулятор, секундомер/таймер, сенсорлық экранды бұғаттау, экранға тигенде дыбысты қосу/өшіру, экранды жылжыту функциясы, сауалнама ұйымдастыру		
	Қол жетімділік функциялары: құрылғының ОЖ-де онымен жұмыс істеуді жеңілдететін функциялар, сондай-ақ физикалық шектеулері бар пайдаланушыларға арналған функциялар бар (толығырақ ақпаратты **android.com/accessibility** қар.). Алдын ала орнатылған Screen Mirroring * қолданбасының көмегімен интерактивті панельді және оған қосылған сыртқы құрылғыларды экранмен тікелей өзара әрекеттеспей басқаруға болады		
	Қосымша қолданбалар мен функциялар жиынтығы бар 2 жұмыс үстелі схемасы (Google және IFPD) **		
Микрофондар	8 дана, дыбысты қабылдау радиусы ≤ 8 м (45°–135° бұрыш)		
Материал	Алюминий, ABS пластик, PC пластик, шыңдалған шыны		
Түсі	Қара, сұр-көк		
VESA үйлесімді бекіту өлшемі, құрамдас өнімдер	600×400 мм M8 бұрандалары, 20 мм (4 дана), M4 бұрандалары, 10 мм (2 дана)	800×400 мм M8 бұрандалары, 20 мм (4 дана), M4 бұрандалары, 10 мм (2 дана)	800×600 мм M8 бұрандалары, 20 мм (4 дана), M4 бұрандалары, 10 мм (2 дана)
Өлшемі (Ұ×Е×Б)	1483,9×86,7×911,6 мм	1705×87,1×1036 мм	1950,4×86,9×1174 мм
Таза салмақ	40,5 кг	54 кг	67 кг
Пайдалану шарттары	Температура 0…+40 °C, салыстырмалы ылғалдылық 20–80 % (конденсацияланбайды)		
Сақтау шарттары	Температура −10…+60 °C, салыстырмалы ылғалдылық 10–80 % (конденсацияланбайды)		
Кепілдік	Түпкі сатып алушыға бөлшек сауда желісінде сатылған сәттен бастап 3 жыл, егер жергілікті заңнамада өзгеше көзделмесе (**prestigio-solutions.com/warranty** қар.)		
Қызмет мерзімі	3 жыл		

Шектеулер мен ескертулер

НАЗАР АУДАРЫҢЫЗ! Осы құжаттағы ескертулер, сақтық шаралары және нұсқаулар барлық ықтимал қауіпті жағдайларды қамтымайды. Құрылғыны пайдалану кезінде парасаттылықты қолданыңыз.

1. Интерактивті панельді жылжытқанда және орнатқанда сақ болыңыз. Интерактивті панельді қораптан шығару және орнату білікті мамандармен (кемінде 2 адам) орындалуы тиіс.

* Қолданбаның жұмыс істеуі үшін басқару жүзеге асырылатын сыртқы құрылғы және интерактивті панель бір жергілікті желіде болуы тиіс (бір Wi-Fi рұқсат нүктесіне қосылуы тиіс).

** Google және IFPD жұмыс үстелдері арасында ауысу үшін «Advance Settings» («Қосымша параметрлер») ашыңыз және тиісті опцияны таңдаңыз. IFPD жұмыс үстелінен Google-ға қайту үшін «More settings» («Қосымша параметрлер») бөліміне өтіңіз және ауыстыру орындаңыз.

© 2025 Prestigio Solutions

2. Құрылғыны тек үй ішінде пайдаланыңыз. Құрылғыны жоғары температураға (электр жылытқыштан, тікелей күн сәулесінен) ұшыратпаңыз. Құрылғыға сұйықтықтың немесе шаңның түсуіне жол бермеңіз.
3. Құрылғының желдету саңылауларын жаппаңыз.
4. Құрылғыны балалардың немесе физикалық, сенсорлық немесе ақыл-ой қабілеттері шектеулі тұлғалардың құрылғыны пайдалану бойынша жеткілікті тәжірибесі мен білімі болмаса және олардың қауіпсіздігіне жауапты адам қадағаламаса, пайдалануға арналмаған.
5. Кабельдерді тек өшірілген интерактивті панельге қосыңыз.
6. Интерактивті панельге жалғанған кабельдердің майысып немесе қысылуына жол бермеңіз. Кабельдердің ыстық беттермен немесе өткір заттармен жанасуына жол бермеңіз. Сертификатталмаған немесе зақымдалған кабельдерді пайдаланбаңыз.
7. Интерактивті панель қосқыштарын тек мақсаты бойынша пайдаланыңыз. Қосқыштарын бөгде заттарды салмаңыз және кабельдер мен флэш-дискілерді қосқыштарға қосқанда артық қысым жасамаңыз.
8. Орнатылған бағдарламалық құралды және құрылғы микробағдарламасын соңғы нұсқаларына жүйелі түрде жаңартып отырыңыз.
9. Бағдарламалық құралды орнатпас бұрын оның жүйелік талаптары интерактивті панельдің параметрлеріне сәйкес келетініне көз жеткізіңіз. Бағдарламалық құралдың жұмысына қатысты сұрақтар бойынша оны әзірлеушінің қолдау қызметіне хабарласыңыз.
10. Сенсорлық экранды тек таза, құрғақ қолдарыңызбен немесе жеткізілген қаламдармен түртіңіз. Экранды соғудан немесе оны өткір заттармен ұстамаңыз.
11. Тазалау алдында құрылғыны өшіріп, оны электр желісінен ажыратыңыз. Бетін сәл дымқыл шүберекпен тазалаңыз. Агрессивті жуғыш заттарды, абразивтерді немесе металл губкаларды қолданбаңыз.
12. Найзағай кезінде құрылғыны электр желісінен ажыратыңыз.
13. Интерактивті панельді өшірмес немесе күту режиміне қоймас бұрын, панельде орнатылған шағын компьютердің (бар болса) өшірілгеніне көз жеткізіңіз.
14. Интерактивті панель ұзақ уақыт пайдаланылмаса, оны электр желісінен ажыратыңыз.
15. Экранда қозғалмайтын кескінді бір сағаттан артық қалдырмаңыз – бұл пикселдердің күйіп кетуіне әкеледі.
16. Құрылғы құлап кетсе немесе соғылып қалса, оны пайдаланбаңыз.
17. Құрылғыны бөлшектемеңіз немесе оны өзіңіз жөндеуге әрекет жасамаңыз.
18. Құрылғы суық температурада тасымалданса немесе сақталса, қолданар алдында оны бөлме температурасында 24 сағат қалдырыңыз.

Құрылғыңызға қатысты қандай да бір мәселелер немесе сұрақтарыңыз болса, оны сатушыға қайтармас бұрын **support@prestigio-solutions.com** эл. поштасы немесе **prestigio-solutions.com/support** сайтына кіру арқылы техникалық қолдау қызметіне хабарласыңыз.

Пайдалануға дайындық

НАЗАР АУДАРЫҢЫЗ! Интерактивті панельді қораптан шығару және орнату білікті мамандармен (кемінде 2 адам) орындалуы тиіс.

1. Қорапты абайлап ашып, интерактивті панель мен құрамдас өнімдерді алып тастаңыз. Қаптама материалдарын алып тастаңыз.
2. Орнатуға таңдалған орын интерактивті панельдің салмағын көтере алатынына, сондай-ақ оның айналасында ауа айналымының жеткілікті болуына көз жеткізіңіз.
3. Интерактивті панельді тік күйде орнатыңыз, **IV-2** сур. көрсетілгендей. Барлық бұрандалардың мықтап бекітілгеніне көз жеткізіңіз. Жарқылды азайту үшін интерактивті панельді экранға тікелей жарық түспейтіндей етіп орналастырыңыз.

   НАЗАР АУДАРЫҢЫЗ! Сенсорлық экранның дұрыс жұмыс істеуін қамтамасыз ету үшін интерактивті панель қатаң тік күйде, еңкеймей орнатылуы тиіс.
4. Интерактивті панельге қосылу үшін сыртқы құрылғыларды таңдаңыз (төмендегі кестені қар.).

Сыртқы құрылғыларды қосу

НАЗАР АУДАРЫҢЫЗ! Сыртқы құрылғыларды тек өшірілген интерактивті панельге қосыңыз.

Сыртқы құрылғы	Қосқыш	Мақсат
Компьютер, медиа ойнатқыш	AUDIO (IN)	Аудиосигналды қабылдау
Акустикалық жүйелер, құлаққаптар	AUDIO (OUT), S/PDIF (OUT)	Аудиосигналды беру
Компьютер	DP (IN)	Аудиосигналын және бейнесигналын қабылдау
Компьютер, теледидар декодері	HDMI (IN)	Аудиосигналын және бейнесигналын қабылдау
Компьютер, монитор	HDMI (OUT)	Аудиосигналын және бейнесигналын беру
Шағын компьютер	JAE (80 pin)	Деректер алмасу
Бағдарлауыш	LAN	Желілік деректер алмасу
Микрофон	MIC (IN)	Аудиосигналды қабылдау
Компьютер	RS232 (IN)	Басқару сигналын қабылдау
Перифериялық құрылғылар (пернетақта, тінтуір, веб камера және т.б.), флэш-дискілер	PD бар USB (A) 3.2 Gen 1×1, USB (C) 3.2 Gen 1×1	Деректерді бөлісу, құрылғыларды қуаттандыру/зарядтау

© 2025 Prestigio Solutions

Сыртқы құрылғы	Қосқыш	Мақсат
Компьютер	USB (B) 3.2 Gen 1×1	Сенсорлық экраннан сигналдарды беру
Компьютер	VGA (IN)	Бейнесигналды қабылдау

ЕСКЕРТПЕ. Сыртқы құрылғылар жеткізілім жиынтығына кірмейді.

5. Қуат кабелін интерактивті панельге қосыңыз. Ашаны электр розеткасына қосыңыз (**V** сур. қар.).
6. Қуат қосқышын (**I-30**) **I** күйіне («Қосылған») ауыстырыңыз. Қуат түймесінің индикаторы (**I-10**) көк түспен жанады. Экранда Android ОЖ интерфейсі пайда болғанша күтіңіз.

Интерактивті панель түймелерінің функциялары

Түйме	Әрекет	Функциясы
Қуат түймесі	Құрылғы жұмыс режимінде / күту режимінде болғанда бір рет басыңыз	Құрылғыны күту / жұмыс режиміне қою
Камера мен микрофондарды қосу/өшіру түймесі (**I-15**)	Бір рет басыңыз	Кірістірілген камера мен микрофондарды қосу/өшіру

Қуат түймесінің индикациясы

Индикатор	Сипаттамасы
Көк жанады	Құрылғы қосулы және жұмыс істейді
Қызыл жанады	Құрылғы күту режимінде
Қызыл және көк жыпылықтайды	Құрылғы микробағдарламасы жаңартылуда
Жанбайды	Құрылғы өшірілген / қуат көзі жоқ

7. Интерактивті панельді басқару үшін пайдаланыңыз (міндетті емес):
   - сенсорлық экран;
   - ҚБ пульті;
   - пернетақта мен тінтуір (жеткізілім жиынтығына кірмейді).

   ЕСКЕРТПЕ. ҚБ пульті пайдаланған кезде ИҚ сигналына ешқандай кедергілер (бөгеттер, бөгде заттар) жоқ екеніне көз жеткізіңіз.
8. Қажет болса, сигнал көзін таңдаңыз. ҚБ пультіндегі қосу/өшіру түймесін (**III-2**) басыңыз немесе экрандағы бүйірлік мәзірді шақырыңыз (экранның оң немесе сол шетіндегі ◀ немесе ▶ түймесін басыңыз, пайда болған мәзірде ⏻ түймесін басыңыз). Қол жетімді сигнал көздерінің бірін таңдаңыз.
9. Wi-Fi желісіне кіруді реттеңіз (сымсыз маршрутизатор қажет). Бүйірлік мәзірде ⚙ («Жүйе параметрлері») түймесін басыңыз, «Network Settings» («Желі параметрлері») қойындысын таңдаңыз. Пайда болған тізімде қажетті желіні таңдап, «Connect» («Қосылу») түймесін басыңыз. Интерактивті панельді жақын маңдағы сыртқы құрылғылар үшін Wi-Fi кіру нүктесі ретінде де пайдалануға болады. Бұл әрекетті орындау үшін «Network Settings» («Желі параметрлері») қойындысында «Hotspot» («Ыстық нүкте») опциясын таңдап, экрандағы қосқышты пайдаланып функцияны іске қосыңыз.
10. Сымсыз сыртқы құрылғыларды (пернетақта, тінтуір, үндеткіш, т.б.) BT арқылы қосу үшін «Network Settings» («Желі параметрлері») қойындысында «BT» опциясын таңдап, экрандағы қосқышты пайдаланып BT қосыңыз. Тізімнен қажетті сыртқы құрылғыны таңдап, жұптаңыз (сонымен қатар сыртқы құрылғы нұсқауларын қар.).
11. Көпфункциялы қаламның жұптастыру режимін іске қосу үшін қаламдағы «Төмен» түймесін кемінде 4 с ұстап тұрыңыз.

Пайдалану

Интерактивті панельдің көмегімен келесі әрекеттерді орындауға болады:

- кірістірілген микрофондарды (**I-1**) және камераны (**I-2**) пайдалана отырып, конференц-байланысты жүзеге асыру. Сондай-ақ сыртқы камера мен микрофонды қосуға болады.

  ЕСКЕРТУ. Конференц-байланыс функциясын пайдалану үшін тиісті қолданбаны онлайн-ресурстан немесе флэш-дискіден орнату қажет.
- файл менеджері мен орнатылған қолданбаларды пайдаланып деректерді қайта шығару және өңдеу;
- саусақтарыңызды немесе стилустарды пайдаланып интерактивті панель экранында мәтіндік және графикалық нысандарды жасаңыз және өңдеңіз. Android ОЖ үшін бір мезгілде 32 жанасу нүктесі және Windows ОЖ үшін 50 нүктеге дейін қолжетімді;
- NFC сенсорының (**I-8**) көмегімен жанасусыз авторизацияны жүзеге асыру. Сенсорға «NFC» белгісі бар сәйкестендіру картасын әкеліңіз. Деректер 30 мм-ге дейінгі қашықтықта оқылады;
- JAE (80 pin) (**I-12**) қосқышына қосу арқылы Windows ОЖ негізіндегі файлдармен және қолданбалармен жұмыс істеу) шағын компьютер (жеткізілім жиынтығына кірмейді). Жұмысты бастау үшін шағын компьютерді сигнал көзі ретінде таңдау қажет (шағын компьютердің нұсқаулығын да қар.).

  НАЗАР АУДАРЫҢЫЗ! Бұл интерактивті панель үшін өндіруші ұсынған шағын компьютерлерді ғана (PSMB528K001, PSMB528K002 үлгілері) пайдаланыңыз.

Жұмысты аяқтау

Интерактивті панельді пайдалануды аяқтағаннан кейін барлық қолданбаларды жабыңыз. Содан кейін интерактивті панель келесі жолдардың бірімен өшіріңіз:

- құрылғыны күту режиміне ауыстырыңыз, интерактивті панельдің қуат түймесін (**I-10**) бір рет басу немесе ҚБ пультіндегі қосу/өшіру түймесін басу арқылы (осы түймелердің бірін қайта басу интерактивті панельді жұмыс режиміне ауыстырады);
- қуат қосқышын (**I-30**) **O** күйіне («Өшірулі») ауыстырыңыз.

ЕСКЕРТУ. Интерактивті панельдің функционалдығы туралы толық ақпаратты **prestigio-solutions.com** сайтындағы өнімнің толық пайдаланушы нұсқаулығын қар.

Ақаулық себебін іздеу және түзету

1. Қуат түймесінің шамы жанбайды және интерактивті панель қосылмайды:
   - қуат көзі ақаулы. Интерактивті панельді басқа электр розеткасына қосыңыз. Электр желісінің дұрыстығын тексеріңіз.
2. Интерактивті панель ҚБ пультінің түймелерін қысқа қашықтықта ғана басуға жауап береді немесе мүлде жауап бермейді:
   - ҚБ пультінің сигналында кедергі бар. ҚБ пультінің сигналына кедергілерді жою;
   - ҚБ пультіндегі батарея заряды аз. Батареяларды ауыстырыңыз.
3. Экрандағы кескінде нүктелі сызық немесе жолақ бар:
   - жақын жерде кедергі тудыратын электр құрылғысы бар. Кедергі көзін жойыңыз немесе интерактивті панельді жылжытыңыз.
4. Экранда кескін жоқ, сенсорлық басқару элементтері жұмыс істемейді:
   - деректер көзімен байланыс жоқ. Байланыстың қауіпсіз екеніне көз жеткізіңіз, деректер көзін қайта қосыңыз;
   - сигнал көзінің кабелі интерактивті панельдің интерфейсіне сәйкес келмейді. Кабельдің интерфейске сәйкес келетінін тексеріңіз.
5. Экрандағы интерфейс «қатып қалады» немесе жауап бермейді:
   - өте көп бағдарлама іске қосылған. Құрылғыны қуат түймесімен (**I-10**) 1–2 минутқа өшіріңіз және қайта қосыңыз. Құрылғыны өшіре алмасаңыз, қуат түймесін 10 с ұстап тұрып, мәжбүрлі қайта жүктеуді орындаңыз;
   - қолданылатын жасақтама және/немесе қолданба ескірген. Құрылғы жасақтаманын және/немесе қолданбаны соңғы нұсқаларына жаңартыңыз.
6. Сенсорлық басқару элементтері ығыстырылған:
   - сенсорлық экранды калибрлеуде ақаулық орын алды. Сенсорлық экранды калибрлеу үшін уәкілетті қызмет көрсету орталығына жүгініңіз.

НАЗАР АУДАРЫҢЫЗ! Ұсынылған әдістердің ешқайсысы мәселені шешпесе, жеткізушіге немесе уәкілетті қызмет көрсету орталығына хабарласыңыз (**prestigio-solutions.com/warranty** веб-сайтындағы ақпаратты қар.). Құрылғыны бөлшектемеңіз немесе оны өзіңіз жөндеуге әрекет жасамаңыз.

Сәйкестік туралы жеңілдірілген декларация. Осы арқылы ASBISC құрылғының 2014/53/EU директивасына сәйкес екенін мәлімдейді. ЕО сәйкестік декларациясының толық мәтінін келесі веб-сайттан табуға болады: **prestigio-solutions.com/documents/psmb011p-ce-rohs**.

RoHS директивасы. Құрылғы қауіпті заттарды шектеу жөніндегі 2011/65/EU RoHS директивасының талаптарына, соның ішінде 2015/863/EU RoHS директивасының талапта.

Бұл құрылғы қолданыстағы қауіпсіздік талаптарына сәйкес келеді.

Бұл құрылғы ENERGY STAR® бағдарламасының талаптарына сәйкес сертификатталған.

ENERGY STAR және ENERGY STAR белгісі АҚШ Қоршаған ортаны қорғау агенттігіне (EPA) тиесілі тіркелген тауар белгілері болып табылады.

HDMI, HDMI High-Definition Multimedia Interface терминдері, HDMI фирмалық стилі және HDMI логотипі терминдері HDMI Licensing Administrator, Inc. компаниясының тауар белгілері немесе тіркелген тауар белгілері болып табылады.

N-Mark – NFC Forum, Inc. компаниясының тауар белгісі немесе тіркелген тауар белгісі АҚШ – та және басқа елдерде.

Android, Gmail, YouTube, Google Play және Google Play логотипі Google LLC компаниясының тауар белгілері болып табылады.

Windows – Microsoft компаниялар тобының тауар белгісі.

Барлық басқа тауар белгілері мен олардың атаулары, сондай-ақ тиісті қолданбаларға қатысты тауар белгілері олардың тиісті иелерінің меншігі болып табылады. Бұл құжаттағы ақпарат пайдаланушыларға алдын ала ескертусіз өзгертілуі мүмкін. Жаңартылған ақпарат пен құрылғының егжей-тегжейлі сипаттамасы, сондай-ақ қосылу нұсқаулары, сертификаттар, сапа туралы шағымдар мен кепілдіктерді қабылдайтын компаниялар туралы ақпарат **prestigio-solutions.com** сайтындағы толық пайдаланушы нұсқаулығында қолжетімді.

Өндіруші туралы ақпарат: ASBISC Enterprises PLC, Iapetou, 1, Agios Athanasios, 4101, Limassol, Cyprus (Кипр). Тел.: +48732080077, info@asbis.com, asbis.com. Өндіріс күні стикерде сериялық нөмірмен астында көрсетілген. Қытайда жасалған.

© 2025 Prestigio Solutions

LT

Bendroji informacija

Interaktyvi lenta skirta dirbti su programine įranga, veikiančia „Android“ operacinėje sistemoje (OS), kurti ir apdoroti duomenis. Numatyta laidinis ir belaidis prisijungimas prie interneto, išorinių įrenginių prijungimas (įskaitant mini kompiuterio įrengimą). Valdymas atliekamas jutiklinio ekrano ir (ar) nuotolinio valdymo (NV) pulto pagalba. Taip pat galimas valdymas klaviatūros ir pelės pagalba (pakuotėje nepridedamos). Montavimo variantai: ant sienos, ant grindų stovo.

PASTABA. Sieninis tvirtinimas VESA ir grindų stovas nėra įtraukti į komplektą. Žr. naudojamo tvirtinimo VESA arba grindų stovo instrukciją.

Modeliai: PSMB011P651, PSMB011P751, PSMB011P861.

I. Konstrukciniai elementai (žr. 4–5 puslapius)

A. Vaizdas iš priekio. **B.** Vaizdas iš kairės. **C.** Vaizdas iš dešinės. **D.** Vaizdas iš apačios.
1. Mikrofonai. **2.** Kamera. **3.** Ekranas. **4.** USB (A) 3.2 Gen 1×1 jungtys. **5.** USB (C) 3.2 Gen 1×1 jungtis su PD (priekinė). **6.** Garsiakalbiai. **7.** Magnetinis paviršius priedams. **8.** NFC jutiklis. **9.** IR imtuvas, apšvietimo jutiklis. **10.** Maitinimo mygtukas. **11.** Rankenos. **12.** JAE (80 pin) jungtis. **13.** Jungtys „Wi-Fi“ ir BT antenoms antenos yra iš anksto sumontuotos). **14.** Maitinimo jungtis. **15.** Kameros ir mikrofonų įjungimo / išjungimo mygtukas. **16.** USB (B) 3.2 Gen 1×1 jungtys. **17.** HDMI (IN) jungtys. **18.** DP (IN) jungtis. **19.** USB (C) 3.2 Gen 1×1 jungtis su PD (šoninė). **20.** HDMI (OUT) jungtis. **21.** USB (A) 3.2 Gen 1×1 jungtys. **22.** USB (A) 2.0 jungtis. **23.** RS232 (IN) jungtis. **24.** S/PDIF (OUT) jungtis. **25.** AUDIO (OUT) jungtis. **26.** MIC (IN) jungtis. **27.** LAN jungtys. **28.** VGA (IN) jungtis. **29.** AUDIO (IN) jungtis. **30.** Maitinimo jungiklis.

PASTABA. Elementai **I-9** sujungti į vieną bloką ir paslėpti nuimamu apsauginiu dangčiu.

II. Pakuotės turinys (žr. 5 puslapį)

1. Interaktyvi lenta. **2.** NV pultas. **3.** Maitinimo kabelis (kištuko tipas: E/F). **4.** Maitinimo kabelis (kištuko tipas: G). **5.** USB (A/B) kabelis. **6.** HDMI laidas. **7.** Liestukai (6 vnt.). **8.** Daugiafunkcis rašiklis. **9.** Trumpasis naudotojo vadovas.

III. NV pultas ir daugiafunkcis rašiklis (žr. 6 puslapį)

A. NV pulto mygtukų paskirtis (žr. pav. **III-A**):
1. Įrenginio įjungimas / išjungimas. **2.** Signalo šaltinių meniu iškvietimas. **3.** Meniu naršymas. **4.** Pasirinktos parinkties patvirtinimas. **5.** Meniu iškvietimas / išėjimas iš sistemos nustatymų meniu. **6.** Perėjimas į pagrindinį „Android“ OS puslapį. **7.** Grįžimas į ankstesnį meniu puslapį. **8.** Perjungimas į minikompiuterį kaip signalo šaltinį. **9.** Rašymo ir piešimo funkcija. **10.** Ekrano nuotrauka. **11.** Garso stiprumo reguliavimas. **12.** Garso įjungimas / išjungimas.

B. NV pulto išdėstymas valdant interaktyvią lentą (žr. pav. **III-B**).

C. Daugiafunkcio rašiklio elementai (žr. pav. **III-C**):
1. Plonas antgalis rašymui ir piešimui. **2.** Mygtukas „Aukštyn“. **3.** Šviesos diodų indikatorius. **4.** Mygtukas „Žemyn“. **5.** Dangtelis su storu antgaliu rašymui ir piešimui.

PASTABA. Plonojo antgalio linijos storis kinta priklausomai nuo paspaudimo stiprumo. Storas antgalis nepalaiko linijos storio keitimo. Rašymo ir piešimo spalvos pasirinkimas atliekamas naudojant programėlę „S-Write“.

D. Baterijų įdėjimas / keitimas nuotolinio valdymo pulte (žr. pav. **III-D**):
1. Nuimkite NV pulto galinėje pusėje esantį dangtį.
2. Įdėkite dvi AAA tipo baterijas, laikydamiesi poliškumo (žr. nuorodą ant NV pulto korpuso).
3. Uždarykite dangtį.

E. Baterijos įdėjimas / keitimas daugiafunkciame rašiklyje (žr. pav. **III-E**):
1. Nuimkite dangtelį su antgaliu.
2. Įdėkite vieną AAA tipo bateriją, laikydamiesi poliškumo (žr. ženklinimą dangtelio viduje).
3. Uždėkite dangtelį su antgaliu atgal.

PASTABA. Baterijos pakuotėje nepridedamos.

IV. Montavimas ant sieninio tvirtinimo VESA (žr. 7 puslapį)

DĖMESIO! Montavimui būtinas sienos gręžimas. Reikalingi montavimo įrankiai (gręžtuvas, plaktukas, atsuktuvas, veržliarakčio raktas, gulsčiukas) nėra įtraukti į komplektą.

1. Interaktyvios lentos įrengimas ant vertikalių kreipiančiųjų. **2.** Interaktyvios lentos įrengimas: kreipiančiųjų ir montavimo rėmo sutapdinimas. **3.** Papildomas fiksavimas.

PASTABA. Sieninis tvirtinimas pakuotėje nepridedamas. Taip pat žr. naudojamo sieninio tvirtinimo instrukciją.

V. Prijungimas prie elektros tinklo priklausomai nuo naudojamo kištukinio tipo (žr. 7 puslapį)

Techniniai parametrai

Modelis / Charakteristikos	PSMB011P651	PSMB011P751	PSMB011P861
Maitinimo šaltinis (įvestis)	100–240 V (AC), 3,5–1,5 A, 50/60 Hz, 350,0 W (maks.)	100–240 V (AC), 4,0–1,7 A, 50/60 Hz, 380,0 W (maks.)	100–240 V (AC), 4,5–2,0 A, 50/60 Hz, 450,0 W (maks.)
	< 0,5 W budėjimo režimu		

Modelis / Charakteristikos	PSMB011P651	PSMB011P751	PSMB011P861
Maitinimo šaltinis (išvestis)	USB (A) 2.0 – 5,0 V / 0,5 A (DC), 2,5 W (maks.); USB (A) 3.2 Gen 1×1 (×4) – 5,0 V / 0,9 A (DC), 4,5 W (maks.); USB (C) 3.2 Gen 1×1 su PD (šoninis) – 5,0 V / 3,0 A (DC), 15,0 W (maks.); USB (C) 3.2 Gen 1×1 su PD (priekinis), su įjungtu OPS – 5,0 V / 3,0 A (DC), 15,0 W (maks.); su išjungtu OPS – 5,0 V / 3,0 A (DC), 15,0 W; 9,0 V / 3,0 A (DC), 27,0 W; 12,0 V / 3,0 A (DC), 36,0 W; 15,0 V / 3,0 A (DC), 45,0 W; 20,0 V / 5,0 A (DC), 100,0 W (maks.)		
Ekrano įstrižainė	65” (163,9 cm)	75” (189,27 cm)	86” (217,43 cm)
Ekrano skiriamoji geba	3840×2160 pikselių (4K UHD, 16:9)		
Ekrano technologija	Skystųjų kristalų, jutiklinis (infraraudonasis), daugiataškė jutiklinė sąsaja (iki 32 lietimo taškų vienu metu „Android“ OS, iki 50 lietimo taškų vienu metu „Windows“ OS), „Direct LED“ apšvietimas		
Žiūrėjimo kampas	178° (vertikaliai) / 178° (horizontaliai)		
Ryškumas, kontrastas	450 cd/m² (tipinis), 1200:1		
Atnaujinimo dažnis, atsako laikas	60 Hz, ≤ 8 ms		
Jungtys	AUDIO (IN) (×1), AUDIO (OUT) (×1), DP (IN) (×1), HDMI (IN) (×2), HDMI (OUT) (×1), JAE (80 pin) (×1), LAN (×2), RS232 (IN) (×1), MIC (IN) (×1), S/PDIF (OUT) (×1), USB (A) 2.0 (×1), USB (A) 3.2 Gen 1×1 (×4), USB (B) 3.2 Gen 1×1 (×3), USB (C) 3.2 Gen 1×1 su PD (×2), VGA (IN) (×1), jungtys antenoms „Wi-Fi“ (×1) ir BT (×1)		
Sistemos charakteristikos	Procesorius: ARM Cortex-A73 2,2 GHz (×4); ARM Cortex-A53 2,0 GHz (×4). GPU: „Mali-G52“ (800 MHz). RAM: 16 GB. ROM: 128 GB. „Android 13“ OS (iš anksto įdiegta)		
Tinklo specifikacijos	LAN: 10/100/1000 Mbit/s. Wi-Fi 5/6: 802.11 (a/b/g/n/ac/ax) 2,4/5 GHz, EIRP ≤ 13,0 dBm / 19,95 mW. BT 5.1/5.3, EIRP ≤ 8,0 dBm / 6,31 mW; NFC ≤ 30 mm (NFC-A, NFC-B, MIFARE, FeliCa palaikymas)		
Garsiakalbiai	2.1 (20,0 W, aukšto dažnio (×2); 20,0 W, žemo dažnio (×1))		
Kamera	Jutiklis: 1/2”, CMOS, 48 Mpx; vaizdo signalo glaudinimas: MJPEG, 3840×2160 (30 kadrų/sek.). Matymo kampas: 107,9°±3° (įstrižai) / 67,4°±3° (vertikaliai) / 99,7°±3° (horizontaliai). Fokusavimo atstumas: ≥ 50 cm. Automatinio kadravimo ir judesių / balso sekimo palaikymas		
Funkcinės galimybės	Iš anksto įdiegtos programėlės: „Google Play“, „Chrome“, „Drive“, „Gmail“, „Aqua Mail“, „Meet“, „YT Music“, „YouTube“, „Viso“, „Calendar“, „S-Write“, „Camera“, „Maps“, „MobiOffice“, „mozaBook“, „Mozaik3D“, „Screen Mirroring“, „Fast File Transfer“, „File Manager“, „NFC“		
	Papildomos funkcijos: pasirinktos ekrano srities apšvietimas, ekrano nuotrauka / įrašymas, dienų iki įvykio skaičiavimas, regos apsaugos režimas, skaičiuotuvas, sekundmatis / laikmatis, jutiklinio ekrano blokavimas, garso įjungimas / išjungimas palietus ekraną, ekrano perjungimo funkcija, apklausų organizavimas		
	Prieinamumo funkcijos: įrenginio OS yra numatytos funkcijos, palengvinančios darbą su juo, taip pat funkcijos, skirtos naudotojams su fizine negalia (išsami informacija pateikta **android.com/accessibility**). Naudojant iš anksto įdiegtą programėlę „Screen Mirroring“ * galima valdyti interaktyvią lentą ir prie jos prijungtus išorinius įrenginius be tiesioginio sąveikavimo su ekranu		
	2 darbalaukio schemos („Google“ ir IFPD) su papildomomis programėlėmis ir funkcijų rinkiniu **		
Mikrofonai	8 vnt., garso sugavimo spindulys ≤ 8 m (kampas 45°–135°)		
Medžiaga	Aliuminis, ABS plastikas, PK plastikas, grūdintas stiklas		
Spalva	Juoda, pilkai mėlyna		
Suderinamo VESA tvirtinimo dydis, priedai	600×400 mm M8 varžtai, 20 mm (4 vnt.), M4 varžtai, 10 mm (2 vnt.)	800×400 mm M8 varžtai, 20 mm (4 vnt.), M4 varžtai, 10 mm (2 vnt.)	800×600 mm M8 varžtai, 20 mm (4 vnt.), M4 varžtai, 10 mm (2 vnt.)
Dydis (I×P×A)	1483,9×86,7×911,6 mm	1705×87,1×1036 mm	1950,4×86,9×1174 mm
Grynasis svoris	40,5 kg	54 kg	67 kg
Eksploatavimo sąlygos	Temperatūra 0...+40 °C, santykinis drėgnumas 20–80 % (be kondensato)		
Laikymo sąlygos	Temperatūra −10...+60 °C, santykinis drėgnumas 10–80 % (be kondensato)		
Garantija	3 metai nuo pardavimo galutiniam pirkėjui mažmeninės prekybos tinkle, jei vietos teisės aktai nenumato kitaip (žr. **prestigio-solutions.com/warranty**)		
Tarnavimo laikas	3 metai		

* Kad programa veiktų, išorinis įrenginys, iš kurio atliekamas valdymas, ir interaktyvi panelė turi būti tame pačiame vietiniame tinkle (turi būti prijungtas prie to paties „Wi-Fi“ prieigos taško).

** Norėdami perjungti tarp „Google“ ir IFPD darbalaukio, atidarykite „Advance Settings“ („Išplėstiniai nustatymai“) ir pasirinkite atitinkamą parinktį. Norėdami grįžti iš IFPD darbalaukio į „Google“, eikite į skyrių „More settings“ („Daugiau nustatymų“) ir atlikite perjungimą.

© 2025 Prestigio Solutions

Apribojimai ir įspėjimai

DĖMESIO! Šiame dokumente pateikti įspėjimai, atsargumo priemonės ir instrukcijos neapima visų galimų pavojingų situacijų. Naudojant įrenginį, reikia vadovautis sveiku protu.

1. Būkite atsargūs, perkeldami ir įrengdami interaktyvią lentą. Interaktyvios lentos išpakavimą ir montavimą turi atlikti kvalifikuoti specialistai (ne mažiau kaip 2 asmenys).
2. Naudokite įrenginį tik patalpoje. Neleiskite, kad įrenginys būtų veikiamas aukštos temperatūros (elektrinio šildytuvo, tiesioginių saulės spindulių). Neleiskite, kad į įrenginį patektų skysčių ar dulkių.
3. Neuždenkite ventiliacinių įrenginio angų.
4. Įrenginys nėra skirtas naudoti vaikams ar asmenims su ribotais fiziniais, psichiniais ar protiniais gebėjimais, jei jie neturi pakankamai patirties ar žinių, kaip valdyti įrenginį, ir jei jų neprižiūri asmuo, atsakingas už jų saugumą.
5. Prijunkite laidus tik prie išjungtos interaktyvios lentos.
6. Neleiskite, kad prie interaktyvios lentos prijungiami laidai perlūžtų ir būtų suspausti. Neleiskite laidų kontakto su karštais paviršiais ir aštriais daiktais. Nenaudokite nesertifikuotų arba pažeistų laidų.
7. Naudokite interaktyvios lentos jungtis tik pagal tiesioginę jų paskirtį. Neįkiškite į jungtis pašalinių daiktų, venkite perteklinio spaudimo, prijungdami laidus ir atmintukus prie jungčių.
8. Reguliariai atnaujinkite įrenginyje įdiegtą programinę įrangą, įskaitant jo programinę aparatinę įrangą, iki paskutinės jos versijos.
9. Prieš įdiegdami programinę įrangą, įsitikinkite, kad jos sistemos reikalavimai atitinka interaktyvios lentos parametrus. Turėdami klausimų apie programinės įrangos veikimą, kreipkitės į jos kūrėjo palaikymo tarnybą.
10. Lieskite jutiklinį ekraną tik švariomis sausomis rankomis arba pakuotėje pridedamais liestukais. Venkite smūgių į ekraną, nelieskite jo aštriais daiktais.
11. Išjunkite įrenginį ir atjunkite jį nuo elektros tinklo prieš valydami jį. Nuvalykite jo paviršių šiek tiek drėgnu audiniu. Nenaudokite agresyvių ar abrazyvinių ploviklių, o taip pat metalinių kempinių.
12. Atjunkite įrenginį nuo elektros tinklo perkūnijos metu.
13. Prieš išjungdami interaktyvią lentą ar perjungdami ją į budėjimo režimą, įsitikinkite, kad lentoje įrengtas mini kompiuteris (jei yra) yra išjungtas.
14. Jei interaktyvi lenta ilgą laiką nenaudojama, atjunkite ją nuo elektros tinklo.
15. Nepalikite statinio vaizdo ekrane ilgiau nei valandą – tai gali sukelti pikselių išdegimą.
16. Draudžiama naudoti įrenginį, jei jis nukrito ar patyrė smūgį.
17. Neardykite ir nebandykite patys taisyti įrenginio.
18. Jei įrenginys buvo gabenamas arba laikomas esant žemai temperatūrai, palikite jį kambario temperatūroje 24 valandoms prieš naudojimą.

Kilus kokiems nors klausimams eksploatuojant įrenginį, prieš grąžindami jį pardavėjui, susisiekite su techninio palaikymo tarnyba el. pašto adresu **support@prestigio-solutions.com** arba tinklalapyje **prestigio-solutions.com/support**.

Paruošimas eksploatavimui

DĖMESIO! Interaktyvios lentos išpakavimą ir montavimą turi atlikti kvalifikuoti specialistai (ne mažiau kaip 2 asmenys).

1. Atsargiai atidarykite dėžę, išimkite iš jos interaktyvią lentą ir priedus. Pašalinkite pakavimo medžiagas.
2. Įsitikinkite, kad pasirinkta montavimo vieta išlaiko interaktyvios lentos svorį ir užtikrina pakankamą oro cirkuliaciją aplink ją.
3. Įrenkite interaktyvią lentą vertikalioje padėtyje, kaip parodyta pav. **IV-2**. Įsitikinkite, kad visi sraigtai patikimai priveržti. Norėdami sumažinti atspindžius, interaktyvią lentą išdėstykite taip, kad ant jos ekrano nepatektų tiesioginė šviesa.

   DĖMESIO! Kad jutiklinis ekranas veiktų tinkamai, interaktyvi lenta turi būti įrengta griežtai vertikaliai, be pakreipimo.
4. Pasirinkite išorinius įrenginius, kuriuos norite prijungti prie interaktyvios lentos (žr. toliau pateiktą lentelę).

Išorinių įrenginių prijungimas

DĖMESIO! Prijunkite išorinius įrenginius tik prie išjungtos interaktyvios lentos.

Išorinis įrenginys	Jungtis	Paskirtis
Kompiuteris, medijos grotuvas	AUDIO (IN)	Garso signalo priėmimas
Akustinės sistemos, ausinės	AUDIO (OUT), S/PDIF (OUT)	Garso signalo perdavimas
Kompiuteris	DP (IN)	Garso ir vaizdo signalo priėmimas
Kompiuteris, TV dekoderis	HDMI (IN)	Garso ir vaizdo signalo priėmimas
Kompiuteris, monitorius	HDMI (OUT)	Garso ir vaizdo signalo perdavimas
Minikompiuteris	JAE (80 pin)	Duomenų mainai
Maršrutizatorius	LAN	Duomenų mainai per tinklą
Mikrofonas	MIC (IN)	Garso signalo priėmimas
Kompiuteris	RS232 (IN)	Valdymo signalo priėmimas
Periferiniai įrenginiai (klaviatūra, pelė, interneto kamera ir kt.), atmintukai	USB (A) 3.2 Gen 1×1, USB (C) 3.2 Gen 1×1 su PD	Duomenų mainai, įrenginių maitinimas/įkrovimas
Kompiuteris	USB (B) 3.2 Gen 1×1	Signalų perdavimas iš jutiklinio ekrano
Kompiuteris	VGA (IN)	Vaizdo signalo priėmimas

PASTABA. Išoriniai įrenginiai pakuotėje nepridedami.

© 2025 Prestigio Solutions

5. Prijunkite maitinimo laidą prie interaktyvios lentos. Įkiškite elektrinį kištuką į elektros lizdą (žr. pav. **V**).
6. Perkelkite maitinimo jungiklį (**I-30**) į padėtį **I** („Įjungta“). Maitinimo mygtuko indikatorius (**I-10**) užsidegs mėlyna spalva. Palaukite, kol ekrane pasirodys OS „Android“ sąsaja.

Interaktyvios lentos mygtukų funkcijos

Mygtukas	Veiksmas	Funkcija
Maitinimo mygtukas	Paspausti vieną kartą, kai įrenginys veikia darbo/budėjimo režimu	Įrenginio perjungimas į budėjimo/darbo režimą
Kameros ir mikrofonų įjungimo / išjungimo mygtukas (**I-15**)	Paspausti vieną kartą	Įmontuotų kamerų ir mikrofonų įjungimas / išjungimas

Maitinimo mygtuko indikacija

Indikatorius	Aprašymas
Šviečia mėlynai	Įrenginys įjungtas ir veikia
Šviečia raudonai	Įrenginys veikia budėjimo režimu
Mirksi raudonai ir mėlynai	Atnaujinama įrenginio programinė aparatinė įranga
Nešviečia	Įrenginys išjungtas / nėra maitinimo

7. Interaktyvios lentos valdymui naudokite:
   - jutiklinį ekraną;
   - NV pultą;
   - klaviatūrą ir pelę (pakuotėje nepridedamos).

   PASTABA. Naudodami NV pultą, įsitikinkite, kad nėra jokių kliūčių (užtvarų, pašalinių daiktų) IR signalui.
8. Prireikus pasirinkite signalo šaltinį. Paspauskite įjungimo/išjungimo mygtuką (**III-2**) NV pulte arba iškvieskite šoninį meniu ekrane (paspauskite mygtuką ◀ arba ▶ atitinkamai dešiniame arba kairiame ekrano krašte, atsiradusiame meniu paspauskite mygtuką). Pasirinkite vieną iš pasiekiamų signalo šaltinių.
9. Nustatykite prieigą prie „Wi-Fi“ tinklo (reikalingas belaidis maršrutizatorius). Šoniniame meniu palieskite mygtuką ⚙ („Sistemos nustatymai“), pasirinkite skirtuką „Network Settings“ („Tinklo nustatymai“). Atsidariusiame sąraše pasirinkite reikiamą tinklą, tada palieskite „Connect“ („Prisijungti“). Interaktyvią lentą taip pat galima naudoti kaip „Wi-Fi“ prieigos tašką netoliese esantiems išoriniams įrenginiams. Tam skirtuke „Network Settings“ („Tinklo nustatymai“) pasirinkite parinktį „Hotspot“ („Prieigos taškas“) ir suaktyvinkite funkciją naudodami ekrane rodomą jungiklį.
10. Norėdami prijungti belaidžius išorinius įrenginius (klaviatūrą, pelę, garsiakalbį ir kt.) per BT, skirtuke „Network Settings“ („Tinklo nustatymai“) pasirinkite parinktį „BT“ ir suaktyvinkite BT naudodami ekrane rodomą jungiklį. Pasirinkite reikiamą išorinį įrenginį iš sąrašo ir atlikite susiejimą (taip pat žr. išorinio įrenginio instrukciją).
11. Norėdami įjungti daugiafunkcio rašiklio susiejimo režimą, paspauskite ir laikykite nuspaudę rašiklio mygtuką „Žemyn“ ne mažiau kaip 4 sekundes.

Eksploatavimas

Naudojant interaktyvią lentą galima atlikti šiuos veiksmus:

- vykdyti konferencinius skambučius naudojant įmontuotus mikrofonus (**I-1**) ir kamerą (**I-2**). Taip pat galima prijungti išorinę kamerą ir mikrofoną.

  PASTABA. Kad galėtumėte naudotis konferencinių skambučių funkcija, reikia įdiegti atitinkamą programą iš internetinio šaltinio arba atmintuko.
- atkurti ir apdoroti duomenis failų tvarkyklės ir įdiegtų programų pagalba;
- kurti ir redaguoti tekstinius bei grafinius objektus interaktyvios lentos ekrane pirštų ar liestukų pagalba. Prieinama iki 32 lietimo taškų vienu metu „Android“ OS ir iki 50 taškų – „Windows“ OS;
- vykdyti bekontaktę autorizaciją naudojant NFC jutiklį (**I-8**). Priartinkite identifikavimo kortelę su žyme „NFC“ prie jutiklio. Duomenys nuskaitomi iki 30 mm atstumu;
- dirbti su failais ir programėlėmis, veikiančiomis „Windows“ OS, prijungus prie JAE (80 pin) jungties (**I-12**) mini kompiuterį (į komplektą neįeina). Norėdami pradėti dirbti su mini kompiuteriu, turite pasirinkti signalo šaltinį (žr. taip pat mini kompiuterio instrukciją).

  DĖMESIO! Šiai interaktyviai lentei naudokite tik gamintojo rekomenduojamus mini kompiuterius (modeliai PSMB528K001, PSMB528K002).

Išjungimas

Baigę darbą su interaktyvia lenta, uždarykite visas programėles. Tada išjunkite interaktyvią lentą vienu iš toliau išvardytų būdų:

- perjunkite įrenginį į budėjimo režimą, vieną kartą paspausdami interaktyvios lentos maitinimo mygtuką (**I-10**) arba NV pulto įjungimo / išjungimo mygtuką (pakartotinai paspaudus vieną iš šių mygtukų, interaktyvi lenta perjungiama į darbo režimą);
- perjunkite maitinimo jungiklį (**I-30**) į padėtį **O** („Išjungta“).

PASTABA. Išsamios informacijos apie interaktyvios lentos funkcines galimybes rasite pilname įrenginio naudotojo vadove adresu **prestigio-solutions.com**.

© 2025 Prestigio Solutions

Galimų trikčių šalinimas

1. Maitinimo mygtuko indikatorius nešviečia, interaktyvi lenta neįsijungia:
   - maitinimo šaltinis yra sugedęs. Prijunkite interaktyvią lentą prie kito elektros lizdo. Patikrinkite, ar elektros tinklas veikia tinkamai.
2. Interaktyvi lenta reaguoja į NV pulto mygtukų paspaudimus tik iš nedidelio atstumo arba visai nereaguoja:
   - yra kliūtis NV signalui. Pašalinkite kliūtį NV signalui;
   - NV pulto baterijos išsikrovė. Pakeiskite baterijas.
3. Ekrane rodomas vaizdas turi punktyrinę liniją arba juostą:
   - netoliese yra trukdžius sukeliantis elektros prietaisas. Pašalinkite trukdžių šaltinį arba perkelkite interaktyvią lentą.
4. Ekrane nėra vaizdo, neveikia jutiklinis valdymas:
   - nėra kontakto su duomenų šaltiniu. Įsitikinkite jungties patikimumu, iš naujo prijunkite duomenų šaltinį;
   - signalo šaltinio laidas neatitinka interaktyvios lentos sąsajos. Patikrinkite laido atitikimą sąsajai.
5. Ekrane rodoma sąsaja „užstringa“ arba neatsako:
   - paleista per daug programų. Išjunkite įrenginį maitinimo mygtuku (**I-10**) 1–2 minutėms ir vėl įjunkite. Jei nepavyko išjungti įrenginio, atlikite priverstinį perkrovimą, 10 sekundžių laikydami nuspaudę maitinimo mygtuką.
   - programinė aparatinė įranga ir (ar) naudojama programa yra pasenusios. Atnaujinkite įrenginio programinę aparatinę įrangą ir (ar) programą iki paskutinių jų versijų.
6. Jutiklinis valdymas yra pasislinkęs:
   - įvyko jutiklinio ekrano kalibravimo sutrikimas. Kreipkitės į įgaliotąjį aptarnavimo centrą, kad būtų kalibruotas jutiklinis ekranas.

DĖMESIO! Jei nė vienas iš pasiūlytų būdų nepadėjo išspręsti problemos, kreipkitės į tiekėją arba įgaliotą techninės priežiūros centrą (žr. **prestigio-solutions.com/warranty**). Neardykite ir nebandykite patys taisyti įrenginio.

Supaprastinta atitikties deklaracija. ASBISC pareiškia, kad prietaisas atitinka Direktyvą 2014/53/EU. Visą ES atitikties deklaracijos tekstą galima rasti šiuo interneto adresu: **prestigio-solutions.com/documents/psmb011p-ce-rohs**.

RoHS direktyva. Įrenginys atitinka RoHS direktyvos 2011/65/EU dėl pavojingų medžiagų apribojimo reikalavimus, įskaitant RoHS direktyvą 2015/863/EU.

Šis įrenginys atitinka taikomus saugos reikalavimus.

Šis įrenginys yra sertifikuotas pagal ENERGY STAR® programos reikalavimus.

ENERGY STAR ir ENERGY STAR ženklas yra registruoti prekių ženklai, priklausantys JAV Aplinkos apsaugos agentūrai (EPA).

Terminai „HDMI“, „HDMI High-Definition Multimedia Interface“, HDMI prekės pakuotė ir HDMI logotipai yra „HDMI Licensing Administrator, Inc.“ prekių ženklai arba registruotieji prekių ženklai.

„N-Mark“ yra „NFC Forum, Inc.“ prekės ženklas arba registruotas prekės ženklas JAV ir kitose šalyse.

„Android“, „Gmail“, „YouTube“, „Google Play“ ir „Google Play“ logotipas yra „Google LLC“ prekių ženklai.

„Windows“ yra „Microsoft“ įmonių grupės prekės ženklas.

Visos kitos prekių ženklai ir jų pavadinimai, taip pat prekių ženklai, susiję su atitinkamais priedais, yra jų atitinkamų savininkų nuosavybė. Šiame dokumente pateikta informacija gali būti keičiama be išankstinio vartotojų įspėjimo. Naujausią informaciją ir išsamų įrenginio aprašymą, taip pat prijungimo instrukcijas, sertifikatus, informaciją apie įmones, priimančias pretenzijas dėl kokybės ir garantiją, rasite pilname vartotojo vadove adresu **prestigio-solutions.com**.

Informacija apie gamintoją: ASBISC Enterprises PLC, Iapetou, 1, Agios Athanasios, 4101, Limassol, Cyprus (Kipras). Tel.: +48732080077, info@asbis.com, asbis.com. Pagaminimo data nurodyta ant lipduko po serijos numeriu. Pagaminta Kinijoje.

© 2025 Prestigio Solutions

LV

Vispārīga informācija

Interaktīvais panelis ir paredzēts darbam ar Android operētājsistēmas (OS) pamatā izstrādātu programmnodrošinājumu, kā arī datu izveidei un apstrādei. Ir paredzēts vadu un bezvadu savienojums ar interneta tīklu, ārējo ierīču pievienošana (tostarp mini datora uzstādīšana). Vadība notiek, izmantojot skārienekrānu un/vai tālvadības pulti. Iespējama arī vadība ar tastatūru un peli (nav iekļautas piegādes komplektā). Uzstādīšanas varianti: pie sienas, uz grīdas statīva.

PIEZĪME. VESA sienas stiprinājums un grīdas statīvs nav iekļauts piegādes komplektā. Sk. instrukciju izmantotajam VESA stiprinājumam vai grīdas statīvam.

Modeļi: PSMB011P651, PSMB011P751, PSMB011P861.

I. Konstrukcijas elementi (sk. 4.–5. lappuses)

A. Skats no priekšas. **B.** Skats pa kreisi. **C.** Skats pa labi. **D.** Skats no apakšas.

1. Mikrofoni. **2.** Kamera. **3.** Ekrāns. **4.** USB (A) 3.2 Gen 1×1 savienotāji. **5.** USB (C) 3.2 Gen 1×1 savienotājs ar PD (priekšējā). **6.** Dinamika. **7.** Magnētiskā virsma piederumiem. **8.** NFC sensors. **9.** IR uztvērējs, gaismas sensors. **10.** Barošanas poga. **11.** Rokturi. **12.** JAE (80 pin) savienotājs. **13.** Savienotāji Wi-Fi un BT antenām (antenas ir iepriekš uzstādītas). **14.** Barošanas savienotājs. **15.** Kameras un mikrofonu ieslēgšanas/izslēgšanas poga. **16.** USB (B) 3.2 Gen 1×1 savienotāji. **17.** HDMI (IN) savienotāji. **18.** DP (IN) savienotājs. **19.** USB (C) 3.2 Gen 1×1 savienotājs ar PD (sānu). **20.** HDMI (OUT) savienotājs. **21.** USB (A) 3.2 Gen 1×1 savienotāji. **22.** USB (A) 2.0 savienotājs. **23.** RS232 (IN) savienotājs. **24.** S/PDIF (OUT) savienotājs. **25.** AUDIO (OUT) savienotājs. **26.** MIC (IN) savienotājs. **27.** LAN savienotāji. **28.** VGA (IN) savienotājs. **29.** AUDIO (IN) savienotājs. **30.** Barošanas slēdzis.

PIEZĪME. Elementi **I-9** ir apvienoti vienā blokā un paslēpti zem nenoņemama aizsargvāciņa.

II. Piegādes komplekts (sk. 5. lappusi)

1. Interaktīvais panelis. **2.** Tālvadības pults. **3.** Barošanas kabelis (kontaktdakšas tips: E/F). **4.** Barošanas kabelis (kontaktdakšas tips: G). **5.** USB (A/B) kabelis. **6.** HDMI kabelis. **7.** Pildspalvas (6 gab.). **8.** Daudzfunkcionāla pildspalva. **9.** Ātrā lietošanas pamācība.

III. Tālvadības pults un daudzfunkcionāla pildspalva (sk. 6. lappusi)

A. Tālvadības pults pogu nozīme (sk. **III-A** att.):

1. Ierīces ieslēgšana/izslēgšana. **2.** Signāla avota izvēlnes izsaukšana. **3.** Navigācija izvēlnē. **4.** Izvēlētās opcijas apstiprinājums. **5.** Sistēmas iestatījumu izvēlnes izsaukšana/izeja. **6.** Pāreja uz Android OS sākumlapu. **7.** Atgriešanās uz iepriekšējo izvēlnes lapu. **8.** Pāreja uz mini datoru kā signāla avotu. **9.** Rakstīšanas un zīmēšanas funkcija. **10.** Ekrānuzņēmums. **11.** Skaļuma regulēšana. **12.** Skaņas ieslēgšana/izslēgšana.

B. Tālvadības pults novietojums interaktīvā paneļa vadībai (sk. **III-B** att.).

C. Daudzfunkciju pildspalvas elementi (sk. **III-C** att.):

1. Smalks uzgalis rakstīšanai un zīmēšanai. **2.** Poga „Uz augšu“. **3.** LED indikators. **4.** Poga „Uz leju“. **5.** Vāciņš ar biezu uzgali rakstīšanai un zīmēšanai.

PIEZĪME. Smalkā uzgaļa līnijas biezums mainās atkarībā no spiediena spēka. Biezais uzgalis neatbalsta līnijas biezuma maiņu. Krāsas izvēle rakstīšanai un zīmēšanai tiek veikta, izmantojot lietotni S-Write.

D. Bateriju uzstādīšana/nomaiņa tālvadības pultī (sk. **III-D** att.):

1. Noņemiet tālvadības pults aizmugurē esošo vāciņu.
2. Ievietojiet divas AAA tipa baterijas, ievērojot polaritāti (sk. marķējumu uz tālvadības pults korpusa).
3. Aizveriet vāciņu.

E. Baterijas uzstādīšana/nomaiņa daudzfunkcionālajā pildspalvā (sk. **III-E** att.):

1. Noņemiet vāciņu ar uzgali.
2. Ievietojiet vienu AAA tipa bateriju, ievērojot polaritāti (sk. marķējumu zem vāciņa).
3. Uzstādiet vāciņu ar uzgali atpakaļ vietā.

PIEZĪME. Baterijas nav iekļautas piegādes komplektā.

IV. Uzstādīšana uz VESA sienas stiprinājuma (sk. 7. lappusi)

UZMANĪBU! Uzstādīšana ietver urbšanu sienā. Nepieciešamie montāžas instrumenti (urbis, āmurs, skrūvgriezis, uzgriežņu atslēga, līmeņrādis) nav iekļauti piegādes komplektā.

1. Vertikālo vadotņu uzstādīšana uz interaktīvā paneļa. **2.** Interaktīvā paneļa uzstādīšana: vadotņu un montāžas rāmja izlīdzināšana. **3.** Papildu fiksācija.

PIEZĪME. Sienas stiprinājums nav iekļauts piegādes komplektā. Sk. arī instrukcijas, kas attiecas uz jūsu izmantoto sienas stiprinājumu.

V. Savienojums ar elektrotīklu atkarībā no izmantotās rozetes tipa (sk. 7. lappusi)

Tehniskās specifikācijas

Modelis / Specifikācijas	PSMB011P651	PSMB011P751	PSMB011P861
Barošanas (ieeja)	100–240 V (AC), 3,5–1,5 A, 50/60 Hz, 350,0 W (maks.)	100–240 V (AC), 4,0–1,7 A, 50/60 Hz, 380,0 W (maks.)	100–240 V (AC), 4,5–2,0 A, 50/60 Hz, 450,0 W (maks.)
	< 0,5 W gaidīšanas režīmā		

© 2025 Prestigio Solutions

Modelis / Specifikācijas	PSMB011P651	PSMB011P751	PSMB011P861
Barošana (izeja)	USB (A) 2.0 – 5,0 V / 0,5 A (DC), 2,5 W (maks.); USB (A) 3.2 Gen 1×1 (×4) – 5,0 V / 0,9 A (DC), 4,5 W (maks.); USB (C) 3.2 Gen 1×1 ar PD (sānu) – 5,0 V / 3,0 A (DC), 15,0 W (maks.); USB (C) 3.2 Gen 1×1 ar PD (priekšējā), ar ieslēgtu OPS – 5,0 V / 3,0 A (DC), 15,0 W (maks.); ar izslēgtu OPS – 5,0 V / 3,0 A (DC), 15,0 W; 9,0 V / 3,0 A (DC), 27,0 W; 12,0 V / 3,0 A (DC), 36,0 W; 15,0 V / 3,0 A (DC), 45,0 W; 20,0 V / 5,0 A (DC), 100,0 W (maks.)		
Ekrāna diagonāle	65” (163,9 cm)	75” (189,27 cm)	86” (217,43 cm)
Ekrāna izšķirtspēja	3840×2160 px (4K UHD, 16:9)		
Ekrāna tehnoloģija	Šķidro kristālu, skārienjutīgs (infrasarkans), vairāku pieskārienu (līdz 32 vienlaicīgiem pieskārieniem Android OS, līdz 50 vienlaicīgiem pieskārieniem Windows OS), Direct LED apgaismojums		
Skata leņķis	178° (vertikāli) / 178° (horizontāli)		
Spilgtums, kontrasts	450 cd/m² (tipisks), 1200:1		
Atjaunošanas frekvence, reakcijas laiks	60 Hz, ≤ 8 ms		
Savienotāji	AUDIO (IN) (×1), AUDIO (OUT) (×1), DP (IN) (×1), HDMI (IN) (×2), HDMI (OUT) (×1), JAE (80 pin) (×1), LAN (×2), RS232 (IN) (×1), MIC (IN) (×1), S/PDIF (OUT) (×1), USB (A) 2.0 (×1), USB (A) 3.2 Gen 1×1 (×4), USB (B) 3.2 Gen 1×1 (×3), USB (C) 3.2 Gen 1×1 ar PD (×2), VGA (IN) (×1), savienotāji Wi-Fi (×1) un BT (×1) antenām		
Sistēmas īpašības	CPU: ARM Cortex-A73 2,2 GHz (×4); ARM Cortex-A53 2,0 GHz (×4). GPU: Mali-G52 (800 MHz). RAM: 16 GB. ROM: 128 GB. Android 13 OS (iepriekš uzstādīta)		
Tīkla specifikācijas	LAN: 10/100/1000 Mbit/s. Wi-Fi 5/6: 802.11 (a/b/g/n/ac/ax) 2,4/5 GHz, EIRP ≤ 13,0 dBm / 19,95 mW. BT 5.1/5.3, EIRP ≤ 8,0 dBm/ 6,31 mW; NFC ≤ 30 mm (NFC-A, NFC-B, atbalsts MIFARE, FeliCa)		
Skaļruņi	2.1 (20,0 W, augstfrekvences (×2); 20,0 W, zemfrekvences (×1))		
Kamera	Sensors: 1/2”, CMOS, 48 MP; video signāla saspiešana: MJPEG, 3840×2160 (30 kadri/s). Skata leņķis: 107,9°±3° (pa diagonāli) / 67,4°±3° (vertikāli) / 99,7°±3° (horizontāli). Fokusēšanas attālums: ≥ 50 cm. Atbalsts automātiskai kadrēšanai un izsekošanai pēc kustībām/balsi		
Funkcionālās iespējas	Iepriekš uzstādītās lietotnes: Google Play, Chrome, Drive, Gmail, Aqua Mail, Meet, YT Music, YouTube, Viso, Calendar, S-Write, Camera, Maps, MobiOffice, mozaBook, Mozaik3D, Screen Mirroring, Fast File Transfer, File Manager, NFC		
	Papildu funkcijas: izvēlētās ekrāna zonas apgaismojums, ekrāna attēla/ieraksta uzņemšana, dienu skaitīšana līdz notikumam, acu aizsardzības režīms, kalkulators, hronometrs/taimeris, skārienekrāna bloķēšana, skaņas ieslēgšana/izslēgšana pieskaroties ekrānam, ekrāna nobīdes funkcija, aptauju organizēšana		
	Pieejamības funkcijas: ierīces OS ir paredzētas funkcijas, kas atvieglo tās lietošanu, kā arī funkcijas lietotājiem ar fiziskiem ierobežojumiem (sīkāka informācija sk. **android.com/accessibility**). Izmantojot iepriekš uzstādīto lietotni Screen Mirroring * palīdzību var vadīt interaktīvo paneli un pievienotās ārējās ierīces bez tiešas mijiedarbības ar ekrānu		
	2 darbvirsmas shēmas (Google un IFPD) ar papildu lietotnēm un funkciju komplektu **		
Mikrofoni	8 gab., skaņas uztveršanas rādiuss ≤ 8 m (leņķis 45°–135°)		
Materiāls	Alumīnijs, ABS plastmasa, PC plastmasa, rūdīts stikls		
Krāsa	Melna, pelēkzila		
Saderīga VESA stiprinājuma izmērs, piederumi	600×400 mm M8 skrūves, 20 mm (4 gab.), M4 skrūves, 10 mm (2 gab.)	800×400 mm M8 skrūves, 20 mm (4 gab.), M4 skrūves, 10 mm (2 gab.)	800×600 mm M8 skrūves, 20 mm (4 gab.), M4 skrūves, 10 mm (2 gab.)
Izmērs (G×P×A)	1483,9×86,7×911,6 mm	1705×87,1×1036 mm	1950,4×86,9×1174 mm
Neto svars	40,5 kg	54 kg	67 kg
Lietošanas apstākļi	Temperatūra 0…+40 °C, relatīvais mitrums 20–80 % (bez kondensācijas)		
Uzglabāšanas apstākļi	Temperatūra −10…+60 °C, relatīvais mitrums 10–80 % (bez kondensācijas)		
Garantija	3 gadi no ierīces pārdošanas datuma mazumtirdzniecības tīklā galīgajam pircējam, ja vien vietējā likumdošana neparedz citādi (sk. **prestigio-solutions.com/warranty**)		
Kalpošanas laiks	3 gadi		

* Lai lietotne darbotos, ārējai ierīcei, no kuras tiek veikta vadība, un interaktīvajam panelim jāatrodas vienā lokālajā tīklā (jābūt savienotiem ar vienu Wi-Fi piekļuves punktu).

** Lai pārslēgtos starp Google un IFPD darbvirsmām, atveriet „Advance Settings“ („Paplašinātie iestatījumi“) un izvēlieties atbilstošo opciju. Lai atgrieztos no IFPD darbvirsmas pie Google, dodieties uz sadaļu „More settings“ („Vairāk iestatījumu“) un veiciet pārslēgšanos.

Ierobežojumi un brīdinājumi

UZMANĪBU! Šajā dokumentā ietvertie brīdinājumi, piesardzības pasākumi un norādījumi neietver visas iespējamās bīstamās situācijas. Lietojot ierīci, rīkojieties ar veselo saprātu.

1. Pārvietojot un uzstādot interaktīvo paneli, esiet piesardzīgi. Interaktīvās paneļa izpakošanu un uzstādīšanu jāveic kvalificētiem speciālistiem (ne mazāk kā 2 personas).
2. Izmantojiet ierīci tikai telpās. Neatstādiet ierīci augstas temperatūras iedarbībai (no elektriskā sildītāja, tiešiem saules stariem). Nepieļaujiet šķidrumu vai putekļu iekļūšanu ierīcē.
3. Neaizsprostojiet ierīces ventilācijas atveres.
4. Ierīce nav paredzēta lietošanai bērniem vai personām ar ierobežotām fiziskām, psihiskām vai garīgām spējām, ja viņiem nav pietiekamas pieredzes vai zināšanu par ierīces ekspluatāciju un ja viņi neatrodas personas, kas atbild par viņu drošību, uzraudzībā.
5. Pievienojiet kabeļus interaktīvajam panelim tikai tad, kad tas ir izslēgts.
6. Nepieļaujiet, ka interaktīvajam panelim pievienotie kabeļi tiek sastiepti vai saspiesti. Neļaujiet kabeļiem saskarties ar karstām virsmām vai asiem priekšmetiem. Neizmantojiet nesertificētus vai bojātus kabeļus.
7. Izmantojiet interaktīvā paneļa savienotājus tikai tiem paredzētajam mērķim. Savienotājos neievietojiet svešķermeņus, un, savienojot kabeļus un zibatmiņas diskus ar savienotājiem, izvairieties no pārmērīga spiediena.
8. Regulāri atjauniniet ierīces instalēto programmatūru un programmaparatūru līdz jaunākajām versijām.
9. Pirms programmatūras instalēšanas pārliecinieties, vai tās sistēmas prasības atbilst interaktīvā paneļa parametriem. Ja jums ir kādi jautājumi par programmatūras darbību, sazinieties ar tās izstrādātāja atbalsta dienestu.
10. Pieskarieties skārienekrānam tikai ar tīrām, sausām rokām vai piegādes komplektā iekļauto pildspalvām. Izvairieties trāpīt ekrānam vai pieskarties tam ar asiem priekšmetiem.
11. Pirms tīrīšanas izslēdziet ierīci un atvienojiet to no elektrotīkla. Notīriet virsmu ar nedaudz mitru drānu. Neizmantojiet agresīvus mazgāšanas vai abrazīvos līdzekļus vai metāla sūkļus.
12. Pērkona negaisa laikā ierīci atvienojiet no elektrotīkla.
13. Pirms interaktīvā paneļa izslēgšanas vai pārslēgšanas gaidīšanas režīmā pārliecinieties, ka panelī uzstādītais mini dators (ja tāds ir) ir izslēgts.
14. Ja interaktīvais panelis netiek izmantots ilgāku laiku, atvienojiet to no elektrotīkla.
15. Neatstājiet nekustīgu attēlu uz ekrāna ilgāk par stundu – tas var izraisīt pikseļu izdegšanu.
16. Neizmantojiet ierīci, ja tā ir nokritusi vai uztriekusies.
17. Neizjauciet ierīci un nemēģiniet salabot to pats.
18. Ja ierīce ir transportēta vai uzglabāta zemā temperatūrā, pirms lietošanas atstājiet to 24 stundas istabas temperatūrā.

Ja ierīces lietošanas laikā rodas problēmas vai jautājumi, pirms tās nodošanas atpakaļ mazumtirgotājam sazinieties ar tehnisko atbalstu pa e-pastu **support@prestigio-solutions.com** vai tīmekļa vietnē **prestigio-solutions.com/support**.

Sagatavošana lietošanai

UZMANĪBU! Interaktīvās paneļa izpakošanu un uzstādīšanu jāveic kvalificētiem speciālistiem (ne mazāk kā 2 personas).

1. Uzmanīgi atveriet kārbu un izņemiet interaktīvo paneli un piederumus. Noņemiet iepakojuma materiālus.
2. Pārliecinieties, ka izvēlētā uzstādīšanas vieta iztur interaktīvā paneļa svaru un nodrošina pietiekamu gaisa cirkulāciju ap to.
3. Uzstādiet interaktīvo paneli vertikālā stāvoklī, kā parādīts **IV-2** att. Pārliecinieties, ka visas skrūves ir stingri pievilktas. Lai samazinātu atspīdumu, novietojiet interaktīvo paneli tā, lai tieša gaisma nenonāktu uz ekrāna.

   UZMANĪBU! Lai nodrošinātu pareizu skārienekrāna darbību, interaktīvais panelis jāuzstāda stingri vertikāli, bez slīpuma.
4. Izvēlieties ārējās ierīces, ko pievienot interaktīvajam panelim (sk. tabulu zemāk).

Ārējo ierīču savienošana

UZMANĪBU! Savienojiet ārējās ierīces tikai tad, kad interaktīvais panelis ir izslēgts.

Ārējā ierīce	Savienotājs	Mērķis
Dators, multivides atskaņotājs	AUDIO (IN)	Audio signāla saņemšana
Akustiskās sistēmas, austiņas	AUDIO (OUT), S/PDIF (OUT)	Audio signāla pārraide
Dators	DP (IN)	Audio un video signāla saņemšana
Dators, TV dekoders	HDMI (IN)	Audio un video signāla saņemšana
Dators, monitors	HDMI (OUT)	Audio un video pārraide
Mini dators	JAE (80 pin)	Datu apmaiņa
Maršrutētājs	LAN	Tīkla datu apmaiņa
Mikrofons	MIC (IN)	Audio signāla saņemšana
Dators	RS232 (IN)	Vadības signāla saņemšana
Perifērijas ierīces (tastatūra, pele, tīmekļkamera u. c.), zibatmiņas diski	USB (A) 3.2 Gen 1×1, USB (C) 3.2 Gen 1×1 ar PD	Datu apmaiņa, ierīču barošana/uzlāde
Dators	USB (B) 3.2 Gen 1×1	Signālu pārraide no skārienekrāna
Dators	VGA (IN)	Video signāla saņemšana

PIEZĪME. Piegādes komplektā nav iekļautas ārējās ierīces.

5. Savienojiet barošanas kabeli ar interaktīvo paneli. Ievietojiet kontaktdakšu elektrības kontaktligzdā (sk. **V** att.).

© 2025 Prestigio Solutions

6. Pārslēdziet barošanas slēdzi (**I-30**) pozīcijā **I** („Ieslēgts"). Barošanas pogas indikators (**I-10**) iedegsies zilā krāsā. Pagaidiet, līdz ekrānā parādīsies Android OS saskarne.

Interaktīvā paneļa pogu funkcijas

Poga	Darbība	Funkcija
Barošanas poga	Nospiest vienreiz, kad ierīce ir darbības/gaidīšanas režīmā	Ierīces pārslēgšana gaidīšanas/darbības režīmā
Kameras un mikrofonu ieslēgšanas/izslēgšanas poga (**I-15**)	Vienreiz nospiest	Iebūvētās kameras un mikrofonu ieslēgšana/izslēgšana

Barošanas pogas indikācija

Indikators	Apraksts
Deg zilā	Ierīce ir ieslēgta un darbojas
Deg sarkanā	Ierīce ir gaidīšanas režīmā
Mirgo sarkanā un zilā	Notiek ierīces programmaparatūras atjaunināšana
Nedeg	Ierīce izslēgta / nav barošanas padeves

7. Lai vadītu interaktīvo paneli, izmantojiet (pēc izvēles):
   - skārienekrānu;
   - tālvadības pultu;
   - tastatūru un peli (nav iekļautas piegādes komplektā).

   PIEZĪME. Lietojot tālvadības pulti, pārliecinieties, ka IR signālam nav šķēršļu (bloķu, svešķermeņu).
8. Ja nepieciešams, izvēlieties signāla avotu. Nospiediet ieslēgšanas/izslēgšanas pogu (**III-2**) uz tālvadības pults vai izsauciet sānu izvēlni ekrānā (nospiediet pogu ◀ vai ▶ pie ekrāna labās vai kreisās malas attiecīgi, parādītajā izvēlnē nospiediet pogu). Izvēlieties vienu no pieejamajiem signāla avotiem.
9. Iestatiet piekļuvi Wi-Fi tīklam (nepieciešams bezvadu maršrutētājs). Sānu izvēlnē pieskarieties pogai ⚙ („Sistēmas iestatījumi"), izvēlieties cilni „Network Settings" („Tīkla iestatījumi"). Izveidotajā sarakstā atlasiet vēlamo tīklu un pieskarieties „Connect" („Pievienot"). Interaktīvo paneli var izmantot arī kā Wi-Fi piekļuves punktu ārējām ierīcēm, kas atrodas tuvumā. Lai to izdarītu, cilnē „Network Settings" („Tīkla iestatījumi") atlasiet opciju „Hotspot" („Piekļuves punkts") un aktivizējiet funkciju, izmantojot ekrānā redzamo slēdzi.
10. Lai savienotu bezvadu ārējās ierīces (tastatūru, peli, skaļruni u. c.), izmantojot BT, cilnē „Network Settings" („Tīkla iestatījumi") atlasiet opciju „BT" un aktivizējiet BT, izmantojot ekrānā redzamo slēdzi. Sarakstā atlasiet vajadzīgo ārējo ierīci un pievienojiet to pāri (sk. arī instrukciju par ārējo ierīci).
11. Lai aktivizētu savienošanas režīmu daudzfunkcionālajai pildspalvai, nospiediet un turiet pildspalvas pogu „Lejup" vismaz 4 s.

Ekspluatācija

Izmantojot interaktīvo paneli, var veikt šādas darbības:

- veikt konferenču zvanus, izmantojot iebūvētos mikrofonus (**I-1**) un kameru (**I-2**). Var pievienot arī ārēju kameru un mikrofonu.

  PIEZĪME. Lai izmantotu konferences zvana funkciju, ir jāinstalē attiecīgā lietotne no tiešsaistes resursiem vai zibatmiņas diska.
- atskaņot un apstrādāt datus, izmantojot failu pārvaldnieku un instalētās lietotnes;
- izveidot un rediģēt teksta un grafiskos objektus interaktīvā paneļa ekrānā, izmantojot pirkstus vai pildspalvu. Pieejami līdz 32 vienlaicīgi pieskārienu punkti Android OS un līdz 50 punkti – Windows OS;
- veikt bezkontakta autorizāciju, izmantojot NFC sensoru (**I-8**). Pielieciet identifikācijas karti ar „NFC" marķējumu pie sensora. Dati tiek nolasīti līdz 30 mm attālumā;
- strādāt ar failiem un lietotnēm uz Windows OS, pievienojot mini datoru (nav iekļauts piegādes komplektā) JAE (80 pin) savienotājam (**I-12**). Lai sāktu darbu, izvēlieties mini datoru kā ievades avotu (sk. arī mini datora lietošanas instrukciju).

  UZMANĪBU! Izmantojiet tikai ražotāja ieteiktos mini datorus (modeļus PSMB528K001, PSMB528K002) šim interaktīvajam panelim.

Darbības pabeigšana

Kad esat pabeidzis lietot interaktīvo paneli, aizveriet visas lietotnes. Pēc tam pārtrauciet interaktīvo paneļa darbību vienā no šādiem veidiem:

- pārslēdziet ierīci gaidīšanas režīmā, vienreiz nospiežot interaktīvā paneļa barošanas pogu (**I-10**) vai tālvadības pults ieslēgšanas/izslēgšanas pogu (atkārtoti nospiežot kādu no šīm pogām, interaktīvais panelis pārslēdzas darba režīmā);
- pārslēdziet barošanas slēdzi (**I-30**) pozīcijā **O** („Izslēgts").

PIEZĪME. Lai iegūtu vairāk informācijas par interaktīvā paneļa funkcionalitāti, sk. pilnā lietošanas pamācībā vietnē **prestigio-solutions.com**.

Iespējamu darbības traucējumu novēršana

1. Barošanas pogas indikators nedeg, interaktīvais panelis neieslēdzas:
   - barošanas avots ir bojāts. Pievienojiet interaktīvo paneli citai elektrības kontaktdakšai. Pārbaudiet, vai elektrotīkla ir darba kārtībā.
2. Interaktīvais panelis reaģē uz tālvadības pults pogām tikai no neliela attāluma vai nereaģē vispār:
   - rodas traucējumi tālvadības pults signālam. Novērst traucējumus tālvadības pults signālam;
   - tālvadības pults baterijas ir izlādējušās. Nomainiet baterijas.

3. Ekrānā attēlam ir punktēta līnija vai svītra:
   - tuvumā ir elektroierīce, kas rada traucējumus. Noņemiet traucējumu avotu vai pārvietojiet interaktīvo paneli.
4. Ekrānā nav attēla, un skārienvadība nedarbojas:
   - nav kontakta ar datu avotu. Pārliecinieties, ka savienojums ir drošs, atkārtoti pievienojiet datu avotu;
   - signāla avota kabelis neatbilst interaktīvā paneļa interfeisam. Pārbaudiet, vai kabelis atbilst saskarnei.
5. Ekrāna saskarne „iesaldējas" vai nereaģē:
   - ir palaistas pārāk daudz programmu. Izslēdziet ierīci, izmantojot barošanas pogu (**I-10**), uz 1–2 minūtēm un ieslēdziet atkārtoti. Ja ierīci neizdevās izslēgt, veiciet piespiedu restartēšanu, nospiežot un turot barošanas pogu 10 s;
   - jūsu programmaparatūra un/vai izmantotā lietotne ir novecojusi. Atjauniniet ierīces programmaparatūras un/vai lietotnes jaunākās versijas.
6. Skārienkontrole ir nobīdīta:
   - skārienekrāna kalibrēšanā ir kļūda. Sazinieties ar pilnvaroto servisa centru, lai veiktu skārienekrāna kalibrēšanu.

UZMANĪBU! Ja neviena no ieteiktajām metodēm nepalīdzēja novērst problēmu, sazinieties ar piegādātāju vai autorizētu apkopes centru (sk. **prestigio-solutions.com/warranty**). Neizjauciet ierīci un nemēģiniet salabot to pats.

Vienkāršota atbilstības deklarācija. ASBISC ar šo paziņo, ka ierīce atbilst Direktīvai 2014/53/EU. Pilns ES atbilstības deklarācijas teksts ir pieejams šādā tīmekļa adresē: **prestigio-solutions.com/documents/psmb011p-ce-rohs**.

RoHS direktīva. Ierīce atbilst RoHS direktīvas 2011/65/EU prasībām par bīstamo vielu ierobežošanas, tostarp RoHS direktīvas 2015/863/EU prasībām.

Šis ierīce atbilst piemērojamām drošības prasībām.

Šī ierīce ir sertificēta atbilstoši ENERGY STAR® programmas prasībām.

ENERGY STAR un ENERGY STAR zīme ir reģistrētas preču zīmes, kas pieder Amerikas Savienoto Valstu Vides aizsardzības aģentūrai (EPA).

Termini HDMI, HDMI High-Definition Multimedia Interface, HDMI firmas stils un HDMI logotips ir uzņēmuma HDMI Licensing Administrator, Inc. preču zīmes vai reģistrētas preču zīmes.

N-Mark ir uzņēmuma NFC Forum, Inc. preču zīme vai reģistrēta preču zīme ASV un citās valstīs.

Android, Gmail, YouTube, Google Play un Google Play logotips ir uzņēmuma Google LLC preču zīmes.

Windows ir Microsoft uzņēmumu grupas preču zīme.

Visas pārējās preču zīmes un to nosaukumi, kā arī preču zīmes, kas attiecas uz attiecīgajām lietotnēm, ir to attiecīgo īpašnieku īpašums. Informācija šajā dokumentā var tikt mainīta bez iepriekšēja brīdinājuma lietotājiem. Jaunākā informācija un detalizēts ierīces apraksts, kā arī savienojuma instrukcijas, sertifikāti, informācija par uzņēmumiem, kas pieņem kvalitātes pretenzijas un garantijas, ir pieejama pilnā lietotāja rokasgrāmatā vietnē **prestigio-solutions.com**.

Ražotāja informācija: ASBISC Enterprises PLC, Iapetou, 1, Agios Athanasios, 4101, Limassol, Cyprus (Kipra). Tālr.: +48732080077, info@asbis.com, asbis.com. Ražošanas datums ir norādīts uzlīmē zem sērijas numura. Ražots Ķīnā.

© 2025 Prestigio Solutions

PL

Informacje ogólne

Interaktywny panel przeznaczony jest do pracy z oprogramowaniem opartym na systemie operacyjnym (OS) Android, tworzenia i przetwarzania danych. Przewidziano przewodowe i bezprzewodowe połączenie z siecią Internet, podłączanie urządzeń zewnętrznych (w tym instalację minikomputera). Obsługa odbywa się za pomocą ekranu dotykowego i/lub pilota zdalnego sterowania. Możliwe jest również sterowanie za pomocą klawiatury i myszy (brak w zestawie). Warianty instalacji: na ścianę, na stojak podłogowy.

NOTATKA. Uchwyt ścienny VESA i stojak podłogowy nie są dołączone do zestawu. Patrz instrukcja do używanego uchwytu VESA lub stojaka podłogowego.

Modele: PSMB011P651, PSMB011P751, PSMB011P861.

I. Elementy konstrukcyjne (patrz strony 4–5)

A. Widok z przodu. **B.** Widok z lewej strony. **C.** Widok z prawej strony. **D.** Widok z dołu.
1. Mikrofony. **2.** Kamera. **3.** Ekran. **4.** Złącza USB (A) 3.2 Gen 1×1. **5.** Złącze USB (C) 3.2 Gen 1×1 z PD (przednie). **6.** Głośniki. **7.** Powierzchnia magnetyczna na akcesoria. **8.** Czujnik NFC. **9.** Odbiornik podczerwieni, czujnik światła. **10.** Przycisk zasilania. **11.** Uchwyty. **12.** Złącze JAE (80 pin). **13.** Złącza do anten Wi-Fi i BT (anteny wstępnie zainstalowane). **14.** Złącze zasilania. **15.** Przycisk włączania/wyłączania kamery i mikrofonów. **16.** Złącza USB (B) 3.2 Gen 1×1. **17.** Złącza HDMI (IN). **18.** Złącze DP (IN). **19.** Złącze USB (C) 3.2 Gen 1×1 z PD (boczne). **20.** Złącze HDMI (OUT). **21.** Złącze USB (A) 3.2 Gen 1×1. **22.** Złącze USB (A) 2.0. **23.** Złącze RS232 (IN). **24.** Złącze S/PDIF (OUT). **25.** Złącze AUDIO (OUT). **26.** Złącze MIC (IN). **27.** Złącza LAN. **28.** Złącze VGA (IN). **29.** Złącze AUDIO (IN). **30.** Przełącznik zasilania.

NOTATKA. Elementy **I-9** połączone w jeden blok i ukryte pod nierozbieralną pokrywą ochronną.

II. Zawartość zestawu (patrz strona 5)

1. Panel interaktywny. **2.** Pilot zdalnego sterowania. **3.** Kabel zasilający (typ wtyczki: E/F). **4.** Kabel zasilający (typ wtyczki: G). **5.** Kabel USB (A/B). **6.** Kabel HDMI. **7.** Rysiki (6 szt.). **8.** Wielofunkcyjne pióro. **9.** Skrócona instrukcja obsługi.

III. Pilot zdalnego sterowania i wielofunkcyjne pióro (patrz strona 6)

A. Przeznaczenie przycisków pilota zdalnego sterowania (patrz rys. **III-A**):
1. Włączanie/wyłączanie urządzenia. **2.** Wywołanie menu źródeł sygnału. **3.** Nawigacja po menu. **4.** Potwierdzenie wybranej opcji. **5.** Wywołanie menu / wyjście z menu ustawień systemowych. **6.** Przejście do strony głównej OS Android. **7.** Powrót do poprzedniej strony menu. **8.** Przełączanie na minikomputer jako źródło sygnału. **9.** Funkcja pisania i rysowania. **10.** Zrzut ekranu. **11.** Regulacja głośności. **12.** Włączanie/wyłączanie dźwięku.

B. Ułożenie pilota zdalnego sterowania podczas obsługi panelu interaktywnego (patrz rys. **III-B**).

C. Elementy wielofunkcyjnego pióra (patrz rys. **III-C**):
1. Cienka końcówka do pisania i rysowania. **2.** Przycisk „W górę". **3.** Wskaźnik LED. **4.** Przycisk „W dół". **5.** Nasadka z grubą końcówką do pisania i rysowania.

NOTATKA. Grubość linii cienkiej końcówki zmienia się w zależności od siły nacisku. Gruba końcówka nie obsługuje zmiany grubości linii. Wybór koloru do pisania i rysowania odbywa się za pośrednictwem aplikacji S-Write.

D. Instalacja/wymiana baterii w pilocie zdalnego sterowania (patrz rys. **III-D**):
1. Zdejmij pokrywę z tyłu pilota zdalnego sterowania.
2. Włóż dwie baterie typu AAA, przestrzegając polaryzacji (patrz oznaczenia na obudowie pilota zdalnego sterowania).
3. Zamknij pokrywę.

E. Instalacja/wymiana baterii w wielofunkcyjnym piórze (patrz rys. **III-E**):
1. Zdejmij nasadkę z końcówką.
2. Włóż jedną baterię typu AAA, przestrzegając polaryzacji (patrz oznaczenia wewnątrz nasadki).
3. Załóż nasadkę z końcówką na miejsce.

NOTATKA. Baterie nie są dołączone do zestawu.

IV. Instalacja na uchwycie ściennym VESA (patrz strona 7)

UWAGA! Montaż wymaga wiercenia otworów w ścianie. Niezbędne narzędzia montażowe (wiertarka, młotek, śrubokręt, klucz, poziomica budowlana) nie są dołączone do zestawu.

1. Instalacja prowadnic pionowych na panelu interaktywnym. **2.** Instalacja panelu interaktywnego: wyrównanie prowadnic i ramy montażowej. **3.** Dodatkowe mocowanie.

NOTATKA. Uchwyt ścienny nie jest dołączony do zestawu. Zobacz także instrukcje dotyczące używanego uchwytu ściennego.

V. Podłączenie do sieci elektrycznej w zależności od typu używanego gniazdka (patrz strona 7)

Specyfikacje techniczne

Model / Charakterystyki	PSMB011P651	PSMB011P751	PSMB011P861
Zasilanie (wejście)	100–240 V (AC), 3,5–1,5 A, 50/60 Hz, 350,0 W (maks.)	100–240 V (AC), 4,0–1,7 A, 50/60 Hz, 380,0 W (maks.)	100–240 V (AC), 4,5–2,0 A, 50/60 Hz, 450,0 W (maks.)
	< 0,5 W w trybie czuwania		

© 2025 Prestigio Solutions

Model / Charakterystyki	PSMB011P651	PSMB011P751	PSMB011P861
Zasilanie (wyjście)	USB (A) 2.0 – 5,0 V / 0,5 A (DC), 2,5 W (maks.); USB (A) 3.2 Gen 1×1 (×4) – 5,0 V / 0,9 A (DC), 4,5 W (maks.); USB (C) 3.2 Gen 1×1 z PD (boczne) – 5,0 V / 3,0 A (DC), 15,0 W (maks.); USB (C) 3.2 Gen 1×1 z PD (przednie), z włączonym OPS – 5,0 V / 3,0 A (DC), 15,0 W (maks.); z wyłączonym OPS – 5,0 V / 3,0 A (DC), 15,0 W; 9,0 V / 3,0 A (DC), 27,0 W; 12,0 V / 3,0 A (DC), 36,0 W; 15,0 V / 3,0 A (DC), 45,0 W; 20,0 V / 5,0 A (DC), 100,0 W (maks.)		
Przekątna ekranu	65” (163,9 cm)	75” (189,27 cm)	86” (217,43 cm)
Rozdzielczość ekranu	3840×2160 px (4K UHD, 16:9)		
Technologia ekranu	Ciekłokrystaliczny, dotykowy (podczerwień), multitouch (do 32 punktów jednoczesnego dotyku dla SO Android, do 50 punktów jednoczesnego dotyku dla OS Windows), podświetlenie Direct LED		
Kąt widzenia	178° (w pionie) / 178° (w poziomie)		
Jasność, kontrast	450 cd/m² (typowa), 1200:1		
Częstotliwość odświeżania, czas reakcji	60 Hz, ≤ 8 ms		
Złącza	AUDIO (IN) (×1), AUDIO (OUT) (×1), DP (IN) (×1), HDMI (IN) (×2), HDMI (OUT) (×1), JAE (80 pin) (×1), LAN (×2), RS232 (IN) (×1), MIC (IN) (×1), S/PDIF (OUT) (×1), USB (A) 2.0 (×1), USB (A) 3.2 Gen 1×1 (×4), USB (B) 3.2 Gen 1×1 (×3), USB (C) 3.2 Gen 1×1 z PD (×2), VGA (IN) (×1), złącza do anten Wi-Fi (×1) i BT (×1)		
Charakterystyki systemu	CPU: ARM Cortex-A73 2,2 GHz (×4); ARM Cortex-A53 2,0 GHz (×4). GPU: Mali-G52 (800 MHz). RAM: 16 GB. ROM: 128 GB. OS Android 13 (wstępnie zainstalowany)		
Specyfikacje sieciowe	LAN: 10/100/1000 Mbit/s. Wi-Fi 5/6: 802.11 (a/b/g/n/ac/ax) 2,4/5 GHz, EIRP ≤ 13,0 dBm / 19,95 mW. BT 5.1/5.3, EIRP ≤ 8,0 dBm / 6,31 mW; NFC ≤ 30 mm (NFC-A, NFC-B, obsługa MIFARE, FeliCa)		
Głośniki	2.1 (20,0 W, o wysokiej częstotliwości (×2); 20,0 W, o niskiej częstotliwości (×1))		
Kamera	Czujnik: 1/2”, CMOS, 48 Mpx; kompresja sygnału wideo: MJPEG, 3840×2160 (30 kl./s). Kąt widzenia: 107,9°±3° (po przekątnej) / 67,4°±3° (pionowo) / 99,7°±3° (poziomo). Odległość ogniskowania: ≥ 50 cm. Obsługa automatycznego kadrowania i śledzenia ruchu/głosu		
Funkcjonalne możliwości	Wstępnie zainstalowane aplikacje: Google Play, Chrome, Drive, Gmail, Aqua Mail, Meet, YT Music, YouTube, Viso, Calendar, S-Write, Camera, Maps, MobiOffice, mozaBook, Mozaik3D, Screen Mirroring, Fast File Transfer, File Manager, NFC		
	Dodatkowe funkcje: podświetlenie wybranego obszaru ekranu, zrzut/nagranie ekranu, odliczanie dni do wydarzenia, tryb ochrony wzroku, kalkulator, stoper/timer, blokada ekranu dotykowego, włączanie/wyłączanie dźwięku po dotknięciu ekranu, funkcja przesunięcia ekranu, organizacja ankiet		
	Funkcje dostępności: system operacyjny urządzenia zawiera funkcje ułatwiające korzystanie z niego, a także funkcje dla użytkowników z ograniczeniami fizycznymi (szczegóły patrz na **android.com/accessibility**). Za pomocą wstępnie zainstalowanej aplikacji Screen Mirroring * można zarządzać panelem interaktywnym i podłączonymi do niego urządzeniami zewnętrznymi bez bezpośredniej interakcji z ekranem		
	2 schematy pulpitu (Google i IFPD) z dodatkowymi aplikacjami i zestawem funkcji **		
Mikrofony	8 szt., promień przechwytywania dźwięku ≤ 8 m (kąt 45°–135°)		
Materiał	Aluminium, tworzywo ABS, tworzywo PC, szkło hartowane		
Kolor	Czarny, szaro-niebieski		
Wymiary kompatybilnego uchwytu VESA, akcesoria	600×400 mm Śruby M8, 20 mm (4 szt.), śruby M4, 10 mm (2 szt.)	800×400 mm Śruby M8, 20 mm (4 szt.), śruby M4, 10 mm (2 szt.)	800×600 mm Śruby M8, 20 mm (4 szt.), śruby M4, 10 mm (2 szt.)
Wymiary (Dł.×Szer.×Wys.)	1483,9×86,7×911,6 mm	1705×87,1×1036 mm	1950,4×86,9×1174 mm
Masa netto	40,5 kg	54 kg	67 kg
Warunki eksploatacji	Temperatura 0...+40 °C, wilgotność względna 20–80 % (bez kondensacji)		
Warunki przechowywania	Temperatura −10...+60 °C, wilgotność względna 10–80 % (bez kondensacji)		
Gwarancja	3 lata od daty sprzedaży w sieci detalicznej końcowemu nabywcy, o ile nie przewidziano inaczej w lokalnym prawodawstwie (patrz **prestigio-solutions.com/warranty**)		
Okres użytkowania	3 lata		

Ograniczenia i ostrzeżenia

UWAGA! Ostrzeżenia, środki ostrożności i instrukcje zawarte w niniejszym dokumencie nie obejmują wszystkich możliwych niebezpiecznych sytuacji. Podczas korzystania z urządzenia należy zachować zdrowy rozsądek.

1. Podczas przenoszenia i instalacji panelu interaktywnego należy zachować ostrożność. Rozpakowanie i instalację panelu interaktywnego powinni wykonywać wykwalifikowani specjaliści (co najmniej 2 osoby).

* Do działania aplikacji urządzenie zewnętrzne, z którego odbywa się sterowanie, oraz panel interaktywny muszą znajdować się w tej samej sieci lokalnej (muszą być podłączone do tego samego punktu dostępowego Wi-Fi).

** Aby przełączać się między pulpitami Google i IFPD, otwórz „Advance Settings” („Ustawienia zaawansowane”) i wybierz odpowiednią opcję. Aby powrócić z pulpitu IFPD do Google, przejdź do sekcji „More settings” („Więcej ustawień”) i dokonaj przełączenia.

© 2025 Prestigio Solutions

2. Z urządzenia należy korzystać wyłącznie w pomieszczeniach. Nie wystawiaj urządzenia na działanie wysokich temperatur (od grzejnika elektrycznego, bezpośredniego światła słonecznego). Nie wolno dopuścić do przedostania się cieczy lub pyłu do wnętrza urządzenia.
3. Nie należy blokować otworów wentylacyjnych urządzenia.
4. Urządzenie nie jest przeznaczone do użytku przez dzieci lub osoby o ograniczonej sprawności fizycznej, sensorycznej lub umysłowej, chyba że posiadają one wystarczające doświadczenie i wiedzę dotyczącą korzystania z urządzenia oraz znajdują się pod nadzorem osoby odpowiedzialnej za ich bezpieczeństwo.
5. Kable do panelu interaktywnego należy podłączać tylko wtedy, gdy jest on wyłączony.
6. Nie wolno zgniatać ani ściskać żadnych kabli podłączonych do panelu interaktywnego. Nie dopuszczać do kontaktu kabli z gorącymi powierzchniami lub ostrymi przedmiotami. Nie używaj niecertyfikowanych lub uszkodzonych kabli.
7. Złącza na panelu interaktywnym należy używać wyłącznie zgodnie z ich przeznaczeniem. Nie wkładaj ciał obcych do złączy, unikaj nadmiernego nacisku podczas podłączania kabli i pamięci flash do złączy.
8. Regularnie aktualizuj zainstalowane oprogramowanie i oprogramowanie sprzętowe urządzenia do najnowszych wersji.
9. Przed zainstalowaniem oprogramowania należy upewnić się, że jego wymagania systemowe są zgodne z parametrami panelu interaktywnego. W przypadku jakichkolwiek pytań dotyczących działania oprogramowania należy skontaktować się z działem pomocy technicznej jego twórcy.
10. Ekran dotykowy należy dotykać wyłącznie czystymi, suchymi dłońmi lub dołączonym rysikiem. Unikaj uderzania w ekran lub dotykania go ostrymi przedmiotami.
11. Przed przystąpieniem do czyszczenia należy wyłączyć urządzenie i odłączyć je od zasilania. Powierzchnię czyścić lekko zwilżoną szmatką. Nie używaj agresywnych detergentów, materiałów ściernych ani metalowych gąbek.
12. Odłącz urządzenie od zasilania podczas burzy.
13. Przed wyłączeniem panelu interaktywnego lub przełączeniem go w tryb czuwania należy upewnić się, że minikomputer (jeśli jest dostępny) zainstalowany w panelu jest wyłączony.
14. Jeśli panel interaktywny nie jest używany przez dłuższy czas, odłącz go od sieci elektrycznej.
15. Nie pozostawiaj nieruchomego obrazu na ekranie dłużej niż godzinę – prowadzi to do wypalenia pikseli.
16. Nie korzystać z urządzenia, jeśli zostało upuszczone lub uderzone.
17. Nie należy demontować ani próbować naprawiać urządzenia samodzielnie.
18. Jeśli urządzenie było transportowane lub przechowywane w niskiej temperaturze, przed użyciem należy pozostawić je na 24 godziny w temperaturze pokojowej.

W przypadku jakichkolwiek problemów lub pytań podczas korzystania z urządzenia, przed zwróceniem go do sprzedawcy, należy skontaktować się z pomocą techniczną za pośrednictwem e-maila pod adresem **support@prestigio-solutions.com** lub strony internetowej **prestigio-solutions.com/support**.

Przygotowanie do eksploatacji

UWAGA! Rozpakowanie i instalację panelu interaktywnego powinni wykonywać wykwalifikowani specjaliści (co najmniej 2 osoby).

1. Ostrożnie otwórz pudełko i wyjmij panel interaktywny oraz akcesoria. Usuń materiały opakowaniowe.
2. Upewnij się, że wybrane miejsce instalacji wytrzyma ciężar panelu interaktywnego, a także zapewni wystarczającą cyrkulację powietrza wokół niego.
3. Zainstaluj panel interaktywny w pozycji pionowej, jak pokazano na rys. **IV-2**. Upewnij się, że wszystkie śruby są dobrze dokręcone. Aby ograniczyć odblaski, należy ustawić panel interaktywny w takiej pozycji, aby na ekran nie padało bezpośrednie światło.

   UWAGA! Aby zapewnić prawidłową pracę ekranu dotykowego, panel interaktywny musi być zainstalowany ściśle pionowo, bez nachylenia.
4. Wybierz urządzenia zewnętrzne do podłączenia do panelu interaktywnego (patrz tabela poniżej).

Podłączanie urządzeń zewnętrznych

UWAGA! Urządzenia zewnętrzne należy podłączać tylko wtedy, gdy panel interaktywny jest wyłączony.

Urządzenie zewnętrzne	Złącze	Przeznaczenie
Komputer, odtwarzacz multimedialny	AUDIO (IN)	Odbieranie sygnału audio
Systemy akustyczne, słuchawki	AUDIO (OUT), S/PDIF (OUT)	Przesyłanie sygnału audio
Komputer	DP (IN)	Odbieranie sygnału audio i wideo
Komputer, dekoder TV	HDMI (IN)	Odbieranie sygnału audio i wideo
Komputer, monitor	HDMI (OUT)	Przesyłanie sygnału audio i wideo
Minikomputer	JAE (80 pin)	Wymiana danych
Router	LAN	Wymiana danych w sieci
Mikrofon	MIC (IN)	Odbieranie sygnału audio
Komputer	RS232 (IN)	Odbieranie sygnału sterującego
Urządzenia peryferyjne (klawiatura, mysz, kamera internetowa itp.), dyski flash	USB (A) 3.2 Gen 1×1, USB (C) 3.2 Gen 1×1 z PD	Wymiana danych, zasilanie/ładowanie urządzeń
Komputer	USB (B) 3.2 Gen 1×1	Przesyłanie sygnałów z ekranu dotykowego
Komputer	VGA (IN)	Odbieranie sygnału wideo

NOTATKA. Urządzenia zewnętrzne nie są dołączone do zestawu.

5. Podłącz kabel zasilający do panelu interaktywnego. Włóż wtyczkę do gniazdka elektrycznego (patrz rys. **V**).
6. Przełącz przełącznik zasilania (**I-30**) w pozycję **I** („Włączone"). Wskaźnik przycisku zasilania (**I-10**) zaświeci się na niebiesko. Poczekaj, aż na ekranie pojawi się interfejs OS Android.

Funkcje przycisków panelu interaktywnego

Przycisk	Działanie	Funkcja
Przycisk zasilania	Naciśnij raz, gdy urządzenie jest w trybie pracy / czuwania	Przełączanie urządzenia w tryb czuwania / pracy
Przycisk włączania/wyłączania kamery i mikrofonów (**I-15**)	Naciśnij jeden raz	Włączanie/wyłączanie wbudowanych kamery i mikrofonów

Wskazanie przycisku zasilania

Wskaźnik	Opis
Świeci na niebiesko	Urządzenie jest włączone i działa
Świeci na czerwono	Urządzenie jest w trybie czuwania
Miga na czerwono i niebiesko	Trwa aktualizacja oprogramowania sprzętowego urządzenia
Nie świeci	Urządzenie wyłączone / brak zasilania

7. Użyj do sterowania interaktywnym panelem (do wyboru):
   - ekranu dotykowego;
   - pilota zdalnego sterowania;
   - klawiatury i myszy (brak w zestawie).

   NOTATKA. Podczas korzystania z pilota zdalnego sterowania należy upewnić się, że nie ma żadnych zakłóceń (przeszkód, ciał obcych) dla sygnału podczerwieni.
8. W razie potrzeby wybierz źródło sygnału. Naciśnij przycisk włączania/wyłączania (**III-2**) na pilocie zdalnego sterowania lub wywołaj menu boczne na ekranie (naciśnij przycisk ◀ lub ▶ odpowiednio po prawej lub lewej stronie ekranu, a następnie w wyświetlonym menu naciśnij przycisk). Wybierz jedno z dostępnych źródeł sygnału.
9. Skonfiguruj dostęp do sieci Wi-Fi (wymagany router bezprzewodowy). W menu bocznym dotknij przycisk ⚙ („Ustawienia systemowe") i wybierz zakładkę „Network Settings" („Ustawienia sieciowe"). Na wyświetlonej liście wybierz żądaną sieć, a następnie kliknij przycisk „Connect" („Połącz"). Interaktywny panel może również służyć jako punkt dostępu Wi-Fi dla zewnętrznych urządzeń znajdujących się w pobliżu. Aby to zrobić, w zakładce „Network Settings" („Ustawienia sieciowe") wybierz opcję „Hotspot" („Punkt dostępu") i aktywuj funkcję za pomocą przełącznika na ekranie.
10. Aby podłączyć bezprzewodowe urządzenia zewnętrzne (klawiaturę, mysz, zestaw głośnomówiący itp.) przez BT, w zakładce „Network Settings" („Ustawienia sieciowe") wybierz opcję „BT" i włącz BT za pomocą przełącznika na ekranie. Wybierz wymagane urządzenie zewnętrzne z listy i wykonaj parowanie (zapoznaj się również z instrukcjami dotyczącymi urządzenia zewnętrznego).
11. Aby aktywować tryb parowania wielofunkcyjnego pióra, naciśnij i przytrzymaj przycisk „W dół" na piórze przez co najmniej 4 s.

Eksploatacja

Za pomocą panelu interaktywnego można wykonywać następujące czynności:

- prowadzić połączenia konferencyjne przy użyciu wbudowanych mikrofonów (**I-1**) i kamery (**I-2**). Można także podłączyć zewnętrzną kamerę i mikrofon.

  NOTATKA. Aby korzystać z funkcji połączeń konferencyjnych, należy zainstalować odpowiednią aplikację z zasobów online lub z pamięci USB.
- odtwarzać i przetwarzać dane za pomocą menedżera plików i zainstalowanych aplikacji;
- tworzyć i edytować obiekty tekstowe i graficzne na ekranie panelu interaktywnego za pomocą palców lub rysików. Dostępne do 32 punktów jednoczesnego dotyku dla OS Android i do 50 punktów – dla OS Windows;
- przeprowadzać bezkontaktową autoryzację za pomocą czujnika NFC (**I-8**). Przyłóż kartę identyfikacyjną z tagiem „NFC" do czujnika. Dane są odczytywane z odległości do 30 mm;
- pracować z plikami i aplikacjami opartymi na OS Windows, podłączając do złącza JAE (80 pin) (**I-12**) minikomputer (nie wchodzi w skład zestawu). Aby rozpocząć pracę, należy wybrać minikomputer jako źródło sygnału (zob. także instrukcję minikomputera).

  UWAGA! Do tego panelu interaktywnego używaj wyłącznie minikomputerów zalecanych przez producenta (modele PSMB528K001, PSMB528K002).

Zakończenie pracy

Po zakończeniu korzystania z panelu interaktywnego zamknij wszystkie aplikacje. Następnie zamknij panel interaktywny w jeden z następujących sposobów:

- przełącz urządzenie w tryb czuwania, naciskając jednokrotnie przycisk zasilania (**I-10**) panelu interaktywnego lub przycisk włączania/wyłączania pilota zdalnego sterowania (ponowne naciśnięcie jednego z tych przycisków przełącza panel interaktywny w tryb roboczy);
- przełącz przełącznik zasilania (**I-30**) do pozycji **O** („Wyłączone").

NOTATKA. Aby uzyskać więcej informacji na temat funkcjonalności panelu interaktywnego, proszę zapoznać się z pełną instrukcją obsługi urządzenia na stronie **prestigio-solutions.com**.

Usuwanie ewentualnych usterek

1. Wskaźnik przycisku zasilania nie świeci się, a panel interaktywny nie włącza się:
   - uszkodzone jest źródło zasilania. Podłącz panel interaktywny do innego gniazdka elektrycznego. Sprawdź, czy układ elektryczny jest w dobrym stanie technicznym.

© 2025 Prestigio Solutions

2. Panel interaktywny reaguje na przyciski pilota zdalnego sterowania tylko z niewielkiej odległości lub nie reaguje wcale:
   - występują zakłócenia sygnału pilota zdalnego sterowania. Usuń zakłócenia sygnału pilota zdalnego sterowania;
   - baterie w pilocie zdalnego sterowania są wyczerpane. Wymień baterie.
3. Obraz na ekranie ma przerywaną linię lub pasek:
   - w pobliżu znajduje się urządzenie elektryczne, które powoduje zakłócenia. Usuń źródło zakłóceń lub zmień lokalizację panelu interaktywnego.
4. Na ekranie nie ma obrazu, sterowanie dotykowe nie działa:
   - nie ma kontaktu ze źródłem danych. Upewnij się, że połączenie jest bezpieczne i ponownie podłącz źródło danych;
   - kabel źródła sygnału nie pasuje do interfejsu panelu interaktywnego. Sprawdź, czy kabel pasuje do interfejsu.
5. Interfejs na ekranie „zawiesza się" lub nie odpowiada:
   - uruchomiono zbyt wiele programów. Wyłącz urządzenie przyciskiem zasilania (**I-10**) na 1–2 minuty i włącz ponownie. Jeśli nie udało się wyłączyć urządzenia, wykonaj wymuszone ponowne uruchomienie, naciskając i przytrzymując przycisk zasilania przez 10 s;
   - oprogramowanie sprzętowe i/lub używana aplikacja są niezaktualizowane. Zaktualizuj oprogramowanie sprzętowe urządzenia i/lub aplikację do ich najnowszych wersji.
6. Sterowanie dotykowe jest przesunięte:
   - wystąpiła usterka w kalibracji ekranu dotykowego. Skontaktuj się z autoryzowanym centrum serwisowym w celu kalibracji ekranu dotykowego.

UWAGA! Jeśli żadne z sugerowanych sposobów nie rozwiąże problemu, należy skontaktować się z dostawcą lub autoryzowanym centrum serwisowym (patrz informacje na stronie internetowej **prestigio-solutions.com/warranty**). Nie należy demontować ani próbować naprawiać urządzenia samodzielnie.

Uproszczona deklaracja zgodności. Niniejszym ASBISC oświadcza, że urządzenie jest zgodne z dyrektywą 2014/53/EU. Pełny tekst deklaracji zgodności UE można znaleźć pod następującym adresem internetowym: **prestigio-solutions.com/documents/psmb011p-ce-rohs**.

Dyrektywa RoHS. Urządzenie spełnia wymagania dyrektywy RoHS 2011/65/EU w sprawie ograniczenia stosowania substancji niebezpiecznych, w tym wymagania dyrektywy RoHS 2015/863/EU.

To urządzenie jest zgodne z obowiązującymi wymogami bezpieczeństwa.

To urządzenie posiada certyfikat zgodny z wymaganiami programu ENERGY STAR®.

ENERGY STAR i znak ENERGY STAR są zarejestrowanymi znakami towarowymi należącymi do Agencji Ochrony Środowiska Stanów Zjednoczonych (EPA).

Terminy HDMI, HDMI High-Definition Multimedia Interface, charakterystyczny kształt produktów HDMI (HDMI trade dress) oraz Logo HDMI stanowią znaki towarowe lub zastrzeżone znaki towarowe spółki HDMI Licensing Administrator, Inc.

N-Mark jest znakiem towarowym lub zastrzeżonym znakiem towarowym firmy NFC Forum, Inc. w USA i innych krajach.

Android, Gmail, YouTube, Google Play i logo Google Play są znakami towarowymi firmy Google LLC.

Windows jest znakiem towarowym grupy spółek Microsoft.

Wszystkie pozostałe znaki towarowe i ich nazwy, a także znaki towarowe odnoszące się do odpowiednich aplikacji, są własnością ich odpowiednich właścicieli. Aktualne informacje i szczegółowy opis urządzenia, a także instrukcje podłączenia, certyfikaty, informacje o firmach przyjmujących roszczenia jakościowe i gwarancję, dostępne są w pełnej instrukcji obsługi na stronie **prestigio-solutions.com**.

Dane producenta: ASBISC Enterprises PLC, Iapetou, 1, Agios Athanasios, 4101, Limassol, Cyprus (Cypr). Tel.: +48732080077, info@asbis.com, asbis.com. Data produkcji jest podana na naklejce pod numerem seryjnym. Wyprodukowano w Chinach.

RO

Informații generale

Panoul interactiv este destinat funcționării cu software bazat pe sistemul de operare (OS) Android, creării și procesării datelor. Este prevăzută conectarea prin fir și fără fir la rețeaua de internet, precum și conectarea dispozitivelor externe (inclusiv montarea unui minicomputer). Operarea se face prin intermediul ecranului tactil și/sau al telecomenzii. De asemenea, este posibil controlul cu tastatură și mouse (nu sunt incluse în conținutul livrării). Variante de montare: pe perete, pe suport de podea.

NOTĂ. Suportul de perete VESA și suportul de podea nu sunt incluse în conținutul livrării. Vezi instrucțiunile pentru suportul VESA sau suportul de podea utilizat.

Modele: PSMB011P651, PSMB011P751, PSMB011P861.

I. Elemente de construcție (vezi paginile 4–5)

A. Vedere din față. **B.** Vedere din stânga. **C.** Vedere din dreapta. **D.** Vedere de jos.

1. Microfoane. **2.** Cameră. **3.** Ecran. **4.** Conectori USB (A) 3.2 Gen 1×1. **5.** Conector USB (C) 3.2 Gen 1×1 cu PD (frontal). **6.** Difuzoare. **7.** Suprafață magnetică pentru accesorii. **8.** Senzor NFC. **9.** Receptor IR, senzor de lumină. **10.** Buton de alimentare. **11.** Mânere. **12.** Conector JAE (80 pin). **13.** Conectori pentru antene Wi-Fi și BT (antenele sunt preinstalate). **14.** Conector de alimentare. **15.** Buton de pornire/oprire a camerei și a microfoanelor. **16.** Conectori USB (B) 3.2 Gen 1×1. **17.** Conectori HDMI (IN). **18.** Conector DP (IN). **19.** Conector USB (C) 3.2 Gen 1×1 cu PD (lateral). **20.** Conector HDMI (OUT). **21.** Conectori USB (A) 3.2 Gen 1×1. **22.** Conector USB (A) 2.0. **23.** Conector RS232 (IN). **24.** Conector S/PDIF (OUT). **25.** Conector AUDIO (OUT). **26.** Conector MIC (IN). **27.** Conectori LAN. **28.** Conector VGA (IN). **29.** Conector AUDIO (IN). **30.** Comutator de alimentare.

NOTĂ. Elementele **I-9** sunt grupate într-un singur bloc și ascunse sub un capac de protecție nedetașabil.

II. Conținutul livrării (vezi pagina 5)

1. Panou interactiv. **2.** Telecomandă. **3.** Cablu de alimentare (tip ștecăr: E/F). **4.** Cablu de alimentare (tip ștecăr: G). **5.** Cablu USB (A/B). **6.** Cablu HDMI. **7.** Stilouri (6 buc.). **8.** Stilou multifuncțional. **9.** Scurt ghid de utilizare.

III. Telecomandă și stilou multifuncțional (vezi pagina 6)

A. Funcțiile butoanelor telecomenzii (vezi fig. **III-A**):

1. Pornirea/oprirea dispozitivului. **2.** Apelarea meniului surselor de semnal. **3.** Meniu de navigare. **4.** Confirmarea opțiunii selectate. **5.** Apelarea meniului / ieșirea din meniul setărilor sistemului. **6.** Trecerea la pagina principală a OS Android. **7.** Întoarcerea la pagina anterioară a meniului. **8.** Comutarea la un minicomputer ca sursă de semnal. **9.** Funcția scrisului și a desenului. **10.** Captură de ecran. **11.** Reglarea volumului. **12.** Pornirea/oprirea sunetului.

B. Poziționarea telecomenzii pentru controlul panoului interactiv (vezi fig. **III-B**).

C. Elementele stiloului multifuncțional (vezi fig. **III-C**):

1. Vârf subțire pentru scriere și desen. **2.** Buton „Sus”. **3.** Indicator LED. **4.** Buton „Jos”. **5.** Capac cu vârf gros pentru scriere și desen.

NOTĂ. Grosimea liniei vârfului subțire variază în funcție de presiunea aplicată. Vârful gros nu suportă modificarea grosimii liniei. Selectarea culorii pentru scriere și desen se face prin aplicația S-Write.

D. Montarea/înlocuirea bateriilor în telecomandă (vezi fig. **III-D**):

1. Îndepărtați capacul de pe partea din spate a telecomenzii.
2. Introduceți două baterii de tip AAA, respectând polaritatea (vezi marcajele de pe carcasa telecomenzii).
3. Închideți capacul.

E. Montarea/înlocuirea bateriei în stiloul multifuncțional (vezi fig. **III-E**):

1. Îndepărtați capacul cu vârful.
2. Introduceți o baterie de tip AAA, respectând polaritatea (vezi marcajele din interiorul capacului).
3. Puneți la loc capacul cu vârful.

NOTĂ. Bateriile nu sunt incluse în conținutul livrării.

IV. Montarea pe suport de perete VESA (vezi pagina 7)

ATENŢIE! Montare implică găurirea peretelui. Uneltele de montaj necesare (mașină de găurit, ciocan, șurubelniță, cheie, nivelă de construcție) nu sunt incluse în conținutul livrării.

1. Montarea șinelor verticale pe panoul interactiv. **2.** Montarea panoului interactiv: alinierea șinelor și a cadrului de montare. **3.** Fixare suplimentară.

NOTĂ. Suportul pe perete nu este inclus în conținutul livrării. Vezi, de asemenea, instrucțiunile pentru suportul de perete utilizat.

V. Conectarea la rețeaua electrică în funcție de tipul de priză utilizat (vezi pagina 7)

Specificații

Model / Specificații	PSMB011P651	PSMB011P751	PSMB011P861
Sursa de alimentare (intrare)	100–240 V (AC), 3,5–1,5 A, 50/60 Hz, 350,0 W (max.)	100–240 V (AC), 4,0–1,7 A, 50/60 Hz, 380,0 W (max.)	100–240 V (AC), 4,5–2,0 A, 50/60 Hz, 450,0 W (max.)
	< 0,5 W în modul de așteptare		

© 2025 Prestigio Solutions

Model / Specificații	PSMB011P651	PSMB011P751	PSMB011P861
Sursă de alimentare (ieșire)	USB (A) 2.0 – 5,0 V / 0,5 A (DC), 2,5 W (max.); USB (A) 3.2 Gen 1×1 (×4) – 5,0 V / 0,9 A (DC), 4,5 W (max.); USB (C) 3.2 Gen 1×1 cu PD (lateral) – 5,0 V / 3,0 A (DC), 15,0 W (max.); USB (C) 3.2 Gen 1×1 cu PD (frontal), cu OPS pornit – 5,0 V / 3,0 A (DC), 15,0 W (max.); cu OPS oprit – 5,0 V / 3,0 A (DC), 15,0 W; 9,0 V / 3,0 A (DC), 27,0 W; 12,0 V / 3,0 A (DC), 36,0 W; 15,0 V / 3,0 A (DC), 45,0 W; 20,0 V / 5,0 A (DC), 100,0 W (max.)		
Diagonala ecranului	65” (163,9 cm)	75” (189,27 cm)	86” (217,43 cm)
Rezoluția ecranului	3840×2160 px (4K UHD, 16:9)		
Tehnologia ecranului	Cu cristale lichide, tactil (infraroșu), multitouch (până la 32 de puncte de atingere simultană pentru OS Android, până la 50 de puncte de atingere simultană pentru OS Windows), lumina de fundal Direct LED		
Unghiul de vizualizare	178° (pe verticală) / 178° (pe orizontală)		
Luminozitate, contrast	450 cd/m^2 (tipică), 1200:1		
Rată de reîmprospătare, timp de răspuns	60 Hz, ≤ 8 ms		
Conectori	AUDIO (IN) (×1), AUDIO (OUT) (×1), DP (IN) (×1), HDMI (IN) (×2), HDMI (OUT) (×1), JAE (80 pin) (×1), LAN (×2), RS232 (IN) (×1), MIC (IN) (×1), S/PDIF (OUT) (×1), USB (A) 2.0 (×1), USB (A) 3.2 Gen 1×1 (×4), USB (B) 3.2 Gen 1×1 (×3), USB (C) 3.2 Gen 1×1 cu PD (×2), VGA (IN) (×1), conectori pentru antene Wi-Fi (×1) și BT (×1)		
Caracteristicile sistemului	CPU: ARM Cortex-A73 2,2 GHz (×4); ARM Cortex-A53 2,0 GHz (×4). GPU: Mali-G52 (800 MHz). RAM: 16 GB. ROM: 128 GB. OS Android 13 (preinstalat)		
Specificații de rețea	LAN: 10/100/1000 Mbps. Wi-Fi 5/6: 802.11 (a/b/g/n/ac/ax) 2,4/5 GHz, EIRP ≤ 13,0 dBm / 19,95 mW. BT 5.1/5.3, EIRP ≤ 8,0 dBm / 6,31 mW; NFC ≤ 30 mm (NFC-A, NFC-B, suport MIFARE, FeliCa)		
Difuzori	2.1 (20,0 W, frecvențe înalte (×2); 20,0 W, frecvențe joase (×1))		
Cameră	Senzor: 1/2”, CMOS, 48 MP; compresie semnal video: MJPEG, 3840×2160 (30 fps). Unghi de vizualizare: 107,9°±3° (pe diagonală) / 67,4°±3° (pe verticală) / 99,7°±3° (pe orizontală). Distanță de focalizare: ≥ 50 cm. Suport pentru încadrare automată și urmărire prin mișcări/voce		
Funcționalități	Aplicații preinstalate: Google Play, Chrome, Drive, Gmail, Aqua Mail, Meet, YT Music, YouTube, Viso, Calendar, S-Write, Camera, Maps, MobiOffice, mozaBook, Mozaik3D, Screen Mirroring, Fast File Transfer, File Manager, NFC		
	Funcții suplimentare: iluminarea zonei selectate a ecranului, captură/înregistrare ecran, numărătoare inversă până la eveniment, mod de protecție a vederii, calculator, cronometru/temporizator, blocarea ecranului tactil, pornirea/oprirea sunetului la atingerea ecranului, funcție de deplasare a ecranului, organizare sondaje		
	Funcții de accesibilitate: în OS dispozitivului sunt prevăzute funcții pentru facilitarea utilizării, precum și funcții pentru utilizatorii cu limitări fizice (detalii vezi pe **android.com/accessibility**). Cu ajutorul aplicației preinstalate Screen Mirroring * puteți controla panoul interactiv și dispozitivele externe conectate la acesta fără interacțiune directă cu ecranul		
	2 scheme de desktop (Google și IFPD) cu aplicații suplimentare și set de funcții **		
Microfoane	8 buc., rază de captare a sunetului ≤ 8 m (unghi 45°–135°)		
Material	Aluminiu, plastic ABS, plastic PC, sticlă securizată		
Culoare	Negru, gri-albăstrui		
Dimensiune compatibilă a suportului VESA, componente	600×400 mm Șuruburi M8, 20 mm (4 buc.), șuruburi M4, 10 mm (2 buc.)	800×400 mm Șuruburi M8, 20 mm (4 buc.), șuruburi M4, 10 mm (2 buc.)	800×600 mm Șuruburi M8, 20 mm (4 buc.), șuruburi M4, 10 mm (2 buc.)
Dimensiune (L×L×H)	1483,9×86,7×911,6 mm	1705×87,1×1036 mm	1950,4×86,9×1174 mm
Masă netă	40,5 kg	54 kg	67 kg
Condiții de exploatare	Temperatură 0…+40 °C, umiditate relativă 20–80 % (fără condensare)		
Condiții de depozitare	Temperatură −10…+60 °C, umiditate relativă 10–80 % (fără condensare)		
Garanție	3 ani de la data vânzării în rețeaua de retail către cumpărătorul final, dacă nu este prevăzut altfel de legislația locală (vezi **prestigio-solutions.com/warranty**)		
Durata de viață	3 ani		

Restricții și avertismente

ATENȚIE! Avertismentele, precauțiile și instrucțiunile conținute în acest document nu includ toate situațiile periculoase posibile. Folosiți bunul simț atunci când utilizați dispozitivul.

1. Aveți grijă la mutarea și montarea panoului interactiv. Despachetarea și montarea panoului interactiv trebuie efectuate de specialiști calificați (cel puțin 2 persoane).

* Pentru ca aplicația să funcționeze, dispozitivul extern de pe care se realizează controlul și panoul interactiv trebuie să fie în aceeași rețea locală (trebuie să fie conectate la același punct de acces Wi-Fi).

** Pentru comutarea între desktop-urile Google și IFPD deschideți „Advance Settings” („Setări avansate”) și selectați opțiunea corespunzătoare. Pentru a reveni de la desktop-ul IFPD la Google, accesați secțiunea „More settings” („Mai multe setări”) și efectuați comutarea.

© 2025 Prestigio Solutions

2. Utilizați dispozitivul numai în interior. Nu expuneți dispozitivul la temperaturi înalte (de la încălzitor electric, raze solare directe). Nu lăsați lichidele sau praful să pătrundă în dispozitiv.
3. Nu blocați orificiile de ventilație ale dispozitivului.
4. Dispozitivul nu este destinat utilizării de către copii sau persoane cu capacități fizice, psihice sau mentale reduse, dacă acestea nu au experiența sau cunoștințele necesare pentru utilizarea dispozitivului și nu se află sub supravegherea unei persoane responsabile pentru siguranța lor.
5. Conectați cablurile la panoul interactiv numai atunci când acesta este oprit.
6. Nu lăsați cablurile conectate la panoul interactiv să se îndoaie sau să fie ciupite. Nu lăsați cablurile să intre în contact cu suprafețe fierbinți sau obiecte ascuțite. Nu utilizați cabluri necertificate sau deteriorate.
7. Utilizați conectorii panoului interactiv numai în scopul pentru care au fost concepuți. Nu introduceți obiecte străine în conectori, evitați presiunea excesivă atunci când conectați cabluri și unități flash la conectori.
8. Actualizați în mod regulat software-ul și firmware-ul instalat al dispozitivului la cele mai recente versiuni.
9. Înainte de a instala software-ul, asigurați-vă că cerințele de sistem ale acestuia corespund parametrilor panoului interactiv. În cazul în care aveți întrebări cu privire la funcționarea software-ului, vă rugăm să contactați serviciul de asistență al dezvoltatorului acestuia.
10. Atingeți ecranul tactil doar cu mâinile curate și uscate sau cu stylus-urile incluse în conținutul livrării. Evitați să loviți ecranul sau să îl atingeți cu obiecte ascuțite.
11. Opriți dispozitivul și scoateți-l de la rețeaua electrică înainte de curățare. Curățați suprafața cu o cârpă ușor umedă. Nu folosiți detergenți agresivi sau abrazivi sau bureți metalici.
12. Deconectați dispozitivul de la rețeaua electrică în timpul unei furtuni.
13. Înainte de a opri panoul interactiv sau de a-l pune în modul de așteptare, asigurați-vă că minicomputerul (dacă este disponibil) instalat în panou este oprit.
14. Dacă panoul interactiv nu este utilizat pentru o perioadă lungă de timp, deconectați-l de la rețeaua electrică.
15. Nu lăsați o imagine statică pe ecran mai mult de o oră – aceasta duce la arderea pixelilor.
16. Nu utilizați dispozitivul dacă este scăpat sau lovit.
17. Nu dezasamblați și nu încercați să reparați singur dispozitivul.
18. Dacă dispozitivul a fost transportat sau depozitat la temperaturi scăzute, lăsați-l la temperatura camerei timp de 24 de ore înainte de utilizare.

Dacă aveți probleme sau întrebări în timpul utilizării dispozitivului, înainte de a-l returna comerciantului, contactați asistența tehnică prin e-mail la **support@prestigio-solutions.com** sau pe pagina web **prestigio-solutions.com/support**.

Pregătirea pentru exploatare

ATENŢIE! Despachetarea și montarea panoului interactiv trebuie efectuate de specialiști calificați (cel puțin 2 persoane).

1. Deschideți cu atenție cutia și scoateți panoul interactiv și accesoriile. Îndepărtați materialele de ambalare.
2. Asigurați-vă că locul ales pentru montare suportă greutatea panoului interactiv și asigură o circulație suficientă a aerului în jurul acestuia.
3. Instalați panoul interactiv în poziție verticală, așa cum este arătat în fig. **IV-2**. Asigurați-vă că toate șuruburile sunt bine strânse. Pentru a reduce strălucirea, poziționați panoul interactiv astfel încât să nu intre lumină directă pe ecran.

   ATENŢIE! Pentru funcționarea corectă a ecranului tactil, panoul interactiv trebuie instalat strict vertical, fără înclinație.
4. Selectați dispozitivele externe pentru conectarea la panoul interactiv (vezi tabelul de mai jos).

Conectarea dispozitivelor externe

ATENŢIE! Conectați dispozitivele externe numai atunci când panoul interactiv este oprit.

Dispozitiv extern	Conector	Destinație
Computer, player media	AUDIO (IN)	Recepție audio
Sisteme acustice, căști	AUDIO (OUT), S/PDIF (OUT)	Transmisie audio
Computer	DP (IN)	Recepție audio și video
Computer, decodor TV	HDMI (IN)	Recepție audio și video
Computer, monitor	HDMI (OUT)	Transmisie audio și video
Minicomputer	JAE (80 pin)	Schimbul de date
Router	LAN	Schimbul de date în rețea
Microfon	MIC (IN)	Recepție audio
Computer	RS232 (IN)	Recepție semnalului de control
Dispozitive periferice (tastatură, mouse, cameră web etc.), unități flash	USB (A) 3.2 Gen 1×1, USB (C) 3.2 Gen 1×1 cu PD	Schimb de date, alimentarea/încărcarea dispozitivelor
Computer	USB (B) 3.2 Gen 1×1	Transmiterea semnalelor de pe ecranul tactil
Computer	VGA (IN)	Recepție video

NOTĂ. Dispozitivele externe nu sunt incluse în conținutul livrării.

5. Conectați cablul de alimentare la panoul interactiv. Introduceți ștecherul în priza electrică (vezi fig. **V**).
6. Comutați comutatorul de alimentare (**I-30**) în poziția **I** („Pornit”). Indicatorul butonului de alimentare (**I-10**) se va aprinde în albastru. Așteptați ca interfața sistemului de operare OS Android să apară pe ecran.

© 2025 Prestigio Solutions

Funcțiile butoanelor de pe panoul interactiv

Buton	Acțiune	Funcția
Butonul de alimentare	Apăsați o dată când dispozitivul este în modul de funcționare / modul de așteptare	Comutarea dispozitivului în modul de așteptare / modul de funcționare
Butonul de pornire/oprire a camerei și microfoanelor (**I-15**)	Apăsați o dată	Pornirea/oprirea camerei și microfoanelor încorporate

Indicarea butonului de alimentare

Indicator	Descriere
Aprinde în albastru	Dispozitivul este pornit și funcționează
Se aprinde roșu	Dispozitivul este în modul de așteptare
Roșu și albastru intermitent	Actualizarea firmware-ului dispozitivului este în curs de desfășurare
Nu e aprins	Dispozitiv oprit / fără alimentare

7. Se utilizează pentru a controla un panou interactiv (la alegere):
   - ecran tactil;
   - telecomandă;
   - tastatură și mouse (nu sunt incluse în conținutul livrării).

   NOTĂ. Când utilizați telecomanda, asigurați-vă că nu există obstacole (piedici, obiecte străine) în calea semnalului IR.
8. Dacă este necesar, selectați o sursă de semnal. Apăsați butonul de pornire/oprire (**III-2**) de pe telecomandă sau deschideți meniul lateral pe ecran (apăsați butonul ◀ sau ▶ la marginea dreaptă sau stângă a ecranului, respectiv, apoi în meniul apărut apăsați butonul). Selectați una dintre sursele de semnal disponibile.
9. Configurați accesul la rețeaua Wi-Fi (este necesar un router fără fir). Din meniul lateral, faceți clic pe („Setări de sistem"), selectați fila „Network Settings" („Setări de rețea"). În lista care apare, selectați rețeaua dorită, apoi faceți clic pe „Connect" („Conectare"). Panoul interactiv poate fi utilizat și ca hotspot Wi-Fi pentru dispozitivele externe din vecinătate. Pentru a face acest lucru, din fila „Network Settings" („Setări de rețea"), selectați opțiunea „Hotspot" („Punct de acces") și activați funcția cu ajutorul comutatorului de pe ecran.
10. Pentru a conecta dispozitive externe fără fir (tastatură, mouse, difuzor, etc.) prin BT, selectați opțiunea „BT" în fila „Network Settings" („Setări de rețea") și activați BT utilizând comutatorul de pe ecran. Selectați dispozitivul extern dorit din listă și împerecheați-l (vezi și instrucțiunile pentru dispozitivul extern).
11. Pentru a activa modul de asociere al stiloului multifuncțional, apăsați și mențineți apăsat butonul „Jos" de pe stilou timp de cel puțin 4 s.

Exploatare

Cu ajutorul panoului interactiv, puteți efectua următoarele acțiuni:

- efectua conferințe video, utilizând microfoanele încorporate (**I-1**) și camera (**I-2**). De asemenea, puteți conecta o cameră și un microfon externe.

  NOTĂ. Pentru a utiliza funcția de conferință telefonică, trebuie să instalați aplicația corespunzătoare din resursa online sau de pe un stick de memorie USB.
- redați și procesați date utilizând managerul de fișiere și aplicațiile instalate;
- să creați și să editați text și obiecte grafice pe ecranul panoului interactiv folosind degetele sau stiloul. Sunt disponibile până la 32 de puncte de atingere simultană pentru OS Android și până la 50 de puncte pentru OS Windows;
- efectua autentificarea fără contact prin intermediul senzorului NFC (**I-8**). Aduceți cartea de identitate cu eticheta „NFC" la senzor. Datele sunt citite de la o distanță de până la 30 mm;
- lucra cu fișiere și aplicații pe baza OS Windows, conectând la conectorul JAE (80 pin) (**I-12**) un minicomputer (nu sunt inclus în conținutul livrării). Pentru a începe lucrul, selectați minicomputerul ca sursă de semnal (consultați și manualul minicomputerului).

  ATENŢIE! Utilizați pentru acest panou interactiv doar minicomputerele recomandate de producător (modelele PSMB528K001, PSMB528K002).

Închidere

După ce ați terminat de utilizat panoul interactiv, închideți toate aplicațiile. În continuare, completați panoul interactiv într-unul din următoarele moduri:

- treceți dispozitivul în modul de așteptare apăsând o dată butonul de alimentare (**I-10**) al panoului interactiv sau butonul de pornire/oprire de pe telecomandă (apăsarea repetată a unuia dintre aceste butoane trece panoul interactiv în modul de lucru);
- comutați comutatorul de alimentare (**I-30**) în poziția **O** („Oprit").

NOTĂ. Pentru mai multe informații despre funcționalitatea panoului interactiv, vezi manualul de utilizare complet pentru dispozitiv la **prestigio-solutions.com**.

Depanarea

1. Indicatorul butonului de alimentare nu se aprinde și panoul interactiv nu se aprinde:
   - sursa de alimentare este defectă. Conectați panoul interactiv la o altă priză electrică. Verificați funcționarea rețelei electrice.

2. Panoul interactiv răspunde la butoanele telecomenzii doar de la o distanță scurtă sau deloc:
   - există interferențe cu semnalul telecomenzii. Eliminați interferențele cu semnalul telecomenzii;
   - bateriile din telecomandă sunt descărcate. Înlocuiți bateriile.
3. Imaginea de pe ecran are o linie sau o bară punctată:
   - în apropiere există un aparat electric care provoacă interferențe. Îndepărtați sursa de interferență sau mutați panoul interactiv.
4. Nu există nicio imagine pe ecran, iar controlul tactil nu funcționează:
   - nu există niciun contact cu sursa de date. Asigurați-vă că conexiunea este sigură, reconectați sursa de date;
   - cablul sursei de semnal nu se potrivește cu interfața panoului interactiv. Verificați dacă cablul se potrivește cu interfața.
5. Interfața de pe ecran „îngheață" sau nu răspunde:
   - sunt lansate prea multe programe. Deconectați dispozitivul folosind butonul de alimentare (**I-10**) pentru 1–2 minute și reporniți-l. Dacă nu ați reușit să deconectați dispozitivul, efectuați o repornire forțată apăsând și menținând apăsat butonul de alimentare timp de 10 s;
   - firmware-ul și/sau aplicația pe care o utilizați nu sunt actualizate. Actualizați firmware-ul dispozitivului și/sau aplicația la cele mai recente versiuni ale acestora.
6. Controlul tactil este decalat:
   - există o defecțiune în calibrarea ecranului tactil. Contactați un centru de service autorizat pentru calibrarea ecranului tactil.

ATENŢIE! Dacă niciuna dintre soluțiile sugerate nu rezolvă problema, contactați furnizorul sau un centru de service autorizat (vezi informațiile pe site-ul web **prestigio-solutions.com/warranty**). Nu dezasamblați și nu încercați să reparați singur dispozitivul.

Declarație simplificată de conformitate. ASBISC declară prin prezenta că dispozitivul este conform cu Directiva 2014/53/EU. Textul integral al Declarației de conformitate a UE este disponibil la următoarea adresă web: **prestigio-solutions.com/documents/psmb011p-ce-rohs**.

Directiva RoHS. Dispozitivul respectă cerințele Directivei RoHS 2011/65/EU privind restricția directivei privind substanțele periculoase, inclusiv cerințele Directivei RoHS 2015/863/EU.

Acest dispozitiv este conform cu cerințele de siguranță aplicabile.

Acest dispozitiv este certificat în conformitate cu cerințele programului ENERGY STAR®.

ENERGY STAR și marca ENERGY STAR sunt mărci înregistrate deținute de Agenția pentru Protecția Mediului din SUA (EPA).

Termenii HDMI, HDMI High-Definition Multimedia Interface, stilul de marcă HDMI și sigla HDMI sunt mărci comerciale sau mărci comerciale înregistrate ale companiei HDMI Licensing Administrator, Inc.

N-Mark este o marcă comercială sau o marcă comercială înregistrată a companiei NFC Forum, Inc. în SUA și în alte țări.

Android, Gmail, YouTube, Google Play și logoul Google Play sunt mărci comerciale ale companiei Google LLC.

Windows este o marcă comercială a grupului de companii Microsoft.

Toate celelalte mărci comerciale și numele lor, precum și mărcile comerciale aferente aplicațiilor respective, sunt proprietatea proprietarilor respectivi. Informațiile din acest document pot fi modificate fără notificare prealabilă a utilizatorilor. Informații actualizate și o descriere detaliată a dispozitivului, precum și instrucțiuni de conectare, certificate, informații despre companiile care acceptă revendicări de calitate și garanție, sunt disponibile în manualul de utilizare complet la **prestigio-solutions.com**.

Informații despre producător: ASBISC Enterprises PLC, Iapetou, 1, Agios Athanasios, 4101, Limassol, Cyprus (Cipru). Tel.: +48732080077, info@asbis.com, asbis.com. Data de fabricației este indicată pe un sticker sub numărul de serie. Fabricat în China.

© 2025 Prestigio Solutions

RU

Общая информация

Интерактивная панель предназначена для работы с программным обеспечением на базе операционной системы (ОС) Android, создания и обработки данных. Предусмотрено проводное и беспроводное подключение к сети Интернет, подключение внешних устройств (в т. ч. установка мини-компьютера). Управление осуществляется с помощью сенсорного экрана и/или пульта дистанционного управления (ДУ). Также возможно управление с помощью клавиатуры и мыши (не входят в комплект поставки). Варианты установки: на стену, на напольную стойку.

ПРИМЕЧАНИЕ. Настенное крепление VESA и напольная стойка не входят в комплект поставки. См. инструкцию к используемому креплению VESA или напольной стойке.

Модели: PSMB011P651, PSMB011P751, PSMB011P861.

I. Элементы конструкции (см. страницы 4–5)

A. Вид спереди. **B.** Вид слева. **C.** Вид справа. **D.** Вид снизу.

1. Микрофоны. **2.** Камера. **3.** Экран. **4.** Разъемы USB (A) 3.2 Gen 1×1. **5.** Разъем USB (C) 3.2 Gen 1×1 с PD (фронтальный). **6.** Динамики. **7.** Магнитная поверхность для аксессуаров. **8.** Датчик NFC. **9.** ИК-приемник, датчик освещения. **10.** Кнопка питания. **11.** Рукояти. **12.** Разъем JAE (80 pin). **13.** Разъемы для антенн Wi-Fi и BT (антенны предустановлены). **14.** Разъем питания. **15.** Кнопка включения/выключения камеры и микрофонов. **16.** Разъемы USB (B) 3.2 Gen 1×1. **17.** Разъемы HDMI (IN). **18.** Разъем DP (IN). **19.** Разъем USB (C) 3.2 Gen 1×1 с PD (боковой). **20.** Разъем HDMI (OUT). **21.** Разъемы USB (A) 3.2 Gen 1×1. **22.** Разъем USB (A) 2.0. **23.** Разъем RS232 (IN). **24.** Разъем S/PDIF (OUT). **25.** Разъем AUDIO (OUT). **26.** Разъем MIC (IN). **27.** Разъемы LAN. **28.** Разъем VGA (IN). **29.** Разъем AUDIO (IN). **30.** Переключатель питания.

ПРИМЕЧАНИЕ. Элементы **I-9** объединены в один блок и скрыты несъемной защитной крышкой.

II. Комплект поставки (см. страницу 5)

1. Интерактивная панель. **2.** Пульт ДУ. **3.** Кабель питания (тип вилки: E/F). **4.** Кабель питания (тип вилки: G). **5.** Кабель USB (A/B). **6.** Кабель HDMI. **7.** Стилусы (6 шт.). **8.** Многофункциональная ручка. **9.** Краткое руководство пользователя.

III. Пульт ДУ и многофункциональная ручка (см. страницу 6)

A. Назначение кнопок пульта ДУ (см. рис. **III-A**):

1. Включение/выключение устройства. **2.** Вызов меню источников сигнала. **3.** Навигация в меню. **4.** Подтверждение выбранной опции. **5.** Вызов меню / выход из меню системных настроек. **6.** Переход к главной странице ОС Android. **7.** Возврат к предыдущей странице меню. **8.** Переключение на мини-компьютер как источник сигнала. **9.** Функция письма и рисования. **10.** Снимок экрана. **11.** Регулировка громкости. **12.** Включение/выключение звука.

B. Расположение пульта ДУ при управлении интерактивной панелью (см. рис. **III-B**).

C. Элементы многофункциональной ручки (см. рис. **III-C**):

1. Тонкий наконечник для письма и рисования. **2.** Кнопка «Вверх». **3.** Светодиодный индикатор. **4.** Кнопка «Вниз». **5.** Колпачок с толстым наконечником для письма и рисования.

ПРИМЕЧАНИЕ. Толщина линии тонкого наконечника изменяется в зависимости от силы нажатия. Толстый наконечник не поддерживает изменение толщины линии. Выбор цвета для письма и рисования осуществляется через приложение S-Write.

D. Установка/замена батареек в пульте ДУ (см. рис. **III-D**):

1. Снимите крышку на обратной стороне пульта ДУ.
2. Вставьте две батарейки типа AAA, соблюдая полярность (см. маркировку на корпусе пульта ДУ).
3. Закройте крышку.

E. Установка/замена батарейки в многофункциональной ручке (см. рис. **III-E**):

1. Снимите колпачок с наконечником.
2. Вставьте одну батарейку типа AAA, соблюдая полярность (см. маркировку внутри колпачка).
3. Установите колпачок с наконечником на место.

ПРИМЕЧАНИЕ. Батарейки не входят в комплект поставки.

IV. Установка на настенное крепление VESA (см. страницу 7)

ВНИМАНИЕ! Монтаж предполагает сверление стены. Необходимые монтажные инструменты (дрель, молоток, отвертка, гаечный ключ, строительный уровень) не входят в комплект поставки.

1. Установка вертикальных направляющих на интерактивную панель. **2.** Установка интерактивной панели: совмещение направляющих и монтажной рамы. **3.** Дополнительная фиксация.

ПРИМЕЧАНИЕ. Настенное крепление не входит в комплект поставки. См. также инструкцию к используемому настенному креплению.

V. Подключение к электросети в зависимости от используемого типа розетки (см. страницу 7)

Технические характеристики

Модель / Характеристики	PSMB011P651	PSMB011P751	PSMB011P861
Электропитание (вход)	100–240 В (AC), 3,5–1,5 A, 50/60 Гц, 350,0 Вт (макс.)	100–240 В (AC), 4,0–1,7 A, 50/60 Гц, 380,0 Вт (макс.)	100–240 В (AC), 4,5–2,0 A, 50/60 Гц, 450,0 Вт (макс.)
	< 0,5 Вт в режиме ожидания		

Модель / Характеристики	PSMB011P651	PSMB011P751	PSMB011P861
Электропитание (выход)	USB (A) 2.0 – 5,0 В / 0,5 А (DC), 2,5 Вт (макс.); USB (A) 3.2 Gen 1×1 (×4) – 5,0 В / 0,9 А (DC), 4,5 Вт (макс.); USB (C) 3.2 Gen 1×1 с PD (боковой) – 5,0 В / 3,0 А (DC), 15,0 Вт (макс.); USB (C) 3.2 Gen 1×1 с PD (фронтальный), с включенным OPS – 5,0 В / 3,0 А (DC), 15,0 Вт (макс.); с выключенным OPS – 5,0 В / 3,0 А (DC), 15,0 Вт; 9,0 В / 3,0 А (DC), 27,0 Вт; 12,0 В / 3,0 А (DC), 36,0 Вт; 15,0 В / 3,0 А (DC), 45,0 Вт; 20,0 В / 5,0 А (DC), 100,0 Вт (макс.)		
Диагональ экрана	65” (163,9 см)	75” (189,27 см)	86” (217,43 см)
Разрешение экрана	3840×2160 пк (4K UHD, 16:9)		
Технология экрана	Жидкокристаллический, сенсорный (инфракрасный), мультитач (до 32 точек одновременного касания для ОС Android, до 50 точек одновременного касания для ОС Windows), подсветка Direct LED		
Угол обзора	178° (по вертикали) / 178° (по горизонтали)		
Яркость, контрастность	450 кд/м² (типовая), 1200:1		
Частота обновления, время отклика	60 Гц, ≤ 8 мс		
Разъемы	AUDIO (IN) (×1), AUDIO (OUT) (×1), DP (IN) (×1), HDMI (IN) (×2), HDMI (OUT) (×1), JAE (80 pin) (×1), LAN (×2), RS232 (IN) (×1), MIC (IN) (×1), S/PDIF (OUT) (×1), USB (A) 2.0 (×1), USB (A) 3.2 Gen 1×1 (×4), USB (B) 3.2 Gen 1×1 (×3), USB (C) 3.2 Gen 1×1 с PD (×2), VGA (IN) (×1), разъемы для антенн Wi-Fi (×1) и BT (×1)		
Системные характеристики	CPU: ARM Cortex-A73 2,2 ГГц (×4); ARM Cortex-A53 2,0 ГГц (×4). GPU: Mali-G52 (800 МГц). RAM: 16 ГБ. ROM: 128 ГБ. ОС Android 13 (предустановленная)		
Сетевые спецификации	LAN: 10/100/1000 Мбит/с. Wi-Fi 5/6: 802.11 (a/b/g/n/ac/ax) 2,4/5 ГГц, EIRP ≤ 13,0 дБм / 19,95 мВт. BT 5.1/5.3, EIRP ≤ 8,0 дБм / 6,31 мВт; NFC ≤ 30 мм (NFC-A, NFC-B, поддержка MIFARE, FeliCa)		
Динамики	2.1 (20,0 Вт, высокочастотные (×2); 20,0 Вт, низкочастотный (×1))		
Камера	Сенсор: 1/2”, CMOS, 48 Мпк; сжатие видеосигнала: MJPEG, 3840×2160 (30 кадр/с). Угол обзора: 107,9°±3° (по диагонали) / 67,4°±3° (по вертикали) / 99,7°±3° (по горизонтали). Дистанция фокусировки: ≥ 50 см. Поддержка автокадрирования и отслеживания по движениям/голосу		
Функциональные возможности	Предустановленные приложения: Google Play, Chrome, Drive, Gmail, Aqua Mail, Meet, YT Music, YouTube, Viso, Calendar, S-Write, Camera, Maps, MobiOffice, mozaBook, Mozaik3D, Screen Mirroring, Fast File Transfer, File Manager, NFC		
	Дополнительные функции: подсветка выбранной области экрана, снимок/запись экрана, отсчет дней до события, режим защиты зрения, калькулятор, секундомер/таймер, блокировка сенсорного экрана, включение/выключение звука при касании экрана, функция смещения экрана, организация опросов		
	Функции доступности: в ОС устройства предусмотрены функции для облегчения работы с ним, а также функции для пользователей с физическими ограничениями (подробности см. на **android.com/accessibility**). С помощью предустановленного приложения Screen Mirroring * можно управлять интерактивной панелью и подключенными к ней внешними устройствами без непосредственного взаимодействия с экраном		
	2 схемы рабочего стола (Google и IFPD) с дополнительными приложениями и набором функций **		
Микрофоны	8 шт., радиус захвата звука ≤ 8 м (угол 45°–135°)		
Материал	Алюминий, АБС-пластик, ПК-пластик, закаленное стекло		
Цвет	Черный, серо-голубой		
Размер совместимого крепления VESA, комплектующие	600×400 мм Винты M8, 20 мм (4 шт.), винты M4, 10 мм (2 шт.)	800×400 мм Винты M8, 20 мм (4 шт.), винты M4, 10 мм (2 шт.)	800×600 мм Винты M8, 20 мм (4 шт.), винты M4, 10 мм (2 шт.)
Размер (Д×Ш×В)	1483,9×86,7×911,6 мм	1705×87,1×1036 мм	1950,4×86,9×1174 мм
Масса нетто	40,5 кг	54 кг	67 кг
Условия эксплуатации	Температура 0...+40 °C, относительная влажность 20–80 % (без конденсации)		
Условия хранения	Температура −10...+60 °C, относительная влажность 10–80 % (без конденсации)		
Гарантия	3 года с момента продажи в розничной сети конечному покупателю, если иное не предусмотрено местным законодательством (см. **prestigio-solutions.com/warranty**)		
Срок службы	3 года		

* Для работы приложения внешнее устройство, с которого осуществляется управление, и интерактивная панель должны находиться в одной локальной сети (должны быть подключены к одной точке доступа Wi-Fi).

** Для переключения между рабочими столами Google и IFPD откройте «Advance Settings» («Расширенные настройки») и выберите соответствующую опцию. Чтобы вернуться от рабочего стола IFPD к Google, перейдите в раздел «More settings» («Больше настроек») и выполните переключение.

© 2025 Prestigio Solutions

Ограничения и предупреждения

ВНИМАНИЕ! Предупреждения, меры предосторожности и инструкции, содержащиеся в данном документе, не включают все возможные опасные ситуации. При использовании устройства следует руководствоваться здравым смыслом.

1. Соблюдайте осторожность при перемещении и установке интерактивной панели. Распаковку и установку интерактивной панели должны выполнять квалифицированные специалисты (не менее 2 человек).
2. Используйте устройство только в помещении. Не подвергайте устройство воздействию высоких температур (от электрического нагревателя, прямых солнечных лучей). Не допускайте попадания жидкостей и пыли внутрь устройства.
3. Не перекрывайте вентиляционные отверстия устройства.
4. Устройство не предназначено для использования детьми или лицами с ограниченными физическими, психическими или умственными способностями при отсутствии у них достаточного опыта или знаний по эксплуатации устройства, и если они не находятся под контролем лица, ответственного за их безопасность.
5. Подсоединяйте кабели только к выключенной интерактивной панели.
6. Не допускайте заломов и защемлений кабелей, подключаемых к интерактивной панели. Не допускайте контакта кабелей с горячими поверхностями и острыми предметами. Не используйте несертифицированные или поврежденные кабели.
7. Используйте разъемы интерактивной панели только по их прямому назначению. Не вставляйте в разъемы посторонние предметы, избегайте лишнего давления при подключении кабелей и флеш-накопителей к разъемам.
8. Регулярно обновляйте установленное программное обеспечение и прошивку устройства до их последних версий.
9. Перед установкой программного обеспечения убедитесь, что его системные требования соответствуют параметрам интерактивной панели. По вопросам работы программного обеспечения обращайтесь в службу поддержки его разработчика.
10. Касайтесь сенсорного экрана только чистыми сухими руками или стилусами, входящими в комплект поставки. Не допускайте ударов по экрану, не касайтесь его острыми предметами.
11. Выключайте устройство и отключайте его от электросети перед очисткой. Очищайте поверхность слегка влажной тканью. Не используйте агрессивные моющие или абразивные средства, а также металлические губки.
12. Отключайте устройство от электросети во время грозы.
13. Перед выключением интерактивной панели или переводом ее в режим ожидания убедитесь, что выключен установленный в панель мини-компьютер (при наличии).
14. Если интерактивная панель не используется в течение длительного времени, отключайте ее от электросети.
15. Не оставляйте неподвижное изображение на экране более чем на час – это приводит к выгоранию пикселей.
16. Запрещается использовать устройство в случае его падения или удара по нему.
17. Не разбирайте устройство и не пытайтесь отремонтировать его самостоятельно.
18. Если устройство транспортировалось или хранилось при низких температурах, то перед использованием оставьте его при комнатной температуре на 24 часа.

Если у вас возникли проблемы или вопросы при эксплуатации устройства, прежде чем вернуть его продавцу, свяжитесь со службой технической поддержки по эл. почте **support@prestigio-solutions.com** или на веб-странице **prestigio-solutions.com/support**.

Подготовка к эксплуатации

ВНИМАНИЕ! Распаковку и установку интерактивной панели должны выполнять квалифицированные специалисты (не менее 2 человек).

1. Осторожно вскройте коробку, извлеките из нее интерактивную панель и комплектующие. Удалите упаковочные материалы.
2. Убедитесь, что выбранное для установки место выдерживает вес интерактивной панели, а также обеспечивает достаточную циркуляцию воздуха вокруг нее.
3. Установите интерактивную панель в вертикальном положении, как показано на рис. **IV-2**. Убедитесь, что все винты надежно затянуты. Для уменьшения бликов располагайте интерактивную панель так, чтобы на ее экран не попадал прямой свет.

   ВНИМАНИЕ! Для обеспечения правильной работы сенсорного экрана интерактивная панель должна быть установлена строго вертикально, без наклона.
4. Выберите внешние устройства для подключения к интерактивной панели (см. таблицу ниже).

Подключение внешних устройств

ВНИМАНИЕ! Подключайте внешние устройства только к выключенной интерактивной панели.

Внешнее устройство	Разъем	Назначение
Компьютер, медиаплеер	AUDIO (IN)	Прием аудиосигнала
Акустические системы, наушники	AUDIO (OUT), S/PDIF (OUT)	Передача аудиосигнала
Компьютер	DP (IN)	Прием аудио- и видеосигнала
Компьютер, ТВ-декодер	HDMI (IN)	Прием аудио- и видеосигнала
Компьютер, монитор	HDMI (OUT)	Передача аудио- и видеосигнала
Мини-компьютер	JAE (80 pin)	Обмен данными
Маршрутизатор	LAN	Обмен данными по сети
Микрофон	MIC (IN)	Прием аудиосигнала
Компьютер	RS232 (IN)	Прием управляющего сигнала
Периферийные устройства (клавиатура, мышь, веб-камера и др.), флеш-накопители	USB (A) 3.2 Gen 1×1, USB (C) 3.2 Gen 1×1 с PD	Обмен данными, питание/зарядка устройств

Внешнее устройство	Разъем	Назначение
Компьютер	USB (B) 3.2 Gen 1×1	Передача сигналов с сенсорного экрана
Компьютер	VGA (IN)	Прием видеосигнала

ПРИМЕЧАНИЕ. Внешние устройства не входят в комплект поставки.

5. Подсоедините кабель питания к интерактивной панели. Вставьте штепсель в электрическую розетку (см. рис. **V**).
6. Переведите переключатель питания (**I-30**) в положение **I** («Включено»). Индикатор кнопки питания (**I-10**) загорится синим. Дождитесь появления на экране интерфейса ОС Android.

Функции кнопок интерактивной панели

Кнопка	Действие	Функция
Кнопка питания	Нажать один раз, когда устройство находится в рабочем режиме / режиме ожидания	Перевод устройства в режим ожидания / рабочий режим
Кнопка включения/выключения камеры и микрофонов (**I-15**)	Нажать один раз	Включение/выключение встроенных камеры и микрофонов

Индикация кнопки питания

Индикатор	Описание
Горит синим	Устройство включено и работает
Горит красным	Устройство находится в режиме ожидания
Мигает красным и синим	Идет обновление прошивки устройства
Не горит	Устройство выключено / нет подачи питания

7. Используйте для управления интерактивной панелью (на выбор):
   - сенсорный экран;
   - пульт ДУ;
   - клавиатуру и мышь (не входят в комплект поставки).

   ПРИМЕЧАНИЕ. При использовании пульта ДУ убедитесь в отсутствии препятствий (заграждений, посторонних предметов) для ИК-сигнала.
8. Если необходимо, выберите источник сигнала. Нажмите кнопку включения/выключения (**III-2**) на пульте ДУ или вызовите боковое меню на экране (нажмите кнопку ◀ или ▶ у правого или левого края экрана соответственно, в появившемся меню нажмите кнопку). Выберите один из доступных источников сигнала.
9. Настройте доступ к сети Wi-Fi (необходим беспроводной маршрутизатор). В боковом меню нажмите кнопку («Системные настройки»), выберите вкладку «Network Settings» («Сетевые настройки»). В появившемся списке выберите необходимую сеть, затем нажмите «Connect» («Подключиться»). Интерактивную панель также можно использовать как точку доступа Wi-Fi для внешних устройств, находящихся поблизости. Для этого во вкладке «Network Settings» («Сетевые настройки») выберите опцию «Hotspot» («Точка доступа») и активируйте функцию с помощью переключателя на экране.
10. Для подключения по BT беспроводных внешних устройств (клавиатура, мышь, спикерфон и др.) во вкладке «Network Settings» («Сетевые настройки») выберите опцию «BT» и активируйте BT с помощью переключателя на экране. Выберите необходимое внешнее устройство из списка и выполните сопряжение (см. также инструкцию к внешнему устройству).
11. Для активации режима сопряжения многофункциональной ручки нажмите и удерживайте кнопку «Вниз» на ручке не менее 4 с.

Эксплуатация

С помощью интерактивной панели можно выполнять следующие действия:

- осуществлять конференц-связь, используя встроенные микрофоны (**I-1**) и камеру (**I-2**). Также можно подключить внешние камеру и микрофон.

  ПРИМЕЧАНИЕ. Для использования функции конференц-связи необходимо установить соответствующее приложение из онлайн-ресурса или с флеш-накопителя.
- воспроизводить и обрабатывать данные с помощью диспетчера файлов и установленных приложений;
- создавать и редактировать текстовые и графические объекты на экране интерактивной панели с помощью пальцев или стилусов. Доступно до 32 точек одновременного касания для ОС Android и до 50 точек – для ОС Windows;
- осуществлять бесконтактную авторизацию с помощью датчика NFC (**I-8**). Поднесите идентификационную карту с меткой «NFC» к датчику. Данные считываются на расстоянии до 30 мм;
- работать с файлами и приложениями на базе ОС Windows, подключив к разъему JAE (80 pin) (**I-12**) мини-компьютер (не входит в комплект поставки). Для начала работы мини-компьютер необходимо выбрать в качестве источника сигнала (см. также инструкцию к мини-компьютеру).

  ВНИМАНИЕ! Используйте для данной интерактивной панели только мини-компьютеры, рекомендованные производителем (модели PSMB528K001, PSMB528K002).

Завершение работы

По окончании работы с интерактивной панелью закройте все приложения. Далее завершите работу интерактивной панели одним из способов:

- переведите устройство в режим ожидания, нажав один раз кнопку питания (**I-10**) интерактивной панели или кнопку включения/выключения пульта ДУ (повторное нажатие одной из этих кнопок переводит интерактивную панель в рабочий режим);

© 2025 Prestigio Solutions

- переведите переключатель питания (**I-30**) в положение **O** («Выключено»).

ПРИМЕЧАНИЕ. Подробную информацию о функциональных возможностях интерактивной панели см. в полном руководстве пользователя устройства на веб-сайте **prestigio-solutions.com**.

Устранение возможных неисправностей

1. Индикатор кнопки питания не горит, интерактивная панель не включается:
   - источник питания неисправен. Подключите интерактивную панель к другой электрической розетке. Проверьте исправность электросети.
2. Интерактивная панель реагирует на нажатие кнопок пульта ДУ только с небольшого расстояния или не реагирует совсем:
   - имеется помеха для сигнала ДУ. Устраните помеху для сигнала ДУ;
   - батарейки в пульте ДУ разрядились. Замените батарейки.
3. Изображение на экране имеет пунктирную линию или полосу:
   - поблизости находится электроприбор, создающий помехи. Устраните источник помех или переместите интерактивную панель.
4. На экране нет изображения, не работает сенсорное управление:
   - отсутствует контакт с источником данных. Убедитесь в надежности подключения, подключите источник данных заново;
   - кабель источника сигнала не соответствует интерфейсу интерактивной панели. Проверьте соответствие кабеля интерфейсу.
5. Интерфейс на экране «зависает» или не отвечает:
   - запущено слишком много программ. Отключите устройство кнопкой питания (**I-10**) на 1–2 минуты и включите заново. Если отключить устройство не удалось, выполните принудительную перезагрузку, нажав и удерживая кнопку питания в течение 10 с;
   - прошивка и/или используемое приложение устарели. Обновите прошивку устройства и/или приложение до их последних версий.
6. Сенсорное управление смещено:
   - произошел сбой в калибровке сенсорного экрана. Обратитесь в авторизованный сервисный центр для калибровки сенсорного экрана.

ВНИМАНИЕ! Если ни один из предложенных способов не помог устранить проблему, обратитесь к поставщику либо в авторизованный сервисный центр (см. информацию на веб-сайте **prestigio-solutions.com/warranty**). Не разбирайте устройство и не пытайтесь отремонтировать его самостоятельно.

Упрощенная декларация соответствия. Настоящим ASBISC заявляет, что устройство соответствует Директиве 2014/53/EU. С полным текстом Декларации соответствия ЕС можно ознакомиться по следующему веб-адресу: **prestigio-solutions.com/documents/psmb011p-ce-rohs**.

Директива RoHS. Устройство отвечает требованиям Директивы RoHS 2011/65/EU об ограничении содержания вредных веществ, включая требования Директивы RoHS 2015/863/EU.

Настоящее устройство соответствует применимым требованиям безопасности.

Данное устройство сертифицировано в соответствии с требованиями программы ENERGY STAR®.

ENERGY STAR и знак ENERGY STAR являются зарегистрированными товарными знаками, принадлежащими Агентству по охране окружающей среды США (EPA).

Термины HDMI, HDMI High-Definition Multimedia Interface, фирменный стиль HDMI и логотип HDMI являются товарными знаками или зарегистрированными товарными знаками компании HDMI Licensing Administrator, Inc.

N-Mark является товарным знаком или зарегистрированным товарным знаком компании NFC Forum, Inc. в США и других странах.

Android, Gmail, YouTube, Google Play и логотип Google Play являются товарными знаками компании Google LLC.

Windows является товарным знаком группы компаний Microsoft.

Все остальные товарные знаки и их названия, а также товарные знаки, относящиеся к соответствующим приложениям, являются собственностью их соответствующих владельцев. Информация в данном документе может изменяться без предварительного уведомления пользователей. Актуальные сведения и подробное описание устройства, а также инструкция по подключению, сертификаты, сведения о компаниях, принимающих претензии по качеству и гарантии, доступны в полном руководстве пользователя на сайте **prestigio-solutions.com**.

Сведения о производителе: ASBISC Enterprises PLC, Iapetou, 1, Agios Athanasios, 4101, Limassol, Cyprus (Кипр). Тел.: +48732080077, info@asbis.com, asbis.com. Дата изготовления указана на этикетке под серийным номером. Сделано в Китае.

SK

Všeobecné informácie

Interaktívny panel je určený na prácu so softvérom na báze operačného systému (OS) Android, na vytváranie a spracovanie údajov. K dispozícii je drôtové a bezdrôtové pripojenie na internet, pripojenie externých zariadení (vrátane inštalácie minipočítača). Ovládanie je možné pomocou dotykovej obrazovky a/alebo diaľkového ovládača. Ovládanie je možné aj pomocou klávesnice a myši (nie sú súčasťou balenia). Možnosti montáže: na stenu, na podlahový stojan.

POZNÁMKA. Nástenný držiak VESA a podlahový stojan nie sú súčasťou balenia. Pozri návod k používanému držiaku VESA alebo podlahovému stojanu.

Modely: PSMB011P651, PSMB011P751, PSMB011P861.

I. Konštrukčné prvky (pozri strany 4–5)

A. Pohľad spredu. **B.** Pohľad zľava. **C.** Pohľad sprava. **D.** Pohľad zdola.

1. Mikrofóny. **2.** Kamera. **3.** Obrazovka. **4.** Konektory USB (A) 3.2 Gen 1×1. **5.** Konektor USB (C) 3.2 Gen 1×1 s PD (predný). **6.** Reproduktory. **7.** Magnetická plocha pre príslušenstvo. **8.** Senzor NFC. **9.** IR prijímač, svetelný senzor. **10.** Tlačidlo napájania. **11.** Rukoväte. **12.** Konektor JAE (80 pin). **13.** Konektory pre antény Wi-Fi a BT (antény sú namontované). **14.** Konektor napájania. **15.** Tlačidlo zapnutia/vypnutia kamery a mikrofónov. **16.** Konektory USB (B) 3.2 Gen 1×1. **17.** Konektory HDMI (IN). **18.** Konektor DP (IN). **19.** Konektor USB (C) 3.2 Gen 1×1 s PD (bočný). **20.** Konektor HDMI (OUT). **21.** Konektory USB (A) 3.2 Gen 1×1. **22.** Konektor USB (A) 2.0. **23.** Konektor RS232 (IN). **24.** Konektor S/PDIF (OUT). **25.** Konektor AUDIO (OUT). **26.** Konektor MIC (IN). **27.** Konektory LAN. **28.** Konektor VGA (IN). **29.** Konektor AUDIO (IN). **30.** Spínač napájania.

POZNÁMKA. Prvky **I-9** sú spojené do jedného bloku a skryté neodnímateľným ochranným krytom.

II. Obsah balenia (pozri stranu 5)

1. Interaktívny panel. **2.** Diaľkový ovládač. **3.** Napájací kábel (typ zástrčky: E/F). **4.** Napájací kábel (typ zástrčky: G). **5.** Kábel USB (A/B). **6.** Kábel HDMI. **7.** Stylusy (6 ks). **8.** Multifunkčné pero. **9.** Stručný návod na použitie.

III. Diaľkový ovládač a multifunkčné pero (pozri stranu 6)

A. Určenie tlačidiel diaľkového ovládača (pozri obr. **III-A**):

1. Zapnutie/vypnutie zariadenia. **2.** Vyvolanie menu zdrojov signálu. **3.** Navigácia v menu. **4.** Potvrdenie vybranej možnosti. **5.** Vyvolanie menu / opustenie menu systémových nastavení. **6.** Prechod na domovskú stránku OS Android. **7.** Návrat na predchádzajúcu stránku menu. **8.** Prepnutie na minipočítač ako zdroj signálu. **9.** Funkcia písania a kreslenia. **10.** Snímka obrazovky. **11.** Nastavenie hlasitosti. **12.** Zapnutie/vypnutie zvuku.

B. Umiestnenie diaľkového ovládača pri ovládaní interaktívneho panelu (pozri obr. **III-B**).

C. Prvky multifunkčného pera (pozri obr. **III-C**):

1. Tenký hrot na písanie a kreslenie. **2.** Tlačidlo „Hore“. **3.** LED indikátor. **4.** Tlačidlo „Dole“. **5.** Viečko s hrubým hrotom na písanie a kreslenie.

POZNÁMKA. Hrúbka čiary tenkého hrotu sa mení v závislosti od sily tlaku. Hrubý hrot nepodporuje zmenu hrúbky čiary. Vybrať farbu na písanie a kreslenie je možné cez aplikáciu S-Write.

D. Vloženie/výmena batérií v diaľkovom ovládači (pozri obr. **III-D**):

1. Odstráňte kryt na zadnej strane diaľkového ovládača.
2. Vložte dve batérie typu AAA, pritom dodržiavajte polaritu (pozri označenie na tele diaľkového ovládača).
3. Zatvorte kryt.

E. Vloženie/výmena batérie v multifunkčnom pere (pozri obr. **III-E**):

1. Odstráňte viečko s hrotom.
2. Vložte jednu batériu typu AAA, pritom dodržiavajte polaritu (pozri označenie vo vnútri viečka).
3. Nasaďte viečko s hrotom na miesto.

POZNÁMKA. Batérie nie sú súčasťou balenia.

IV. Montáž na nástenný držiak VESA (pozri stranu 7)

POZOR! Montáž vyžaduje vŕtanie do steny. Potrebné montážne náradie (vŕtačka, kladivo, skrutkovač, kľúč, stavebná vodováha) nie sú súčasťou balenia.

1. Montáž zvislých líšt na interaktívny panel. **2.** Montáž interaktívneho panelu: zarovnanie líšt a montážneho rámu. **3.** Dodatočná fixácia.

POZNÁMKA. Nástenný držiak nie je súčasťou balenia. Pozri tiež návod k používanému nástennému držiaku.

V. Pripojenie k elektrickej sieti v závislosti od používaného typu zásuvky (pozri stranu 7)

Technické špecifikácie

Model / Špecifikácie	PSMB011P651	PSMB011P751	PSMB011P861
Napájanie (vstup)	100–240 V (AC), 3,5–1,5 A, 50/60 Hz, 350,0 W (max.)	100–240 V (AC), 4,0–1,7 A, 50/60 Hz, 380,0 W (max.)	100–240 V (AC), 4,5–2,0 A, 50/60 Hz, 450,0 W (max.)
	< 0,5 W v pohotovostnom režime		

© 2025 Prestigio Solutions

Model / Špecifikácie	PSMB011P651	PSMB011P751	PSMB011P861
Napájanie (výstup)	USB (A) 2.0 – 5,0 V / 0,5 A (DC), 2,5 W (max.); USB (A) 3.2 Gen 1×1 (×4) – 5,0 V / 0,9 A (DC), 4,5 W (max.); USB (C) 3.2 Gen 1×1 s PD (bočný) – 5,0 V / 3,0 A (DC), 15,0 W (max.); USB (C) 3.2 Gen 1×1 s PD (predný), so zapnutým OPS – 5,0 V / 3,0 A (DC), 15,0 W (max.); s vypnutým OPS – 5,0 V / 3,0 A (DC), 15,0 W; 9,0 V / 3,0 A (DC), 27,0 W; 12,0 V / 3,0 A (DC), 36,0 W; 15,0 V / 3,0 A (DC), 45,0 W; 20,0 V / 5,0 A (DC), 100,0 W (max.)		
Uhlopriečka obrazovky	65” (163,9 cm)	75” (189,27 cm)	86” (217,43 cm)
Rozlíšenie obrazovky	3840×2160 px (4K UHD, 16:9)		
Technológia obrazovky	LCD, dotyková (infračervená), viacdotyková (až 32 bodov súčasného dotyku pre OS Android, až 50 bodov súčasného dotyku pre OS Windows), podsvietenie Direct LED		
Uhol pohľadu	178° (vertikálne) / 178° (horizontálne)		
Jas, kontrast	450 cd/m² (typický), 1200:1		
Obnovovacia frekvencia, čas odozvy	60 Hz, ≤ 8 ms		
Konektory	AUDIO (IN) (×1), AUDIO (OUT) (×1), DP (IN) (×1), HDMI (IN) (×2), HDMI (OUT) (×1), JAE (80 pin) (×1), LAN (×2), RS232 (IN) (×1), MIC (IN) (×1), S/PDIF (OUT) (×1), USB (A) 2.0 (×1), USB (A) 3.2 Gen 1×1 (×4), USB (B) 3.2 Gen 1×1 (×3), USB (C) 3.2 Gen 1×1 s PD (×2), VGA (IN) (×1), konektory pre antény Wi-Fi (×1) a BT (×1)		
Špecifikácie systému	CPU: ARM Cortex-A73 2,2 GHz (×4); ARM Cortex-A53 2,0 GHz (×4). GPU: Mali-G52 (800 MHz). RAM: 16 GB. ROM: 128 GB. OS Android 13 (predinštalovaný)		
Špecifikácie siete	LAN: 10/100/1000 Mbit/s. Wi-Fi 5/6: 802.11 (a/b/g/n/ac/ax) 2,4/5 GHz, EIRP ≤ 13,0 dBm / 19,95 mW. BT 5.1/5.3, EIRP ≤ 8,0 dBm / 6,31 mW; NFC ≤ 30 mm (NFC-A, NFC-B, podpora MIFARE, FeliCa)		
Reproduktory	2.1 (20,0 W, vysokofrekvenčné (×2); 20,0 W, nízkofrekvenčný (×1))		
Kamera	Senzor: 1/2”, CMOS, 48 Mpx; kompresia videosignálu: MJPEG, 3840×2160 (30 sn./s). Pozorovací uhol: 107,9°±3° (diagonálne) / 67,4°±3° (vertikálne) / 99,7°±3° (horizontálne) Zaostrovacia vzdialenosť: ≥ 50 cm. Podpora automatického rámovania a sledovania pohybu/hlasu		
Funkčné možnosti	Predinštalované aplikácie: Google Play, Chrome, Drive, Gmail, Aqua Mail, Meet, YT Music, YouTube, Viso, Calendar, S-Write, Camera, Maps, MobiOffice, mozaBook, Mozaik3D, Screen Mirroring, Fast File Transfer, File Manager, NFC		
	Dodatočné funkcie: podsvietenie vybranej oblasti obrazovky, snímka/nahrávanie obrazovky, odpočítavanie dní do udalosti, režim ochrany zraku, kalkulačka, stopky/časovač, uzamknutie dotykovej obrazovky, zapnutie/vypnutie zvuku pri dotyku obrazovky, funkcia posunu obrazovky, organizácia ankiet		
	Funkcie prístupnosti: v OS zariadenia sú zahrnuté funkcie na uľahčenie práce s ním, ako aj funkcie pre používateľov s fyzickými obmedzeniami (viac informácií nájdete na **android.com/accessibility**). Pomocou predinštalovanej aplikácie Screen Mirroring * je možné ovládať interaktívny panel a externé zariadenia pripojené k nemu bez priamej interakcie s obrazovkou		
	2 schémy pracovnej plochy (Google a IFPD) s dodatočnými aplikáciami a súborom funkcií **		
Mikrofóny	8 ks, polomer zachytenia zvuku ≤ 8 m (uhol 45°–135°)		
Materiál	Hliník, ABS plast, PC plast, tvrdené sklo		
Farba	Čierna, sivo-modrá		
Veľkosť kompatibilného držiaka VESA, príslušenstvo	600×400 mm Skrutky M8, 20 mm (4 ks), skrutky M4, 10 mm (2 ks)	800×400 mm Skrutky M8, 20 mm (4 ks), skrutky M4, 10 mm (2 ks)	800×600 mm Skrutky M8, 20 mm (4 ks), skrutky M4, 10 mm (2 ks)
Veľkosť (D×Š×V)	1483,9×86,7×911,6 mm	1705×87,1×1036 mm	1950,4×86,9×1174 mm
Čistá hmotnosť	40,5 kg	54 kg	67 kg
Prevádzkové podmienky	Teplota 0…+40 °C, relatívna vlhkosť 20–80 % (bez kondenzácie)		
Skladovacie podmienky	Teplota −10…+60 °C, relatívna vlhkosť 10–80 % (bez kondenzácie)		
Záruka	3 roky od dátumu predaja v maloobchodnej sieti konečnému kupujúcemu, pokiaľ miestne právne predpisy neustanovujú inak (pozri **prestigio-solutions.com/warranty**)		
Životnosť	3 roky		

Obmedzenia a upozornenia

POZOR! Upozornenia, bezpečnostné opatrenia a pokyny uvedené v tomto dokumente nezahŕňajú všetky možné nebezpečné situácie. Pri používaní zariadenia používajte zdravý rozum.

1. Pri presúvaní a montáži interaktívneho panelu buďte opatrní. Vybalenie a montáž interaktívneho panelu musia vykonať kvalifikovaní odborníci (najmenej 2 osoby).

* Pre fungovanie aplikácie musí externé zariadenie, z ktorého sa vykonáva ovládanie, a interaktívny panel byť v jednej lokálnej sieti (musia byť pripojené k jednému prístupovému bodu Wi-Fi).

** Na prepínanie medzi pracovnými plochami Google a IFPD otvorte „Advance Settings“ („Rozšírené nastavenia“) a vyberte príslušnú možnosť. Na návrat z pracovnej plochy IFPD k Google prejdite do sekcie „More settings“ („Viac nastavení“) a vykonajte prepnutie.

© 2025 Prestigio Solutions

2. Zariadenie používajte len v interiéri. Nevystavujte zariadenie vysokým teplotám (od elektrického ohrievača, priameho slnečného žiarenia). Nedovoľte, aby sa do zariadenia dostali tekutiny alebo prach.
3. Nezakrývajte vetracie otvory zariadenia.
4. Zariadenie nie je určené na používanie deťmi alebo osobami so zníženými fyzickými, psychickými alebo mentálnymi schopnosťami, pokiaľ nemajú dostatočné skúsenosti a znalosti týkajúce sa používania zariadenia a nie sú pod dohľadom osoby zodpovednej za ich bezpečnosť.
5. Káble pripájajte len k vypnutému interaktívnemu panelu.
6. Nedovoľte, aby sa káble pripojené k interaktívnemu panelu zalomili alebo stlačili. Nedovoľte, aby sa káble dostali do kontaktu s horúcimi povrchmi alebo ostrými predmetmi. Nepoužívajte necertifikované alebo poškodené káble.
7. Konektory interaktívneho panelu používajte len na určený účel. Nevkladajte do konektorov cudzie predmety a vyhýbajte sa nadmernému tlaku pri pripájaní káblov a USB kľúčov ku konektorom.
8. Pravidelne aktualizujte nainštalovaný softvér a firmvér zariadenia na najnovšie verzie.
9. Pred inštaláciou softvéru sa uistite, že jeho systémové požiadavky zodpovedajú parametrom interaktívneho panelu. V prípade otázok týkajúcich sa softvéru obráťte sa na službu podpory jeho vývojára.
10. Dotykovej obrazovky sa dotýkajte len čistými a suchými rukami alebo stylusmi, ktoré sú súčasťou balenia. Zabráňte úderom do obrazovky alebo dotykom ostrými predmetmi.
11. Pred čistením zariadenie vypnite a odpojte od elektrickej siete. Povrch očistite mierne navlhčenou handričkou. Nepoužívajte agresívne čistiace alebo abrazívne prostriedky ani drôtenky.
12. Počas búrky odpojte zariadenie od elektrickej siete.
13. Pred vypnutím interaktívneho panelu alebo jeho uvedením do pohotovostného režimu sa uistite, že minipočítač (ak je k dispozícii) nainštalovaný v paneli je vypnutý.
14. Ak sa interaktívny panel nepoužíva dlhší čas, odpojte ho od elektrickej siete.
15. Nenechávajte statický obrázok na obrazovke dlhšie ako hodinu – vedie to k vypáleniu pixelov.
16. Zariadenie sa nesmie používať, ak spadlo alebo bolo vystavené nárazu.
17. Zariadenie nerozoberajte ani sa ho nepokúšajte opraviť sami.
18. Ak bolo zariadenie prepravované alebo skladované pri nízkych teplotách, pred použitím ho nechajte pri izbovej teplote 24 hodín.

Ak sa počas používania zariadenia vyskytnú akékoľvek problémy alebo otázky, pred jeho vrátením predajcovi kontaktujte technickú podporu e-mailom na **support@prestigio-solutions.com** alebo na webovej stránke **prestigio-solutions.com/support**.

Príprava na použitie

POZOR! Vybalenie a montáž interaktívneho panelu musia vykonať kvalifikovaní odborníci (najmenej 2 osoby).

1. Opatrne otvorte škatuľu a vyberte interaktívny panel a príslušenstvo. Odstráňte obalové materiály.
2. Uistite sa, že vybrané miesto montáže unesie hmotnosť interaktívneho panelu a zabezpečí dostatočnú cirkuláciu vzduchu okolo neho.
3. Nainštalujte interaktívny panel vo vertikálnej polohe, ako je zobrazené na obr. **IV-2**. Uistite sa, že všetky skrutky sú pevne dotiahnuté. Ak chcete znížiť oslnenie, umiestnite interaktívny panel tak, aby na obrazovku neprenikalo priame svetlo.

   POZOR! Na zabezpečenie správnej funkcie dotykovej obrazovky musí byť interaktívny panel nainštalovaný striktne vertikálne, bez naklonenia.
4. Vyberte externé zariadenia, ktoré chcete pripojiť k interaktívnemu panelu (pozri tabuľku nižšie).

Pripojenie externých zariadení

POZOR! Externé zariadenia pripájajte len vtedy, keď je interaktívny panel vypnutý.

Externé zariadenie	Konektor	Určenie
Počítač, multimediálny prehrávač	AUDIO (IN)	Príjem audiosignálu
Akustické systémy, slúchadlá	AUDIO (OUT), S/PDIF (OUT)	Prenos audiosignálu
Počítač	DP (IN)	Príjem audio- a videosignálu
Počítač, TV dekodér	HDMI (IN)	Príjem audio- a videosignálu
Počítač, monitor	HDMI (OUT)	Prenos audio- a videosignálu
Minipočítač	JAE (80 pin)	Výmena údajov
Smerovač	LAN	Výmena údajov v sieti
Mikrofón	MIC (IN)	Príjem audiosignálu
Počítač	RS232 (IN)	Príjem riadiaceho signálu
Periférne zariadenia (klávesnica, myš, webová kamera a iné), USB kľúče	USB (A) 3.2 Gen 1×1, USB (C) 3.2 Gen 1×1 s PD	Výmena údajov, napájanie/nabíjanie zariadení
Počítač	USB (B) 3.2 Gen 1×1	Prenos signálov z dotykovej obrazovky
Počítač	VGA (IN)	Príjem videosignálu

POZNÁMKA. Externé zariadenia nie sú súčasťou balenia.

5. Pripojte napájací kábel k interaktívnemu panelu. Zasuňte zástrčku do elektrickej zásuvky (pozri obr. **V**).
6. Prepnite spínač napájania (**I-30**) do polohy **I** („Zapnuté“). Indikátor tlačidla napájania (**I-10**) sa rozsvieti na modro. Počkajte, kým sa na obrazovke zobrazí rozhranie OS Android.

© 2025 Prestigio Solutions

Funkcie tlačidiel interaktívneho panelu

Tlačidlo	Akcia	Funkcia
Tlačidlo napájania	Stlačte raz, keď je zariadenie v prevádzkovom/pohotovostnom režime	Prepnutie zariadenia do pohotovostného/prevádzkového režimu
Tlačidlo zapnutia/vypnutia kamery a mikrofónov (**I-15**)	Stlačte raz	Zapnutie/vypnutie vstavaných kamery a mikrofónov

Indikácia tlačidla napájania

Indikátor	Popis
Svieti na modro	Zariadenie je zapnuté a spustené
Svieti na červeno	Zariadenie je v pohotovostnom režime
Bliká na červeno a modro	Prebieha aktualizácia firmvéru zariadenia
Nesvieti	Zariadenie je vypnuté / bez napájania

7. Použite na ovládanie interaktívneho panelu (podľa vášho výberu):
   - dotykovú obrazovku;
   - diaľkový ovládač;
   - klávesnicu a myš (nie sú súčasťou balenia).

   POZNÁMKA. Pri používaní diaľkového ovládača sa uistite, že infračervenému signálu nebránia žiadne prekážky (bariéry, cudzie predmety).
8. V prípade potreby vyberte zdroj signálu. Stlačte tlačidlo zapnutia/vypnutia (**III-2**) na diaľkovom ovládači alebo vyvolajte bočné menu na obrazovke (stlačte tlačidlo ◀ alebo ▶ na pravom alebo ľavom okraji obrazovky, v zobrazenom menu stlačte tlačidlo). Vyberte jeden z dostupných zdrojov signálu.
9. Nastavte prístup k sieti Wi-Fi (vyžaduje sa bezdrôtový smerovač). V bočnom menu kliknite na tlačidlo („Systémové nastavenia“) a vyberte kartu „Network Settings“ („Nastavenia siete“). V zobrazenom zozname vyberte požadovanú sieť a potom stlačte tlačidlo „Connect“ („Pripojiť“). Interaktívny panel je možné taktiež použiť ako Wi-Fi hotspot pre externé zariadenia nachádzajúce sa v blízkosti. Ak to chcete urobiť, na karte „Network Settings“ („Nastavenia siete“) vyberte možnosť „Hotspot“ a aktivujte funkciu pomocou prepínača na obrazovke.
10. Ak chcete pripojiť bezdrôtové externé zariadenia (klávesnicu, myš, hlasitý odposluch atď.), vyberte možnosť „BT“ na karte „Network Settings“ („Nastavenia siete“) a aktivujte BT pomocou prepínača na obrazovke. Vyberte požadované externé zariadenie zo zoznamu a spárujte ho (pozri tiež návod pre externé zariadenie).
11. Na aktiváciu režimu párovania multifunkčného pera stlačte a podržte tlačidlo „Dole“ na rukoväti najmenej 4 s.

Prevádzka

Pomocou interaktívneho panelu môžete vykonávať nasledujúce:

- uskutočňovať konferenčné hovory s využitím vstavaných mikrofónov (**I-1**) a kamery (**I-2**). Je možné taktiež pripojenie externej kamery a mikrofónu.

  POZNÁMKA. Ak chcete používať funkcie konferenčného hovoru, musíte si nainštalovať príslušnú aplikáciu z online zdroja alebo z USB kľúča.
- prehrávať a spracovávať dáta pomocou správcu súborov a nainštalovaných aplikácií;
- vytvárať a upravovať textové a grafické objekty na obrazovke interaktívneho panelu pomocou prstov alebo stylusov. Pre OS Android je k dispozícii až 32 bodov súčasného dotyku a pre OS Windows až 50 bodov;
- uskutočňovať bezkontaktnú autorizáciu pomocou NFC senzora (**I-8**). Priložte identifikačnú kartu so štítkom „NFC“ ku senzoru. Údaje sa čítajú na vzdialenosť do 30 mm;
- pracovať so súbormi a aplikáciami založenými na OS Windows pripojením minipočítača (nie je súčasťou balenia) ku konektoru JAE (80 pin) (**I-12**). Na spustenie práce je potrebné vybrať minipočítač ako zdroj signálu (pozri tiež návod pre minipočítač).

  POZOR! Pre tento interaktívny panel používajte len minipočítače odporúčané výrobcom (modely PSMB528K001, PSMB528K002).

Vypnutie

Po skončení používania interaktívneho panelu zatvorte všetky aplikácie. Potom vypnite interaktívny panel jedným z nasledujúcich spôsobov:

- prepnite zariadenie do pohotovostného režimu jedným stlačením tlačidla napájania (**I-10**) interaktívneho panelu alebo tlačidla zapnutia/vypnutia diaľkového ovládača (opakované stlačenie jedného z týchto tlačidiel prepne interaktívny panel do pracovného režimu);
- prepnite spínač napájania (**I-30**) do polohy **O** („Vypnuté“).

POZNÁMKA. Ďalšie informácie o funkciách interaktívneho panelu nájdete v úplnom návode na použitie zariadenia na **prestigio-solutions.com**.

Riešenie možných problémov

1. Indikátor tlačidla napájania sa nerozsvieti a interaktívny panel sa nezapne:
   - zdroj napájania je chybný. Pripojte interaktívny panel do inej elektrickej zásuvky. Skontrolujte, či elektrická sieť funguje správne.
2. Interaktívny panel reaguje na stlačenie tlačidiel diaľkového ovládača len z krátkej vzdialenosti alebo nereaguje vôbec:
   - dochádza k rušeniu signálu diaľkového ovládača. Odstráňte rušenie signálu diaľkového ovládača;
   - batérie v diaľkovom ovládači sú vybité. Vymeňte batérie.

3. Obrázok na obrazovke má prerušovanú čiaru alebo pruh:
   - v blízkosti sa nachádza elektrický spotrebič, ktorý spôsobuje rušenie. Odstráňte zdroj rušenia alebo premiestnite interaktívny panel.
4. Na obrazovke nie je žiadny obraz a dotykové ovládanie nefunguje:
   - nie je žiadny kontakt so zdrojom údajov. Uistite sa, že je pripojenie správne, a znovu pripojte zdroj údajov;
   - kábel zdroja signálu nezodpovedá rozhraniu interaktívneho panelu. Skontrolujte, či kábel zodpovedá rozhraniu.
5. Rozhranie na obrazovke „zamrzne“ alebo nereaguje:
   - je spustených príliš veľa programov. Vypnite zariadenie tlačidlom napájania (**I-10**) na 1–2 minúty a znova zapnite. Ak sa zariadenie nepodarilo vypnúť, vykonajte nútený reštart stlačením a podržaním tlačidla napájania na 10 s;
   - firmvér a/alebo aplikácia, ktorú používate, je zastaraná. Aktualizujte firmvér zariadenia a/alebo aplikáciu na ich najnovšie verzie.
6. Dotykové ovládanie je posunuté:
   - došlo k poruche pri kalibrácii dotykovej obrazovky. Obráťte sa na autorizované servisné stredisko pre kalibráciu dotykovej obrazovky.

POZOR! Ak žiadne z navrhovaných riešení problém nevyrieši, kontaktujte svojho dodávateľa alebo autorizované servisné stredisko (pozri informácie na webovej stránke **prestigio-solutions.com/warranty**). Zariadenie nerozoberajte ani sa ho nepokúšajte opraviť sami.

Zjednodušené vyhlásenie o zhode. ASBISC týmto vyhlasuje, že zariadenie je v súlade so smernicou 2014/53/EU. Úplné znenie vyhlásenia o zhode EÚ je k dispozícii na tejto webovej adrese: **prestigio-solutions.com/documents/psmb011p-ce-rohs**.

Smernica RoHS. Zariadenie spĺňa požiadavky smernice RoHS 2011/65/EU o obmedzení používania nebezpečných látok vrátane požiadaviek smernice RoHS 2015/863/EU.

Toto zariadenie spĺňa príslušné bezpečnostné požiadavky.

Toto zariadenie je certifikované v súlade s požiadavkami programu ENERGY STAR®.

ENERGY STAR a značka ENERGY STAR sú registrované ochranné známky patriace Agentúre pre ochranu životného prostredia USA (EPA).

Pojmy HDMI, HDMI High-Definition Multimedia Interface, vizuálna podoba HDMI a logo HDMI sú ochranné známky alebo registrované ochranné známky spoločnosti HDMI Licensing Administrator, Inc.

N-Mark je ochranná známka alebo registrovaná ochranná známka spoločnosti NFC Forum, Inc. v USA a ďalších krajinách.

Android, Gmail, YouTube, Google Play a logo Google Play sú ochranné známky spoločnosti Google LLC.

Windows je ochranná známka skupiny spoločností Microsoft.

Všetky ostatné ochranné známky a ich názvy, ako aj ochranné známky súvisiace s príslušnými aplikáciami, sú majetkom ich príslušných vlastníkov. Informácie v tomto dokumente sa môžu zmeniť bez predchádzajúceho upozornenia používateľov. Aktuálne informácie a podrobný popis zariadenia, ako aj pokyny na pripojenie, certifikáty, informácie o spoločnostiach, ktoré akceptujú nároky na kvalitu a záruku, sú k dispozícii v kompletnej používateľskej príručke na stránke **prestigio-solutions.com**.

Informácie o výrobcovi: ASBISC Enterprises PLC, Iapetou, 1, Agios Athanasios, 4101, Limassol, Cyprus. Tel.: +48732080077, info@asbis.com, asbis.com. Dátum výroby je uvedený na nálepke pod sériovým číslom. Vyrobené v Číne.

© 2025 Prestigio Solutions

SL

Splošne informacije

Interaktivna plošča je zasnovana za delo s programsko opremo na osnovi operacijskega sistema (OS) Android, ustvarjanje in obdelavo podatkov. Omogočeno je žično in brezžično povezavo z internetom, povezavo zunanjih naprav (vključno z namestitvijo mini računalnika). Upravljanje se izvaja prek zaslona na dotik in/ali z daljinskim upravljalnikom. Možno je tudi upravljanje s tipkovnico in miško (nista priloženi). Možnosti namestitve: na steno ali na talno stojalo.

OPOMBA. Stenski nosilec VESA in talno stojalo nista vključena v obseg dobave. Glejte navodila za nosilec VESA ali talno stojalo, ki ga uporabljate.

Modeli: PSMB011P651, PSMB011P751, PSMB011P861.

I. Elementi oblikovanja (glejte strani 4–5)

A. Videz od spredaj. **B.** Videz z leve strani. **C.** Videz s desne strani. **D.** Videz od spodaj.
1. Mikrofoni. **2.** Kamera. **3.** Zaslon. **4.** Priključki USB (A) 3.2 Gen 1×1. **5.** Priključek USB (C) 3.2 Gen 1×1 s PD (sprednji). **6.** Zvočniki. **7.** Magnetna površina za dodatke. **8.** Senzor NFC. **9.** Sprejemnik IR, senzor svetlobe. **10.** Gumb za napajanje. **11.** Ročaji. **12.** Priključek JAE (80 pin). **13.** Priključki za antene Wi-Fi in BT (antene so prednameščene). **14.** Priključek za napajanje. **15.** Gumb za vklop/izklop kamere in mikrofonov. **16.** Priključki USB (B) 3.2 Gen 1×1. **17.** Priključki HDMI (IN). **18.** Priključek DP (IN). **19.** Priključek USB (C) 3.2 Gen 1×1 s PD (stranski). **20.** Priključek HDMI (OUT). **21.** Priključki USB (A) 3.2 Gen 1×1. **22.** Priključek USB (A) 2.0. **23.** Priključek RS232 (IN). **24.** Priključek S/PDIF (OUT). **25.** Priključek AUDIO (OUT). **26.** Priključek MIC (IN). **27.** Priključki LAN. **28.** Priključek VGA (IN). **29.** Priključek AUDIO (IN). **30.** Stikalo za napajanje.

OPOMBA. Elementi **I-9** so združeni v eno enoto in skriti z neodstranljivim zaščitnim pokrovom.

II. Vsebina dobave (glejte stran 5)

1. Interaktivna plošča. **2.** Daljinski upravljalnik. **3.** Napajalni kabel (vrsta vtiča: E/F). **4.** Napajalni kabel (vrsta vtiča: G). **5.** Kabel USB (A/B). **6.** Kabel HDMI. **7.** Pisala (6 ks). **8.** Večfunkcijsko pisalo. **9.** Hitri uporabniški vodnik.

III. Daljinski upravljalnik in večfunkcijsko pisalo (glejte stran 6)

A. Namen gumbov daljinskega upravljalnika (glejte sliko **III-A**):
1. Vklop/izklop naprave. **2.** Priklic menija virov signala. **3.** Navigacija po meniju. **4.** Potrditev izbrane možnosti. **5.** Priklic menija / izhod iz menija sistemskih nastavitev. **6.** Prehod na domačo stran OS Android. **7.** Vrnitev na prejšnjo stran menija. **8.** Preklop na mini računalnik kot na vir signala. **9.** Funkcija pisanja in risanja. **10.** Posnetek zaslona. **11.** Nastavitev glasnosti. **12.** Vklop/izklop zvoka.

B. Položaj daljinskega upravljalnika pri upravljanju interaktivne plošče (glejte sliko **III-B**).

C. Elementi večfunkcijskega pisala (glejte sliko **III-C**):
1. Tanka konica za pisanje in risanje. **2.** Gumb "Navzgor". **3.** Indikator LED. **4.** Gumb "Navzdol". **5.** Pokrovček z debelo konico za pisanje in risanje.

OPOMBA. Debelina črte tanke konice se spreminja glede na moč pritiska. Debela konica ne podpira spreminjanja debeline črte. Izbira barve za pisanje in risanje se izvede prek aplikacije S-Write.

D. Namestitev/zamenjava baterij v daljinskem upravljalniku (glejte sliko **III-D**):
1. Odstranite pokrov na zadnji strani daljinskega upravljalnika.
2. Vstavite dve bateriji tipa AAA ter upoštevajte pravilno polarnost (glejte označbo na ohišju daljinskega upravljalnika).
3. Zaprite pokrov.

E. Namestitev/zamenjava baterije v večfunkcijskem pisalu (glejte sliko **III-E**):
1. Odstranite pokrovček s konico.
2. Vstavite eno baterijo tipa AAA ter upoštevajte pravilno polarnost (glejte označbo znotraj pokrovčka).
3. Namestite pokrovček s konico nazaj.

OPOMBA. Baterije niso priložene.

IV. Namestitev na stenski nosilec VESA (glejte stran 7)

POZOR! Montaža vključuje vrtanje v steno. Potrebna montažna orodja (vrtalnik, kladivo, izvijač, ključ, libela) niso vključena v obseg dobave.

1. Namestitev navpičnih vodil na interaktivno ploščo. **2.** Namestitev interaktivne plošče: poravnava vodil in montažnega okvirja. **3.** Dodatna pritrditev.

OPOMBA. Stenski nosilec ni vključen v obseg dobave. Oglejte si tudi navodila za uporabo stenskega nosilca, ki ga uporabljate.

V. Povezava z električnim omrežjem glede na uporabljeni tip vtičnice (glejte stran 7)

Specifikacije

Model / Specifikacije	PSMB011P651	PSMB011P751	PSMB011P861
Napajanje (vhod)	100–240 V (AC), 3.5–1.5 A, 50/60 Hz, 350.0 W (največ)	100–240 V (AC), 4.0–1.7 A, 50/60 Hz, 380.0 W (največ)	100–240 V (AC), 4.5–2.0 A, 50/60 Hz, 450.0 W (največ)
	< 0.5 W v stanju pripravljenosti		

Model / Specifikacije	PSMB011P651	PSMB011P751	PSMB011P861
Napajanje (izhod)	USB (A) 2.0 – 5.0 V / 0.5 A (DC), 2.5 W (največ); USB (A) 3.2 Gen 1×1 (×4) – 5.0 V / 0.9 A (DC), 4.5 W (največ); USB (C) 3.2 Gen 1×1 s PD (stranski) – 5.0 V / 3.0 A (DC), 15.0 W (največ); USB (C) 3.2 Gen 1×1 s PD (sprednji), z vklopljenim OPS – 5.0 V / 3.0 A (DC), 15.0 W (največ); z izključenim OPS – 5.0 V / 3.0 A (DC), 15.0 W; 9.0 V / 3.0 A (DC), 27.0 W; 12.0 V / 3.0 A (DC), 36.0 W; 15.0 V / 3.0 A (DC), 45.0 W; 20.0 V / 5.0 A (DC), 100.0 W (največ)		
Diagonala zaslona	65” (163.9 cm)	75” (189.27 cm)	86” (217.43 cm)
Ločljivost zaslona	3840×2160 pik (4K UHD, 16:9)		
Tehnologija zaslona	LCD, na dotik (infrardeči), večkratni dotik (do 32 točk hkratnega dotika za OS Android, do 50 točk hkratnega dotika za OS Windows), Direct LED osvetlitev		
Kot gledanja	178° (navpično) / 178° (vodoravno)		
Svetlost, kontrast	450 cd/m² (tipična), 1200:1		
Frekvenca osveževanja, odzivni čas	60 Hz, ≤ 8 ms		
Priključki	AUDIO (IN) (×1), AUDIO (OUT) (×1), DP (IN) (×1), HDMI (IN) (×2), HDMI (OUT) (×1), JAE (80 pin) (×1), LAN (×2), RS232 (IN) (×1), MIC (IN) (×1), S/PDIF (OUT) (×1), USB (A) 2.0 (×1), USB (A) 3.2 Gen 1×1 (×4), USB (B) 3.2 Gen 1×1 (×3), USB (C) 3.2 Gen 1×1 s PD (×2), VGA (IN) (×1), priključki za antene Wi-Fi (×1) in BT (×1)		
Značilnosti sistema	CPU: ARM Cortex-A73 2.2 GHz (×4); ARM Cortex-A53 2.0 GHz (×4). GPU: Mali-G52 (800 MHz). RAM: 16 GB. ROM: 128 GB. OS Android 13 (prednameščen)		
Omrežne specifikacije	LAN: 10/100/1000 Mbit/s. Wi-Fi 5/6: 802.11 (a/b/g/n/ac/ax) 2.4/5 GHz, EIRP ≤ 13.0 dBm / 19.95 mW. BT 5.1/5.3, EIRP ≤ 8.0 dBm / 6.31 mW; NFC ≤ 30 mm (NFC-A, NFC-B, podpora MIFARE, FeliCa)		
Zvočniki	2.1 (20.0 W, visokofrekvenčni (×2); 20.0 W, nizkofrekvenčni (×1))		
Kamera	Senzor: 1/2”, CMOS, 48 MP; video kompresija: MJPEG, 3840×2160 (30 fps). Kot gledanja: 107.9°±3° (diagonalno) / 67.4°±3° (navpično) / 99.7°±3° (vodoravno). Razdalja ostrenja: ≥ 50 cm. Podpora za samodejno obrezovanje in sledenje gibanju/glasu		
Funkcionalne zmogljivosti	Prednameščene aplikacije: Google Play, Chrome, Drive, Gmail, Aqua Mail, Meet, YT Music, YouTube, Viso, Calendar, S-Write, Camera, Maps, MobiOffice, mozaBook, Mozaik3D, Screen Mirroring, Fast File Transfer, File Manager, NFC		
	Dodatne funkcije: osvetlitev izbranega območja zaslona, posnetek/snemanje zaslona, odštevanje dni do dogodka, način zaščite vida, kalkulator, štoparica/časovnik, zaklepanje zaslona na dotik, vklop/izklop zvoka ob dotiku zaslona, funkcija premikanja zaslona, organizacija anketiranja		
	Funkcije dostopnosti: v OS naprave so predvidene funkcije za olajšanje dela z njo ter funkcije za uporabnike s fizičnimi omejitvami (podrobnosti glejte na **android.com/accessibility**). S prednameščeno aplikacijo Screen Mirroring * lahko upravljate interaktivno ploščo in povezane zunanje naprave brez neposrednega interakcije z zaslonom		
	2 shemi namizja (Google in IFPD) z dodatnimi aplikacijami in naborom funkcij **		
Mikrofoni	8 ks, radij zajemanja zvoka ≤ 8 m (kot 45°–135°)		
Material	Aluminij, ABS plastika, PC plastika, kaljeno steklo		
Barva	Črna, sivo-modra		
Velikost združljivega nosilca VESA, sestavne dele	600×400 mm Vijaki M8, 20 mm (4 ks), vijaki M4, 10 mm (2 ks)	800×400 mm Vijaki M8, 20 mm (4 ks), vijaki M4, 10 mm (2 ks)	800×600 mm Vijaki M8, 20 mm (4 ks), vijaki M4, 10 mm (2 ks)
Velikost (D×Š×V)	1483.9×86.7×911.6 mm	1705×87.1×1036 mm	1950.4×86.9×1174 mm
Neto teža	40.5 kg	54 kg	67 kg
Delovni pogoji	Temperatura 0…+40 °C, relativna vlažnost 20–80 % (brez kondenzacije)		
Pogoji shranjevanja	Temperatura −10…+60 °C, relativna vlažnost 10–80 % (brez kondenzacije)		
Jamstvo	3 leta od datuma prodaje na drobno končnemu kupcu, razen če lokalna zakonodaja ne določa drugače (glejte **prestigio-solutions.com/warranty**)		
Življenjska doba	3 leta		

Omejitve in opozorila

POZOR! Opozorila, previdnostni ukrepi in navodila v tem dokumentu ne vključujejo vseh možnih nevarnih situacij. Pri uporabi naprave ravnajte po zdravi pameti.

1. Pri premikanju in montaži interaktivne plošče bodite previdni. Razpakiranje in namestitev interaktivne plošče morajo izvesti usposobljeni tehniki (vsaj 2 osebi).

* Za delovanje aplikacije morata zunanja naprava, s katere se izvaja upravljanje, in interaktivna plošča biti v isti lokalni mreži (morata biti povezani z isto točko dostopa Wi-Fi).

** Za preklop med namizji Google in IFPD odprite "Advance Settings" ("Napredne nastavitve") in izberite ustrezno možnost. Za vrnitev od namizja IFPD k Google pojdite v razdelek "More settings" ("Več nastavitev") in izvedite preklop.

© 2025 Prestigio Solutions

2. Napravo uporabljajte samo v zaprtih prostorih. Naprave ne izpostavljajte visokim temperaturam (od električnega grelnika, neposredne sončne svetlobe). Ne dovolite, da tekočina ali prah pridejo v napravo.
3. Ne zamašite prezračevalnih odprtin naprave.
4. Ta naprava ni namenjena uporabi otrokom ali osebam z zmanjšanimi telesnimi, senzoričnimi ali duševnimi sposobnostmi, razen če imajo dovolj izkušenj in znanja o uporabi naprave in so pod nadzorom osebe, odgovorne za njihovo varnost.
5. Kable priključite le na izklopljeno interaktivno ploščo.
6. Ne dovolite, da bi se kabli, povezani z interaktivno ploščo, prepognili ali preščipnili. Ne dovolite, da bi kabli prišli v stik z vročimi površinami ali ostrimi predmeti. Ne uporabljajte necertificiranih ali poškodovanih kablov.
7. Priključke na interaktivni plošči uporabljajte samo za predvideni namen. Ne vstavljajte tujih predmetov v priključke in ne uporabljajte sile, ko priključujete kable in bliskovne pogone na priključke.
8. Redno posodabljajte nameščeno programsko in vdelano programsko opremo naprave na najnovejše različice.
9. Pred namestitvijo programske opreme se prepričajte, da njene sistemske zahteve ustrezajo parametrom interaktivne plošče. Če imate kakršna koli vprašanja o delovanju programske opreme, se obrnite na službo za podporo njenega razvijalca.
10. Zaslona se dotikajte le s čistimi in suhimi rokami ali priloženim pisalom. Ne udarjajte po zaslonu ali se ga ne dotikajte z ostrimi predmeti.
11. Pred čiščenjem izklopite napravo in jo izključite iz električnega omrežja. Čistite površino s rahlo vlažno krpo. Ne uporabljajte agresivnih čistilnih ali abrazivnih sredstev ali kovinskih gobic.
12. Med nevihtami napravo izključite iz električnega omrežja.
13. Preden interaktivno ploščo izklopite ali preklopite v način pripravljenosti, se prepričajte, da je mini računalnik (če je na voljo), ki je nameščen v plošči, izklopljen.
14. Če interaktivne plošče ne uporabljate dlje časa, jo izklopite iz električnega omrežja.
15. Na zaslonu ne puščajte negibne slike dlje kot eno uro – to lahko povzroči izgorevanje pikslov.
16. Naprave ne uporabljajte, če vam je padla ali je bila udarjena.
17. Naprave ne razstavljajte in ne poskušajte popraviti sami.
18. Če je bila naprava prevožena ali shranjena pri nizkih temperaturah, jo pred uporabo pustite na sobni temperaturi 24 ur.

Če imate med uporabo naprave kakršne koli težave ali vprašanja, preden jo vrnete prodajalcu, se obrnite na tehnično podporo po elektronski pošti na naslovu: **support@prestigio-solutions.com** ali na spletni strani: **prestigio-solutions.com/support**.

Priprava na uporabo

POZOR! Razpakiranje in namestitev interaktivne plošče morajo izvesti usposobljeni tehniki (vsaj 2 osebi).

1. Previdno odprite škatlo ter izvlecite interaktivno ploščo in dodatno opremo. Odstranite embalažni material.
2. Preverite, ali izbrano mesto za namestitev prenese težo interaktivne plošče in zagotavlja zadostno kroženje zraka okoli nje.
3. Interaktivno ploščo namestite v navpičnem položaju, kot je prikazano na sliki **IV-2**. Prepričajte se, da so vsi vijaki dobro priviti. Za zmanjšanje bleščanja postavite interaktivno ploščo tako, da na zaslon ne sveti neposredna svetloba.

   POZOR! Za pravilno delovanje zaslona na dotik mora biti interaktivna plošča nameščena strogo navpično, brez nagiba.
4. Izberite zunanje naprave za povezavo z interaktivno ploščo (glejte spodnjo tabelo).

Povezovanje zunanjih naprav

POZOR! Zunanje naprave priključite le, ko je interaktivna plošča izklopljena.

Zunanja naprava	Priključek	Namen
Računalnik, medijski predvajalnik	AUDIO (IN)	Sprejem zvočnega signala
Zvočniki, slušalke	AUDIO (OUT), S/PDIF (OUT)	Prenos zvočnega signala
Računalnik	DP (IN)	Sprejem zvočnega in video signala
Računalnik, TV dekoder	HDMI (IN)	Sprejem zvočnega in video signala
Računalnik, monitor	HDMI (OUT)	Prenos zvočnega in video signala
Mini računalnik	JAE (80 pin)	Izmenjava podatkov
Usmerjevalnik	LAN	Izmenjava podatkov po omrežju
Mikrofon	MIC (IN)	Sprejem zvočnega signala
Računalnik	RS232 (IN)	Sprejem kontrolnega signala
Periferne naprave (tipkovnica, miška, spletna kamera itd.), bliskovni diski	USB (A) 3.2 Gen 1×1, USB (C) 3.2 Gen 1×1 s PD	Izmenjava podatkov, napajanje/polnjenje naprav
Računalnik	USB (B) 3.2 Gen 1×1	Prenos signalov z zaslona na dotik
Računalnik	VGA (IN)	Sprejem videa

OPOMBA. Zunanje naprave niso vključene v obseg dobave.

5. Priključite napajalni kabel na interaktivno ploščo. Vtič vstavite v električno vtičnico (glejte sliko **V**).
6. Obrnite stikalo za napajanje (**I-30**) v položaj **I** ("Vklopljeno"). Indikator gumba za napajanje (**I-10**) zasveti modro. Počakajte, da se na zaslonu prikaže vmesnik OS Android.

Funkcije gumbov na interaktivni plošči

Gumb	Akcija	Funkcija
Gumb za napajanje	Pritisnite enkrat, ko je naprava v načinu delovanja/pripravljenosti	Preklop naprave v način pripravljenosti/delovanja
Gumb za vklop/izklop kamere in mikrofonov (**I-15**)	Enkrat pritisnite	Vklop/izklop vgrajene kamere in mikrofonov

Indikacija gumba za napajanje

Indikator	Opis
Sveti modro	Naprava je vklopljena in deluje
Sveti rdeče	Naprava je v načinu pripravljenosti
Utripa rdeče in modro	V teku je posodobitev vdelane programske opreme naprave
Ne sveti	Naprava je izklopljena / ni napajanja

7. Uporabite za upravljanje interaktivne plošče (po vaši izbiri):
   - zaslon na dotik;
   - daljinski upravljalnik;
   - tipkovnico in miško (nista priloženi).

   OPOMBA. Pri uporabi daljinskega upravljalnika se prepričajte, da ni ovir (tujih predmetov) za IR signal.
8. Po potrebi izberite vir signala. Pritisnite gumb za vklop/izklop (**III-2**) na daljinskem upravljalniku ali prikličite stranski meni na zaslonu (pritisnite gumb ◀ ali ▶ na desnem ali levem robu zaslona, v prikazanem meniju pritisnite gumb). Izberite enega od razpoložljivih virov signala.
9. Nastavite dostop do omrežja Wi-Fi (potreben je brezžični usmerjevalnik). V stranskem meniju pritisnite gumb ("Sistemske nastavitve") in izberite zavihek "Network Settings" ("Nastavitve omrežja"). Na prikazanem seznamu izberite želeno omrežje in kliknite "Connect" ("Poveži"). Interaktivna plošča se lahko uporablja tudi kot dostopna točka Wi-Fi za zunanje naprave v bližini. To storite tako, da v zavihku "Network Settings" ("Nastavitve omrežja") izberete možnost "Hotspot" ("Dostopna točka") in aktivirajte funkcijo s stikalom na zaslonu.
10. Če želite prek BT povezati brezžične zunanje naprave (tipkovnico, miško, zvočnik itd.), izberite možnost "BT" v zavihku "Network Settings" ("Nastavitve omrežja") in s stikalom na zaslonu aktivirajte BT. S seznama izberite želeno zunanjo napravo in jo povežite (glejte tudi navodila za zunanjo napravo).
11. Za aktivacijo načina seznanjanja večfunkcijskega pisala pritisnite in držite gumb "Navzdol" na pisalu vsaj 4 s.

Uporaba

Z interaktivno ploščo lahko izvajate naslednje dejavnosti:

- opravite konferenčne klice s uporabo vgrajenih mikrofonov (**I-1**) in kamere (**I-2**). Prav tako lahko priključite zunanjo kamero in mikrofon.

  OPOMBA. Če želite uporabljati funkcijo konferenčnega klica, morate namestiti ustrezno aplikacijo iz spletnega vira ali s bliskovnega pogona.
- predvajate in obdelavate podatke z upraviteljem datotek in nameščenimi aplikacijami;
- ustvarjate in urejate besedilne in grafične predmete na zaslonu interaktivne plošče s prsti ali pisalom. Na voljo je do 32 točk hkratnega dotika za OS Android in do 50 točk za OS Windows;
- izvedite brezkontaktno avtorizacijo s pomočjo senzorja NFC (**I-8**). Približajte identifikacijsko izkaznico z oznako "NFC" senzorju. Podatki se berejo na razdalji do 30 mm;
- delate z datotekami in aplikacijami na osnovi OS Windows, tako da priključite mini računalnik (ni priložen) na priključek JAE (80 pin) (**I-12**). Za začetek delovanja morate mini računalnik izbrati kot vir signala (glejte tudi navodila za mini računalnik).

  POZOR! Za to interaktivno ploščo uporabljajte samo mini računalnike, ki jih priporoča proizvajalec (modeli PSMB528K001, PSMB528K002).

Dokončanje delovanja

Ko končate z uporabo interaktivne plošče, zaprite vse aplikacije. Nato izklopite interaktivno ploščo na enega od naslednjih načinov:

- preklopite napravo v način pripravljenosti z enim pritiskom na gumb za napajanje (**I-10**) na interaktivni plošči ali na gumb za vklop/izklop na daljinskem upravljalniku (s ponovnim pritiskom enega od teh gumbov preklopite interaktivno ploščo v način delovanja);
- obrnite stikalo za napajanje (**I-30**) v položaj **O** ("Izklopljeno").

OPOMBA. Za več informacij o funkcionalnosti interaktivne plošče si oglejte celoten uporabniški priročnik za napravo na spletni strani: **prestigio-solutions.com**.

Odpravljanje morebitnih težav

1. Indikator gumba za napajanje se ne prižge in interaktivna plošča se ne vklopi:
   - vir napajanja je v okvari. Interaktivno ploščo priključite na drugo električno vtičnico. Preverite, ali električno omrežje dobro deluje.
2. Interaktivna plošča se na gumbe daljinskega upravljalnika odziva le z majhne razdalje ali pa sploh ne:
   - motnje za signal daljinskega upravljalnika. Odstranite motnje za signal daljinskega upravljalnika;
   - so baterije v daljinskem upravljalniku izpraznjene. Zamenjajte baterije.
3. Slika na zaslonu ima pikčasto črto ali trak:
   - v bližini je električna naprava, ki povzroča motnje. Odstranite vir motenj ali premaknite interaktivno ploščo.
4. Na zaslonu ni slike in upravljanje na dotik ne deluje:
   - ni stika z virom podatkov. Prepričajte se, da je povezava varna, in ponovno povežite vir podatkov;
   - kabel vira signala se ne ujema z vmesnikom interaktivne plošče. Preverite, ali se kabel ujema z vmesnikom.

© 2025 Prestigio Solutions

5. Vmesnik na zaslonu "zamrzne" ali se ne odziva:
   - preveč programov se izvaja. Izklopite napravo z gumbom za napajanje (**I-10**) za 1–2 minuti in jo ponovno vklopite. Če naprave ni mogoče izklopiti, izvedite prisilno ponastavitev, tako da pritisnete in držite gumb za napajanje 10 s;
   - vdelana programska oprema in/ali aplikacija, ki jo uporabljate, je zastarela. Posodobite vdelano programsko opremo naprave in/ali aplikacijo na najnovejše različice.
6. Upravljanje na dotik je zamaknjeno:
   - pri umerjanju zaslona na dotik je prišlo do napake. Za umerjanje zaslona na dotik se obrnite na servisni center.

POZOR! Če nobena od predlaganih rešitev ne odpravi težave, se obrnite na dobavitelja ali pooblaščeni servisni center (glejte informacije na spletni strani: **prestigio-solutions.com/warranty**). Naprave ne razstavljajte in ne poskušajte popraviti sami.

Poenostavljena izjava o skladnosti. ASBISC izjavlja, da je naprava skladna z Direktivo 2014/53/EU. Celotno besedilo izjave EU o skladnosti je na voljo na spletnem mestu: **prestigio-solutions.com/documents/psmb011p-ce-rohs**.

Direktiva RoHS. Naprava je v skladu z direktivo RoHS 2011/65/EU o omejevanju nevarnih snovi, vključno z Direktivo RoHS 2015/863/EU.

Ta naprava je skladna z veljavnimi varnostnimi zahtevami.

Ta naprava izpolnjuje zahteve programa ENERGY STAR®.

ENERGY STAR in oznaka ENERGY STAR sta registrirani blagovni znamki v lasti ameriške Agencije za varstvo okolja (EPA).

Izrazi HDMI, HDMI High-Definition Multimedia Interface, trgovska podoba HDMI in logotip HDMI so blagovne znamke ali registrirane blagovne znamke družbe HDMI Licensing Administrator, Inc.

N-Mark je blagovna znamka ali registrirana blagovna znamka podjetja NFC Forum, Inc. v Združenih državah Amerike in drugih državah.

Android, Gmail, YouTube, Google Play in logotip Google Play so blagovne znamke družbe Google LLC.

Windows je blagovna znamka skupine družb Microsoft.

Vse druge blagovne znamke in njihova imena ter blagovne znamke, ki se nanašajo na ustrezne aplikacije, so last njihovih lastnikov. Informacije v tem dokumentu se lahko spremenijo brez predhodnega obvestila uporabnikom. Najnovejše informacije in podroben opis naprave ter navodila za povezavo, certifikati, informacije o podjetjih, ki sprejemajo reklamacije glede kakovosti in garancijo, so na voljo v celotnem uporabniškem priročniku na **prestigio-solutions.com**.

Podatki o proizvajalcu: ASBISC Enterprises PLC, Iapetou, 1, Agios Athanasios, 4101, Limassol, Cyprus (Ciper). Tel.: +48732080077, info@asbis.com, asbis.com. Datum izdelave je naveden na nalepki pod serijsko številko. Izdelano na Kitajskem.

SR

Opšte informacije

Interaktivni panel je dizajniran za rad sa softverom baziranim na operativnom sistemu (OS) Android, kreiranje i obradu podataka. Omogućeno je žičano i bežično povezivanje sa internet mrežom, povezivanje spoljnih uređaja (uključujući ugradnju mini-računara). Upravljanje se vrši pomoću ekrana na dodir i/ili daljinskog upravljača. Upravljanje je takođe moguće pomoću tastature i miša (nisu uključeni u paket isporuke). Opcije montaže: na zid, na podno postolje.

NAPOMENA. VESA zidni nosač i podno postolje nisu uključeni u paket isporuke. V. uputstvo za korišćeni VESA zidni nosač ili podno postolje.

Modeli: PSMB011P651, PSMB011P751, PSMB011P861.

I. Elementi dizajna (v. strane 4–5)

A. Izgled spreda. **B.** Izgled sa leve strane. **C.** Izgled sa desne strane. **D.** Izgled odozdo.

1. Mikrofoni. **2.** Kamera. **3.** Ekran. **4.** USB (A) 3.2 Gen 1×1 priključci. **5.** USB (C) 3.2 Gen 1×1 priključak sa PD-om (prednji). **6.** Zvučnici. **7.** Magnetna površina za pribor. **8.** NFC senzor. **9.** IR prijemnik, svetlosni senzor. **10.** Dugme za napajanje. **11.** Drške. **12.** JAE (80 pin) priključak. **13.** Priključci za Wi-Fi i BT antene (antene su ugrađene). **14.** Priključak za napajanje. **15.** Dugme za uključivanje/isključivanje kamere i mikrofona. **16.** USB (B) 3.2 Gen 1×1 priključci. **17.** HDMI (IN) priključci. **18.** DP (IN) priključak. **19.** USB (C) 3.2 Gen 1×1 priključak sa PD-om (bočni). **20.** HDMI (OUT) priključak. **21.** USB (A) 3.2 Gen 1×1 priključci. **22.** USB (A) 2.0 priključak. **23.** RS232 (IN) priključak. **24.** S/PDIF (OUT) priključak. **25.** AUDIO (OUT) priključak. **26.** MIC (IN) priključak. **27.** LAN priključci. **28.** VGA (IN) priključak. **29.** AUDIO (IN) priključak. **30.** Prekidač za napajanje.

NAPOMENA. Elementi **I-9** su jedinstven sklop skriven neskidivim zaštitnim poklopcem.

II. Paket isporuke (v. stranu 5)

1. Interaktivni panel. **2.** Daljinski upravljač. **3.** Kabl za napajanje (E/F utikač). **4.** Kabl za napajanje (G utikač). **5.** USB (A/B) kabl. **6.** HDMI kabl. **7.** Stilusi (6 kom.). **8.** Multifunkcionalna olovka. **9.** Kratki korisnički vodič.

III. Daljinski upravljač i multifunkcionalna olovka (v. stranu 6)

A. Namena dugmadi daljinskog upravljača (v. sliku **III-A**):

1. Uključivanje/isključivanje uređaja. **2.** Otvaranje menija izvora signala. **3.** Navigacija u meniju. **4.** Potvrđivanje izabrane opcije. **5.** Otvaranje menija / izlazak iz menija sistemskih podešavanja. **6.** Prelazak na glavnu stranicu OS Android. **7.** Povratak na prethodnu stranicu menija. **8.** Prebacivanje na mini računar kao izvor signala. **9.** Funkcija pisanja i crtanja. **10.** Slika ekrana. **11.** Podešavanje jačine zvuka. **12.** Omogućavanje/onemogućavanje zvuka.

B. Položaj daljinskog upravljača prilikom upravljanja interaktivnom pločom (v. sliku **III-B**).

C. Elementi multifunkiconalne olovke (v. sliku **III-C**):

1. Tanki vrh za pisanje i crtanje. **2.** Dugme "Gore". **3.** LED indikator. **4.** Dugme "Dole". **5.** Poklopac sa debelim vrhom za pisanje i crtanje.

NAPOMENA. Debljina linije tankog vrha se menja u zavisnosti od jačine pritiska. Debeli vrh ne podržava promenu debljine crtane linije. Boju za pisanje i crtanje možete da odaberete preko aplikacije S-Write.

D. Umwtanje/zamena baterija u daljinskom upravljaču (v. sliku **III-D**):

1. Skinite poklopac sa poleđine daljinskog upravljača.
2. Ubacite dve AAA bateriješ, poštujući polaritet (v. oznake na kućištu daljinskog upravljača).
3. Zatvorite poklopac.

E. Umetanje/zamena baterije u multifunkcionalnoj olovci (v. sliku **III-E**):

1. Skinite poklopac sa vrhom.
2. Ubacite jednu AAA bateriju, poštujući polaritet (v. oznake unutar poklopca).
3. Vratite poklopac sa vrhom na mesto.

NAPOMENA. Baterije nisu uključene u paket isporuke.

IV. Montaža na VESA zidni nosač (v. stranu 7)

PAŽNJA! Montaža zahteva bušenje zida. Neophodni alat za montažu (bušilica, čekić, odvijač, ključ, libela) nije uključen u paket isporuke.

1. Ugradnja vertikalnih vođica na interaktivni panel. **2.** Montaža interaktivnog panela: poravnavanje vođica i montažnog okvira. **3.** Dodatna fiksacija.

NAPOMENA. Zidni nosač nije uključen u paket isporuke. V. takođe uputstva za zidni nosač koji koristite.

V. Priključivanje na električnu mrežu u zavisnosti od korišćenog tipa utičnice (v. stranu 7)

Specifikacije

Model / Specifikacije	PSMB011P651	PSMB011P751	PSMB011P861
Napajanje (ulaz)	100–240 V (AC), 3.5–1.5 A, 50/60 Hz, 350.0 W (najviše)	100–240 V (AC), 4.0–1.7 A, 50/60 Hz, 380.0 W (najviše)	100–240 V (AC), 4.5–2.0 A, 50/60 Hz, 450.0 W (najviše)
	< 0.5 W u režimu pripravnosti		

© 2025 Prestigio Solutions

Model / Specifikacije	PSMB011P651	PSMB011P751	PSMB011P861
Napajanje (izlaz)	USB (A) 2.0 – 5.0 V / 0.5 A (DC), 2.5 W (najviše); USB (A) 3.2 Gen 1×1 (×4) – 5.0 V / 0.9 A (DC), 4.5 W (najviše); USB (C) 3.2 Gen 1×1 sa PD-om (bočni) – 5.0 V / 3.0 A (DC), 15.0 W (najviše); USB (C) 3.2 Gen 1×1 sa PD-om (prednji), uz uključen OPS – 5.0 V / 3.0 A (DC), 15.0 W (najviše), uz isključen OPS – 5.0 V / 3.0 A (DC), 15.0 W; 9.0 V / 3.0 A (DC), 27.0 W; 12.0 V / 3.0 A (DC), 36.0 W; 15.0 V / 3.0 A (DC), 45.0 W; 20.0 V / 5.0 A (DC), 100.0 W (najviše)		
Dijagonala ekrana	65” (163,9 cm)	75” (189,27 cm)	86**”** (217,43 cm)
Rezolucija ekrana	3840×2160 px (4K UHD, 16:9)		
Tehnologija ekrana	Tečnokristalni, na dodir (infracrveni), multitouch (do 32 tačke istovremenog dodira za OS Android, do 50 tačaka istovremenog dodira za OS Windows), osvetljenje Direct LED		
Ugao gledanja	178° (vertikalno) / 178° (horizontalno)		
Osvetljenost, kontrast	450 cd/m² (standardno), 1200:1		
Frekvencija osvežavanja, vreme odziva	60 Hz, ≤ 8 ms		
Priključci	AUDIO (IN) (×1), AUDIO (OUT) (×1), DP (IN) (×1), HDMI (IN) (×2), HDMI (OUT) (×1), JAE (80 pin) (×1), LAN (×2), RS232 (IN) (×1), MIC (IN) (×1), S/PDIF (OUT) (×1), USB (A) 2.0 (×1), USB (A) 3.2 Gen 1×1 (×4), USB (B) 3.2 Gen 1×1 (×3), USB (C) 3.2 Gen 1×1 sa PD-om (×2), VGA (IN) (×1), priključci za antene Wi-Fi (×1) i BT (×1)		
Specifikacije sistema	CPU: ARM Cortex-A73 2.2 GHz (×4), ARM Cortex-A53 2.0 GHz (×4). GPU: Mali-G52 (800 MHz). RAM: 16 GB. ROM: 128 GB. OS Android 13 (predinstaliran)		
Mrežne specifikacije	LAN: 10/100/1000 Mbit/s. Wi-Fi 5/6: 802.11 (a/b/g/n/ac/ax) 2.4/5 GHz, EIRP ≤ 13.0 dBm / 19.95 mW. BT 5.1/5.3, EIRP ≤ 8.0 dBm / 6.31 mW; NFC ≤ 30 mm (NFC-A, NFC-B, podrška za MIFARE, FeliCa)		
Zvučnici	2.1 (20.0 W, visokofrekventni (×2), 20.0 W, niskofrekventni (×1))		
Kamera	Senzor: 1/2”, CMOS, 48 MP; kompresija videosignala: MJPEG, 3840×2160 (30 fps). Ugao gledanja: 107,9°±3° (dijagonalno) / 67,4°±3° (vertikalno) / 99,7°±3° (horizontalno). Udaljenost fokusiranja: ≥ 50 cm. Podrška za automatsko kadriranje i praćenje po pokretima/glasu		
Funkcionalne mogućnosti	Predinstalirane aplikacije: Google Play, Chrome, Drive, Gmail, Aqua Mail, Meet, YT Music, YouTube, Viso, Calendar, S-Write, Camera, Maps, MobiOffice, mozaBook, Mozaik3D, Screen Mirroring, Fast File Transfer, File Manager, NFC		
	Dodatne funkcije: osvetljenje odabraog područjai ekrana, slika/snimanje ekrana, odbrojavanje dana do događaja, režim zaštite vida, kalkulator, štoperica/tajmer, blokiranje srnzornog ekrana, omogućavanje/onemogućavanje zvuka pri dodiru ekrana, funkcija pomeranja ekrana, anketiranje		
	Funkcije dostupnosti: u OS uređaja su predviđene funkcije za olakšavanje rada sa njim, kao i funkcije za korisnike sa fizičkim ograničenjima (više v. na **android.com/accessibility**). Pomoću predinstalirane aplikacije Screen Mirroring * možete da upravljate interaktivnim panelom i povezanim spoljnim uređajima bez direktne interakcije sa ekranom		
	2 šeme desktopa (Google i IFPD) sa dodatnim aplikacijama i setom funkcija **		
Mikrofoni	8 kom., radijus hvatanja zvuka ≤ 8 m (ugao 45°–135°)		
Materijal	Aluminijum, ABS plastika, PC plastika, kaljeno staklo		
Boja	Crna, sivoplava		
Dimenzije kompatibilnog VESA nosača, komponente	600×400 mm Vijci M8, 20 mm (4 kom.), vijci M4, 10 mm (2 kom.)	800×400 mm Vijci M8, 20 mm (4 kom.), vijci M4, 10 mm (2 kom.)	800×600 mm Vijci M8, 20 mm (4 kom.), vijci M4, 10 mm (2 kom.)
Dimenzije (D×Š×V)	1483,9×86,7×911,6 mm	1705×87,1×1036 mm	1950,4×86,9×1174 mm
Neto težina	40,5 kg	54 kg	67 kg
Uslovi korišćenja	Temperatura 0...+40 °C, relativna vlažnost 20–80 % (bez kondenzacije)		
Uslovi skladištenja	Temperatura −10...+60 °C, relativna vlažnost 10–80 % (bez kondenzacije)		
Garancija	3 godine od datuma prodaje preko maloprodaje krajnjem kupcu, ako drugo nije predviđeno lokalnim zakonodavstvom (v. **prestigio-solutions.com/warranty**)		
Upotrebni rok	3 godine		

Ograničenja i upozorenja

PAŽNJA! Upozorenja, mere opreza i uputstva sadržana u ovom dokumentu ne pokrivaju sve moguće opasne situacije. Vodite se zdravim razumom kada koristite uređaj.

1. Budite oprezni prilikom premeštavanja odnosno instaliranja interaktivnog panela. Raspakivanje i instalaciju interaktivnog panela treba da obavljaju samo kvalifikovani stručnjaci (najmanje 2 osobe).

* Za rad aplikacije, spoljni uređaj sa kojeg se vrši upravljanje i interaktivni panel treba da se nalaze u istoj lokalnoj mreži (treba da budu povezani na istu tačku pristupa Wi-Fi).

** Za prebacivanje između Google i IFPD desktopa otvorite "Advance Settings" ("Napredna podešavanja") i odaberite odgovarajuću opciju. Da se vratite sa IFPD desktopa na Google, otvorite odeljak "More settings" ("Više podešavanja") i izvršite prebacivanje.

© 2025 Prestigio Solutions

2. Koristite uređaj samo na zatvorenom. Ne izlažite uređaj uticaju visokih temperatura (od električnog grejača, direktne sunčeve svetlosti). Pazite da neke tečnosti ili prašina ne prodru u uređaj.
3. Ne prekrivajte niti ne blokirajte ventilacione otvore uređaja.
4. Ovaj uređaj nije namenjen za upotrebu od strane dece ili osoba sa smanjenim fizičkim, psihičkim ili mentalnim sposobnostima osim ako imaju dovoljno iskustva i znanja rukovanju uređajem i osim ako su pod nadzorom osobe odgovorne za njihovu bezbednost.
5. Povežite kablove na interaktivni panel samo kada je isključen.
6. Pazite da se kablovi povezani na interaktivni panel ne saviju niti da se stisnu. Pazite da kablovi ne dođu u dodir sa vrućim površinama ili oštrim predmetima. Nemojte koristiti nesertifikovane ili oštećene kablove.
7. Koristite priključke interaktivnog panela samo u svrhu kojoj su namenjeni. Nemojte umetati ništa u priključke i izbegavajte pritisak pri skopčavanju kablova i fleš diskova na priključke.
8. Redovno ažurirajte instalirani softver i firmver uređaja na najnovije verzije.
9. Pre instaliranja softvera, uverite se da njegovi sistemski zahtevi odgovaraju parametrima interaktivnog panela. Za pitanja u vezi sa radom softvera, obratite se službi podrške njegovog programera.
10. Dodirujte senzorni ekran samo čistim, suvim rukama ili priloženim olovkama. Pazite da se ekran ne udari i ne dodirujte ga oštrim predmetima.
11. Isključite uređaj i odspojite ga iz električne utičnice pre čišćenja. Očistite površinu blago navlaženom krpom. Nemojte koristiti agresivne deterdžente ili abrazivna sredstva, niti metalne sunđere.
12. Isključite uređaj iz struje prilikom grmljavine.
13. Pre nego što isključite interaktivni panel ili ga prebacite u režim pripravnosti, uverite se da je miniračunar instaliran na panelu (ako ga ima) isključen.
14. Ako se interaktivni panel ne koristi duže vreme, isključite ga iz električne mreže.
15. Ne ostavljajte nepokretnu sliku na ekranu duže od sat vremena jer to uzrokuje izgaranje piksela.
16. Nemojte koristiti uređaj ako je pao ili je bio udaren.
17. Ne rastavljajte uređaj niti ne pokušavajte da ga sami popravite.
18. Ako se uređaj prevozio ili skladištio na niskim temperaturama, ostavite ga na sobnoj temperaturi 24 sata pre upotrebe.

Ako imate bilo kakvih problema ili pitanja prilikom korišćenja uređaja, pre nego što ga vratite prodavcu, kontaktirajte tehničku podršku putem e-pošte **support@prestigio-solutions.com** ili na vebu: **prestigio-solutions.com/support**.

Priprema za korišćenje

PAŽNJA! Raspakivanje i instalaciju interaktivnog panela treba da obavljaju samo kvalifikovani stručnjaci (najmanje 2 osobe).

1. Oprezno otvorite kutiju i izvadite interaktivni panel i dodatnu opremu. Uklonite ambalažne materijale.
2. Uverite se da mesto izabrano za instalaciju može da izdrži težinu interaktivnog panela, i da je oko njega obezbeđena dovoljna cirkulacija vazduha.
3. Instalirajte interaktivni panel u vertikalnom položaju, kao što je prikazano na slici **IV-2**. Uverite se da su svi vijci dobro zategnuti. Da se smanji odsjaj, stavite interaktivni panel tako da ekran ne bude izložen direktnom svetlu.

   PAŽNJA! Da se obezbedi uredan rad senzornog ekrana, interaktivni panel treba da bude instaliran strogo vertikalno, bez nagiba.
4. Izaberite spoljne uređaje za povezivanje na interaktivni panel (v. tabelu ispod).

Povezivanje spoljnih uređaja

PAŽNJA! Spoljne uređaje priključite samo na isključeni interaktivni panel.

Spoljni uređaj	Priključak	Namena
Računar, medija plejer	AUDIO (IN)	Prijem audiosignala
Sistemi zvučnika, slušalice	AUDIO (OUT), S/PDIF (OUT)	Prenos audiosignala
Računar	DP (IN)	Prijem audio i videosignala
Računar, TV dekoder	HDMI (IN)	Prijem audio i videosignala
Računar, monitor	HDMI (OUT)	Prenos audio i videosignala
Mini računar	JAE (80 pin)	Razmena podataka
Ruter	LAN	Mrežna razmena podataka
Mikrofon	MIC (IN)	Prijem audiosignala
Računar	RS232 (IN)	Prijem upravljačkog signala
Periferni uređaji (tastatura, miš, veb kamera, itd.), fleš diskovi	USB (A) 3.2 Gen 1×1, USB (C) 3.2 Gen 1×1 sa PD-om	Razmena podataka, napajanje/punjenje uređaja
Računar	USB (B) 3.2 Gen 1×1	Prenos signala sa senzornog ekrana
Računar	VGA (IN)	Prijem videosignala

NAPOMENA. Spoljni uređaji nisu uključeni u paket isporuke.

5. Povežite kabl za napajanje na interaktivni panel. Utaknite utikač u električnu utičnicu (v. sliku **V**).
6. Pomerite prekidač napajanja (**I-30**) u položaj **I** ("Uključeno"). Indikator dugmeta za napajanje (**I-10**) upali se plavo. Sačekajte da se na ekranu prikaže interfejs Android OS.

© 2025 Prestigio Solutions

Funkcije dugmadi interaktivnog panela

Dugme	Manipulacija	Funkcija
Dugme za napajanje	Pritisnite jednom kada je uređaj u režimu rada/pripravnosti	Prebacivanje uređaja u režim pripravnosti/rada
Dugme za uključivanje/isključivanje kamere i mikrofona (**I-15**)	Pritisnite jednom	Uključivanje/isključivanje ugrađenih kamere i mikrofona

Indikacija dugmeta za napajanje

Indikator	Opis
Svetli plavo	Uređaj je uključen i radi
Svetli crveno	Uređaj je u režimu pripravnosti
Treperi crveno i plavo	Firmver uređaja se ažurira
Ne svetli	Uređaj je isključen / nema napajanja

7. Za upravljanje interaktivnim panelom možete da koristite (opciono):
   - senzorni ekran na dodir;
   - daljinski upravljanč;
   - tastaturu i miša (nisu uključeni u paket isporuke).

   NAPOMENA. Kada koristite daljinski upravljač, uverite se da nema smetnji (prepreke, neki predmeti) za IR signal.
8. Ako je potrebno, izaberite izvor signala. Pritisnite dugme za uključivanje/isključivanje (**III-2**) na daljinskom upravljaču ili otvorite bočni meni na ekranu (pritisnite dugme ◀ ili ▶ na desnom ili levom ivici ekrana, u meniju koji se otvori pritisnite dugme ⊡). Izaberite jedan od dostupnih izvora signala.
9. Podesite pristup W-Fi mreži (potreban je bežični ruter). U bočnom meniju kliknite na dugme ⚙ ("Podešavanja sistema"), izaberite karticu "Network Settings" ("Mrežna podešavanja"). Sa liste koja se otvori izaberite željenu mrežu, a zatim kliknite na "Connect" ("Poveži se"). Interaktivni panel se takođe može koristiti kao Wi-Fi pristupnu tačku za spoljne uređaje u blizini. Da se to uradi, na kartici "Network Settings" ("Mrežna podešavanja") izaberite opciju "Hotspot" ("Pristupna tačka") i aktivirajte funkciju pomeravanjem klizača na ekranu.
10. Da biste povezali bežične spoljne uređaje (tastatura, miš, spikerfon, itd.) preko BT-a, izaberite opciju "BT" na kartici "Network Settings" ("Mrežna podešavanja") i aktivirajte BT pomoću prekidača na ekranu. Izaberite željeni spoljni uređaj sa liste i povežite ga (v. takođe uputstva za spoljni uređaj).
11. Da aktivirate režim povezivanja multifunkiconalne olovke, pritisnite i držite dugme "Dole" na olovci najmanje 4 sek.

Korišćenje

Pomoću interaktivnog panela možete da radite sledeće:

- održavati konferencijske pozive, koristeći ugrađene mikrofone (**I-1**) i kameru (**I-2**). Takođe možete povezati spoljnju kameru i mikrofon.

  NAPOMENA. Da biste koristili funkciju konferencijskog poziva, treba da instalirate odgovarajuću aplikaciju sa onlajn resursa ili sa fleš diska.
- izvoditi i obrađivati podatke pomoću menadžera datoteka i instaliranih aplikacija;
- kreirati i uređivati tekstualne i grafičke objekte na ekranu interaktivnog panela pomoću prstiju ili olovke. Dostupno do 32 tačke istovremenog dodira za OS Android i do 50 tačaka za OS Windows;
- obavljati beskontaktnu autorizaciju pomoću NFC senzora (**I-8**). Približite senzoru identifikacionu karticu sa "NFC" oznakom. Podaci se očitaju na udaljenosti do 30 mm;
- raditi sa datotekama i aplikacijama na temelju OS Windows, nakon što priključite mini računar (nije uključen u paket isporuke) na JAE (80 pin) priključak (**I-12**). Za početak rada mini računar treba izabrati kao izvor signala (v. takođe uputstvo za mini računar).

  PAŽNJA! Koristite uz ovaj interaktivni panel samo mini računare koje preporučuje proizvođač (modeli PSMB528K001, PSMB528K002).

Isključivanje

Kada završite sa korišćenjem interaktivnog panela, zatvorite sve aplikacije. Zatim isključite interaktivni panel na jedan od sledećih načina:

- prebacite uređaj u režim pripravnosti pritiskom na dugme za napajanje (**I-10**) na interaktivnom panelu ili dugme za uključivanje/isključivanje na daljinskom upravljaču (ponovni pritisak na jedno od ovih dugmeta prebacuje interaktivni panel u radni režim);
- pomerite prekidač napajanja (**I-30**) u položaj **O** ("Isključeno").

NAPOMENA. Za detaljne informacije o funkcionalnosti interaktivnog panela v. puni korisničkin priručnik za uređaj na vebu: **prestigio-solutions.com**.

Otklanjanje mogućih grešaka

1. Indikator dugmeta za napajanje ne svetli i interaktivni panel se ne uključuje:
   - izvor napajanja je u kvaru. Priključite interaktivni panel na drugu električnu utičnicu. Proverite da li električna mreža radi ispravno.

2. Interaktivni panel reaguje na pritiskanje dugmadi na daljinskom upravljaču samo sa male udaljenosti ili uopšte ne reaguje:
   - Ima smetnji za prenos signala sa daljinskog upravljača. Uklonite smetnje za prenos signala sa daljinskog upravljača;
   - baterije u daljinskom upravljaču su ispraznile. Zamenite baterije.
3. Slika na ekranu ima isprekidanu liniju ili prugu:
   - U blizini se nalazi električni uređaj koji izaziva smetnje. Uklonite izvor smetnji ili premestite interaktivni panel.
4. Nema slike na ekranu, upravljanje na dodir ne radi:
   - nema kontakta sa izvorom podataka. Uverite se da je veza sigurna, ponovo povežite izvor podataka;
   - kabl izvora signala ne odgovara interfejsu interaktivnog panela. Proverite da li kabl odgovara interfejsu.
5. Interfejs na ekranu se zamrzava ili ne reaguje:
   - pokrenuto je previše programa. Isključite uređaj dugmetom za napajanje (**I-10**) na 1–2 minute i uključite ponovo. Ako isključivanje uređaja nije uspelo, izvršite prisilno resetovanje, pritiskom i držanjem dugmeta za napajanje u roku od 10 sek;
   - korišćeni firmver i/ili aplikacija su zastareli. Ažurirajte firmver i/ili aplikaciju uređaja na najnovije verzije.
6. Upravljanje na dodir je pomaknuto:
   - greška kalibracije senzornog ekrana. Obratite se ovlašćenom servisnom centru za kalibraciju ekrana.

PAŽNJA! Ako nijedna od predloženih opcijaa ne reši problem, kontaktirajte dobavljača ili ovlašćeni servisni centar (v. informacije na vebu **prestigio-solutions.com/warranty**). Ne rastavljajte uređaj niti ne pokušavajte da ga sami popravite.

Pojednostavljena izjava o usklađenosti. ASBISC ovim izjavljuje da je uređaj usklađen sa Direktivom 2014/53/EU. Kompletan tekst EU Izjave o usklađenosti može se naći na sledećoj veb adresi: **prestigio-solutions.com/documents/psmb011p-ce-rohs**.

RoHS direktiva. Uređaj je usaglašen sa zahtevima Direktive RoHS 2011/65/EU o ograničenju opasnih supstanci, uključujući zahteve Direktive RoHS 2015/863/EU.

Ovaj uređaj je u skladu sa važećim bezbednosnim zahtevima.

Ovaj uređaj je sertifikovan u skladu sa zahtevima programa ENERGY STAR®.

ENERGY STAR i znak ENERGY STAR su registrovani zaštitni znakovi u vlasništvu Agencije za zaštitu životne sredine SAD (EPA).

Pojmovi HDMI, HDMI High-Definition Multimedia Interface, HDMI trgovački izgled i HDMI logo zaštitni su znaci odnosno registrovani zaštitni znaci društva HDMI Licensing Administrator, Inc.

N-Mark je zaštitni znak odnosno registrovani zaštitni znak društva NFC Forum, Inc. u SAD-u i drugim zemljama.

Android, Gmail, YouTube, Google Play i logotip Google Play su zaštitni znakovi društva Google LLC.

Windows je zaštitni znak grupe preduzeća Microsoft.

Svi ostali zaštitni znakovi i njihova imena, kao i zaštitni znakovi koji se odnose na odgovarajuće aplikacije, vlasništvo su njihovih respektivnih vlasnika. Informacije u ovom dokumentu su podložne promenama bez prethodnog obaveštenja korisnika. Ažurne informacije i detaljan opis uređaja, kao i uputstva za povezivanje, sertifikati, informacije o kompanijama koje prihvataju zahteve kvaliteta i garancije, dostupni su u punom korisničkom priručniku na **prestigio-solutions.com**.

Podaci o proizvođaču: ASBISC Enterprises PLC, Iapetou, 1, Agios Athanasios, 4101, Limassol, Cyprus (Kipar). Tel.: +48732080077, info@asbis.com, asbis.com. Datum izdelave je naveden na nalepki pod serijsko številko. Izdelano na Kitajskem.

© 2025 Prestigio Solutions

UK

Загальна інформація

Інтерактивна панель призначена для роботи з програмним забезпеченням на базі операційної системи (ОС) Android, створення та обробки даних. Передбачено дротове та бездротове підключення до мережі Інтернет, підключення зовнішніх пристроїв (у т. ч. встановлення міні-комп'ютера). Керування здійснюється за допомогою сенсорного екрана та/або пульта дистанційного керування (ДК). Також можливе керування за допомогою клавіатури та миші (не входять до комплекту постачання). Варіанти встановлення: на стіну, на підлогову стійку.

ПРИМІТКА. Настінне кріплення VESA та підлогова стійка не входять до комплекту постачання. Див. інструкцію до використовуваного кріплення VESA або підлогової стійки.

Моделі: PSMB011P651, PSMB011P751, PSMB011P861.

I. Елементи конструкції (див. сторінки 4–5)

A. Вид спереду. **B.** Вид зліва. **C.** Вид справа. **D.** Вид знизу.

1. Мікрофони. **2.** Камера. **3.** Екран. **4.** Роз'єми USB (A) 3.2 Gen 1×1. **5.** Роз'єм USB (C) 3.2 Gen 1×1 з PD (фронтальний). **6.** Динаміки. **7.** Магнітна поверхня для аксесуарів. **8.** Датчик NFC. **9.** ІЧ-приймач, датчик освітлення. **10.** Кнопка живлення. **11.** Рукояті. **12.** Роз'єм JAE (80 pin). **13.** Роз'єми для антен Wi-Fi та BT (антени попередньо встановлені). **14.** Роз'єм живлення. **15.** Кнопка ввімкнення/вимкнення камери та мікрофонів. **16.** Роз'єми USB (B) 3.2 Gen 1×1. **17.** Роз'єми HDMI (IN). **18.** Роз'єм DP (IN). **19.** Роз'єм USB (C) 3.2 Gen 1×1 з PD (бічний). **20.** Роз'єм HDMI (OUT). **21.** Роз'єми USB (A) 3.2 Gen 1×1. **22.** Роз'єм USB (A) 2.0. **23.** Роз'єм RS232 (IN). **24.** Роз'єм S/PDIF (OUT). **25.** Роз'єм AUDIO (OUT). **26.** Роз'єм MIC (IN). **27.** Роз'єми LAN. **28.** Роз'єм VGA (IN). **29.** Роз'єм AUDIO (IN). **30.** Перемикач живлення.

ПРИМІТКА. Елементи **I-9** об'єднані в один блок і приховані незнімною захисною кришкою.

II. Комплект постачання (див. сторінку 5)

1. Інтерактивна панель. **2.** Пульт ДК. **3.** Кабель живлення (тип вилки: E/F). **4.** Кабель живлення (тип вилки: G). **5.** Кабель USB (A/B). **6.** Кабель HDMI. **7.** Стилуси (6 шт.). **8.** Багатофункціональна ручка. **9.** Короткий посібник користувача.

III. Пульт ДК та багатофункціональна ручка (див. сторінку 6)

A. Призначення кнопок пульта ДК (див. мал. **III-A**):

1. Увімкнення/вимкнення пристрою. **2.** Виклик меню джерел сигналу. **3.** Навігація в меню. **4.** Підтвердження обраної опції. **5.** Виклик меню / вихід із меню системних налаштувань. **6.** Перехід до головної сторінки ОС Android. **7.** Повернення до попередньої сторінки меню. **8.** Перемикання на міні-комп'ютер як джерело сигналу. **9.** Функція письма та малювання. **10.** Знімок екрана. **11.** Регулювання гучності. **12.** Увімкнення/вимкнення звуку.

B. Розташування пульта ДК під час керування інтерактивною панеллю (див. мал. **III-B**).

C. Елементи багатофункціональної ручки (див. мал. **III-C**):

1. Тонкий наконечник для письма та малювання. **2.** Кнопка «Вгору». **3.** Світлодіодний індикатор. **4.** Кнопка «Вниз». **5.** Ковпачок з товстим наконечником для письма та малювання.

ПРИМІТКА. Товщина лінії тонкого наконечника змінюється залежно від сили натискання. Товстий наконечник не підтримує зміну товщини лінії. Вибір кольору для письма та малювання здійснюється через застосунок S-Write.

D. Встановлення/заміна батарейок у пульті ДК (див. мал. **III-D**):

1. Зніміть кришку на зворотному боці пульта ДК.
2. Вставте дві батарейки типу AAA, дотримуючись полярності (див. маркування на корпусі пульта ДК).
3. Закрийте кришку.

E. Встановлення/заміна батарейки в багатофункціональній ручці (див. мал. **III-E**):

1. Зніміть ковпачок з наконечником.
2. Вставте одну батарейку типу AAA, дотримуючись полярності (див. маркування всередині ковпачка).
3. Встановіть ковпачок з наконечником на місце.

ПРИМІТКА. Батарейки не входять до комплекту постачання.

IV. Встановлення на настінне кріплення VESA (див. сторінку 7)

УВАГА! Монтаж передбачає свердління стіни. Необхідні монтажні інструменти (дриль, молоток, викрутка, гайковий ключ, будівельний рівень) не входять до комплекту постачання.

1. Встановлення вертикальних напрямних на інтерактивну панель. **2.** Встановлення інтерактивної панелі: поєднання напрямних і монтажної рами. **3.** Додаткова фіксація.

ПРИМІТКА. Настінне кріплення не входить до комплекту постачання. Див. також інструкцію до настінного кріплення, що використовується.

V. Під'єднання до електромережі залежно від використовуваного типу розетки (див. сторінку 7)

Технічні характеристики

Модель / Характеристики	PSMB011P651	PSMB011P751	PSMB011P861
Електроживлення (вхід)	100–240 В (AC), 3,5–1,5 А, 50/60 Гц, 350,0 Вт (макс.)	100–240 В (AC), 4,0–1,7 А, 50/60 Гц, 380,0 Вт (макс.)	100–240 В (AC), 4,5–2,0 А, 50/60 Гц, 450,0 Вт (макс.)
	< 0,5 Вт в режимі очікування		

Модель / Характеристики	PSMB011P651	PSMB011P751	PSMB011P861
Електроживлення (вихід)	USB (A) 2.0 – 5,0 В / 0,5 А (DC), 2,5 Вт (макс.); USB (A) 3.2 Gen 1×1 (×4) – 5,0 В / 0,9 А (DC), 4,5 Вт (макс.); USB (C) 3.2 Gen 1×1 з PD (бічний) – 5,0 В / 3,0 А (DC), 15,0 Вт (макс.); USB (C) 3.2 Gen 1×1 з PD (фронтальний), з увімкненим OPS – 5,0 В / 3,0 А (DC), 15,0 Вт (макс.); з вимкненим OPS – 5,0 В / 3,0 А (DC), 15,0 Вт; 9,0 В / 3,0 А (DC), 27,0 Вт; 12,0 В / 3,0 А (DC), 36,0 Вт; 15,0 В / 3,0 А (DC), 45,0 Вт; 20,0 В / 5,0 А (DC), 100,0 Вт (макс.)		
Діагональ екрану	65″ (163,9 см)	75″ (189,27 см)	86″ (217,43 см)
Роздільна здатність екрану	3840×2160 пк (4K UHD, 16:9)		
Технологія екрану	Рідкокристалічний, сенсорний (інфрачервоний), мультитач (до 32 точок одночасного торкання для ОС Android, до 50 точок одночасного торкання для ОС Windows), підсвічування Direct LED		
Кут огляду	178° (по вертикалі) / 178° (по горизонталі)		
Яскравість, контрастність	450 кд/м² (типова), 1200:1		
Частота оновлення, час відгуку	60 Гц, ≤ 8 мс		
Роз'єми	AUDIO (IN) (×1); AUDIO (OUT) (×1); DP (IN) (×1); HDMI (IN) (×2); HDMI (OUT) (×1); JAE (80 pin) (×1); LAN (×2); RS232 (IN) (×1); MIC (IN) (×1); S/PDIF (OUT) (×1); USB (A) 2.0 (×1); USB (A) 3.2 Gen 1×1 (×4); USB (B) 3.2 Gen 1×1 (×3); USB (C) 3.2 Gen 1×1 з PD (×2); VGA (IN) (×1), роз'єми для антен Wi-Fi (×1) та BT (×1)		
Системні характеристики	CPU: ARM Cortex-A73 2,2 ГГц (×4); ARM Cortex-A53 2,0 ГГц (×4). GPU: Mali-G52 (800 МГц). RAM: 16 ГБ. ROM: 128 ГБ. ОС Android 13 (попередньо встановлена)		
Мережеві специфікації	LAN: 10/100/1000 Мбіт/с. Wi-Fi 5/6: 802.11 (a/b/g/n/ac/ax) 2,4/5 ГГц, EIRP ≤ 13,0 дБм / 19,95 мВт. BT 5.1/5.3, EIRP ≤ 8,0 дБм / 6,31 мВт; NFC ≤ 30 мм (NFC-A, NFC-B, підтримка MIFARE, FeliCa)		
Динаміки	2.1 (20,0 Вт, високочастотні (×2); 20,0 Вт, низькочастотний (×1))		
Камера	Сенсор: 1/2″, CMOS, 48 Мпк; стиснення відеосигналу: MJPEG, 3840×2160 (30 кадр/с). Кут огляду: 107,9°±3° (по діагоналі) / 67,4°±3° (по вертикалі) / 99,7°±3° (по горизонталі). Відстань фокусування: ≥ 50 см. Підтримка автокадрування та відстеження за рухами/голосом		
Функціональні можливості	Попередньо встановлені застосунки: Google Play, Chrome, Drive, Gmail, Aqua Mail, Meet, YT Music, YouTube, Viso, Calendar, S-Write, Camera, Maps, MobiOffice, mozaBook, Mozaik3D, Screen Mirroring, Fast File Transfer, File Manager, NFC		
	Додаткові функції: підсвічування вибраної області екрану, знімок/запис екрана, відлік днів до події, режим захисту зору, калькулятор, секундомір/таймер, блокування сенсорного екрана, увімкнення/вимкнення звуку при торканні екрана, функція зміщення екрана, організація опитувань		
	Функції доступності: в ОС пристрою передбачено функції для полегшення роботи з ним, а також функції для користувачів з фізичними обмеженнями (деталі див. на **android.com/accessibility**). За допомогою попередньо встановленого застосунку Screen Mirroring * можна керувати інтерактивною панеллю та підключеними до неї зовнішніми пристроями без безпосередньої взаємодії з екраном		
	2 схеми робочого стола (Google та IFPD) з додатковими застосунками та набором функцій **		
Мікрофони	8 шт., радіус захоплення звуку ≤ 8 м (кут 45°–135°)		
Матеріал	Алюміній, АБС-пластик, ПК-пластик, загартоване скло		
Колір	Чорний, сіро-блакитний		
Розмір сумісного кріплення VESA, комплектуючі	600×400 мм Гвинти M8, 20 мм (4 шт.), гвинти M4, 10 мм (2 шт.)	800×400 мм Гвинти M8, 20 мм (4 шт.), гвинти M4, 10 мм (2 шт.)	800×600 мм Гвинти M8, 20 мм (4 шт.), гвинти M4, 10 мм (2 шт.)
Розмір (Д×Ш×В)	1483,9×86,7×911,6 мм	1705×87,1×1036 мм	1950,4×86,9×1174 мм
Маса нетто	40,5 кг	54 кг	67 кг
Умови експлуатації	Температура 0…+40 °C, відносна вологість 20–80 % (без конденсації)		
Умови зберігання	Температура −10…+60 °C, відносна вологість 10–80 % (без конденсації)		
Гарантія	3 роки з моменту продажу в роздрібній мережі кінцевому покупцеві, якщо інше не передбачено місцевим законодавством (див. **prestigio-solutions.com/warranty**)		
Термін служби	3 роки		

* Для роботи застосунку зовнішній пристрій, з якого здійснюється керування, та інтерактивна панель повинні знаходитися в одній локальній мережі (повинні бути підключені до однієї точки доступу Wi-Fi).

** Для перемикання між робочими столами Google та IFPD відкрийте «Advance Settings» («Розширені налаштування») і оберіть відповідну опцію. Щоб повернутися від робочого стола IFPD до Google, перейдіть до розділу «More settings» («Більше налаштувань») і виконайте перемикання.

© 2025 Prestigio Solutions

Обмеження та попередження

УВАГА! Попередження, запобіжні заходи та інструкції, що містяться в цьому документі, не включають усі можливі небезпечні ситуації. При використанні пристрою слід керуватися здоровим глуздом.

1. Будьте обережні під час переміщення та встановлення інтерактивної панелі. Розпакування та встановлення інтерактивної панелі повинні виконувати кваліфіковані фахівці (не менше 2 осіб).
2. Використовуйте пристрій лише у приміщенні. Не піддавайте пристрій впливу високих температур (від електричного обігрівача, прямих сонячних променів). Не допускайте потрапляння рідини та пилу всередину пристрою.
3. Не перекривайте вентиляційні отвори пристрою.
4. Пристрій не призначений для використання дітьми або особами з обмеженими фізичними, психічними чи розумовими здібностями, якщо вони не мають достатнього досвіду або знань щодо експлуатації пристрою та не перебувають під контролем особи, відповідальної за їхню безпеку.
5. Під'єднуйте кабелі лише до вимкненої інтерактивної панелі.
6. Не допускайте заломів та затискань кабелів, що під'єднуються до інтерактивної панелі. Не допускайте контакту кабелів із гарячими поверхнями та гострими предметами. Не використовуйте несертифіковані або пошкоджені кабелі.
7. Використовуйте роз'єми інтерактивної панелі лише за їх прямим призначенням. Не вставляйте в роз'єми сторонні предмети, уникайте зайвого тиску при під'єднанні кабелів і флеш-накопичувачів до роз'ємів.
8. Регулярно оновлюйте встановлене програмне забезпечення та прошивку пристрою до їхніх останніх версій.
9. Перед встановленням програмного забезпечення переконайтеся, що його системні вимоги відповідають параметрам інтерактивної панелі. З питань роботи програмного забезпечення звертайтесь до служби підтримки його розробника.
10. Торкайтеся сенсорного екрана лише чистими сухими руками або стилусами, що входять до комплекту постачання. Не допускайте ударів по екрану, не торкайтеся його гострими предметами.
11. Вимикайте пристрій та відключайте його від електромережі перед очищенням. Очищайте поверхню трохи вологою тканиною. Не використовуйте агресивні мийні або абразивні засоби, а також металеві губки.
12. Відключайте пристрій від електромережі під час грози.
13. Перед вимкненням інтерактивної панелі або переведенням її в режим очікування переконайтеся, що вимкнено встановлений на панель міні-комп'ютер (за наявності).
14. Якщо інтерактивна панель не використовується протягом тривалого часу, відключіть її від електромережі.
15. Не залишайте нерухоме зображення на екрані довше ніж на годину – це призводить до вигорання пікселів.
16. Забороняється використовувати пристрій у разі його падіння або удару по ньому.
17. Не розбирайте пристрій і не намагайтеся відремонтувати його самостійно.
18. Якщо пристрій транспортувався або зберігався за низьких температур, перед використанням залиште його при кімнатній температурі на 24 години.

Якщо у вас виникли проблеми або питання під час експлуатації пристрою, перш ніж повернути його продавцю, зв'яжіться зі службою технічної підтримки за ел. поштою **support@prestigio-solutions.com** або на веб-сторінці **prestigio-solutions.com/support**.

Підготовка до експлуатації

УВАГА! Розпакування та встановлення інтерактивної панелі повинні виконувати кваліфіковані фахівці (не менше 2 осіб).

1. Обережно розкрийте коробку, вийміть із неї інтерактивну панель та комплектуючі. Видаліть пакувальні матеріали.
2. Переконайтеся, що обране для встановлення місце витримує вагу інтерактивної панелі, а також забезпечує достатню циркуляцію повітря навколо неї.
3. Встановіть інтерактивну панель у вертикальному положенні, як показано на мал. **IV-2**. Переконайтеся, що всі гвинти надійно затягнуті. Для зменшення відблисків розташовуйте інтерактивну панель так, щоб на її екран не потрапляло пряме світло.

   УВАГА! Для забезпечення правильної роботи сенсорного екрана інтерактивна панель повинна бути встановлена строго вертикально, без нахилу.
4. Виберіть зовнішні пристрої для підключення до інтерактивної панелі (див. таблицю нижче).

Підключення зовнішніх пристроїв

УВАГА! Підключайте зовнішні пристрої лише до вимкненої інтерактивної панелі.

Зовнішній пристрій	Роз'єм	Призначення
Комп'ютер, медіаплеєр	AUDIO (IN)	Приймання аудіосигналу
Акустичні системи, навушники	AUDIO (OUT), S/PDIF (OUT)	Передача аудіосигналу
Комп'ютер	DP (IN)	Приймання аудіо- та відеосигналу
Комп'ютер, ТВ-декодер	HDMI (IN)	Приймання аудіо- та відеосигналу
Комп'ютер, монітор	HDMI (OUT)	Передача аудіо- та відеосигналу
Міні-комп'ютер	JAE (80 pin)	Обмін даними
Маршрутизатор	LAN	Обмін даними через мережу
Мікрофон	MIC (IN)	Приймання аудіосигналу
Комп'ютер	RS232 (IN)	Приймання керуючого сигналу
Периферійні пристрої (клавіатура, миша, вебкамера тощо), флеш-накопичувачі	USB (A) 3.2 Gen 1×1, USB (C) 3.2 Gen 1×1 з PD	Обмін даними, живлення/заряджання пристроїв

Зовнішній пристрій	Роз'єм	Призначення
Комп'ютер	USB (B) 3.2 Gen 1×1	Передавання сигналів з сенсорного екрана
Комп'ютер	VGA (IN)	Приймання відеосигналу

ПРИМІТКА. Зовнішні пристрої не входять до комплекту постачання.

5. Під'єднайте кабель живлення до інтерактивної панелі. Вставте штепсель в електричну розетку (див. мал. **V**).
6. Переведіть перемикач живлення (**I-30**) в положення **I** («Увімкнено»). Індикатор кнопки живлення (**I-10**) загориться синім. Дочекайтеся появи на екрані інтерфейсу ОС Android.

Функції кнопок інтерактивної панелі

Кнопка	Дія	Функція
Кнопка живлення	Натиснути один раз, коли пристрій перебуває в робочому режимі / режимі очікування	Переведення пристрою в режим очікування / робочий режим
Кнопка ввімкнення/вимкнення камери та мікрофонів (**I-15**)	Натиснути один раз	Увімкнення/вимкнення вбудованих камери та мікрофонів

Індикація кнопки живлення

Індикатор	Опис
Горить синім	Пристрій увімкнено та працює
Горить червоним	Пристрій перебуває в режимі очікування
Блимає червоним та синім	Йде оновлення прошивки пристрою
Не горить	Пристрій вимкнений / немає подачі живлення

7. Використовуйте для керування інтерактивною панеллю (на вибір):
   - сенсорний екран;
   - пульт ДК;
   - клавіатуру та мишу (не входять до комплекту постачання).

   ПРИМІТКА. При використанні пульта ДК переконайтеся у відсутності перешкод (загороджень, сторонніх предметів) для ІЧ-сигналу.
8. Якщо потрібно, виберіть джерело сигналу. Натисніть кнопку ввімкнення/вимкнення (**III-2**) на пульті ДК або викличте бічне меню на екрані (натисніть кнопку ◀ або ▶ біля правого або лівого краю екрана відповідно, у меню, що з'явилося, натисніть кнопку ⊡). Виберіть одне з доступних джерел сигналу.
9. Налаштуйте доступ до мережі Wi-Fi (необхідний бездротовий маршрутизатор). У бічному меню натисніть кнопку ⚙ («Системні налаштування»), виберіть вкладку «Network Settings» («Мережеві налаштування»). У списку, що з'явився, виберіть необхідну мережу, потім натисніть «Connect» («Підключитися»). Інтерактивну панель також можна використовувати як точку доступу Wi-Fi для зовнішніх пристроїв, що знаходяться поблизу. Для цього у вкладці «Network Settings» («Мережеві налаштування») виберіть опцію «Hotspot» («Точка доступу») і активуйте функцію за допомогою перемикача на екрані.
10. Для підключення через BT бездротових зовнішніх пристроїв (клавіатура, миша, спікерфон тощо) у вкладці «Network Settings» («Мережеві налаштування») виберіть опцію «BT» і активуйте BT за допомогою перемикача на екрані. Виберіть необхідний зовнішній пристрій зі списку та виконайте сполучення (див. також інструкцію до зовнішнього пристрою).
11. Для активації режиму сполучення багатофункціональної ручки натисніть і утримуйте кнопку «Вниз» на ручці не менше 4 с.

Експлуатація

За допомогою інтерактивної панелі можна виконувати такі дії:

- здійснювати конференц-зв'язок, використовуючи вбудовані мікрофони (**I-1**) та камеру (**I-2**). Також можна підключити зовнішні камеру та мікрофон.

  ПРИМІТКА. Для використання функції конференц-зв'язку необхідно встановити відповідний застосунок з онлайн-ресурсу або з флеш-накопичувача.
- відтворювати та обробляти дані за допомогою диспетчера файлів і встановлених застосунків;
- створювати та редагувати текстові та графічні об'єкти на екрані інтерактивної панелі за допомогою пальців або стилусів. Доступно до 32 точок одночасного торкання для ОС Android і до 50 точок – для ОС Windows;
- здійснювати безконтактну авторизацію за допомогою датчика NFC (**I-8**). Піднесіть ідентифікаційну картку з позначкою «NFC» до датчика. Дані зчитуються на відстані до 30 мм;
- працювати з файлами та застосунками на базі ОС Windows, під'єднавши до роз'єму JAE (80 pin) (**I-12**) міні-комп'ютер (не входить до комплекту постачання). Для початку роботи міні-комп'ютер необхідно обрати як джерело сигналу (див. також інструкцію до міні-комп'ютера).

  УВАГА! Використовуйте для цієї інтерактивної панелі лише міні-комп'ютери, рекомендовані виробником (моделі PSMB528K001, PSMB528K002).

Завершення роботи

Після завершення роботи з інтерактивною панеллю закрийте всі застосунки. Далі завершіть роботу інтерактивної панелі одним зі способів:

- переведіть пристрій у режим очікування, натиснувши один раз кнопку живлення (**I-10**) інтерактивної панелі або кнопку ввімкнення/вимкнення пульта ДК (повторне натискання однієї з цих кнопок переводить інтерактивну панель у робочий режим);

© 2025 Prestigio Solutions

- переведіть перемикач живлення (**I-30**) у положення **O** («Вимкнено»).

ПРИМІТКА. Детальну інформацію про функціональні можливості інтерактивної панелі див. у повному посібнику користувача пристрою на веб-сайті **prestigio-solutions.com**.

Усунення можливих несправностей

1. Індикатор кнопки живлення не горить, інтерактивна панель не вмикається:
   - джерело живлення несправне. Під'єднайте інтерактивну панель до іншої електричної розетки. Перевірте справність електромережі.
2. Інтерактивна панель реагує на натискання кнопок пульта ДК лише з невеликої відстані або не реагує зовсім:
   - є перешкода для сигналу ДК. Усуньте перешкоду для сигналу ДК;
   - батарейки в пульті ДК розрядилися. Замініть батарейки.
3. Зображення на екрані має пунктирну лінію або смугу:
   - поблизу знаходиться електроприлад, що створює перешкоди. Усуньте джерело перешкод або перемістіть інтерактивну панель.
4. На екрані немає зображення, не працює сенсорне керування:
   - відсутній контакт із джерелом даних. Переконайтеся в надійності підключення, підключіть джерело даних заново;
   - кабель джерела сигналу не відповідає інтерфейсу інтерактивної панелі. Перевірте відповідність кабелю інтерфейсу.
5. Інтерфейс на екрані «зависає» або не відповідає:
   - запушено забагато програм. Вимкніть пристрій кнопкою живлення (**I-10**) на 1–2 хвилини та ввімкніть заново. Якщо вимкнути пристрій не вдалося, виконайте примусове перезавантаження, натиснувши та утримуючи кнопку живлення протягом 10 с;
   - прошивка та/або використовуваний застосунок застаріли. Оновіть прошивку пристрою та/або застосунок до останніх версій.
6. Сенсорне керування зміщене:
   - стався збій у калібруванні сенсорного екрана. Зверніться до авторизованого сервісного центру для калібрування сенсорного екрана.

УВАГА! Якщо жоден із запропонованих способів не допоміг усунути проблему, зверніться до постачальника або в авторизований сервісний центр (див. інформацію на веб-сайті **prestigio-solutions.com/warranty**). Не розбирайте пристрій і не намагайтеся відремонтувати його самостійно.

Спрощена декларація відповідності. Цим ASBISC заявляє, що пристрій відповідає Директиві 2014/53/EU. З повним текстом Декларації відповідності ЄС можна ознайомитись за наступною вебадресою: **prestigio-solutions.com/documents/psmb011p-ce-rohs**.

Директива RoHS. Пристрій відповідає вимогам Директиви RoHS 2011/65/EU щодо обмеження вмісту шкідливих речовин, включаючи вимоги Директиви RoHS 2015/863/EU.

Цей пристрій відповідає вимогам безпеки.

Цей пристрій сертифіковано відповідно до вимог програми ENERGY STAR®.

ENERGY STAR і знак ENERGY STAR є зареєстрованими товарними знаками, що належать Агентству з охорони довкілля США (EPA).

Терміни HDMI, HDMI High-Definition Multimedia Interface, фірмовий стиль HDMI та логотип HDMI є торговельними марками або зареєстрованими торговельними марками компанії HDMI Licensing Administrator, Inc.

N-Mark є торговельною маркою або зареєстрованою торговельною маркою компанії NFC Forum, Inc. у США та інших країнах.

Android, Gmail, YouTube, Google Play і логотип Google Play є товарними знаками компанії Google LLC.

Windows є товарним знаком групи компаній Microsoft.

Усі інші товарні знаки та їхні назви, а також товарні знаки, що стосуються відповідних застосунків, є власністю їхніх відповідних власників. Інформація в цьому документі може бути змінена без попереднього повідомлення користувачів. Актуальна інформація та детальний опис пристрою, а також інструкції з підключення, сертифікати, інформація про компанії, які приймають претензії щодо якості та гарантії, доступні в повному посібнику користувача на **prestigio-solutions.com**.

Відомості про виробника: ASBISC Enterprises PLC, Iapetou, 1, Agios Athanasios, 4101, Limassol, Cyprus (Кіпр). Тел.: +48732080077, info@asbis.com, asbis.com. Дата виробництва вказана на наклейці під серійним номером. Вироблено в Китаї.

UZ

Umumiy ma'lumot

Interfaol paneli Android operatsion tizimi (OT) asosidagi dasturiy ta'minot bilan ishlash, ma'lumotlarni yaratish va qayta ishlash uchun mo'ljallangan. Internet tarmog'iga simli va simsiz ulanish, tashqi qurilmalarni ulash (shu jumladan mini kompyuter o'rnatish) ko'zda tutilgan. Boshqaruv sensorli ekran va/yoki masofadan boshqarish pulti (MB) yordamida amalga oshiriladi. Shuningdek, klaviatura va sichqoncha yordamida boshqarish mumkin (yetkazib berish to'plamiga kiritilmagan). O'rnatish variantlari: devorga, polga qo'yiladigan ustun.

ESLATMA. VESA devorga mahkamlagichi va polga qo'yiladigan ustun yetkazib berish to'plamiga kirmaydi. Foydalanilgan VESA mahkamlagichi yoki polga qo'yiladigan ustun yo'riqnomasiga qarang.

Modellar: PSMB011P651, PSMB011P751, PSMB011P861.

I. Konstruksiya elementlari (4–5-betlarga q.)

A. Oldindan ko'rinishi. **B.** Chapdan ko'rinishi. **C.** O'ngdan ko'rinishi. **D.** Ostidan ko'rinishi.
1. Mikrofonlar. **2.** Kamera. **3.** Ekran. **4.** USB (A) 3.2 Gen 1×1. ajratgichi. **5.** PDga ega USB (C) 3.2 Gen 1×1 ajratgichi (frontal). **6.** Karnaylar. **7.** Aksessuarlar uchun magnitli yuza. **8.** NFC datchiklari. **9.** IQ-qabul qiluvchi, yoritish datchigi. **10.** Ta'minot tugmasi. **11.** Dastalar. **12.** JAE (80 pin) ajratgichi. **13.** Wi-Fi va BT antennalari uchun ajratgichlar (antennalar oldindan o'rnatilgan). **14.** Ta'minot ajratgichi. **15.** Kamera va mikrofonlarni yoqish/o'chirish tugmasi. **16.** USB (B) 3.2 Gen 1×1 ajratgichi. **17.** HDMI (IN) ajratgichi. **18.** DP (IN) ajratgichi. **19.** PDga ega (yon tomon) USB (C) 3.2 Gen 1×1 ajratgichi. **20.** HDMI (OUT) ajratgichi. **21.** USB (A) 3.2 Gen 1×1 ajratgichlari. **22.** USB (A) 2.0 ajratgichi. **23.** RS232 (IN) ajratgichi. **24.** S/PDIF (OUT) ajratgichi. **25.** AUDIO (OUT) ajratgichi. **26.** MIC (IN) ajratgichi. **27.** LAN ajratgichlari. **28.** VGA (IN) ajratgichi. **29.** AUDIO (IN) ajratgichi. **30.** Ta'minot almashlab ulagichi.

ESLATMA. I-9 elementlari bitta blokka birlashtirilgan va yechilmaydigan himoya qopqog'i bilan berkitilgan.

II. Yetkazib berish to'plami (5-betga q.)

1. Interfaol paneli. **2.** MB pulti. **3.** Ta'minot kabeli (vilka turi: E/F). **4.** Ta'minot kabeli (vilka turi: G). **5.** USB (A/B) kabeli. **6.** HDMI kabel. **7.** Stiluslar (6 dona.). **8.** Ko'p funksiyali ruchka. **9.** Qisqacha foydalanuvchi qo'llanmasi.

III. MB pulti va ko'p funksiyali ruchka (6-betga q.)

A. MB pulti tugmalarining vazifasi (**III-A**-r. q.):
1. Qurilmani yoqish/o'chirish. **2.** Signal manbayi menyusini ochish. **3.** Menyu navigatsiyasi. **4.** Tanlangan opsiyani tasdiqlash. **5.** Menyudan chiqish / tizim sozlamalari menyusidan chiqish. **6.** Android OT bosh sahifasiga o'tish. **7.** Avvalgi menyu sahifasiga qaytish. **8.** Signal manbai sifatida mini kompyuterga ulanish. **9.** Yozish va chizish funksiyasi. **10.** Ekran skrinshoti. **11.** Ovoz balandligini sozlash. **12.** Ovozni yoqish/o'chirish.

B. Interfaol panelni boshqarishda MB pultining joylashuvi (**III-B**-r. q).

C. Ko'p funksiyali ruchka elementlari (**III-C**-r. q.):
1. Yozish va rasm chizish uchun ingichka uchlik. **2.** "Yuqoriga" tugmasi. **3.** Yorug'lik diodli indikator. **4.** "Pastga" tugmasi. **5.** Yozish va rasm chizish uchun qalin uchli qalpoqcha.

ESLATMA. Ingichka uchlik chizig'ining qalinligi bosim kuchiga qarab o'zgaradi. Qalin uchlik chiziqning qalinligini o'zgartirishni qo'llab-quvvatlamaydi. Yozish va rasm chizish uchun rang tanlash S-Write ilovasi orqali amalga oshiriladi.

D. MB pultida batareyalarni o'rnatish/almashtirish (**III-D**-r. q.):
1. MB pultining orqa tomonidagi qopqoqni yechib oling.
2. Qutblarga rioya qilgan holda AAA turidagi ikkita batareyani o'rnating (MB pulti korpusidagi belgiga q.).
3. Qopqoqni yoping.

E. Ko'p funksiyali ruchkada batareyani o'rnatish/almashtirish (**III-E**-r. q.):
1. Uchga ega qalpoqchani yechib oling.
2. Qutblarga rioya qilgan holda bitta AAA batareyasini o'rnating (qalpoqcha ichidagi belgiga q.).
3. Uchlikli qalpoqchani joyiga o'rnating.

ESLATMA. Batareyalar yetkazib berish to'plamiga kiritilmagan.

IV. VESA devorga mahkamlagichga o'rnatish (7-betga q.)

DIQQAT! O'rnatish uchun devorni burg'ulash kerak bo'ladi. Montaj uchun kerakli asboblar (drel, bolg'a, otvyortka, gayka kaliti, shayton) yetkazib berish to'plamiga kirmaydi.

1. Interfaol panelda vertikal yo'naltiruvchilarni o'rnatish. **2.** Interfaol panelni o'rnatish: yo'naltiruvchilar va o'rnatish ramkasini birlashtirish. **3.** Qo''shimcha mahkamlash.

ESLATMA. Devorga mahkamlash moslamasi yetkazib berish to'plamiga kiritilmagan. Foydalanilayotgan devorga mahkamlash ko'rsatmalariga ham qarang.

V. Foydalaniladigan rozetka turiga ko'ra elektr tarmog'iga ulanish (7-betga q.)

Texnik xususiyatlari

Model / Texnik xususiyatlari	PSMB011P651	PSMB011P751	PSMB011P861
Elektr ta'minoti (kirish)	100–240 V (AC), 3,5–1,5 A, 50/60 Gs, 350,0 Vt (maks.)	100–240 V (AC), 4,0–1,7 A, 50/60 Gs, 380,0 Vt (maks.)	100–240 V (AC), 4,5–2,0 A, 50/60 Gs, 450,0 Vt (maks.)
	< 0,5 Vt kutish rejimida		

© 2025 Prestigio Solutions

Model / Texnik xususiyatlari	PSMB011P651	PSMB011P751	PSMB011P861
Elektr ta'minoti (kirish)	USB (A) 2.0 – 5,0 V / 0,5 A (DC), 2,5 Vt (maks.); USB (A) 3.2 Gen 1×1 (×4) – 5,0 V / 0,9 A (DC), 4,5 Vt (maks.); PDga ega USB (C) 3.2 Gen 1×1 (yon tomon) – 5,0 V / 3,0 A (DC), 15,0 Vt (maks.); PDga ega USB (C) 3.2 Gen 1×1 (frontal), yoqilgan OPS bilan – 5,0 V / 3,0 A (DC), 15,0 Vt (maks.); o‘chirilgan OPS bilan – 5,0 V / 3,0 A (DC), 15,0 Vt; 9,0 V / 3,0 A (DC), 27,0 Vt; 12,0 V / 3,0 A (DC), 36,0 Vt; 15,0 V / 3,0 A (DC), 45,0 Vt; 20,0 V / 5,0 A (DC), 100,0 Vt (maks.)		
Ekran diagonali	65” (163,9 sm)	75” (189,27 sm)	86” (217,43 sm)
Ekran ajrataolishi	3840×2160 pk (4K UHD, 16:9)		
Ekran texnologiyasi	Suyuklik kristalli, sensorli (infraqizil), multitach (Android OT uchun bir vaqtning o‘zida 32 tagacha tegish nuqtalari, Windows OT uchun bir vaqtning o‘zida 50 tagacha tegish nuqtalari), Direct LED yoritishi		
Ko‘rish burchagi	178° (vertikla bo‘yicha) / 178° (gorizontal bo‘yicha)		
Yorqinlik, kontrastlilik	450 kd/m² (namunaviy), 1200:1		
Yangilanish chastotasi, javob qaytarish vaqti	60 Gs, ≤ 8 ms		
Ajratgichlar	AUDIO (IN) (×1), AUDIO (OUT) (×1), DP (IN) (×1), HDMI (IN) (×2), HDMI (OUT) (×1), JAE (80 pin) (×1), LAN (×2), RS232 (IN) (×1), MIC (IN) (×1), S/PDIF (OUT) (×1), USB (A) 2.0 (×1), USB (A) 3.2 Gen 1×1 (×4), USB (B) 3.2 Gen 1×1 (×3), PDga ega USB (C) 3.2 Gen 1×1 (×2), VGA (IN) (×1), Wi-Fi (×1) va BT (×1) antennalari uchun ajratgichlar		
Tizim xususiyatlari	CPU: ARM Cortex-A73 2,2 GGs (×4), ARM Cortex-A53 2,0 GGs (×4). GPU: Mali-G52 (800 MGs). RAM: 16 GB. ROM: 128 GB. OT Android 13 (oldindan o‘rnatilgan)		
Tarmoq spetsifikatsiyalari	LAN: 10/100/1000 Mbit/s. Wi-Fi 5/6: 802.11 (a/b/g/n/ac/ax) 2,4/5 GGs, EIRP ≤ 13,0 dBm / 19,95 mVt. BT 5.1/5.3, EIRP ≤ 8,0 dBm / 6,31 mVt; NFC ≤ 30 mm (NFC-A, NFC-B, MIFARE, FeliCa qo‘llab-quvvatlaydi)		
Karnaylar	2.1 (20,0 Vt, yuqori chastotali (×2); 20,0 Vt, past chastotali (×1))		
Kamera	Sensor: 1/2”, CMOS, 48 Mpk; videosignalni siqish: MJPEG, 3840×2160 (30 kadr/s). Ko‘rish burchagi: 107,9°±3° (diagonal bo‘yicha) / 67,4°±3° (vertikal bo‘yicha) / 99,7°±3° (gorizontal bo‘yicha). Fokuslash masofasi: ≥ 50 sm. Avtomatik kadrlash va harakat/ovoz bo‘yicha kuzatuvni qo‘llab-quvvatlash		
Funksional imkoniyatlar	Oldindan o‘rnatilgan ilovalar: Google Play, Chrome, Drive, Gmail, Aqua Mail, Meet, YT Music, YouTube, Viso, Calendar, S-Write, Camera, Maps, MobiOffice, mozaBook, Mozaik3D, Screen Mirroring, Fast File Transfer, File Manager, NFC		
	Qo‘shimcha funksiyalar: ekranning tanlangan joyini yoritish, ekranni suratga olish/yozib olish, tadbirgacha kunlarni hisoblash, ko‘rish qobiliyatini himoyalash rejimi, kalkulyator, sekundomer/taymer, sensorli ekran blokirovkasi, ekranni tekkanda ovozni yoqish/o‘chirish, ekranni siljitish funksiyasi, so‘rovnomalarni tashkil qilish		
	Mavjudlik funksiyasi: qurilma operatsion tizimida u bilan ishlashni osonlashtirish uchun funksiyalar, shuningdek, jismoniy cheklovlari bo‘lgan foydalanuvchilar uchun funksiyalar nazarda tutilgan (batafsil ma’lumot **android.com/accessibility** veb-saytida). Oldindan o‘rnatilgan Screen Mirroring * ilovasi yordamida Interfaol panel va unga ulangan tashqi qurilmalarni ekranga bevosita ta’sir qilmasdan boshqarish mumkin.		
	Qo‘shimcha ilovalar va funksiyalar to‘plamiga gea 2 ta ish stoli sxemasi (Google va IFPD) **		
Mikrofonlar	8 dona, ovoz qamrovi radiusi ≤ 8 m (burchak 45°–135°)		
Material	Alyuminiy, ABS plastmassa, PK plastmassa, toblangan oyna		
Rangi	Qora, kulrang va ko‘k		
Mos keladigan VESA mahkamlagichi o‘lchami, butlovchi qismlar	600×400 mm Murvatlar M8, 20 mm (4 dona), murvatlar M4, 10 mm (2 dona)	800×400 mm Murvatlar M8, 20 mm (4 dona), murvatlar M4, 10 mm (2 dona)	800×600 mm Murvatlar M8, 20 mm (4 dona), murvatlar M4, 10 mm (2 dona)
Hajmi (U×K×B)	1483,9×86,7×911,6 mm	1705×87,1×1036 mm	1950,4×86,9×1174 mm
Sof og‘irligi	40,5 kg	54 kg	67 kg
Xizmat ko‘rsatish shartlari	Harorat 0...+40 °C, nisbiy namlik 20–80 % (kondensatsiyasiz)		
Saqlash shartlari	Harorat −10...+60 °C, nisbiy namlik 10–80 % (kondensatsiyasiz)		
Kafolat	Agar mahalliy qonunchilikda boshqacha tartib nazarda tutilmagan bo‘lsa, chakana savdo tarmog‘ida yakuniy xaridorga sotilgan paytdan boshlab 3 yil (**prestigio-solutions.com/warranty** veb-saytiga q.)		
Muddat	3 yil		

* Ilova ishlashi uchun boshqaruv amalga oshirilayotgan tashqi qurilma va interaktiv panel bitta mahalliy tarmoqda (bitta Wi-Fi ulanish nuqtasiga ulangan bo‘lishi kerak) bo‘lishi lozim.

** Google va IFPD ish stollari o‘rtasida almashish uchun "Advance Settings"ni ("Kengaytirilgan sozlamalar") oching va tegishli opsiyani tanlang. IFPD ish stolidan Googlega qaytish uchun "More settings" ("Ko‘proq sozlamalar") bo‘limiga o‘ting va almashishni amalga oshiring.

© 2025 Prestigio Solutions

Cheklovlar va ogohlantirishlar

DIQQAT! Ushbu hujjatdagi ogohlantirishlar, ehtiyot choralari va ko‘rsatmalar barcha ehtimoliy xavfli vaziyatlarni qamrab olmaydi. Qurilmadan to‘g‘ri foydalanish kerak.

1. Interfaol panelni joydan joyga ko‘chirish va o‘rnatishda ehtiyotkor bo‘ling. Interfaol panelni ochish va o‘rnatishni malakali mutaxassislar (kamida 2 kishi) bajarishi kerak.
2. Qurilmadan faqat bino ichida foydalaning. Qurilmani yuqori haroratlar ta’siriga duchor qilmang (elektr isitgichdan tortib, to‘g‘ridan-to‘g‘ri quyosh nurlarigacha). Qurilmaga suyuqlik yoki chang tushishiga yo‘l qo‘ymang.
3. Qurilmaning shamollatish teshiklarini to‘sib qo‘ymang.
4. Qurilma bolalar yoki jismoniy, ruhiy yoxud aqliy qobiliyatlari cheklangan shaxslar tomonidan, agar ular qurilmadan foydalanish bo‘yicha yetarli tajriba yoki bilimga ega bo‘lmasa hamda ular ularning xavfsizligi uchun mas’ul bo'lgan shaxs nazorati ostida bo‘lmasalar, foydalanish uchun mo‘ljallanmagan.
5. Kabellarni faqat o‘chirilgan interfaol panelga ulang.
6. Interfaol panelga ulangan kabellarning bukilib sinishiga yoki siqilishiga yo‘l qo‘ymang. Kabellarni issiq yuzalar va o‘tkir predmetlarga tegishiga yo‘l qo‘ymang. Sertifikatlanmagan yoki shikastlangan kabellardan foydalanmang.
7. Interfaol panellarning ajratgichlarini faqat ularning mo‘ljallangan maqsadlari uchun foydalaning. Ajratgichlarga begona predmetlarni qo‘ymang va kabellar va flesh to‘plagichlarni ajratgichlarga ulashda ortiqcha bosim qilmang.
8. O‘rnatilgan dasturiy ta'minot va qurilma choki muntazam ravishda so‘nggi versiyalarga qadar yangilab turing.
9. Dasturiy ta'minotni o‘rnatishdan oldin uning tizim talablari interfaol panel parametrlariga mos kelishiga ishonch hosil qiling. Dasturiy ta'minotning ishlashi bilan bog‘liq savollar bo‘yicha uni ishlab chiquvchining qo‘llab-quvvatlash xizmatiga murojaat qiling.
10. Sensorli ekranni faqat toza, quruq qo‘llar yoki yetkazib berish to‘plamiga kiritilgan stilus bilan teging. Ekranga zarba berishdan himoya qiling, uni o‘tkir predmetlar bilan tegmang.
11. Tozalashdan oldin qurilmani o‘chiring va uni elektr tarmog‘idan uzing. Yuzani biroz nam mato bilan tozalang. Agressiv yuvish vositalari yoki abraziv vositalar shuningdek, metall gubkalarni ishlatmang.
12. Momaqaldiroq paytida qurilmani elektr tarmog‘idan uzing.
13. Interfaol panelni o‘chirish yoki kutish rejimiga o‘tkazishdan oldin panelga o‘rnatilgan mini kompyuter (agar mavjud bo‘lsa) o‘chirilganligiga ishonch hosil qiling.
14. Agar interfaol panel uzoq vaqt ishlatilmayotgan bo‘lsa, uni elektr tarmog‘idan uzing.
15. Ekranda harakatsiz tasvirni bir soatdan ortiq qoldirmang – bu piksellarning kuyib ketishiga olib keladi.
16. Agar qurilma tushib ketgan yoki unga urilgan bo‘lsa, uni ishlatish taqiqlanadi.
17. Qurilmani qismlarga ajratmang yoki uni o‘zingiz ta'mirlashga urinmang.
18. Agar qurilma sovuq haroratda tashilgan yoki saqlangan bo‘lsa, ishlatishdan oldin uni xona haroratida 24 soatga qoldiring.

Agar qurilmadan foydalanishda muammolar yoki savollar yuzaga kelsa, uni sotuvchiga qaytarishdan oldin **support@prestigio-solutions.com** elektron pochtasi yoki **prestigio-solutions.com/support** veb-sahifasidagi texnik qo‘llab-quvvatlash xizmatiga murojaat qiling.

Ishlatishga tayyorlash

DIQQAT! Interfaol panelni ochish va o‘rnatishni malakali mutaxassislar (kamida 2 kishi) bajarishi kerak.

1. Qutini ehtiyotkorlik bilan oching va interfaol panel va uning butlovchi qismlarini chiqarib oling. Oram materiallarini olib tashlang.
2. O‘rnatish uchun tanlangan joy interfaol panelning og‘irligini ko‘tarishi, shuningdek, uning atrofida yetarli havo aylanishini ta’minlashi kerak.
3. Interfaol panelni vertikal holatda **IV-2**-rasmda ko‘rsatilgandek o‘rnating. Barcha murvatlar mahkam mahkamlanganligiga ishonch hosil qiling. Shu'lalarni kamaytirish uchun interfaol panelni ekranga to‘g‘ridan-to‘g‘ri yorug‘lik tushmaydigan qilib joylashtiring.

   DIQQAT! Sensorli ekranning to‘g‘ri ishlashini ta’minlash uchun interfaol panel qat’iy vertikal holatda, egilishsiz o‘rnatilishi kerak.
4. Interfaol panelga ulash uchun tashqi qurilmalarni tanlang (quyidagi jadvalga q.).

Tashqi qurilmalarni ulash

DIQQAT! Tashqi qurilmalarni faqat o‘chirilgan interfaol panelga ulang.

Tashqi qurilma	Ajratgich	Vazifasi
Kompyuter, mediapleyer	AUDIO (IN)	Audiosignalni qabul qilish
Akustik tizimlar, quloqchin	AUDIO (OUT), S/PDIF (OUT)	Audiosignalni uzatish
Kompyuter	DP (IN)	Audio va videosignalni qabul qilish
Kompyuter, TV dekoder	HDMI (IN)	Audio va videosignalni qabul qilish
Kompyuter, monitor	HDMI (OUT)	Audio va videosignalni uzatish
Mini kompyuter	JAE (80 pin)	Ma'lumotlarni almashish
Marshrutizator	LAN	Tarmoq orqali ma'lumotlar almashinuvi
Mikrofon	MIC (IN)	Audiosignalni qabul qilish
Kompyuter	RS232 (IN)	Boshqaruvchi signalni qabul qilish
Tashqi qurilmalar (klaviatura, sichqoncha, veb-kamera va boshqalar), flesh disklar	USB (A) 3.2 Gen 1×1, PDga ega USB (C) 3.2 Gen 1×1	Ma'lumotlar almashinuvi, qurilmalarni ta'minlash/quvvatlash
Kompyuter	USB (B) 3.2 Gen 1×1	Sensorli ekrandan signalni uzatish
Kompyuter	VGA (IN)	Videosignalni qabul qilish

ESLATMA. Tashqi qurilmalar yetkazib berish to‘plamiga kiritilmagan.

© 2025 Prestigio Solutions

5. Ta'minot kabelini interfaol panelga ulang. Vilkani elektr rozetkasiga ulang (**V**-r. q.).
6. Ta'minot almashlab ulagichini (**I-30**) **I** holatga ("Yoqilgan") o‘tkazing. Ta'minot tugmasi indikatori (**I-10**) ko‘k rangda yonadi. Android OS interfeysi ekranda paydo bo‘lishini kuting.

Interfaol panel tugmalarining funksiyalari

Tugma	Harakat	Funktsiyasi
Ta'minot tugmasi	Qurilma ish rejimida / kutish rejimida bo‘lganda bir marta bosish	Qurilmani kutish / ishlash rejimiga o‘tkazish
Kamera va mikrofonlarni yoqish/o‘chirish tugmasi (**I-15**)	Bir marta bosish	Ichiga o‘rnatilgan kamera va mikrofonlarni yoqish/o‘chirish

Ta'minot tugmasi indikatsiyasi

Indikatori	Tavsif
Ko‘k rangda yonyapti	Qurilma yoqilgan va ishlayapti
Qizil yonyapti	Qurilma kutish rejimida
Qizil va ko‘k rangda miltillayapti	Qurilma choki yangilanmoqda
Yonmayapti	Qurilma o‘chirilgan / ta'minot o‘chirilgan

7. Interfaol paneldan boshqarish uchun foydalaning (ixtiyoriy):
   - sensorli ekran;
   - MB pulti;
   - klaviatura va sichqoncha (yetkazib berish to‘plamiga kiritilmaydi).

   ESLATMA. MB pultidan foydalanganda IQ signaliga hech qanday to‘siqlar (to‘siqlar, begona predmetlar) yo‘qligiga ishonch hosil qiling.
8. Agar kerak bo‘lsa, signal manbasini tanlang. MB pultidagi yoqish/o‘chirish (**III-2**) tugmasini bosing yoki ekranda yon menyuni chaqiring (mos ravishda ekranning o‘ng yoki chap chetidagi ◀ yoki ▶ tugmani bosing, paydo bo‘lgan menyuda tugmani bosing). Mavjud signal manbalaridan birini tanlang.
9. Wi-Fi tarmog‘iga kirishni sozlang (simsiz router kerak). Yon menyuda tugmasini bosing ("Tizim sozlamalari"), "Network Settings" ("Tarmoq sozlamalari") yorlig‘ini tanlang. Paydo bo‘lgan ro‘yxatda kerakli tarmoqni tanlang, so‘ng "Connect" ("Ulanish") ni bosing. Interfaol paneldan yaqin atrofdagi tashqi qurilmalar uchun Wi-Figa ulanish nuqtasi sifatida ham foydalanish mumkin. Buning uchun "Network Settings" ("Tarmoq sozlamalari") yorlig‘ida "Hotspot" ("Ulanish nuqtasi") opsiyasini tanlang va ekrandagi almashlab ulagich yordamida funksiyani faollashtiring.
10. BT orqali simsiz tashqi qurilmalarni (klaviatura, sichqoncha, karnay va h.k.) ulash uchun "Network Settings" ("Tarmoq sozlamalari") yorlig‘ida "BT" opsiyasini tanlang va ekrandagi almashlab ulagich yordamida BTni faollashtiring. Ro‘yxatdan kerakli tashqi qurilmani tanlang va ulanishni amalga oshiring (shuningdek, tashqi qurilma uchun qo‘llanmaga q.).
11. Ko‘p funksiyali ruchkani biriktirish rejimini faollashtirish uchun ruchkadagi "Pastga" tugmasini kamida 4 soniya bosib turing.

Ishlatish

Interfaol panel yordamida quyidagi amallarni bajarish mumkin:

- o‘rnatilgan mikrofonlar (**I-1**) va kameradan (**I-2**) foydalangan holda konferens aloqani amalga oshirish. Tashqi kamera va mikrofonni ulash mumkin.

  ESLATMA. Konferens aloqa funksiyasidan foydalanish uchun onlayn resurs yoki flesh xotiradan tegishli ilovani o‘rnatish kerak.
- fayl ditpetcheri va o‘rnatilgan ilovalar yordamida ma'lumotlarni ijro etish va qayta ishlash;
- barmoqlar yoki stiluslar yordamida interfaol panel ekranida matn va grafik obyektlarni yaratish va tahrirlash. Android OT uchun 32 tagacha va Windows OT uchun 50 tagacha bir vaqtning o‘zidagi tegish nuqtalari mavjud;
- NFC datchigi yordamida kontaktsiz avtorizatsiyani amalga oshirish (**I-8**). "NFC" belgisi bo‘lgan ID kartani datchikka yaqinlashtiring. Ma’lumotlar 30 mm gacha bo‘lgan masofadan o‘qiladi;
- JAE (80 pin) (**I-12**) ajratgichiga mini kompyuterni ulash orqali (yetkazib berish to‘plamiga kiritilmagan) Windows OT asosida fayllar va ilovalar bilan ishlash. Ishni boshlash uchun signal manbayi sifatida mini kompyuterni tanlash kerak (shuningdek, mini kompyuter uchun yo‘riqnomaga q.).

  DIQQAT! Ushbu interfaol panel uchun faqat ishlab chiqaruvchi tomonidan tavsiya etilgan mini kompyuterlardan foydalaning (PSMB528K001, PSMB528K002 modellari).

Ishni yakunlash

Interfaol paneldan foydalanishni tugatgandan so‘ng, barcha ilovalarni yoping. Keyin Interfaol panelning ishini quyidagi usullardan biri bilan yakunlang:

- Interfaol panelning ta'minot tugmasidan birini (**I-10**) yoki MB pultidagi yoqish/o‘chirish tugmasini bir marta bosish orqali qurilmani kutish rejimiga o‘tkazing (bu tugmalardan birini qayta bosish interfaol panelni ish rejimiga o‘tkazadi);
- ta’minot almashlab ulagichini (**I-30**) **O** ("O‘chirilgan") holatiga o‘tkazing.

ESLATMA. Interfaol panelning funksional imkoniyatlari haqida batafsil ma’lumotni **prestigio-solutions.com** veb-saytidagi to‘liq qurilma foydalanuvchisi qo‘llanmasidan topish mumkin.

Mumkin bo‘lgan nosozliklarni bartaraf etish

1. Ta'minot tugmasi indikatori yonmayapti, interfaol panel yonmayapti:
   - ta'minot manbayi nosoz. Interfaol panelni boshqa elektr rozetkasiga ulang. Elektr tarmog‘ining sozligini tekshiring.
2. Interfaol panel MB pultidagi tugmachalarini faqat qisqa masofadan bosganda javob beryapti yoki umuman javob bermayapti:
   - MB pulti signali uchun shovqin mavjud. MB pulti uchun shovqinni bartaraf eting;
   - MB pultidagi batareyalarning quvvati ozaygan. Batareyalarni almashtiring.

3. Ekrandagi tasvirda nuqtali chiziq yoki chiziq mavjud.
   - yaqin atrofda shovqin keltirib chiqaradigan elektr moslamasi bor. Xalaqitni keltirib chiqaruvchi manbani bartaraf qiling yoki interfaol panelni boshqa joyga joylashtiring.
4. Ekranda tasvir yo‘q, sensorli boshqaruv ishlamayapti:
   - ma'lumotlar manbayi bilan aloqa yo‘q. Ulanish xavfsiz ekanligiga ishonch hosil qiling, ma'lumotlar manbasini qaytadan ulang;
   - signal manbayi kabeli interfaol panel interfeysiga mos kelmayapti. Kabelning interfeysga mosligini tekshiring.
5. Ekrandagi interfeys "osilib qolyapti" yoki javob bermayapti:
   - juda ko‘p dasturlar ishga tushirilgan. Qurilmani ta'minot tugmasi (**I-10**) yordamida 1–2 daqiqaga o‘chiring va qaytadan yoqing. Agar qurilmani o‘chirib bo‘lmasa, ta'minot tugmasini 10 soniya bosib turish orqali majburan qaytadan yuklang;
   - chok va/yoki ishlatilayotgan ilova eskirgan. Qurilma chokini va/yoki ilovani so‘nggi versiyalarga yangilang.
6. Sensorli boshqaruv siljitilgan:
   - sensorli ekran kalibrida nosozlik yuzaga kelgan. Sensorli ekranni kalibrlash uchun vakolatli xizmat ko‘rsatish markaziga murojaat qiling.

DIQQAT! Taklif qilingan usullardan hech biri muammoni hal qilmasa, yetkazib beruvchiga yoxud vakolatli xizmat ko‘rsatish markaziga murojaat qiling (**prestigio-solutions.com/warranty** veb-saytidagi ma'lumotga q.). Qurilmani qismlarga ajratmang yoki uni o‘zingiz ta'mirlashga urinmang.

Soddalashtirilgan muvofiqlik deklaratsiyasi. ASBISC, ushbu bilan qurilma 2014/53/EU direktivasiga muvofiqligi haqida bayonot beradi. Yevropa Ittifoqining Muvofiqlik deklaratsiyasining to‘liq matni bilan quyidagi veb-manzildan tanishish mumkin: **prestigio-solutions.com/documents/psmb011p-ce-rohs**.

RoHS direktivasi. Qurilma xavfli moddalar miqdorini cheklash bo'yicha RoHS 2011/65/EU direktivasi, shu jumladan RoHS 2015/863/EU direktivasi talablariga javob beradi.

Ushbu qurilma tegishli xavfsizlik talablariga javob beradi.

Ushbu qurilma ENERGY STAR® dasturi talablariga muvofiq sertifikatlangan.

ENERGY STAR va ENERGY STAR belgisi ro‘yxatdan o‘tgan tovar belgilari bo‘lib, AQSh Atrof-muhitni muhofaza qilish agentligiga (EPA) tegishli.

HDMI, HDMI High-Definition Multimedia Interface, HDMI savdo kiyimi va HDMI logotipi atamalar HDMI Licensing Administrator, Inc. kompaniyasining savdo belgilari yoki ro‘yxatdan o‘tgan savdo belgilaridir.

N-Mark NFC Forum, Inc.ning AQSh va boshqa davlatlardagi savdo belgisi yoki ro‘yxatdan o‘tgan savdo belgisi hisobanadi.

Android, Gmail, YouTube, Google Play va Google Play logotipi Google LLC kompaniyasining tovar belgilari hisoblanadi.

Windows Microsoft kompaniyalar guruhining tovar belgisi hisoblanadi.

Qolgan barcha tovar belgilari va ularning nomlari, shuningdek tegishli ilovalarga taalluqli tovar belgilari ularning tegishli egalarining mulki hisoblanadi. Ushbu hujjatdagi ma'lumotlar foydalanuvchilarni oldindan ogohlantirmasdan o'zgartirilishi mumkin. Eng so'nggi ma'lumotlar va qurilmaning batafsil tavsifi, shuningdek ulanish bo'yicha ko'rsatmalar, sertifikatlar, sifat da'volari va kafolatni qabul qiluvchi kompaniyalar haqidagi ma'lumotlar **prestigio-solutions.com** saytidagi to'liq foydalanuvchi qo'llanmasida mavjud.

Ishlab chiqaruvchi haqida ma'lumot: ASBISC Enterprises PLC, Iapetou, 1, Agios Athanasios, 4101, Limassol, Cyprus (Kipr). Tel.: +48732080077, info@asbis.com, asbis.com. Ishlab chiqarilgan sana seriya raqami ostidagi stikerda ko'rsatilgan. Xitoyda ishlab chiqarilgan.

© 2025 Prestigio Solutions

EN Recycling information. These symbols mean that you must follow the Waste Electrical and Electronic Equipment (WEEE) and Waste Battery and Accumulator Regulations when disposing of the device, its batteries and accumulators, and its electrical and electronic accessories. According to the rules, this equipment must be disposed of separately at the end of its service life. Do not dispose of the device, its batteries and accumulators, or its electrical and electronic accessories together with unsorted municipal waste, as this would be harmful to the environment. To dispose of this equipment, it must be returned to the point of sale or taken to a local recycling facility. You should contact your local household waste disposal service for more information.

AR معلومات التخلص. تشير هذه الرموز أنه يتعين اتباع قواعد التعامل مع نفايات المعدات الكهربائية والإلكترونية (WEEE) وقواعد معالجة نفايات البطاريات عند التخلص من الجهاز وبطاريته وكذلك ملحقاته الكهربائية والإلكترونية. ووفقًا لهذه القواعد، تخضع هذه المعدات لاعادة التدوير المنفصل في نهاية مدة خدمتها. يمنع إعادة تدوير الجهاز وبطاريته وملحقاته الكهربائية والإلكترونية أو التخلص منها كنفايات منزلية غير مفروزة لأن ذلك سيلحق أضرارًا بالبيئة. لإعادة تدوير هذا الجهاز، يجب إعادته إلى نقطة البيع أو تسليمه إلى مركز إعادة تدوير محلي. للحصول على مزيد من التفاصيل، يرجى الاتصال بخدمة إعادة تدوير النفايات المنزلية.

AZ Utilizasiyasına dair məlumat. Bu simvollar onu göstərir ki, cihaz, onun batareyası və akkumulyatorları, eləcə də onun elektrik və elektron aksessuarları utilizasiya edilərkən elektrik və elektron avadanlıqların tullantılarıyla davranma qaydalarına (WEEE) və batareya və akkumulyator tullantılarıyla davranma qaydalarına riayət edilməlidir. Qaydalara görə, bu avadanlığın xidmət müddəti başa çatdıqdan sonra ayrıca utilizasiya edilməlidir. Cihazın, onun batareyasının və akkumulyatorlarının, eləcə də onun elektrik və elektron aksessuarlarının çeşidlənməmiş kommunal tullantılar ilə birlikdə utilizasiya edilməsi yolverilməzdir, çünki bu, ətraf mühitə zərərlidir. Bu cihazın utilizasiya edilməsi üçün onu satış məntəqəsinə geri qaytarmaq və ya yerli emal məntəqəsinə təhvil vermək lazımdır. Daha ətraflı məlumat üçün yerli məişət tullantılarının utilizasiya edilməsi xidmətinə müraciət edilməlidir. **BG Информация за изхвърляне.** Тези символи означават, че при изхвърлянето на устройството, неговите батерии и акумулатори, както и на електрическите и електронните му аксесоари, трябва да спазвате разпоредбите за отпадъците от електрическо и електронно оборудване (WEEE) и за отпадъците от батерии и акумулатори. Съгласно нормативните изисквания това оборудване трябва да се изхвърля отделно в края на експлоатационния му срок. Не изхвърляйте устройството, неговите батерии и акумулатори, както и електрическите и електронните му принадлежности заедно с несортирани битови отпадъци, тъй като това ще навреди на околната среда. За да изхвърлите това оборудване, върнете го на мястото на продажба или го занесете в местния център за рециклиране. За повече информация се обърнете към местната служба за изхвърляне на битови отпадъци. **BS Информация за изхвърляне.** Ovi simboli znače da prilikom odlaganja uređaja, njegovih baterija i akumulatora, te njegovih električnih i elektroničkih dodataka, morate slijediti propise o otpadu električne i elektroničke opreme (WEEE) te o otpadu baterija i akumulatora. Propisi zahtijevaju da se ova oprema odvojeno odlaže na kraju njenog upotrebnog roka. Nemojte odlagati uređaj, njegove baterije i akumulatore, te njegov električni i elektronički pribor s nerazvrstanim komunalnim otpadom, jer će to naštetiti okolišu. Za uredno odlaganje ove opreme treba je vratiti na prodajno mjesto ili predati lokalnom centru za reciklažu. Za detalje obratite se lokalnoj službi za zbrinjavanje komunalnog otpada. **CS Informace o recyklaci.** Tyto symboly znamenají, že při likvidaci přístroje, jeho baterií a akumulátorů a jeho elektrického a elektronického příslušenství musíte dodržovat předpisy o likvidaci odpadních elektrických a elektronických zařízení (WEEE) a odpadních baterií a akumulátorů. Předpisy vyžadují, aby toto zařízení bylo na konci své životnosti zlikvidováno odděleně. Zařízení a jeho elektrické a elektronické příslušenství se nesmí likvidovat společně s netříděným komunálním odpadem, protože by to poškozovalo životní prostředí. Chcete-li toto zařízení zlikvidovat, musíte jej vrátit na prodejní místo nebo odevzdat do místního recyklačního střediska. Podrobné informace naleznete na místní službě pro likvidaci komunálního odpadu. **EL Πληροφορίες για την ανακύκλωση.** Αυτά τα σύμβολα υποδεικνύουν ότι το προϊόν, οι μπαταρίες και οι συσσωρευτές του και τα ηλεκτρικά και ηλεκτρονικά αξεσουάρ του πρέπει να απορρίπτονται σύμφωνα με τους Κανονισμούς περί Απορριμμάτων Ηλεκτρικού και Ηλεκτρονικού Εξοπλισμού (WEEE) και απόσυρσης μικρών και μεγάλων μπαταριών. Σύμφωνα με τους κανονισμούς, ο εξοπλισμός αυτός πρέπει να απορρίπτεται χωριστά στο τέλος της διάρκειας ζωής του. Η συσκευή, οι μπαταρίες και οι συσσωρευτές της και τα ηλεκτρικά και ηλεκτρονικά της αξεσουάρ δεν πρέπει να απορρίπτονται ως αδιαχώριστα αστικά απορρίμματα καθώς αυτό θα είναι επιβλαβές για το περιβάλλον. Για να ανακυκλώσετε αυτή τη συσκευή, πρέπει να την επιστρέψετε στο σημείο πώλησης ή να την παραδώσετε στο τοπικό κέντρο ανακύκλωσης. Θα πρέπει να επικοινωνήσετε με την τοπική υπηρεσία διάθεσης οικιακών αποβλήτων για περισσότερες πληροφορίες. **ET Taaskasutusteave.** Need sümbolid näitavad, et seadme, selle patareide ja akude ning elektriliste ja elektrooniliste tarvikute kõrvaldamisel tuleb järgida elektri- ja elektroonikaseadmete jäätmete (WEEE) ning patarei- ja akujäätmete eeskirju. Vastavalt eeskirjadele tuleb need seadmed nende kasutusaja lõppedes eraldi kõrvaldada. Ärge visake seadet, selle patareisid ja akusid ega elektrilisi ja elektroonilisi lisaseadmeid koos sorteerimata olmejäätmetega, sest see oleks keskkonnale kahjulik. Selle seadme kõrvaldamiseks tuleb see tagastada müügipunkti või toimetada kohalikku ringlussevõtukeskusesse. Lisateabe saamiseks võtke ühendust kohaliku olmejäätmete kõrvaldamise teenusega. **HR Informacije o recikliranju.** Ovi simboli ukazuju da prilikom odlaganja proizvoda, njegovih baterija i akumulatora te električne i elektroničke opreme treba pratiti propise o zbrinjavanju otpadne električne i elektroničke opreme (WEEE) i propise o zbrinjavanju otpadnih baterija. Prema propisima, ova oprema podliježe posebnom prikupljanju na kraju radnog vijeka. Uređaj i njegova električna i elektronička oprema ne smije se odlagati skupa s nerazvrstanim komunalnim otpadom, jer će to naštetiti okolišu. U svrhu urednog odlaganja ovakve opreme, morate je vratiti u prodajno mjesto ili u vaš lokalni centar za reciklažu. Za više informacija obratite se lokalnoj službi za zbrinjavanje komunalnog otpada. **HU Ártalmatlanítási információk.** Ezek a szimbólumok azt jelentik, hogy a készülék, annak elemei és akkumulátorai, valamint elektromos és elektronikus tartozékai ártalmatlanításakor be kell tartania az elektromos és elektronikus berendezések hulladékaira (WEEE) és az elem- és akkumulátorhulladékokra vonatkozó előírásokat. Az előírások szerint ezt a berendezést élettartama végén külön kell ártalmatlanítani. Ne dobja ki a készüléket, annak elemeit és akkumulátorait, valamint elektromos és elektronikus tartozékait a válogatatlan kommunális hulladékkal együtt, mivel ez károsítja a környezetet. A berendezés ártalmatlanításához a készüléket vissza kell vinni az eladás helyére, vagy el kell juttatni egy helyi újrahasznosító központba. A részletekért forduljon a helyi háztartási hulladékkezelőhöz. **HY Տեղեկատվություն օգտահանման մասին.** Այս խորհրդանիշները նշանակում են, որ սարքը, դրա մարտկոցները և կուտակիչները, ինչպես նաև էլեկտրական և էլեկտրոնային աքսեսուարները օգտահանելիս անհրաժեշտ է հետևել էլեկտրական և էլեկտրոնային սարքավորումների (WEEE) և մարտկոցի և մարտկոցի թափոնների հետ վարվելու կանոնակարգերին: Համաձայն կանոնների, տվյալ սարքավորումը ծառայության ժամկետի ավարտից հետո ենթակա է բաժան ուտիլիզացիայի: Սարքը, մարտկոցները և կուտակիչները, ինչպես նաև էլեկտրական և էլեկտրոնային պարագաները չի կարելի ուտիլիզացնել չտեսակավորված քաղաքային թափոնների հետ, քանի որ դա կվնասի շրջակա միջավայրին: Այս սարքի ուտիլիզացիայի համար, այն պետք է վերադարձվի վաճառքի կետ կամ հանձնվի տեղական վերամշակման կետ: Մանրամասն տեղեկություններ ստանալու համար անհրաժեշտ է դիմել տեղական կենցաղային թափոնների ոչնչացման ծառայություն: **KA ინფორმაცია გადამუშავების შესახებ.** აღნიშნული სიმბოლოები ნიშნავენ, რომ მოწყობილობის, მისი ელემენტების და აკუმულატორების, აგრეთვე მისი ელექტრული და ელექტრონული აქსესუარების, უტილიზაციისას საჭიროა ელექტრული და ელექტრონული მოწყობილობის ნარჩენებთან მოპყრობის წესების (WEEE) და ელემენტების და აკუმულატორების ნარჩენებთან მოპყრობის წესების დაცვა. რეგულაციების თანახმად, სარგებლობის ვადის გასვლის შემდეგ მოწყობილობა ექვემდებარება განცალკევებულ უტილიზაციას. დაუშვებელია მოწყობილობის, მისი ელემენტების და აკუმულატორების, აგრეთვე მისი ელექტრული და ელექტრონული აქსესუარების უტილიზაცია დაუხარისხებელ კომუნალურ ნარჩენებთან ერთად, რადგან ეს გარემოს

ზიანს მიაყენებს. აღნიშნული მოწყობილობის უტილიზაციისთვის საჭიროა მისი დაბრუნება გაყიდვის პუნქტში ან ჩაბარება გადამუშავების ადგილობრივ პუნქტში. დაწვრილებითი ინფორმაციის მისაღებად მიმართეთ საყოფაცხოვრებო ნარჩენების უტილიზაციის ადგილობრივ სამსახურს. **KK Қайта өңдеу туралы ақпарат.** Бұл таңбалар өнімді, оның батареялары мен аккумуляторларын және оның электрлік және электрондық керек-жарақтарын электрлік және электрондық жабдықтың (WEEE) қалдықтары және батарея қалдықтары туралы ережелерге сәйкес кәдеге жарату керектігін көрсетеді. Ережелер бұл жабдықты пайдалану мерзімі аяқталғаннан кейін бөлек тастауды талап етеді. Құрылғыны, оның батареялары мен аккумуляторларын және оның электрлік және электрондық керек-жарақтарын сұрыпталмаған қалалық қоқысқа тастауға болмайды, себебі бұл қоршаған ортаға зиян тигізеді. Бұл жабдықты кәдеге жарату үшін оны сату орнына қайтару немесе жергілікті қайта өңдеу мекемесіне апару керек. Мәліметтер алу үшін жергілікті тұрмыстық қалдықтарды шығару қызметіне хабарласыңыз. **LT Informacija apie utilizavimą.** Šie simboliai reiškia, kad šalindami įrenginį, jo baterijas ir akumuliatorius bei elektrinius ir elektroninius priedus privalote laikytis elektros ir elektroninės įrangos (WEEE) atliekų ir baterijų ir akumuliatorių atliekų taisyklių. Pagal taisykles, pasibaigus šios įrangos tarnavimo laikui, ji turi būti utilizuota atskirai. Neišmeskite įrenginio, jo baterijų ir akumuliatorių bei elektrinių ir elektroninių priedų kartu su nerūšiuotomis komunalinėmis atliekomis, nes tai pakenks aplinkai. Norint atsikratyti šios įrangos, ji turi būti grąžinta į pardavimo vietą arba pristatyta į vietinį perdirbimo centrą. Norėdami gauti daugiau informacijos, kreipkitės į vietinę buitinių atliekų šalinimo tarnybą. **LV Informācija par utilizāciju.** Šie simboli nozīmē, ka, utilizējot ierīci, tās baterijas un akumulatorus, kā arī tās elektriskos un elektroniskos piederumus, jāievēro elektrisko un elektronisko iekārtu atkritumu (WEEE) un bateriju un akumulatoru atkritumu noteikumi. Saskaņā ar noteikumiem, šī iekārta, beidzoties tās lietošanas termiņam, ir jāutilizē atsevišķi. Nav pieļaujams utilizēt ierīci, tās baterijas un akumulatorus, kā arī elektriskos un elektroniskos piederumus kopā ar nešķirotiem sadzīves atkritumiem, jo tas kaitēs videi. Lai atbrīvotos no šī aprīkojuma, tas ir jāatdod atpakaļ pārdošanas vietā vai jānodod vietējā pārstrādes centrā. Lai iegūtu vairāk informācijas, sazinieties ar vietējo sadzīves atkritumu apsaimniekošanas dienestu. **PL Informacje o recyklingu.** Symbole te oznaczają, że podczas utylizacji urządzenia, jego baterii i akumulatorów oraz akcesoriów elektrycznych i elektronicznych należy przestrzegać przepisów dotyczących zużytego sprzętu elektrycznego i elektronicznego (WEEE) oraz zużytych baterii i akumulatorów. Zgodnie z przepisami to urządzenie podlega selektywnej utylizacji po zakończeniu okresu użytkowania. Nie należy wyrzucać urządzenia, jego baterii i akumulatorów, a także akcesoriów elektrycznych i elektronicznych razem z niesegregowanymi odpadami komunalnymi, ponieważ jest to szkodliwe dla środowiska. Aby pozbyć się tego urządzenia, należy je zwrócić do punktu sprzedaży lub dostarczyć do lokalnego centrum recyklingu. Aby uzyskać szczegółowe informacje, należy skontaktować się z lokalną firmą zajmującą się utylizacją odpadów komunalnych. **RO Informații privind reciclarea.** Aceste simboluri semnifică faptul că trebuie să respectați reglementările privind deșeurile de echipamente electrice și electronice (WEEE), precum și reglementările privind deșeurile de baterii și acumulatori atunci când aruncați dispozitivul, bateriile și acumulatorii acestuia, precum și accesoriile electrice și electronice ale acestuia. Conform reglementărilor acest echipament trebuie eliminat separat la sfârșitul duratei sale de viață. Nu aruncați dispozitivul, bateriile și acumulatorii sau accesoriile sale electrice și electronice împreună cu deșeurile municipale nesortate, deoarece acest lucru va dăuna mediului. Pentru a elimina acest echipament acesta trebuie returnat la punctul de vânzare sau predat la un centru de reciclare local. Pentru mai multe informații, contactați serviciul local de eliminare a deșeurilor menajere. **RU Информация об утилизации.** Данные символы означают, что при утилизации устройства, его батарей и аккумуляторов, а также его электрических и электронных аксессуаров необходимо следовать правилам обращения с отходами производства электрического и электронного оборудования (WEEE) и правилам обращения с отходами батарей и аккумуляторов. Согласно правилам, данное оборудование по окончании срока службы подлежит раздельной утилизации. Не допускается утилизировать устройство, его батареи и аккумуляторы, а также его электрические и электронные аксессуары вместе с неотсортированными коммунальными отходами, поскольку это нанесет вред окружающей среде. Для утилизации данного оборудования его необходимо вернуть в пункт продажи или сдать в местный пункт переработки. Для получения подробных сведений следует обратиться в местную службу ликвидации коммунальных отходов. **SK Informácie o recyklácii.** Tieto symboly znamenajú, že pri likvidácii zariadenia, jeho batérií a akumulátorov a jeho elektrického a elektronického príslušenstva musíte dodržiavať predpisy o odpade z elektrických a elektronických zariadení (WEEE) a o odpade z batérií a akumulátorov. Podľa predpisov sa toto zariadenie musí po skončení životnosti zlikvidovať oddelene. Zariadenie, jeho batérie a akumulátory, ako aj elektrické a elektronické príslušenstvo nevyhadzujte spolu s netriedeným komunálnym odpadom, pretože to poškodzuje životné prostredie. Ak chcete toto zariadenie zlikvidovať, musíte ho vrátiť na miesto predaja alebo odovzdať do miestneho recyklačného strediska. Ďalšie informácie vám poskytne miestna služba na likvidáciu domového odpadu. **SL Informacije o recikliranju.** Ti simboli pomenijo, da morate pri odstranjevanju naprave, njenih baterij in akumulatorjev ter električnega in elektronskega pribora upoštevati predpise o odpadni električni in elektronski opremi (WEEE) ter predpise o odpadnih baterijah in akumulatorjih. Predpisi zahtevajo, da se ta oprema ob koncu njene življenjske dobe odstrani ločeno. Naprave, njenih baterij in akumulatorjev ter električnega in elektronskega pribora ne odlagajte skupaj z nesortiranimi komunalnimi odpadki, saj to škoduje okolju. Če želite odstraniti to opremo, jo vrnite na prodajno mesto ali jo odnesite v lokalni center za recikliranje. Za podrobnosti se obrnite na lokalno službo za odstranjevanje gospodinjskih odpadkov. **SR Informacije o odlaganju.** Ovi simboli ukazuju na to da prilikom odlaganja uređaja, njegovih baterija i akumulatora, kao i njegove električne i elektronske opreme treba da se poštuju propisi o zbrinjavanju i odlaganju otpadne električne i elektronske opreme (WEEE) i propisi o odlaganju i zbrinjavanju otpadnih baterija. Propisi zahtevaju, da se ova oprema selektivno odlaže na kraju njenog upotrebnog veka. Uređaj, njegove baterije i akumulatori i njegov električna i elektronska oprema ne smeju se odlagati kao nesortirani komunalni otpad jer je to štetno po životnu sredinu. Za uredno odlaganje ove opreme, trebate je vratiti u prodajno mesto ili predati lokalnom centru za reciklažu. Za detalje, obratite se lokalnoj službi za odlaganje kućnog otpada. **UK Інформація про утилізацію.** Дані символи означають, що при утилізації пристрою, його батарей та акумуляторів, а також його електричних та електронних аксесуарів необхідно дотримуватись правил поводження з відходами електричного та електронного обладнання (WEEE) та правил поводження з відходами батарей та акумуляторів. Відповідно до правил, це обладнання після закінчення терміну служби підлягає роздільній утилізації. Не дозволяється утилізувати пристрій, його батареї та акумулятори, а також його електричні та електронні аксесуари разом із невідсортованими комунальними відходами, оскільки це завдасть шкоди довкіллю. Для утилізації цього обладнання його необхідно повернути до пункту продажу або здати до місцевого пункту перероблення. Для отримання детальної інформації слід звернутися до місцевої служби утилізації побутових відходів. **UZ Qayta ishlash ma'lumotlari.** Ushbu belgilar qurilma, uning batareyalari va akkumulyatorlari hamda elektr va elektron aksessuarlarini utilizatsiya qilayotganda, chiqindi elektr va elektron uskunalar (WEEE) va chiqindi batareyalar va akkumulyatorlar bilan muomala qilish qoidalariga amal qilish kerakligini bildiradi. Qoidalarga ko'ra, ushbu uskunaning ishlash muddati tugagandan so'ng alohida utilizatsiyaga yotadi. Qurilma, uning batareyalari va akkumulyatorlari hamda elektr va elektron aksessuarlarini saralanmagan maishiy chiqindilar bilan birgalikda utilizatsiya qilishga yo'l qo'yilmaydi, chunki bu atrof-muhitga zarar yetkazadi. Ushbu uskunani utilizatsiya qilish uchun uni sotish yoki mahalliy qayta ishlash nuqtalariga qaytarish kerak. Batafsil ma'lumot olish uchun mahalliy maishiy chiqindilarni utilizatsiya qilish xizmatiga murojaat qilish lozim.

© 2025 Prestigio Solutions

EN Information on the operating process | **AR** معلومات حول عملية التشغيل | **AZ** İstismar prosesinə dair məlumat | **BG** Информация за процеса на експлоатация | **BS** Informacije o procesu korištenja | **CS** Informace o provozním procesu | **EL** Πληροφορίες σχετικά με τη διαδικασία λειτουργίας | **ET** Teave tööprotsessi kohta | **HR** Informacije o operativnom procesu | **HU** Információk a működési folyamatról | **HY** Տեղեկատվություն շահագործման գործընթացի մասին | **KA** ინფორმაცია ექსპლუატაციის პროცესის შესახებ | **KK** Жұмыс процесі туралы ақпарат | **LT** Informacija apie eksploatavimo procesą | **LV** Informācija par lietošanas procesu **PL** Informacje dotyczące procesu obsługi | **RO** Informații privind procesul de exploatare | **RU** Информация о процессе эксплуатации **SK** Informácie o prevádzkovom procese | **SL** Informacije o procesu delovanja | **SR** Informacije o procesu korišćenja | **UK** Інформація про процес експлуатації | **UZ** Ishlatish jarayoni haqida ma'lumot

© 2025 Prestigio Solutions

WARRANTY CARD

AR بطاقة الضمان | **AZ** Zəmanət kartı | **BG** Гаранционна карта | **BS** Garantni list | **CS** Záruční list | **EL** Κάρτα εγγύησης **ET** Garantiikaart | **HR** Jamstveni list | **HU** Jótállási jegy | **HY** Երաշխիքային քարտ | **KA** საგარანტიო ბარათი **KK** Кепілдік картасы | **LT** Garantinis talonas | **LV** Garantijas karte | **PL** Karta gwarancyjna | **RO** Card de garanție **RU** Гарантийный талон | **SK** Záručný list | **SL** Garancijski list | **SR** Garantni list | **UK** Гарантійний талон | **UZ** Kafolat kartasi

Product:

AR اسم المنتج | **AZ** Məhsul | **BG** Продукт | **BS** Proizvod | **CS** Produkt | **EL** Προϊόντος | **ET** Toode | **HR** Proizvod **HU** Termék | **HY** Ապրանք | **KA** პროდუქტი | **KK** Өнім | **LT** Produktas | **LV** Produkts | **PL** Produkt | **RO** Produs **RU** Продукт | **SK** Produkt | **SL** Izdelek | **SR** Proizvod | **UK** Продукт | **UZ** Mahsulot

Serial number:

AR الرقم التسلسلي | **AZ** Seriya nömrəsi | **BG** Сериен номер | **BS** Serijski broj | **CS** Sériové číslo | **EL** Σειριακός αριθμός **ET** Seerianumber | **HR** Serijski broj | **HU** Sorozatszám | **HY** Սերիական համար | **KA** სერიული ნომერი | **KK** Сериялық нөмір | **LT** Serijos numeris | **LV** Sērijas numurs | **PL** Numer seryjny | **RO** Număr de serie | **RU** Серийный номер **SK** Sériové číslo | **SL** Serijska številka | **SR** Serijski broj | **UK** Серійний номер | **UZ** Ishlab chiqarish raqami

Purchase date:

AR تاريخ الشراء | **AZ** Satınalma tarixi | **BG** Дата на закупуване | **BS** Datum kupovine | **CS** Datum nákupu | **EL** Ημερομηνία αγοράς | **ET** Ostu kuupäev | **HR** Datum kupnje | **HU** Vásárlás időpontja | **HY** Գնման ամսաթիվը | **KA** შეძენის თარიღი **KK** Сатып алу күні | **LT** Pirkimo data | **LV** Pirkuma datums | **PL** Data zakupu | **RO** Data cumpărării | **RU** Дата покупки **SK** Dátum nákupu | **SL** Datum nakupa | **SR** Datum kupovine | **UK** Дата купівлі | **UZ** Sotib olingan sana

Dealer:

AR التاجر | **AZ** Satıcı | **BG** Продавач | **BS** Prodavac | **CS** Prodejce | **EL** Πωλητής | **ET** Müügimees | **HR** Prodavač **HU** Eladó **HY** Վաճառողը | **KA** მაძიებელი | **KK** Сатушы | **LT** Pardavėjas | **LV** Pārdevējs | **PL** Sprzedawca | **RO** Vanzator **RU** Продавец | **SK** Predajca | **SL** Prodajalec | **SR** Prodavac | **UK** Продавець | **UZ** Sotuvchi

Dealer's stamp

AR ختم البائع | **AZ** Satıcının möhürü | **BG** Печат на продавача | **BS** Pečat prodavca | **CS** Razítko prodejce **EL** Σφραγίδα πωλητή | **ET** Müüja tempel | **HR** Pečat prodavača | **HU** Az eladó bélyegzője | **HY** Վաճառողի կնիք | **KA** გამყიდველის ბეჭედი | **KK** Сатушы мөрі **LT** Pardavėjo antspaudas | **LV** Pārdevēja zīmogs **PL** Pieczęć sprzedawcy | **RO** Ştampila vânzătorului **RU** Печать продавца | **SK** Pečiatka predajcu | **SL** Žig prodajalca | **SR** Pečat prodavca | **UK** Печатка продавця **UZ** Sotuvchining muhri

Customer's signature

AR توقيع العميل | **AZ** Müştərinin imzası | **BG** Подпис на клиента | **BS** Potpis kupca | **CS** Podpis zákazníka **EL** Υπογραφή πελάτη | **ET** Kliendi allkiri | **HR** Potpis kupca **HU** A vásárló aláírása | **HY** Հաճախորդի ստորագրությունը **KA** კლიენტის ხელმოწერა | **KK** Тұтынушының қолы **LT** Užsakovo parašas | **LV** Pasūtītāja paraksts | **PL** Podpis klienta | **RO** Semnătura clientului | **RU** Подпись клиента **SK** Podpis zákazníka | **SL** Podpis stranke | **SR** Potpis kupca **UK** Підпис клієнта | **UZ** Xaridor imzosi

EN The complete warranty card is available for downloading at the webpage **prestigio-solutions.com/warranty**.

AR إن بطاقة الضمان الكاملة متاحة للتنزيل على **prestigio-solutions.com/warranty**.

AZ Tam zəmanət kartını **prestigio-solutions.com/warranty** internet səhifəsində yükləmək olar.

BG Пълната гаранционна карта е налична за изтегляне на уеб страница **prestigio-solutions.com/ warranty**.

BS Garantni list u punoj veličini dostupan je za preuzimanje na web stranici **prestigio-solutions.com/warranty**.

CS Úplný záruční list je k dispozici ke stažení na adrese **prestigio-solutions.com/warranty**.

EL Η πλήρης κάρτα εγγύησης είναι διαθέσιμη για λήψη στον ιστότοπο **prestigio-solutions.com/warranty**.

ET Täielik garantiikaart on allalaaditav aadressil **prestigio-solutions.com/warranty**.

HR Kompletan jamstveni list dostupan je za preuzimanje na **prestigio-solutions.com/warranty**.

HU A teljes jótállási jegy letölthető a **prestigio-solutions.com/warranty** weboldalról.

HY Ամբողջական երաշխիքային քարտը հասանելի է ներբեռնելու համար **prestigio-solutions.com/warranty** կայքէջից:

KA სრული საგარანტიო ბარათის ჩამოტვირთვა შესაძლებელია ვებგვერდზე **prestigio-solutions.com/warranty**.

KK Толық кепілдік картасын **prestigio-solutions.com/warranty** сайтынан жүктеп алуға болады.

LT Pilną garantinį taloną galima atsisiųsti adresu **prestigio-solutions.com/warranty**.

LV Pilna garantijas karte ir pieejama lejupielādei vietnē **prestigio-solutions.com/warranty**.

PL Pełna karta gwarancyjna jest dostępna do pobrania na stronie **prestigio-solutions.com/warranty**.

RO Cardul complet de garanție este disponibil pentru descărcare de pe pagina web **prestigio-solutions.com/warranty**.

RU Полный гарантийный талон доступен для скачивания на веб-странице **prestigio-solutions.com/warranty**.

SK Úplný záručný list je k dispozícii na stiahnutie na stránke **prestigio-solutions.com/warranty**.

SL Celoten garancijski list je na voljo za prenos na spletni strani **prestigio-solutions.com/warranty**.

SR Kompletan garantni list je dostupan za preuzimanje na **prestigio-solutions.com/warranty**.

UK Повний гарантійний талон доступний для завантаження на веб-сторінці **prestigio-solutions.com/warranty**.

UZ To'liq kafolat kartasini **prestigio-solutions.com/warranty** veb-sahifasida yuklab olish mumkin.

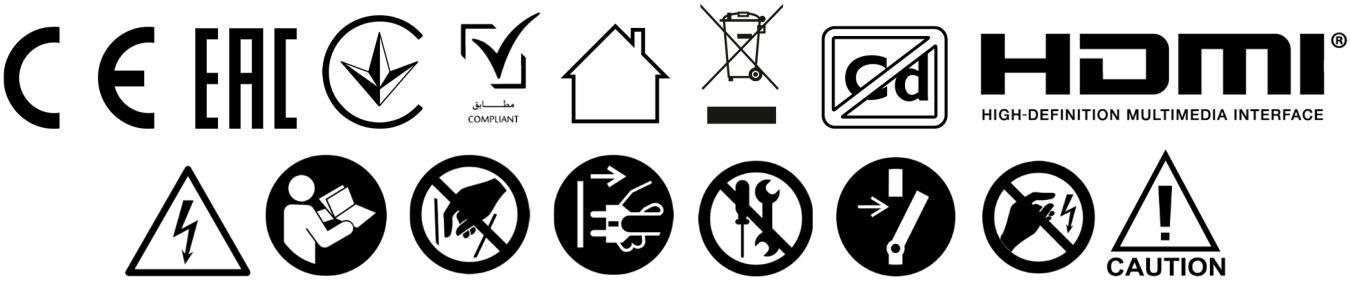

prestigio-solutions.com