NEC

شاشة عرض كبيرة

دليل الاستخدام

MultiSync X551UHD
MultiSync X651UHD-2

يمكنك العثور على اسم الطراز على الملصق الموجود في الجزء الخلفي من الشاشة.

الفهرس

إعلان المطابقة العربية-١
معلومات مهمة العربية-٢
تحذير العربية-٢
تنبيه: العربية-٢
احتياطات السلامة والصيانة والاستخدام الموصى به العربية-٣
احتياطات السلامة والصيانة العربية-٣
الاستخدام الموصى به العربية-٣
إرشادات الاستخدام المريح العربية-٣
تنظيف لوحة LCD العربية-٣
تنظيف حاوية الجهاز العربية-٣
المحتويات العربية-٤
التركيب العربية-٥
تركيب ملحقات التثبيت العربية-٦
أسماء الأجزاء ووظائفها العربية-٨
لوحة التحكم العربية-٨
اللوحة الطرفية العربية-٩
وحدة التحكم عن بعد اللاسلكية العربية-١٠
نطاق التشغيل لوحدة التحكم عن بعد العربية-١١
الإعداد العربية-١٢
التوصيلات العربية-١٤
مخطط توصيل الأسلاك العربية-١٤
التوصيل بجهاز كمبيوتر العربية-١٥
التوصيل بمشغل أو جهاز كمبيوتر مزود بمنفذ خرج HDMI العربية-١٥
التوصيل بجهاز كمبيوتر مزود بمنفذ الشاشة العربية-١٥
التوصيل بجهاز USB مزود بمنفذ USB العربية-١٥
التشغيل الأساسي العربية-١٦
وضعا Power ON (التشغيل) وOFF (الإيقاف) العربية-١٦
مؤشر الطاقة العربية-١٧
الإعدادات الأولية العربية-١٧
استخدام إدارة الطاقة العربية-١٧
وضع الصور المتعددة العربية-١٧
الارتفاع إلى العرض العربية-١٧
تهيئة الدخل العربية-١٨
المعلومات المعروضة على الشاشة العربية-١٨
وضع الصور العربية-١٩
أزرار التحكم في المعلومات المعروضة على الشاشة (OSD) العربية-٢٢
PICTURE (الصورة) العربية-٢٣
ADJUST (الضبط) العربية-٢٣
AUDIO (الصوت) العربية-٢٤
SCHEDULE (جدولة) العربية-٢٤
MULTI PICTURE CONTROL (التحكم في الصور المتعددة) العربية-٢٥
OSD (المعلومات المعروضة على الشاشة) العربية-٢٦
MULTI DISPLAY (عرض متعدد) العربية-٢٧
DISPLAY PROTECTION (حماية الشاشة) العربية-٢٧
EXTERNAL CONTROL (التحكم الخارجي) العربية-٢٨
ADVANCED OPTION1 (الخيار المتقدم ١) العربية-٢٩
ADVANCED OPTION2 (الخيار المتقدم ٢) العربية-٣١
وظيفة وحدة التحكم عن بعد العربية-٣٣
توصيل الشاشات تسلسليًا العربية-٣٤
التحكم في شاشة LCD بوحدة التحكم عن بعد RS-232C العربية-٣٥
التحكم في شاشة LCD من خلال التحكم في شبكة الاتصال المحلية العربية-٣٧
التوصيل بالشبكة العربية-٣٧
ضبط الشبكة باستخدام متصفح HTTP العربية-٣٧
POINT ZOOM (تحديد التكبير/التصغير) العربية-٤٦
دليل التشغيل العربية-٤٦
INTELLIGENT WIRELESS DATA (بيانات لاسلكية ذكية) العربية-٤٧
الخصائص العربية-٤٨
استكشاف الأخطاء وإصلاحها العربية-٤٩
المواصفات - X551UHD العربية-٥١
المواصفات - X651UHD-2 ..... العربية-٥٢
المعلومات الصادرة عن الجهة المصنعة بشأن إعادة التدوير والطاقة العربية-٥٣

بيان المطابقة

يتوافق هذا الجهاز مع الجزء ١٥ من قوانين اللجنة الفيدرالية للاتصالات، ويخضع تشغيله للشرطين التاليين: (١) ألا يتسبب هذا الجهاز في حدوث تداخل ضار؛ (٢) أن يستقبل هذا الجهاز أي تداخل بما في ذلك التداخل الذي قد يترتب عليه أوضاع تشغيل غير مرغوبة.

الجهة المسؤولة بالولايات المتحدة:	**شركة NEC Display Solutions of America, Inc.**
العنوان:	**500 Park Boulevard, Suite 1100** **Itasca, Illinois 60143**
رقم الهاتف:	**(630) 467-3000**

نوع المنتج:	شاشة عرض
تصنيف الجهاز:	جهاز طرفي من الفئة ب
الطراز:	MultiSync X551UHD (X551UHD) MultiSync X651UHD-2 (X651UHD-2)

نقر بموجب هذا المستند أن الجهاز المذكور أعلاه
يتفق مع المعايير القياسية الفنية المشار إليها في القواعد الصادرة عن اللجنة الفيدرالية للاتصالات.

المعلومات الخاصة باللجنة الفيدرالية للاتصالات

١- ينبغي استخدام الكبلات المحددة المرفقة مع هذه الشاشة الملونة، لمنع حدوث تداخل مع إشارات الراديو والتلفزيون المستقبلة.
(١) يرجى استخدام كبل التيار الكهربائي المرفق أو أي كبل مكافئ لضمان الالتزام بمعايير اللجنة الفيدرالية للاتصالات.
(٢) يرجى استخدام كبل إشارة الفيديو المرفق المغطي.

٢- أثبتت الاختبارات التي أجريت على هذا الجهاز توافقه مع حدود المواصفات القياسية للفئة B من الأجهزة الرقمية، وفقاً للمادة ١٥ من قوانين اللجنة الفيدرالية للاتصالات، وقد وضعت هذه المعايير لتوفير حماية مناسبة من التداخل الضار داخل المنشآت السكنية، علمًا بأن هذا الجهاز يولد، ويستخدم بل وقد تصدر عنه ترددات لاسلكية، وقد يتسبب في حدوث تداخلات ضارة بالاتصالات اللاسلكية، إذا لم يتم تركيبه واستخدامه وفقًا للتعليمات الواردة في هذا الدليل. ورغم ذلك، فليس هناك ما يضمن عدم حدوث هذه التداخلات عند التركيب في منشأة بعينها. في حال تسبب هذا الجهاز في حدوث تداخل ضار لاستقبال أجهزة الراديو أو التلفزيون، والذي يمكن تحديده بتشغيل وإيقاف تشغيل الجهاز، يفضل أن يقوم المستخدم بمحاولة تصحيح هذا التداخل باتباع واحد أو أكثر من الإجراءات التالية:

- إعادة توجيه هوائي الاستقبال أو تغيير موضعه.
- زيادة المسافة الفاصلة بين جهاز العرض وجهاز الاستقبال.
- توصيل الجهاز بمنفذ موجود ضمن دائرة كهربائية مختلفة عن تلك التي يتصل بها جهاز الاستقبال.
- استشارة البائع أو أحد فنيي اللاسلكي أو التلفزيون المتخصصين للحصول على المساعدة اللازمة.

ينبغي للمستخدم، متى لزم الأمر، أن يتصل بالبائع أو أحد فنيي اللاسلكي/التلفزيون المتخصصين للحصول على اقتراحات إضافية.
وقد يجد المستخدم الكتيب الذي أعدته اللجنة الفيدرالية للاتصالات مفيدًا في هذا الصدد، وهو بعنوان: (كيفية التعرف على مشكلات التداخل مع إشارات الراديو والتلفزيون وحلها)، ويتوافر هذا الكتيب لدى دار طباعة الحكومة الأمريكية، واشنطن دي سي،٢٠٤٠٢، رقم التخزين ٤-٠٠٠-٠٠٣٤٥-٠٠٤.

علامة Windows علامةٌ تجارية مسجلة لشركة Microsoft Corporation.
علامة NEC علامة تجارية مسجلة لشركة NEC Corporation.
علامة OmniColor علامة تجارية مسجلة لشركة NEC Display Solutions Europe GmbH في دول الاتحاد الأوروبي وسويسرا.
جميع العلامات وأسماء المنتجات الأخرى علامات تجارية أو علامات تجارية مسجلة لمالكيها.

HDMI وشعار HDMI وHigh-Definition Multimedia Interface علامات تجارية أو علامات تجارية مسجلة لشركة HDMI Licensing LLC في الولايات المتحدة الأمريكية والبلدان الأخرى.

PJLink هي إحدى العلامات التجارية المتقدمة لنيل حقوق العلامات التجارية في اليابان والولايات المتحدة الأمريكية والعديد من الدول والمناطق الأخرى.

CRESTRON وROOMVIEW عبارة عن علامات تجارية مسجلة لشركة Crestron Electronics وتوجد في الولايات المتحدة وغير ذلك من الدول.

رخص GPL/LGPL Software
يشتمل هذا المنتج على برنامج يحمل رخصة جنو العمومية (GPL) ورخصة جنو العمومية الصغرى وغيرها.
لمزيد من المعلومات حول كل برنامج انظر ملف "readme.pdf" الموجود داخل مجلد "about GPL&LGPL" على القرص المدمج المرفق مع الجهاز.

معلومات مهمة

تحذير

تجنب تعريض هذه الوحدة لمياه الأمطار أو الرطوبة تفاديًا لنشوب حريق أو التعرض لصدمة كهربائية، وتجنب أيضًا استخدام قابس الوحدة المستقطب مع مقبس كبل إطالة أو أي مأخذ آخر للتيار الكهربائي، إلا إذا كان بالإمكان إدخال شعب القابس في هذا المقبس أو المأخذ إدخالاً كاملاً.

تجنب فتح حاوية الجهاز لاحتوائها على مكونات عالية الفولطية.
لذا يجب الرجوع إلى فنيّ الصيانة المؤهلين لإجراء عمليات الصيانة.

تنبيه

تنبيه: للحد من احتمال الإصابة بصدمة كهربائية، يرجى التأكد من فصل كبل التيار من مقبس الحائط. ولفصل التيار الكهربائي تمامًا عن الوحدة، يرجى فصل كبل التيار من مأخذ التيار المتردد. وفضلا عما سبق، يجب عدم فك الغطاء (أو الجزء الخلفي)، حيث لا يوجد بالداخل أجزاء يمكن للمستخدم صيانتها بنفسه، لذا يجب الرجوع إلى فنيّ الصيانة المؤهلين لإجراء عمليات الصيانة.

يحذر هذا الرمز المستخدم من وجود جهد كهربائي غير معزول داخل الوحدة بما يكفي لإحداث صدمة كهربائية، لذا من الخطر ملامسة أي جزء من الأجزاء الموجودة داخل هذه الوحدة.

هذا الرمز ينبه المستخدم إلى وجود تعليمات مهمة عن تشغيل الوحدة وصيانتها، ومن ثمّ يجب قراءتها بعناية لتجنب حدوث أية مشكلات.

تنبيه: يرجى استخدام كبل التيار الكهربائي المرفق مع هذه الشاشة بما يتفق مع الجدول الوارد أدناه، وفي حال عدم وجود الكبل مع الجهاز، يرجى الاتصال بالمورد. وفي جميع الحالات الأخرى، استخدم كبلاً مناسبًا لفولطية التيار المتردد الصادر عن مأخذ التيار، على أن يكون معتمدًا ومتوافقًا مع معايير السلامة المعمول بها في دولتك.

نوع القابس	أمريكا الشمالية	قارة أوروبا	المملكة المتحدة	صيني	ياباني
شكل القابس	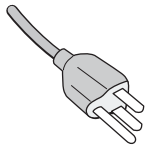	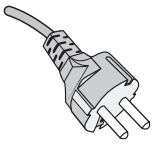	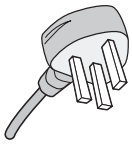	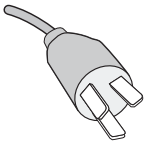	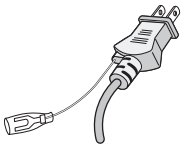
المنطقة	الولايات المتحدة الأمريكية/كندا	الاتحاد الأوروبي (باستثناء المملكة المتحدة)	المملكة المتحدة	الصين	اليابان
الفولطية	*١٢٠	٢٣٠	٢٣٠	٢٢٠	١٠٠

* عند تشغيل الشاشة باستخدام وحدة الإمداد بالطاقة ذات التيار المتردد ١٢٥-٢٤٠ فولت، يرجى استخدام كبل تيار كهربائي مناسب لفولطية مأخذ التيار المتردد المستخدم.

ملاحظة: لا تتم صيانة هذا المنتج إلا في الدولة التي تم شراؤه منها.

- إن الاستخدام الأساسي المصمم من أجله هذه المنتج هو كأحد معدات المعلومات التقنية التي تستخدم في بيئة منزلية أو مكتبية.
- هذا المنتج مخصص للتوصيل بجهاز كمبيوتر وغير مخصص لعرض إشارات البث التلفزيونية.

CE

احتياطات السلامة والصيانة والاستخدام الموصى به

للحصول على الأداء الأمثل، يرجى مراعاة ما يلي عند إعداد الشاشة متعددة الوظائف واستخدامها:

- **يحظر فتح الشاشة**. إذ لا يوجد أجزاء بالداخل يمكن للمستخدم إصلاحها بنفسه، وقد يعرضك فتح الأغطية أو إزالتها إلى صدمات كهربائية أو غير ذلك من المخاطر. يرجى الرجوع في عمليات الإصلاح والصيانة إلى الفنيين المؤهلين.
- تجنب ثني أو ليّ كبل التيار الكهربائي أو أي شيء آخر قد يؤدي إلى تلفه.
- تجنب وضع أي أجسام ثقيلة على كبل التيار الكهربائي؛ إذ قد يؤدي تلفه إلى حدوث صدمة كهربائية أو نشوب حريق.
- يجب استخدام كبل طاقة معتمد ومتوافق مع معايير السلامة المعمول بها في دولتك. (ينبغي استخدام كبلات H05VV-F 3G مقاس ١مم² في أوروبا)
- في المملكة المتحدة، ينبغي استخدام كبل تيار كهربائي معتمد وفقًا للمعايير البريطانية على أن يكون مزودًا بقابس به منصهر أسود (١٣ أمبير) مجهز للاستخدام مع هذه الشاشة.
- يعد موصل كبل التيار الكهربائي الوسيلة الأساسية لفصل النظام عن مصدر الإمداد بالطاقة؛ مع ملاحظة أنه يجب تثبيت الشاشة بالقرب من مأخذ تيار كهربائي يسهل الوصول إليه.
- احرص على عدم سكب أي سوائل داخل حاوية الشاشة أو استخدام الشاشة بالقرب من الماء.
- تجنب إدخال أي أجسام من أي نوع داخل فتحات حاوية الشاشة، إذ قد تلامس مواضع عالية الفولطية، الأمر الذي قد يكون مؤذيًا أو مميتًا أو سببًا في حدوث صدمة كهربائية أو حريق أو تلف الجهاز.
- احرص على عدم وضع الشاشة على سطح أو حامل أو منضدة مائلة أو غير ثابتة، فقد يسفر ذلك عن سقوطها وإلحاق أضرار جسيمة بها.
- تجنب تركيب المنتج ووجهه لأسفل أو في وضع مقلوب لفترة طويلة لتفادي إلحاق أي ضرر دائم بالشاشة.
- تجنب وضع أي أجسام ثقيلة على الشاشة أو استخدامها في أماكن خارجية.
- في حالة تعرض الزجاج للكسر، يرجى توخي الحذر.
- تجنب تغطية فتحة التهوية الموجودة بالشاشة.
- في حالة تعرض الشاشة أو الزجاج للكسر، تجنب لمس البلور السائل وتوخ الحذر أثناء التعامل مع الشاشة.
- احرص على توفير تهوية مناسبة حول الشاشة، لتشتيت السخونة الناتجة عنها بشكل جيد، تجنب سد فتحات التهوية الموجودة بها أو وضع الشاشة بالقرب من أي جهاز مشع أو أي مصادر حرارية أخرى. تجنب وضع أي جسم فوق الشاشة.
- تجنب نقل هذا المنتج أو تركيبه عن طريق تعليق المقبض الخلفي بحبل أو سلك.يحظر تركيب هذا المنتج أو تأمينه باستخدام المقبض الخلفي، فربما تسبب ذلك في سقوطه أو إلحاق إصابات بالأشخاص.
- يرجى المناولة بعناية عند النقل، يرجى الاحتفاظ بالعبوة لاستخدامها في النقل.
- في حالة استخدام مروحة التبريد بشكلٍ مستمر، يوصى بمسح الفتحات مرة واحدة شهريًا على الأقل.
- يرجى تنظيف الفتحات الموجودة بالجهة الخلفية من حاوية الشاشة للتخلص من الأتربة والغبار مرة واحدة سنويًا على الأقل، للحفاظ على مستوى الاعتمادية المحدد.
- عند استخدام كبل شبكة الاتصال المحلية، لا تقم بتوصيله بجهاز طرفي مزود بأسلاك قد تكون ذات فولطية عالية.
- تجنب استخدام الشاشة في الأماكن ذات درجات الحرارة أو الرطوبة المرتفعة، أو في المناطق المليئة بالغبار أو الزيوت.
- تجنب استخدام الشاشة في ظل حالة التغير السريع في درجة الحرارة والرطوبة أو ينبغي الابتعاد عن الهواء البارد القريب من مأخذ تيار جهاز تكييف الهواء مباشرة؛ فقد يُقصر ذلك من العمر الافتراضي للشاشة أو قد يُسبب تكاثف. في حال حدوث تكاثف، يجب فصل الشاشة عن مأخذ التيار الكهربي حتى يختفي هذا التكاثف.

التوصيل بجهاز تلفزيون*

- ينبغي أن يكون نظام توزيع الكبلات مؤرضًا (التوزيع الأرضي) وذلك وفقًا لمعيار ٧٠ الصادر عن معهد ANSI ورابطة NFPA، قانون الكهرباء الوطني (NEC) وبخاصة القسم ٨٢٠,٩٣، تأريض غطاء التوصيل الخارجي للكبل متحد المحور.
- غطاء الكبل متحد المحور مخصص للتوصيل الأرضي عند التركيب في المباني.

احرص على فصل كبل الطاقة الخاص بالشاشة فورًا من مأخذ التيار الكهربائي الموجود بالحائط واستشارة الفنيين المؤهلين في الظروف التالية:

- عند حدوث تلف في كبل التيار الكهربائي أو القابس.
- عند انسكاب سائل أو سقوط أي شيء داخل الشاشة.
- عند تعرض الشاشة للأمطار أو المياه.
- عند سقوط الشاشة أو تعرض حاويتها للتلف.
- عند ملاحظة وجود أي أضرار بهيكل الشاشة كالشقوق أو المنحنيات غير الطبيعية.
- إذا لم تعمل الشاشة بشكل طبيعي رغم اتباع تعليمات التشغيل.

الاستخدام الموصى به

- للوصول إلى أعلى مستوى من الأداء، اترك الشاشة لمدة ٢٠ دقيقة حتى تصبح مهيأة للعمل.
- احرص على إراحة عينيك بصفة دورية، بالتركيز على أي شيء يبعد مسافة ٥ أقدام على الأقل، واحرص على إغماضهما باستمرار.
- اجعل الشاشة مائلة بزاوية ٩٠ درجة على النوافذ وباقي مصادر الإضاءة لتجنب التوهج وتقليل الانعكاسات إلى أدنى حد ممكن.
- نظف سطح شاشة LCD مستخدمًا قطعة قماش خالية من الوبر وغير كاشطة، وتجنب استخدام أي من محاليل التنظيف أو منظفات الزجاج!
- اضبط أزرار التحكم في سطوع الشاشة وتباين وحدة ألوانها لتحسين القدرة على قراءة المعروض عليها.
- تجنب عرض نماذج ثابتة على الشاشة لفترات طويلة لتفادي ظاهرة ثبات الصورة (تأثيرات ما بعد الصورة).
- يجب إجراء فحص طبي للعينين بصفة دورية.

إرشادات الاستخدام المريح

للحصول على أعلى مستوى من الراحة، يرجى اتباع التعليمات التالية:

- استخدم أزرار التحكم المسبق في الحجم والأوضاع من خلال إشارات التحكم القياسية.
- استخدم إعداد اللون المحدد مسبقًا.
- استخدم إشارات غير متشابكة.
- تجنب استخدام اللون الأزرق الأساسي على خلفية داكنة، إذ يتسبب ذلك في عدم وضوح الرؤية وإرهاق العين نظرًا لعدم وجود قدر كافٍ من التباين.
- ملائم للأغراض الترفيهية في البيئات المضيئة المُتَحَكّم فيها من أجل تجنب ظهور الانعكاسات المشوشة على الشاشة

تنظيف لوحة LCD

- يرجى مسح الشاشة البلورية السائلة برفق بقطعة قماش ناعمة عند اتساخها بالأتربة.
- يرجى عدم حك لوحة شاشة LCD بمادة صلبة.
- يرجى عدم الضغط على سطح شاشة LCD.
- يحظر استعمال منظف OA إذ إنه قد يتسبب في إتلاف سطح شاشة LCD أو تغيّر ألوانها.

تنظيف حاوية الجهاز

- افصل كبل التيار الكهربائي.
- امسح الحاوية برفق بقطعة قماش ناعمة
- لتنظيف حاوية الجهاز، بلل قطعة القماش بمنظف متعادل الحموضة وماء ثم امسح الحاوية وجففها بقطعة قماش جافة.

ملاحظة: تجنب تنظيف سطح الحاوية بالبنزين أو التنر أو أي سائل قلوي أو كحولي أو بمنظف الزجاج أو الشمع أو منظف التلميع أو بمسحوق صابون أو مبيد حشري. يجب ألا تلامس الحاوية مادة المطاط أو أحد مركبات الفينيل لفترة طويلة؛ حيث إن هذه الأنواع من السوائل والمواد قد تتسبب في تلف الدهان أو تشققه أو تقشره.

* قد لا يحتوي المنتج الذي قمت بشرائه على هذه الخاصية.

المحتويات

ينبغي أن تحتوى عبوة شاشة MultiSync* على المكونات التالية:

- شاشة LCD
- كبل الطاقة*[١]
- كبل إشارة الفيديو (كبل DisplayPort)
- كبل إشارة الفيديو (كبل توصيل DisplayPort صغير إلى DisplayPort)
- وحدة التحكم عن بعد اللاسلكية وبطاريتان من حجم AAA
- دليل الإعداد
- عدد ١ مشبك (X651UHD-2)، ٣ x (X551UHD)
- عدد ١ مسمار ملولب مع حلقة الربط مقاس (M4 x ١٠) (X651UHD-2)، ٣ x (X551UHD)
- عدد ٢ مسمار ملولب إبهامي للحامل الاختياري*[٢]
- قرص مدمج

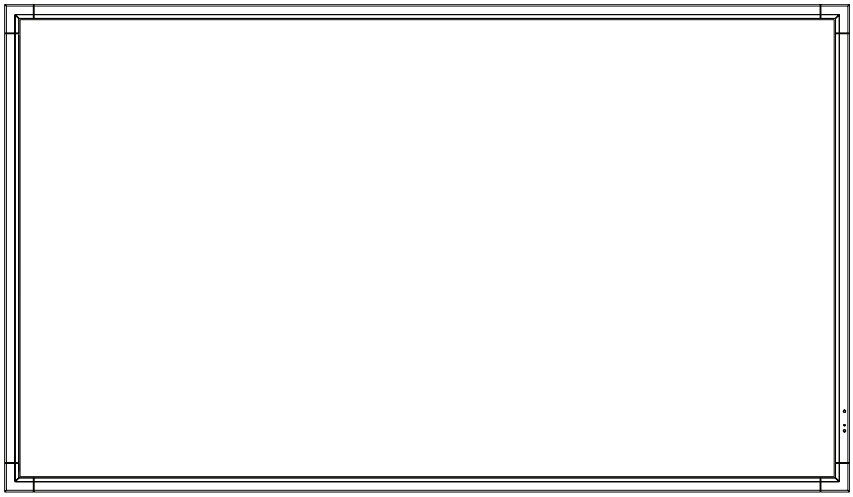

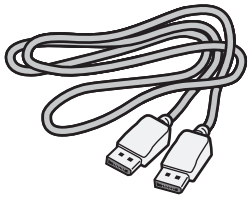

كبل إشارة الفيديو
(كبل DisplayPort)

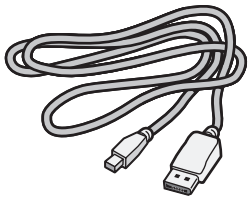

كبل إشارة الفيديو (كبل توصيل DisplayPort صغير إلى DisplayPort)

عدد ١ مسمار ملولب مع حلقة الربط مقاس (M4 x ١٠) (X651UHD-2)، ٣ x (X551UHD)

عدد ١ مشبك (X651UHD-2)، ٣ x (X551UHD)

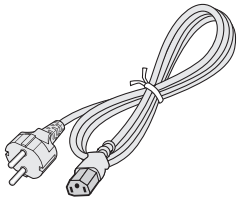

كبل الطاقة*[١]

عدد ٢ مسمار ملولب إبهامي للحامل الاختياري*[٢]

دليل الإعداد

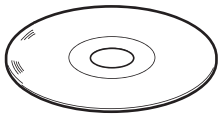

قرص مدمج

وحدة التحكم عن بعد اللاسلكية وبطاريتان من حجم AAA

* تذكر أن تحتفظ بالعبوة الأصلية ومواد التعبئة لاستخدامها عند نقل الشاشة أو شحنها.

*[١] يعتمد نوع وعدد كبلات الطاقة المرفقة على المكان الذي سيتم شحن الشاشة إليه، ومتى كانت العبوة تحتوي على أكثر من كبل طاقة، يرجى استخدام التيار المتردد الذي يتوافق مع فولطية مأخذ التيار، على أن يكون معتمدًا ومتوافقًا مع معايير السلامة المعمول بها في دولتك.

*[٢] X551UHD فقط.

التركيب

يتعذر استخدام هذا الجهاز أو تركيبه دون استخدام الحامل المكتبي أو غيره من ملحقات التركيب اللازمة لدعم الجهاز، وإننا نوصي بشدة بالاستعانة بفني مُدرب ومعتمد من شركة NEC لتركيب الجهاز تركيبًا صحيحًا؛ حيث يؤدي عدم اتباع إجراءات التركيب القياسية الموصى بها من شركة NEC إلى تلف الجهاز أو إصابة المستخدم أو الشخص الذي يقوم بالتركيب. ولا يشمل ضمان المنتج إصلاح التلف الناتج عن التركيب غير السليم، وربما يؤدي عدم اتباع تلك التوصيات إلى إلغائه.

التثبيت

يحظر عليك تركيب الشاشة بنفسك، بل يرجى الاستعانة بالبائع. بل يرجى الاستعانة بالبائع. ونحن نوصي بشدة بالاستعانة بفني متخصص مدرب ليقوم بتركيب الجهاز بشكل صحيح، كما يرجى فحص المكان الذي سيتم تركيب الوحدة فيه، إذ يتحمل العميل مسؤولية تثبيت الشاشة على الحائط أو السقف، فقد لا تتحمل كل الجدران والأسقف وزن الوحدة، هذا فضلاً عن أن ضمان المنتج لا يغطي إصلاح التلف الناتج عن التركيب غير السليم، أو تغيير الطراز أو الكوارث الطبيعية، وقد يؤدي عدم الالتزام بتلك التوصيات إلى إلغاء الضمان.

يحظر سد فتحات التهوية بملحقات التثبيت أو غيرها من الملحقات.

تعليمات خاصة بفنيي شركة NEC المختصين:
لضمان التركيب الآمن، استخدم اثنين من الحوامل أو أكثر لتثبيت الوحدة. ثبت الوحدة في نقطتين على الأقل بمكان التركيب.

يرجى مراعاة ما يلي عند تثبيت الوحدة على الحائط أو السقف

- عند استخدام ملحقات تثبيت خلاف تلك المعتمدة من شركة NEC، ينبغي أن تكون تلك الملحقات متوافقة مع طريقة التثبيت المعتمدة لدى جمعية VESA (FDMIv1).
- توصي شركة NEC باستخدام واجهات تثبيت تتوافق مع المعيار UL1678 في أمريكا الشمالية.
- وتوصي شركة NEC بشدة باستخدام مسامير ملولبة من مقاس M8 (١٥-١٧ مم+ سمك الحامل وحلقة الربط طوليًا). وإذا كنت تستخدم مسامير ملولبة يزيد طولها عن ١٥- ١٧ مم، يرجى التأكد من عمق الفتحة. (قوة الربط الموصى بها: ١١٢٥ - ١٣٧٨ نيوتن سم). يجب أن تكون فتحة الحامل أقل من φ ١٠ مم.

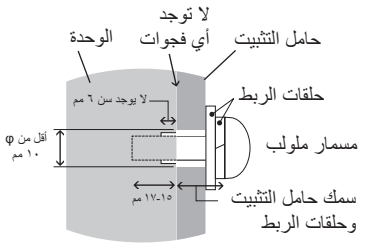

- يرجى فحص المكان جيدًا قبل التركيب للتأكد من أنه ذو صلابة كافية لتحمل وزن الوحدة، حتى لا يلحقها أي ضرر.
- للاطلاع على مزيد من المعلومات، يرجى الرجوع إلى التعليمات المرفقة مع أدوات التثبيت.
- تأكد من عدم وجود أية فجوات بين الشاشة والحامل.

الاتجاه

- عند استخدام شاشة العرض في وضع رأسي، ينبغي تدوير الشاشة في اتجاه عقارب الساعة ليتحرك الجانب الأيسر لأعلى ويتحرك الجانب الأيمن إلى الأسفل، وهو ما يسمح بالتهوية المناسبة ويطيل عمر الشاشة الافتراضي، إذ تقلل التهوية غير المناسبة من عمرها.

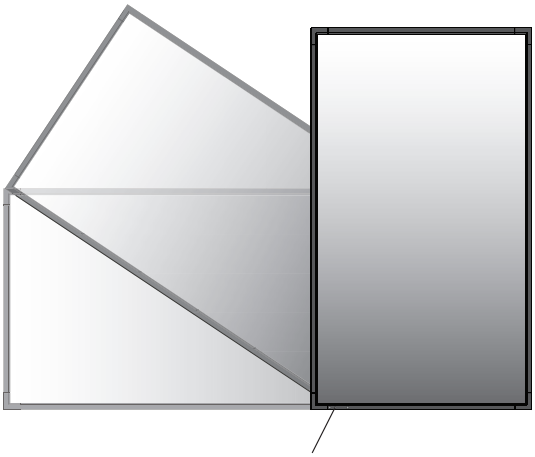

- عند استخدام شاشة العرض في الوضع العمودي، يمكن تغيير المقابض ولوحة شعار شركة NEC .

١- تغيير موضع المقابض (X651UHD-2 فقط).

للوضع الأفقي:

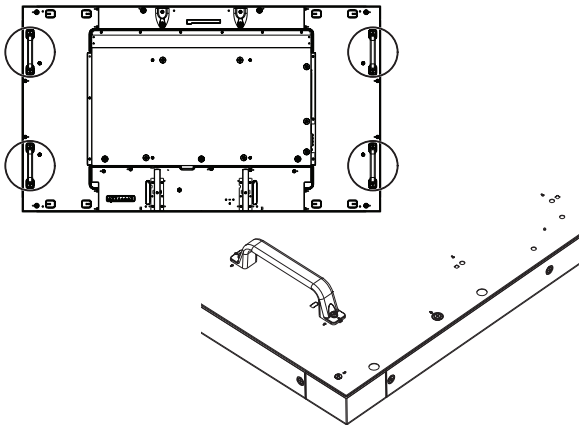

للوضع العمودي:

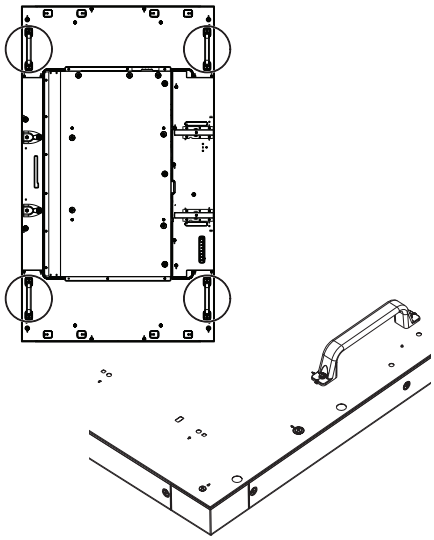

٢- تغيير موضع لوحة شعار شركة NEC (X651UHD-2 فقط)

إزالة لوحة الشعار: أدخل عصا رفيعة (لا يزيد قطرها عن ٢ مم) في الفتحة في أسفل لوحة الشعار وأزل اللوحة بدفعها من الجزء الأسفل.

ربط لوحة الشعار: ثبت الجزء (١) من لوحة الشعار في الإطار واضغط عليه.

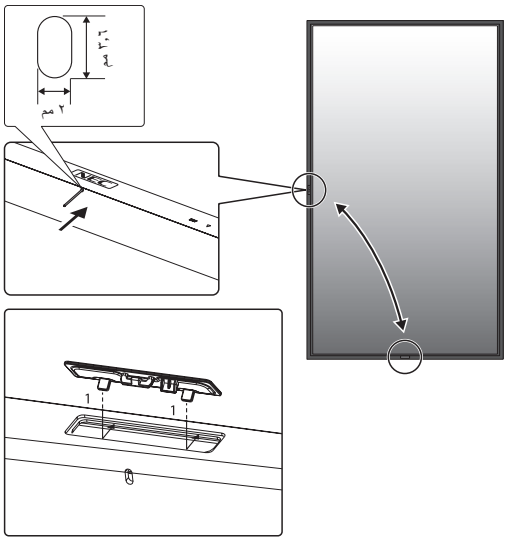

مكان التثبيت

- ينبغي أن يكون السقف والجدار صلبًا لكي يتحمل وزن الشاشة وملحقات التثبيت.
- يحظر التركيب في الأماكن التي قد يرتطم فيها أحد الأبواب بالوحدة.
- يحظر التركيب في المناطق التي تتعرض فيها الوحدة لقدر كبير من الاهتزازات والأتربة.
- يحظر التركيب بالقرب من مكان دخول مصدر التيار الكهربائي الرئيسي إلى المبنى.
- يحظر التركيب في مكان يسهل شد الوحدة منه أو التعلق بها أو بجهاز التثبيت.
- عند التثبيت في منطقة داخلية، كجدار مثلا، يجب ترك مسافة تقدر بحوالي ٤ بوصات على الأقل (ما يعادل ١٠٠ مم) بين الشاشة والجدار لضمان التهوية الجيدة.
- يجب السماح بالتهوية المناسبة أو توفير مكيف للهواء في مكان وجود الشاشة لتشتيت السخونة بعيدًا عن الوحدة وجهاز التثبيت.

التثبيت في السقف

- تأكد من أن السقف قوي بدرجة كافية لتحمل وزن الوحدة وجهاز التثبيت بمرور الوقت، وحمايتهما عند حدوث زلازل أو اهتزازات غير متوقعة أو غيرها من القوى الخارجية.
- تأكد من أن الوحدة مثبتة على موضع صلب بالسقف، كالدعامات مثلاً، كما ينبغي إحكام تثبيت الوحدة باستخدام المسامير والأقفال والورد المفتوحة والورد العادية والصواميل.
- يحظر التثبيت في المناطق التي لا يوجد بها هيكل دعم داخلي، كما يحظر استخدام المسامير الخشبية أو المسامير الملولبة ذات الصواميل في التثبيت، وكذلك يجب عدم تثبيت الوحدة في المشغولات الخشبية أو التجهيزات المعلقة.

الصيانة

- افحص الوحدة دوريًا للكشف عن أي مسامير ملولبة غير محكمة الربط أو فجوات أو اعوجاج أو أية مشكلات أخرى قد تحدث في جهاز التثبيت، على أن يتم الاستعانة بفنيي الصيانة المؤهلين في حالة اكتشاف إحدى المشكلات.
- افحص مكان التثبيت بانتظام بحثًا عن أية علامات تدل على التلف أو الضعف، الذي قد يحدث بمرور الوقت.

تركيب ملحقات التثبيت

صُممت الشاشة لاستخدامها مع نظام التثبيت المعتمد لدى جمعية VESA.

١- تركيب المسمارين (غير المرفقين) ذي العروة للتثبيت (X651UHD-2 فقط)

هذا الطراز مزود بمسمارين ذوي عروة قابلين للربط للمساعدة في إجراء عملية التثبيت.

- قم بربط المسمارين ذوي العروة في الفتحتين المخصصتين لهما كما هو موضح في الصورة.
- تأكد من إحكام ربط المسمارين.
- استخدم أداة الرفع المرتبطة بالمسمارين ذوي العروة لتحريك الشاشة إلى موضعها

يحظر تثبيت الشاشة باستخدام المسامير ذات العروات فقط.

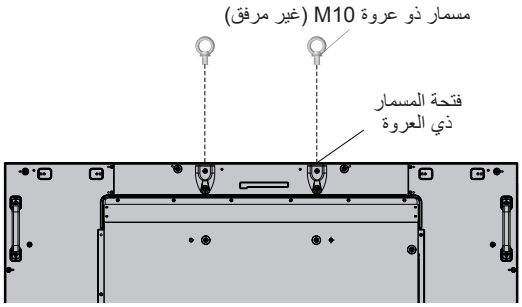

٢- ركّب ملحقات التثبيت.

احرص على تجنب إمالة الشاشة عند تركيب الملحقات.

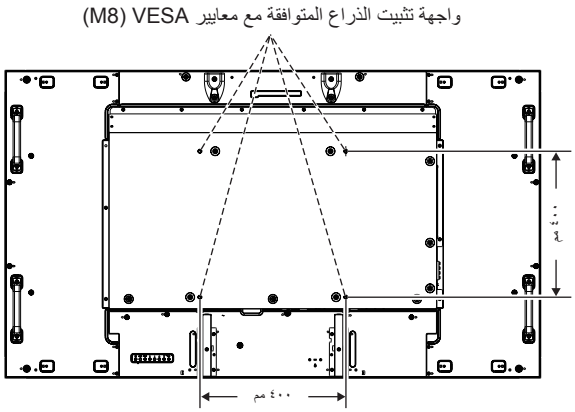

يمكن توصيل ملحقات التثبيت بالشاشة مع جعل الوجه الأمامي لها لأسفل. ولتجنب تلف سطح الشاشة، ضع اللوح الواقي على المنضدة أسفل شاشة LCD. وستجد اللوح الواقي بالعبوة الأصلية ملفوفًا حول الشاشة، كما يرجى التأكد من خلو المنضدة من أي شيء يمكن أن يتسبب في تلف الشاشة.

عند استخدام ملحقات تثبيت بخلاف تلك المتوافقة والمعتمدة من شركة NEC، ينبغي أن تكون تلك الملحقات متوافقة مع طريقة التثبيت المعتمدة لدى جمعية VESA.

ملاحظة: قبل التركيب، تأكد من وضع الشاشة في منطقة مسطحة ذات مساحة كافية.

٣- استخدام لوحة الخيارات

١- أوقف تشغيل مفتاح الطاقة الرئيسي.

٢- انزع غطاء الفتحة المرفق عن طريق فك المسامير المثبتة.(**الشكل رقم ١**).

٣- أدخل لوحة الخيارات إلى الشاشة. ركب غطاء الفتحة باستخدام المسامير القابلة للإزالة.

ملاحظة: يرجى الاتصال بالمورد لمعرفة لوحات الخيارات المتاحة.
لا تستخدم القوة المفرطة عند التعامل مع اللوحة الاختيارية قبل تثبيتها بالمسامير.

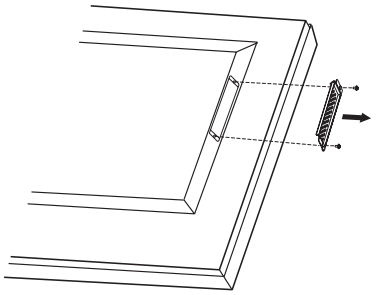

شكل رقم ١

٤- تركيب أو فك الحامل العلوي المكتبي الاختياري

تنبيه: ينبغي أن يقوم ٤ أشخاص أو أكثر بعملية تركيب الحامل وفكه بواسطة شخص واحد أو أكثر للطراز X551UHD وأربعة أشخاص أو أكثر للطراز X651UHD-2.

للتركيب، اتبع التعليمات المرفقة مع الحامل أو جهاز التثبيت، مع مراعاة استخدام الأجهزة التي توصي بها الجهة المصنعة فقط.

ملاحظة: بالنسبة للطراز X551UHD، لا تستخدم سوى البراغي المرفقة مع الشاشة.
بالنسبة للطراز X651UHD-2، لا تستخدم سوى البراغي المرفقة مع حامل المنضدة العلوي الاختياري.

عند تركيب شاشة LCD، يرجى التعامل مع الوحدة برفق لتجنب إلحاق الأذى بأصابعك.

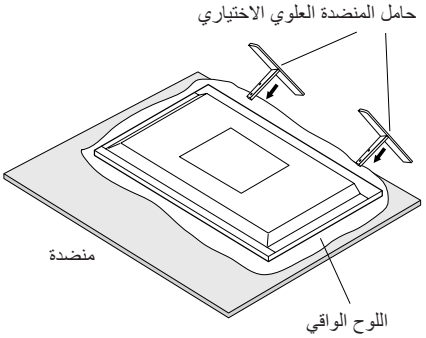

ملاحظة: مع الطراز X551UHD، استخدم ST-5220. قم بتركيب الحامل حتى يكون الطرف الطويل للقدم ناحية الأمام.
مع الطراز X651UHD-2، استخدم ST-651. قم بتركيب الحامل في اتجاه السهم المطبوع على سطح الحامل.

٥- متطلبات التهوية

عند التثبيت في مكان مغلق أو منطقة داخلية، اترك مساحة مناسبة بين الشاشة والجدران المحيطة للسماح بتشتيت السخونة، كما هو موضح أدناه.

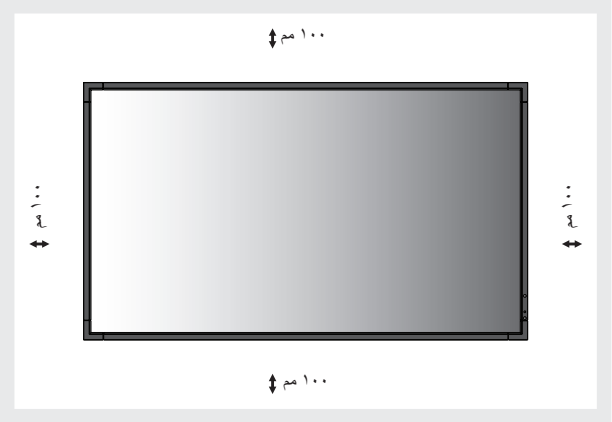

ينبغي السماح بقدر كافٍ من التهوية أو توفير مكيف للهواء في المكان الذي توجد به الشاشة، لتشتيت السخونة بعيدًا عن الوحدة وجهاز التثبيت، وبخاصة عند استخدام شاشات متعددة.

ملاحظة: تختلف جودة الصوت في المكبرات الداخلية وفقًا للصوت داخل الغرفة.

٦- تجنب الإمالة

عند استخدام شاشة العرض على حامل المنضدة العلوي الاختياري، قم بتثبيت الشاشة بالحائط بإحكام مستخدمًا حبلاً أو سلسلة تتحمل وزن الشاشة لمنعها من السقوط. اربط الشاشة بالحبل أو السلسلة مستخدمًا المشابك والمسامير الملولبة المرفقة. بالنسبة للطراز X651UHD-2، تُرفق المشابك والبراغي مع حامل المنضدة العلوي الاختياري.

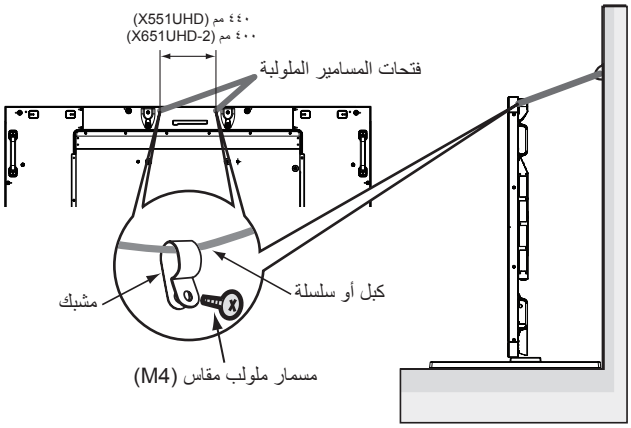

قبل تثبيت شاشة LCD على الحائط، تأكد من قدرة الحائط على تحمل وزن الشاشة.

تأكد من فك الكبل أو السلسلة من الحائط قبل تحريك الشاشة LCD.

أسماء الأجزاء ووظائفها

لوحة التحكم

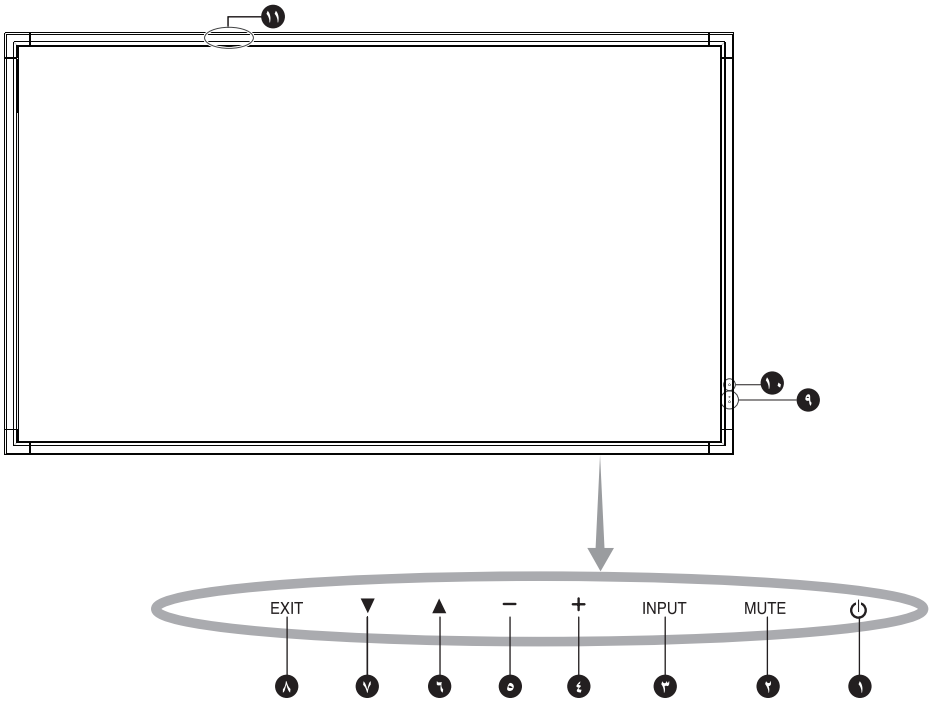

١ زر POWER (الطاقة) (⏻)

تشغيل الطاقة/إيقافها. يرجى الرجوع أيضًا إلى صفحة ١٦.

٢ زر MUTE (كتم الصوت)

للتبديل بين وضعي ON/OFF (تشغيل/إيقاف تشغيل) كتم الصوت.

٣ زر INPUT (إدخال)

يؤدي وظيفة الزر SET/POINT ZOOM (الضبط/تحديد التكبير/التصغير) داخل قائمة البيانات المعروضة على الشاشة. (مفاتيح تبديل بين [DVI1] أو [DVI2] أو [DPORT] أو [HDMI1] أو [HDMI2] أو [HDMI3] أو [HDMI4] أو [OPTION]*). علمًا بأن هذه هي مصادر الدخل المتاحة فحسب، وهي مذكورة بأسمائها المحددة مسبقًا في المصنع.

٤ زر PLUS (الزيادة) (+)

يزيد من مستوى خرج الصوت عند إغلاق قائمة OSD (المعلومات المعروضة على الشاشة). يعمل كزر (+) لزيادة الضبط بقائمة OSD (المعلومات المعروضة على الشاشة).

٥ زر MINUS (التقليل) (-)

يقلل من مستوى خرج الصوت عند إغلاق قائمة OSD (المعلومات المعروضة على الشاشة). يؤدي نفس وظيفة الزر (-)، حيث يعمل على تقليل الضبط بقائمة OSD (المعلومات المعروضة على الشاشة).

٦ زر UP (أعلى) (▲)

يقوم بتنشيط قائمة OSD (المعلومات المعروضة على الشاشة) متى كانت مغلقة. يعمل كزر ▲ لتحريك المنطقة المحددة لأعلى لتحديد عناصر الضبط داخل قائمة OSD (المعلومات المعروضة على الشاشة).

٧ زر DOWN (أسفل) (▼)

يقوم بتنشيط قائمة OSD (المعلومات المعروضة على الشاشة) متى كانت مغلقة. يعمل كزر ▼ لتحريك المنطقة المحددة لأسفل لتحديد عناصر الضبط داخل قائمة OSD (المعلومات المعروضة على الشاشة).

٨ زر EXIT (خروج)

يقوم بتنشيط قائمة OSD (المعلومات المعروضة على الشاشة) متى كانت مغلقة. يعمل كزر EXIT (خروج) داخل OSD (قائمة المعلومات المعروضة على الشاشة) للانتقال إلى القائمة السابقة.

٩ مستشعر وحدة التحكم عن بعد ومؤشر الطاقة

يستقبل الإشارات الواردة من وحدة التحكم عن بعد (عند استخدم وحدة التحكم عن بعد اللاسلكية). يرجى الرجوع أيضًا لصفحة ١١. يضيء باللون الأخضر عندما تكون شاشة LCD في الوضع النشط*. تضيء باللون الأحمر عندما تكون شاشة LCD في وضع POWER OFF (إيقاف التشغيل). يومض باللون الكهرماني عندما تكون الشاشة في وضع Power Save (توفير الطاقة). يومض باللونين الأخضر والكهرماني بالتبادل عندما تكون الشاشة في وضع الاستعداد، مع تنشيط وظيفة "SCHEDULE SETTINGS" (إعدادات الجدولة). عند اكتشاف خلل داخل الشاشة، يومض المؤشر باللون الأحمر.

* في حال اختيار "OFF" (إيقاف) من بين خيارات "POWER INDICATOR" (مؤشر الطاقة) (راجع صفحة ٢٧)، لن يومض مؤشر البيان عندما تكون الشاشة في الوضع النشط.

١٠ أداة استشعار إضاءة الغرفة

يقوم بالتقاط الضوء المحيط، مما يتيح للشاشة إجراء تعديلات آلية على إعدادات السطوع، ومن ثمّ توفير مشاهدة أكثر راحة. لا تقم بتغطية هذا المستشعر. راجع صفحة ٣١.

١١ حساس البيانات اللاسلكي الذكي (X551UHD)

حساس الاتصالات اللاسلكية الخاصة بمعلومات وإعدادات الشاشة.

وضع قفل مفاتيح التحكم

يتحكم هذا الوضع في منع الوصول على الإطلاق لجميع وظائف مفاتيح التحكم.
ولتنشيط وظيفة قفل مفاتيح التحكم، اضغط مع الاستمرار على كل من ▼ و▲ في آن واحد لأكثر من ٣ ثوانٍ. لاستئناف وضع المستخدم، اضغط مع الاستمرار على كل من زر ▼ و▲ في آن واحد لأكثر من ٣ ثوانٍ.

*: تعتمد هذه الخاصية على نوع لوحة الخيارات التي تستخدمها.

اللوحة الطرفية

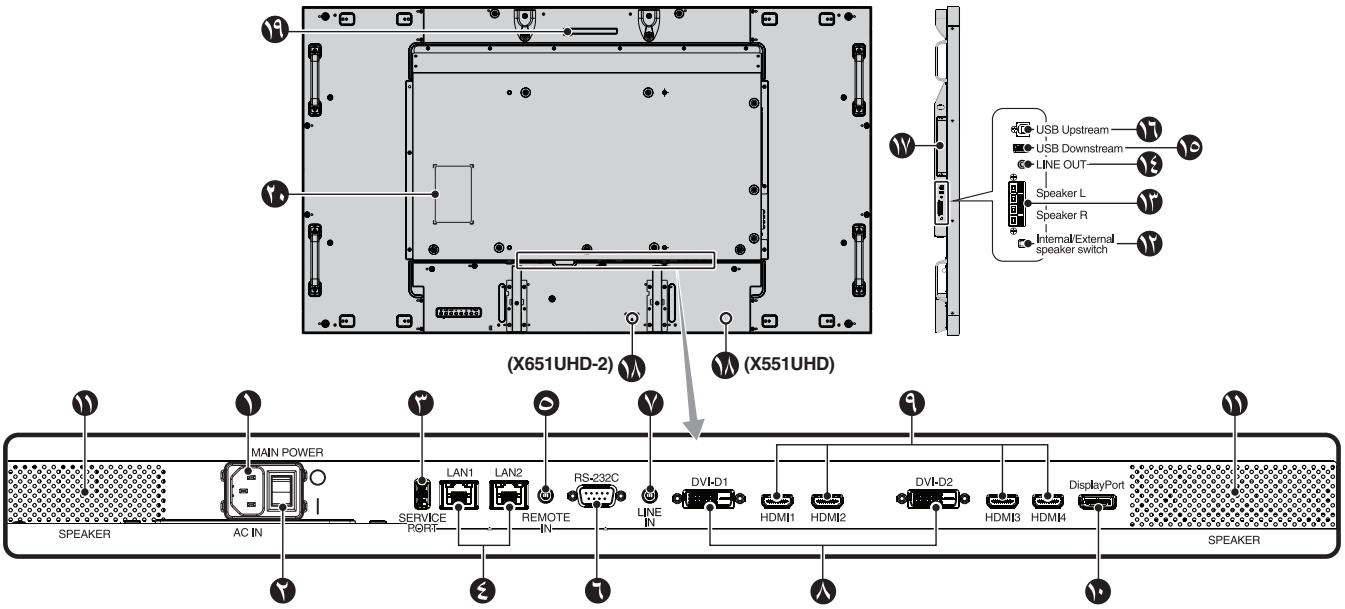

١ موصل AC IN (دخل التيار المتردد)

يتم توصيله بكبل الطاقة المرفق.

٢ مفتاح الطاقة الرئيسي

يتم الضغط على مفتاح On/Off (التشغيل/الإيقاف) لتشغيل مفتاح الطاقة الرئيسي أو إيقافه.

٣ Service port (منفذ الخدمة)

صممت فتحة USB هذه لأي تحديثات مستقبلية للبرامج.

٤ LAN port (RJ-45) (منفذ شبكة الاتصال المحلية (RJ-45))

توصيل شبكة الاتصال المحلية. راجع الصفحات ٣٤ و٣٧.
ملاحظة: يرجى إعطاء الأولوية لـ LAN1.

٥ Remote IN (مدخل وحدة التحكم عن بعد)

يمكن استخدام وحدة التحكم السلكية الاختيارية عن طريق توصيلها بشاشتك.
ملاحظة: لا تستخدم هذا الموصل ما لم يحدد غير ذلك.

٦ RS-232C (D-Sub من ٩ دبابيس)

لتوصيل دخل RS-232C الوارد من الأجهزة الخارجية كالكمبيوتر للتحكم في وظائف RS-232C.

٧ LINE IN (مدخل خطي)

لإدخال إشارات الصوت من جهاز خارجي كجهاز كمبيوتر أو مشغل.

٨ دخل DVI (DVI-D) (ربط ثنائي)

لإدخال إشارات RGB الرقمية من جهاز كمبيوتر أو جهاز HDTV به خرج RGB رقمي.
* لا يدعم هذا الموصل الدخل التناظري.

٩ HDMI IN (دخل HDMI)

لإدخال إشارات HDMI الرقمية.

١٠ دخل DisplayPort

لإدخال إشارات DisplayPort.

١١ Internal speaker (مكبر الصوت الداخلي)

١٢ Internal/External speaker switch (مفتاح مكبر الصوت الداخلي/الخارجي)

: مكبر الصوت الداخلي : مكبر الصوت الخارجي.
ملاحظة: يرجى إيقاف تشغيل الشاشة عند استخدام مفتاح مكبر الصوت الداخلي/الخارجي.

١٣ EXTERNAL SPEAKER TERMINAL (طرف السماعة الخارجية)

لإخراج إشارة الصوت من منفذ LINE IN وDisplayPort وHDMI.
الطرف الأحمر هو الطرف الموجب (+).
الطرف الأسود هو الطرف السالب (-).
ملاحظة: طرف السماعة مخصص لسماعة ١٥ وات + ١٥ وات (٨ أوم).

١٤ LINE OUT (منفذ خطي)

لإخراج إشارة الصوت من منفذ LINE IN وDisplayPort وHDMI لجهاز خارجي (جهاز استقبال ستيريو، مكبر صوت، الخ).
لا يدعم هذا الموصل طرف التوصيل الموجود بسماعة الرأس.

١٥ USB Downstream (منفذ USB سفلي)

لتوصيل الشاشة بأجهزة USB.

١٦ USB Upstream

لتوصيل الشاشة بأجهزة خارجية مثل جهاز كمبيوتر.

١٧ Option board slot (فتحة لوحة الخيارات)

ملحقات Slot 2 (الفتحة ٢) متوافرة. يرجى الاتصال بالمورد للحصول على معلومات تفصيلية.
ملاحظة: يرجى الاتصال بالمورد لمعرفة لوحة الخيارات المتاحة.

١٨ Kensington Lock (قفل Kensington)

لمنع السرقة وتأمين الجهاز.

١٩ مستشعر البيانات اللاسلكية الذكية (X651UHD-2)

جهاز استشعار للاتصال اللاسلكي الخاص بالمعلومات والإعدادات المعروضة على الشاشة.

٢٠ لوحة التصنيف

وحدة التحكم عن بعد اللاسلكية

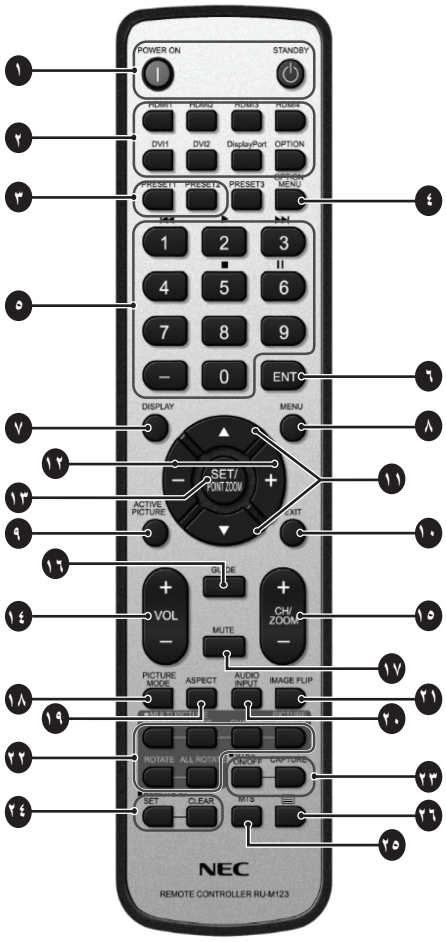

١ زر Power (الطاقة)

للتبديل بين وضعي التشغيل/الاستعداد.

٢ زر INPUT (الدخل)

يحدد إشارة الدخل.

HDMI1: HDMI1
HDMI2: HDMI2
HDMI3: HDMI3
HDMI4: HDMI4
DVI1: DVI1
DVI2: DVI2
DisplayPort: DPORT
خيار: OPTION*٢

٣ زر MULTI INPUT (الدخل المتعدد)

يحدد إشارة الدخل، راجع صفحة ٢٩

PRESET1: PRESET1*٣
PRESET2: PRESET2*٣.

٤ OPTION MENU button (زر قائمة الخيارات)*١

٥ KEYPAD (لوحة المفاتيح)

اضغط على الأزرار لتعيين وتغيير كلمات المرور وتغيير القناة وتعيين معرّف وحدة التحكم عن بعد.

٦ زرENT*١

٧ زر DISPLAY (عرض)

يقوم بتشغيل/إيقاف تشغيل قائمة OSD (المعلومات المعروضة على الشاشة). راجع الصفحة ١٨.

٨ زر MENU (القائمة)

يقوم بتشغيل/إيقاف تشغيل وضع القائمة.

٩ زر ACTIVE PICTURE (الصورة النشطة)

لاختيار الصورة النشطة.

١٠ زر EXIT (خروج)

يؤدي إلى العودة إلى القائمة السابقة داخل قائمة OSD (المعلومات المعروضة على الشاشة).

١١ زر UP/DOWN (أعلى/أسفل) (▲/▼)

يعمل ▲ ▼ كزر يقوم بتحريك المنطقة المظللة لأعلى أو أسفل، بهدف تحديد عناصر الضبط داخل قائمة OSD (المعلومات المعروضة على الشاشة).
تتحرك الشاشة الصغيرة المستخدمة لضبط وضع "PIP" (صورة داخل صورة) إلى أعلى أو إلى أسفل.

١٢ زر MINUS/PLUS (التقليل/الزيادة) (-/+)

يقوم بزيادة أو تقليل مستوى الضبط داخل إعدادات قائمة OSD.
تتحرك الشاشة الصغيرة المستخدمة لضبط وضع "PIP" (صورة داخل صورة) يسارًا أو يمينًا.

١٣ زر SET/POINT ZOOM (الضبط/تحديد التكبير/التصغير)

يؤدي إلى إجراء التحديد. يقوم بتفعيل وظيفة POINT ZOOM (تحديد التكبير/التصغير) عند عدم عرض قائمة OSD (المعلومات المعروضة على الشاشة).

١٤ زر زيادة/خفض مستوى الصوت (-/+ VOL)

يؤدي إلى زيادة أو خفض مستوى خرج الصوت.

١٥ زر قناة لأعلى/لأسفل (-/+ CH/ZOOM)*١

لزيادة أو خفض مستوى POINT ZOOM (تحديد التكبير/التصغير).

١٦ زر GUIDE (الدليل)*١

١٧ زر MUTE (كتم الصوت)

يقوم بتشغيل/إيقاف وظيفة كتم الصوت.

١٨ زر PICTURE MODE (وضع الصورة)

تحديد وضع الصورة، [HIGHBRIGHT] (عالي السطوع)، [STANDARD] (قياسي)، [sRGB]، [CINEMA] (سينما)، [CUSTOM1]، [CUSTOM2]، [SVE-(1-5) SETTINGS] (إعدادات SVE-(1-5))، راجع الصفحة ٢١.

HIGHBRIGHT: للصور المتحركة مثل DVD.
STANDARD: للصور.
sRGB: للصور التي تحتوي بصفة أساسية على نصوص.
CINEMA: للأفلام.
CUSTOM1 وCUSTOM2: ينشطان خاصية خفض الإضاءة تلقائيًا.
راجع الصفحة ٣١.
SVE-(1-5) SETTINGS (إعدادات SVE-(1-5)): للصور والأفلام.

١٩ زر ASPECT (عرض الشاشة إلى ارتفاعها)

يحدد عرض الصورة الفرعية إلى ارتفاعها، إما [FULL] (كامل) أو [WIDE] (عريض) أو [DYNAMIC] (نشط) أو [١:١] أو [ZOOM] (زوم) أو [NORMAL] (عادي). راجع الصفحة ١٧.

٢٠ زر AUDIO INPUT (دخل الصوت)

يحدد مصدر دخل الصوت، إما [LINE IN]] أو [OPTION]*٢ أو [HDMI1] أو [HDMI2] أو [HDMI3] أو [HDMI4] أو [DPORT].

٢١ زر IMAGE FLIP (قلب الصورة)

مفاتيح تبديل بين [H FLIP] [قلب أفقي]، [V FLIP] [قلب رأسي]، [180° ROTATE] [تدوير ١٨٠ درجة]، [NONE] [لا شيء] راجع الصفحة ٢٤.

㉒ زر MULTI PICTURE (الصور المتعددة)

زر ON/OFF (تشغيل وإيقاف): مفاتيح تبديل بين وضعي ON (تشغيل)، OFF (إيقاف) راجع الصفحة ١٧.
زر MODE (الوضع): يحدد رقم الصورة والوضع من PIP، PBP 1، PBP 2، PBP 3.
زر CHANGE (تغيير): يحدد زوج من الصور، ويمكنك تبديل الصور بين الصورتين المحددتين.
زر PICTURE ASPECT (عرض الصورة إلى ارتفاعها): لتحديد عرض وارتفاع إطار الصورة النشطة.
زر ROTATE (تدوير): لتحديد صورة متعددة لتدويرها ٩٠ درجة.
زر ALL ROTATE (تدوير كلي): تدوير كل الصور المتعددة ٩٠ درجة، عندما يكون زر MULTI PICTURE (صورة متعددة) في وضع OFF (إيقاف)، تدور الصورة المنفردة المعروضة بمقدار ٩٠ درجة.
ملاحظة: قم بالتمكين لتغيير حجم كل صورة متعددة بالضغط على زر SET/POINT ZOOM (الضبط/تحديد التكبير/التصغير) خلال وضع multi picture (الصورة المتعددة)، لا يمكنك تحديد دخل غير إعداد HDMI/DVI SELECT.

㉓ زر STILL (الصورة الساكنة)*٤

زر ON/OFF (تشغيل وإيقاف): يقوم بتنشيط/إلغاء تنشيط وضع الصورة الساكنة.
زر STILL CAPTURE (التقاط صورة ساكنة): يؤدي إلى التقاط صورة ساكنة.
ملاحظة: يتم تحريرها هذه الوظيفة عند اختيار وضع MULTI PICTURE وTEXT وTICKER وSCREEN SAVER وPOINT ZOOM باستثناء NONE وSUPER في INPUT CHANGE وINPUT CONFIGURATION، وعندما يكون زر STILL نشطًا، لا يكون ROTATE متاحًا.

㉔ زر REMOTE ID (معرف وحدة التحكم عن بعد)

يقوم بتنشيط وظيفة معرف وحدة التحكم عن بعد. راجع الصفحة ٣٣.

㉕ زر MTS (صوت التلفزيون متعدد القنوات)*١

㉖ ☰ زر*١

يقوم بتنشيط وضع التعليق المغلق.
ملاحظة: VIDEO*٢ وS-VIDEO*٢ مدخلات فقط.

*١ يعتمد أداء هذا الزر على نوع لوحة الخيارات التي تستخدمها.
للمزيد من المعلومات، يرجى الرجوع إلى دليل لوحة الخيارات.

*٢: تعتمد هذه الخاصية على نوع لوحة الخيارات التي تستخدمها.

*٣: تعتمد هذه الوظيفة على إعداد INPUT CONFIGURATION (تهيئة المدخلات).

*٤: يتوقف أداء هذه الوظيفة على لوحة خيارات دخل إشارة OPTION التي تستخدمها.

ملاحظة: الأزرار غير المشروحة لا تعمل.

نطاق تشغيل وحدة التحكم عن بعد

وجّه الجزء العلوي لوحدة التحكم عن بعد نحو المستشعر الخاص به على شاشة LCD أثناء تشغيل الأزرار.

استخدم وحدة التحكم عن بعد في نطاق مسافة تبعد حوالي ٧ أمتار (٢٣ قدمًا) عن مستشعر وحدة التحكم عن بعد، أو بزاوية أفقية أو رأسية مقدارها ٣٠ درجة في إطار مسافة تبعد حوالي ٣,٥ متر (١٠ أقدام) عن المستشعر.

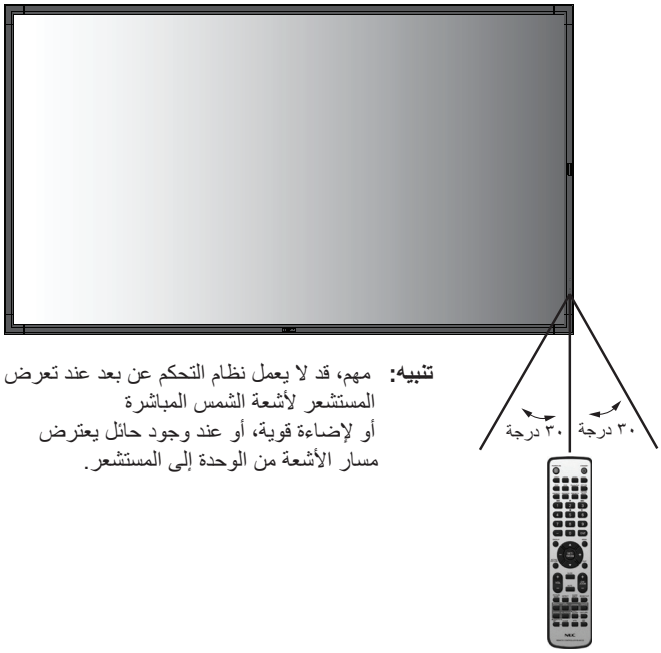

تنبيه: مهم، قد لا يعمل نظام التحكم عن بعد عند تعرض المستشعر لأشعة الشمس المباشرة أو لإضاءة قوية، أو عند وجود حائل يعترض مسار الأشعة من الوحدة إلى المستشعر.

التعامل مع وحدة التحكم عن بعد

- لا تعرض الوحدة لصدمات قوية.
- احرص على عدم تناثر المياه أو أي سوائل أخرى على الوحدة. وإذا تعرضت للبلل، فامسح المياه عنها فورًا حتى تجف.
- تجنب تعريض الوحدة للحرارة أو البخار.
- لا تفتح الوحدة إلا لتركيب البطاريات.

١- تحديد مكان التركيب

تنبيه: يجب أن يتم تركيب شاشة LCD على يد فني متخصص. وللمزيد من المعلومات، يرجى الاتصال بالموزع.

تنبيه: يجب أن يقوم بعملية نقل شاشة LCD أو تركيبها شخصًا أو أكثر (بالنسبة للطراز X551UHD) على أن يقوم بذلك أربعة أشخاص أو أكثر (بالنسبة للطراز X651UHD-2). وقد يؤدي عدم الالتزام بهذا التنبيه إلى التعرض للإصابة في حالة سقوط الشاشة.

تنبيه: تجنب تركيب الشاشة أو تشغيلها وهي في وضع مقلوب.

تنبيه: تحتوي شاشة LCD على مستشعر درجة الحرارة ومروحة تبريد، بما في ذلك مروحة للوحة الخيارات، حيث تعمل مروحة التبريد تلقائيًا إذا زادت سخونة الشاشة للغاية.
تعمل مروحة لوحة الخيارات رغم انخفاض درجة الحرارة عن درجة حرارة التشغيل العادية وذلك من أجلٍ تبريد لوحة الخيارات. أما إذا ارتفعت درجة الحرارة ارتفاعًا مفرطًا أثناء تشغيل مروحة التبريد، فستظهر رسالة تحذيرية. عندئذٍ، توقف عن استخدام الشاشة واتركها حتى تبرد. علمًا بأن استخدام مروحة التبريد سوف يقلل من احتمال تعرض الدوائر الكهربائية للتلف المبكر وقد يساعد في الحد من تدهور الصورة وخاصية "ثبات الصورة".
وعند استخدام الشاشة في مكان مغلق أو تغطية لوحة تحكم LCD بشاشة واقية، يرجى التحقق من درجة الحرارة الداخلية للشاشة باستخدام زر التحكم في "HEAT STATUS" (حالة الحرارة) بقائمة المعلومات المعروضة على الشاشة (راجع الصفحة ٢٨). وإذا كانت درجة الحرارة أعلى من درجة حرارة التشغيل العادية، يرجى تحويل مروحة التبريد إلى الوضع ON (تشغيل) من خلال قائمة FAN CONTROL (التحكم في المروحة) في قائمة المعلومات المعروضة على الشاشة (راجع صفحة ٢٨).

مهم: ابسط الغطاء الواقي الذي كان يغطي شاشة LCD بالكامل عندما كانت معبأة، تحت الشاشة لتجنب تعرض اللوحة للخدش.

٢- تركيب بطاريات وحدة التحكم عن بعد

يتم تشغيل وحدة التحكم عن بعد ببطاريتين من نوع 1.5V AAA. لتركيب البطاريتين أو استبدالهما:

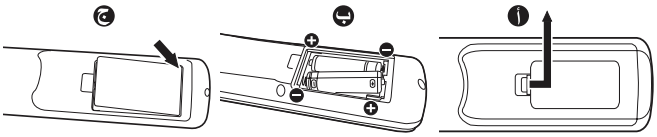

أ- اضغط على غطاء البطارية ثم حركه لفتحه.

ب- قم بمحاذاة البطاريتين وفقًا للإشارتين (+) و(-) الموضحتين داخل حجيرة البطارية.

ج- أعد الغطاء إلى مكانه.

تنبيه: قد يؤدي الاستخدام الخاطئ للبطاريات إلى حدوث تسرب أو انفجار.

توصي شركة NEC باستخدام البطارية على النحو التالي:

- ضع بطاريتين من حجم "AAA" بحيث تتوافق إشارتا (+) و(-) بكل بطارية مع إشارتي (+) و(-) بحجيرة البطارية.
- لا تستخدم نوعين من البطاريات معًا.
- تجنب استخدام بطارية جديدة مع أخرى قديمة؛ حيث إن ذلك قد يؤدي إلى تقليل عمر البطارية أو تسرب السائل منها.
- أخرج البطاريات الفارغة في الحال لتلافي تسرب حامض البطاريات في حجيرة البطارية.
- لا تلمس حامض البطاريات المكشوف، فقد يتسبب ذلك في إصابة الجلد بالجروح.

ملاحظة: إذا كنت تنوي عدم استخدام وحدة التحكم عن بعد لفترة طويلة، يرجى إخراج البطاريتين منها.

٣- توصيل الأجهزة الخارجية (راجع صفحتي ١٤ و١٥)

- لحماية الجهاز الخارجي، أوقف تشغيل مصدر الطاقة الرئيسي قبل إجراء التوصيلات.
- يرجى الرجوع إلى دليل استخدام الجهاز للحصول على المزيد من المعلومات.

ملاحظة: تجنب توصيل أو فصل الكابلات عند تشغيل الشاشة أو غيرها من الأجهزة الخارجية، إذ قد يتسبب ذلك في فقدان الصورة المعروضة على الشاشة.

٤- توصيل كبل الطاقة المرفق

- يتعين تركيب الجهاز بالقرب من مأخذ تيار كهربائي يسهل الوصول إليه.
- يرجى إحكام تثبيت كبل الطاقة بشاشة LCD من خلال ربط المشبك والمسمار الملولب.
- أدخل أطراف التوصيل بالكامل في مقبس مأخذ التيار الكهربائي، إذ إن التوصيل غير المحكم قد يتسبب في تدهور الصورة.

ملاحظة: يرجى الرجوع إلى قسم "احتياطات السلامة والصيانة" بهذا الدليل لاختيار كبل التيار المتردد بطريقة صحيحة.

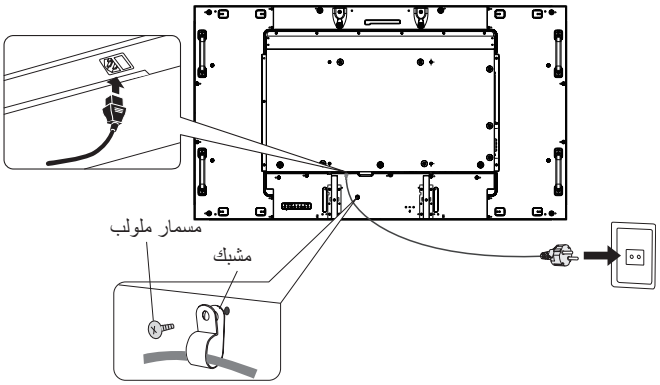

٥- توصيل الطاقة لجميع الأجهزة الخارجية الملحقة

عند التوصيل بجهاز كمبيوتر، شغّل الكمبيوتر أولاً.

٦- تشغيل الجهاز الخارجي الملحق

اعرض الإشارة من مصدر الدخل الذي تريده.

٧- ضبط الصوت

اضبط مستوى الصوت عندما يتطلب الأمر ذلك.

٨- ضبط الشاشة (راجع صفحتي ٢٣، ٢٤)

اضبط أوضاع عرض الشاشة عند الضرورة.

٩- اضبط الصورة (راجع صفحة ٢٣)

اضبط مستوى الإضاءة الخلفية أو التباين عند الضرورة.

١٠- إجراءات الضبط الموصى بها

للحد من احتمال حدوث ظاهرة "ثبات الصورة"، يرجى ضبط العناصر التالية وفقًا للتطبيق المستخدم: وفقًا للتطبيق المستخدم "SCREEN SAVER" (شاشة التوقف)، "SIDE BORDER COLOR" (لون جوانب الشاشة) (راجع صفحة ٢٨) و"DATE & TIME" (التاريخ والوقت) (راجع صفحة ٢٥) و"SCHEDULE SETTINGS" (إعدادات الجدولة) (راجع صفحة ٢٤). يوصى كذلك بضبط إعداد "FAN CONTROL" (التحكم في المروحة) على الوضع ON (تشغيل) (راجع صفحة ٢٨).

العربية

التوصيلات

ملاحظة: تجنب توصيل أو فصل الكابلات عند تشغيل الشاشة أو غيرها من الأجهزة الخارجية، إذ قد يتسبب ذلك في فقدان الصورة المعروضة على الشاشة.

ملاحظة: استخدم كبل صوت غير مزود بمقاوم مُضمّن؛ حيث إن استخدام كبل صوت مزود بمقاوم مُضمن من شأنه أن يخفض مستوى الصوت.

قبل إجراء التوصيلات:

* أوقف أولاً تشغيل الطاقة الخاصة بجميع الأجهزة الملحقة، ثم قم بعمل التوصيلات.
* راجع دليل الاستخدام المرفق مع كل جزء من أجزاء الجهاز.

مخطط توصيل الأسلاك

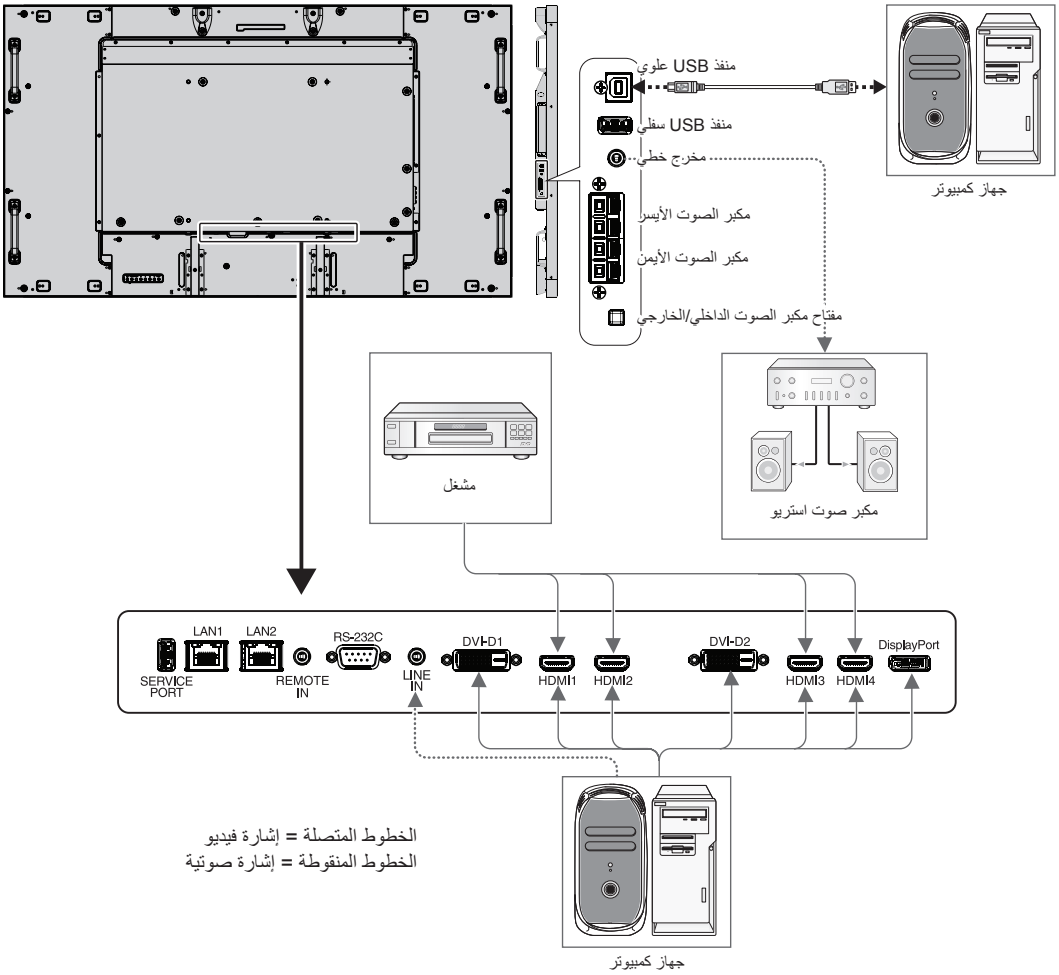

الأجهزة المتصلة	طرف التوصيل	الإعدادات في TERMINAL SETTINGS (إعداد أطراف التوصيل)	HDMI/DVI SELECT (تحديد HDMI/DVI)*٢	اسم إشارة الدخل	توصيل طرف توصيل الصوت	زر الدخل في وحدة التحكم عن بعد
AV (الصوت والصورة)	DisplayPort	-	-	DPORT	DPORT	DisplayPort
	DVI1 (DVI-D1)	DVI-HD	DVI*3, HDMI/DVI	DVI1	LINE IN	DVI1
	DVI2 (DVI-D2)	DVI-HD	DVI*3, HDMI/DVI	DVI2	LINE IN	DVI2
	HDMI1	RAW/EXPAND*1	HDMI, HDMI/DVI	HDMI1	HDMI1	HDMI1
	HDMI2	RAW/EXPAND*1	HDMI, HDMI/DVI	HDMI2	HDMI2	HDMI2
	HDMI3	RAW/EXPAND*1	HDMI, HDMI/DVI	HDMI3	HDMI3	HDMI3
	HDMI4	RAW/EXPAND*1	HDMI, HDMI/DVI	HDMI4	HDMI4	HDMI4
	Option	-	-	OPTION	OPTION	OPTION
جهاز الكمبيوتر	DisplayPort	-	-	DPORT	DPORT	DisplayPort
	DVI1 (DVI-D1)	DVI-HD/DVI-PC*1	DVI*3, HDMI/DVI	DVI1	LINE IN	DVI1
	DVI2 (DVI-D2)	DVI-HD/DVI-PC*1	DVI*3, HDMI/DVI	DVI2	LINE IN	DVI2
	HDMI1	RAW/EXPAND*1	HDMI, HDMI/DVI	HDMI1	HDMI1	HDMI1
	HDMI2	RAW/EXPAND*1	HDMI, HDMI/DVI	HDMI2	HDMI2	HDMI2
	HDMI3	RAW/EXPAND*1	HDMI, HDMI/DVI	HDMI3	HDMI3	HDMI3
	HDMI4	RAW/EXPAND*1	HDMI, HDMI/DVI	HDMI4	HDMI4	HDMI4
	Option	-	-	OPTION	OPTION	OPTION

*١: يعتمد على نوع الإشارة.
*٢: NPUT CONFIGURATION (تهيئة المدخلات) (راجع الصفحة ١٨).
*٣: إشارة DVI لا تُعرض من خلال ضبط المصنع، ولعرض إشارة DVI، اضبط على "HDMI/DVI" أو "DVI" في HDMI/DVI SELECT (تحديد HDMI/DVI).

التوصيل بجهاز كمبيوتر

يتيح توصيل جهاز الكمبيوتر بشاشة LCD إمكانية عرض صور الشاشة الخاصة بالكمبيوتر.
قد لا تتمكن بعض بطاقات العرض من عرض إحدى الصور بشكل صحيح.
تعرض شاشة LCD صور ملائمة عن طريق الضبط التلقائي لإشارة التوقيت المضبوط مسبقًا في المصنع.

<توقيت الإشارة النموذجي المضبوط مسبقًا في المصنع>

الدقة	تردد المسح		DVI	HDMI	DisplayPort		التعليقات
	التردد الأفقي	التردد الرأسي			1.2	1.1a	
٦٤٠ x ٤٨٠	٣١,٥ كيلو هرتز	٦٠ هرتز	نعم	نعم	نعم	نعم	
٨٠٠ x ٦٠٠	٣٧,٩ كيلو هرتز	٦٠ هرتز	نعم	نعم	نعم	نعم	
١٠٢٤ x ٧٦٨	٤٨,٤ كيلو هرتز	٦٠ هرتز	نعم	نعم	نعم	نعم	
١٢٨٠ x ٧٢٠	٤٥,٠ كيلو هرتز	٦٠ هرتز	نعم	نعم	نعم	نعم	
١٢٨٠ x ٧٦٨	٤٧,٨ كيلو هرتز	٦٠ هرتز	نعم	نعم	نعم	نعم	
١٢٨٠ x ٨٠٠	٤٩,٧ كيلو هرتز	٦٠ هرتز	نعم	نعم	نعم	نعم	
١٢٨٠ x ٩٦٠	٦٠,٠ كيلو هرتز	٦٠ هرتز	نعم	لا	لا	لا	
١٢٨٠ x ١٠٢٤	٦٤ كيلو هرتز	٦٠ هرتز	نعم	نعم	نعم	نعم	
١٣٦٠ x ٧٦٨	٤٧,٧ كيلو هرتز	٦٠ هرتز	نعم	نعم	نعم	نعم	
١٣٦٦ x ٧٦٨	٤٧,٧ كيلو هرتز	٦٠ هرتز	لا	نعم	نعم	نعم	
١٤٠٠ x ١٠٥٠	٦٥,٣ كيلو هرتز	٦٠ هرتز	نعم	نعم	نعم	نعم	
١٤٤٠ x ٩٠٠	٥٥,٩ كيلو هرتز	٦٠ هرتز	نعم	نعم	نعم	نعم	
١٦٠٠ x ١٢٠٠	٧٥,٠ كيلو هرتز	٦٠ هرتز	نعم	نعم	نعم	نعم	
١٦٨٠ x ١٠٥٠	٦٥,٣ كيلو هرتز	٦٠ هرتز	نعم	نعم	نعم	نعم	
١٩٢٠ x ١٠٨٠	٦٧,٥ كيلو هرتز	٦٠ هرتز	نعم	نعم	نعم	نعم	
١٩٢٠ x ١٢٠٠	٧٤,٦ كيلو هرتز	٦٠ هرتز	لا	نعم	نعم	نعم	
١٩٢٠ x ٢١٦٠	١٣٣,٣ كيلو هرتز	٦٠ هرتز	نعم*	نعم	نعم	نعم	
٣٨٤٠ x ٢١٦٠	٦٥,٧ كيلو هرتز	٣٠ هرتز	نعم*	لا	لا	نعم	نسبة الدقة الموصى بها - DVI
٣٨٤٠ x ٢١٦٠	٦٧,٥ كيلو هرتز	٣٠ هرتز	لا	نعم	لا	لا	نسبة الدقة الموصى بها - HDMI
٣٨٤٠ x ٢١٦٠	١٣٣,٣ كيلو هرتز	٦٠ هرتز	لا	لا	نعم	لا	نسبة الدقة الموصى بها - DisplayPort
٤٠٩٦ x ٢١٦٠	٥٤,٠ كيلو هرتز	٢٤ هرتز	لا	نعم	لا	لا	صورة مضغوطة

*: كابل برابط مزدوج.

- إذا استخدمت الشاشة مع جهاز Macintosh ، اضبط "Mirroring" (الانعكاس) على OFF (إيقاف) في جهازك.

  يرجى الرجوع إلى دليل مالك جهاز Macintosh لمعرفة المزيد من المعلومات حول متطلبات خرج فيديو الكمبيوتر، وأي تعريف أو تهيئة خاصة قد تتطلبها صورة الشاشة والشاشة ذاتها.
- تتوافق إشارات دخل TMDS مع معايير DVI.
- للحفاظ على جودة العرض، استخدم كبل يتوافق مع معايير DVI.

التوصيل بمشغل أو جهاز كمبيوتر مزود بمنفذ HDMI

- يرجى استخدام كبل HDMI الموضح عليه شعار HDMI.
- قد يستغرق الأمر لحظات حتى تظهر الإشارة.
- قد لا تتمكن بعض بطاقات العرض أو برامج التشغيل من عرض إحدى الصور بشكل صحيح.
- عند استخدام كمبيوتر بخرج HDMI، يرجى ضبط OVER SCAN (زيادة حجم الصورة) على "AUTO" (تلقائي) أو "OFF" (إيقاف) (راجع صفحة ٣٠).

التوصيل بجهاز كمبيوتر مزود بمنفذ الشاشة

- يرجى استخدام كبل DisplayPort الموجود عليه شعار DisplayPort المعتمد.
- قد يستغرق الأمر لحظات حتى تظهر الإشارة.
- يرجى مراعاة أنه عند توصيل كبل DisplayPort بمكون عن طريق مهايئ تحويل الإشارات، قد لا تظهر الصورة.
- اختر خاصية كبلات DisplayPort على وضع وظيفة القفل. عند إزالة الكبل، اضغط مع الاستمرار على الزر العلوي لتحرير القفل.

التوصيل بجهاز USB مزود بمنفذ USB

منفذ Up Stream: للتوصيل بجهاز كمبيوتر USB مزود بكابل USB.

منفذ Down Stream: لتوصيل ذاكرة فلاش أو فأرة أو لوحة مفاتيح بمنفذ Down Stream.

- يرجى التأكد من شكل الموصل واتجاهه عند توصيل كابل USB.
- اعتمادا على استخدام BIOS الكمبيوتر أو نظام التشغيل أو الجهاز، قد لا يعمل وظيفة USB، ففي هذه الحالة، يرجى مراجعة دليل المستخدم للكمبيوتر أو الجهاز الخاص بك أو الاتصال بالمورد للمزيد من المعلومات.
- قبل قفل مفتاح الطاقة الرئيسي للشاشة أو إيقاف تشغيل Windows®، يرجى إيقاف وظيفة USB وإزالة كبل USB من الشاشة، إذ قد تفقد البيانات في حالة عطب الكمبيوتر.
- قد تستغرق الشاشة بضع ثوان للتعرف على دخل USB، لا تخرج كابل USB أو تخرجه وتدخله قبل تعرف الشاشة على المدخلات.

وضعا التشغيل والإيقاف

يضيء مؤشر الطاقة الخاص بشاشة LCD باللون الأخضر عند التشغيل ويضيء باللون الأحمر أو الأصفر الكهرماني عند إيقاف التشغيل.

ملاحظة: يجب أن يكون مفتاح الطاقة الرئيسي في وضع ON (تشغيل) لكي تتمكن من تشغيل الشاشة باستخدام وحدة التحكم عن بعد أو عن طريق زر الطاقة .

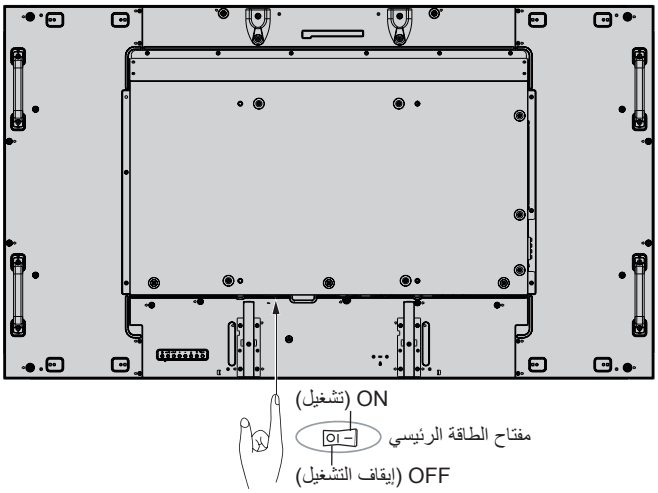

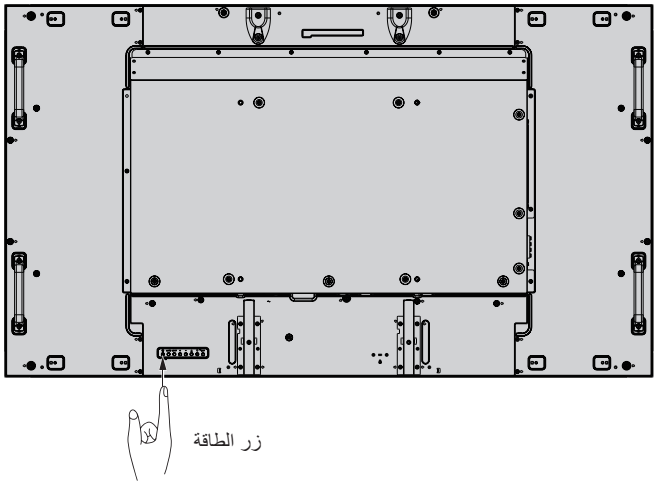

استخدام وحدة التحكم عن بعد

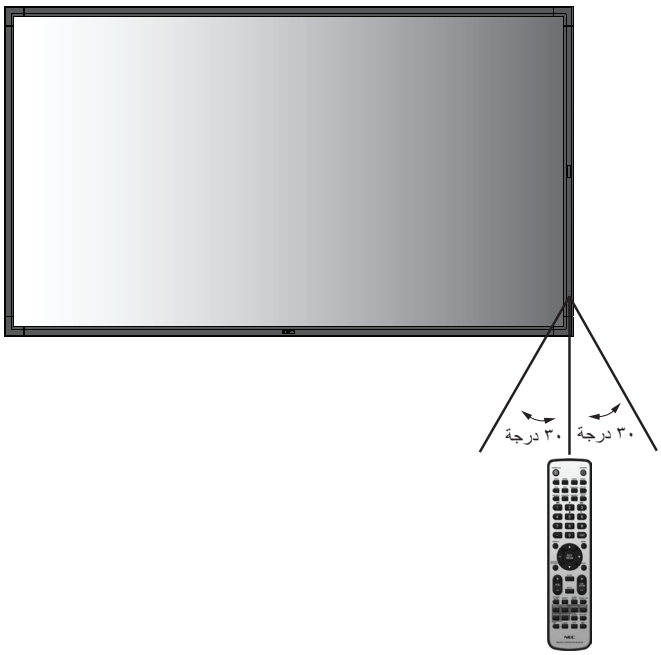

مؤشر الطاقة

الوضع	ضوء مؤشر الحالة
تشغيل الطاقة	أخضر*١
إيقاف الطاقة وادخارها من خلال وضع "AUTO STANDBY" (الاستعداد التلقائي)*١ استهلاك الطاقة أقل من ٠,٥ وات*٢	أحمر
ادخار الطاقة من خلال وضع "AUTO POWER SAVE" (الادخار التلقائي للطاقة) استهلاك الطاقة أقل من ٠,٥ وات	أصفر كهرماني
وضع الاستعداد عند تمكين "SCHEDULE SETTINGS" (إعدادات الجدولة).	يومض اللونان الأخضر والكهرماني بالتبادل
التشخيص (اكتشاف الخطأ)	وميض باللون الأحمر (راجع **استكشاف الأعطال وإصلاحها** صفحة ٤٩)

*١ في حالة اختيار "OFF" (إيقاف) من بين خيارات POWER INDICATOR (مؤشر الطاقة) (راجع صفحة ٢٧)، لن يضيء مؤشر البيان عندما تكون شاشة LCD في الوضع النشط.
*٢ دون أي خيارات، مع إعدادات المصنع، بمنفذ دخل VGA فقط.

الإعدادات الأولية

عند توصيل الطاقة تظهر أولا إعدادات كلا من نافذة LAN POWER (راجع صفحة ٢٨) وPOWER SAVE (راجع صفحة ٢٧).
وهذه الإعدادات ضرورية فقط عند عملية الضبط الأولي.
ورغم ذلك تظهر هذه النافذة الرسالة عند توصيل التيار الكهربائي بعد إجراء FACTORY RESET (إعادة ضبط المصنع).

استخدام إدارة الطاقة

تتبع شاشة LCD وظيفة إدارة الطاقة (DPM) المعتمدة لدى جمعية VESA.
تعمل وظيفة إدارة الطاقة على توفير الطاقة حيث إنها تقلل تلقائيًا استهلاك الطاقة عند عدم استخدام لوحة المفاتيح أو الماوس لفترة محددة.
تم ضبط خاصية إدارة الطاقة الموجودة على الشاشة الجديدة على وضع "AUTO STANDBY" (الاستعداد التلقائي)، مما يتيح للشاشة الانتقال إلى وضع توفير الطاقة عند عدم إصدار أي إشارة إليها. الأمر الذي قد يؤدي إلى إطالة العمر الافتراضي للشاشة وتقليل استهلاك الطاقة.

ملاحظة: قد لا تعمل هذه الوظيفة حسب نوع الكمبيوتر وبطاقة العرض المستخدمة.

ملاحظة: تنتقل الشاشة تلقائيًا إلى الوضع OFF (إيقاف تشغيل) بعد وقت مضبوط مسبقًا من فقدان الإشارة.

وضع MULTI PICTURE (الصورة المتعددة)

لتحديد وضع MULTI PICTURE (الصورة المتعددة)، حيث يمكنك اختيار ما يصل إلى ٤ صور، فعند ضبط MULTI PICTURE (الصورة المتعددة) على وضع "ON" (تشغيل) وPICTURE NUMBER (عدد الصور) على 2 PICTURES (٢ صورة)، تكون الصور بنفس الشكل الموضح أدناه.

	PIP (صورة داخل صورة)	PBP1 (صورة بجانب صورة ١)
٢ صورة	A B	A B

وعند ضبط MULTI PICTURE (الصورة المتعددة) على وضع "ON" (تشغيل) وPICTURE NUMBER (عدد الصور) على 3 PICTURES (٣ صور)، تكون الصور المعروضة بنفس الشكل الموضح أدناه.

	PIP (صورة داخل صورة)	PBP1 (صورة بجانب صورة ١)	PBP2 (صورة بجانب صورة ٢)	PBP3 (صورة بجانب صورة ٣)
٣ صورة	A B C	A B C	A B C	A B C

وعند ضبط MULTI PICTURE (الصورة المتعددة) على وضع "ON" (تشغيل) وPICTURE NUMBER (عدد الصور) على 4 PICTURES (٤ صور)، تكون الصور المعروضة بنفس الشكل الموضح أدناه.

٤ صورة	A B C D

A: الصورة ١
B: الصورة ٢
C: الصورة ٣
D: الصورة ٤

وضع MULTI PICTURE (الصورة المتعددة) (راجع صفحة ٢٥).

العرض إلى الارتفاع

DVI1 وDVI2 وDPORT وOPTION*٤ وPRESET1*٥ وPRESET2*٥

FULL ← 1:1 ← ZOOM ← NORMAL

HDMI1 وHDMI2 وHDMI3 وHDMI4 وPRESET1*٥ وPRESET2*٥

FULL ← WIDE ← DYNAMIC ← 1:1 ← ZOOM ← NORMAL

*٤: تعتمد هذه الخاصية على نوع لوحة الخيارات التي تستخدمها.
*٥: تعتمد هذه الوظيفة على إعداد INPUT CONFIGURATION (تهيئة المدخلات).

نسبة عرض الصورة إلى ارتفاعها	عرض بدون تغيير*٣	التحديد الموصى به لمقاس الصورة*٣
٣:٤		NORMAL (عادي)
		DYNAMIC (ديناميكي)
ضغط		FULL (كامل)
صندوق البريد		WIDE (عريض)

*٣ تشير المناطق المظللة باللون الرمادي إلى الأجزاء غير المستخدمة من الشاشة.

NORMAL (عادي): يعرض نفس نسبة العرض إلى الارتفاع المرسلة من المصدر.

FULL (كامل): يعرض الصورة بملء الشاشة.

WIDE (عريض): يعمل على توسيع إشارة Letter box (صندوق البريد) التي نسبتها ٩:١٦ لملء الشاشة بأكملها.

DYNAMIC (ديناميكي):يعمل على توسيع حجم الصور التي نسبتها ٣:٤، لكي تملأ الشاشة بدون خطية. وسيتم قطع جزء من مساحة أطراف الصورة نظرًا لزيادة الحجم.

١:١: عرض الصورة بتنسيق ١ في ١ بكسل.

ZOOM (تكبير/تصغير) يمكن توسيع حجم الصورة بحيث تخرج عن منطقة العرض النشطة، ولا يتم عرض الصورة التي تقع خارج هذه المنطقة.

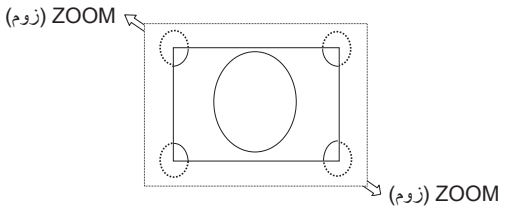

العربية

INPUT CONFIGURATION (تهيئة المدخلات)

يمكنك عرض صورة بمقدار ٣٨٤٠ x ٢١٦٠ ٦٠ هرتز باستخدام إشارات دخل متعددة.
تحديد مصادر المدخلات. اعتمادًا على الإعدادات في HDMI/DVI يتم SELECT (التحديد)، تم تغيير تحديد INPUT CONFIGURATION (تهيئة المدخلات).

HDMI/DVI SELECT	INPUT CONFIGURATION (تهيئة المدخلات)			
	OFF (إيقاف)	HDMIx4 (PRESET1)	HDMIx2 (PRESET1)	HDMIx2 (PRESET2)
HDMI				
HDMI/DVI	OFF (إيقاف)	HDMIx2 (PRESET1)		
DVI	OFF (إيقاف)	DVIx2 (PRESET1)		

إعداد INPUT CONFIGURATION (تهيئة المدخلات) (راجع الصفحة ٢٩).

المعلومات المعروضة على الشاشة

تقدم قائمة المعلومات المعروضة على الشاشة (Information OSD) معلومات مثل: Input Source (مصدر الدخل) وPicture Size (حجم الصورة)، وما غير ذلك.
اضغط على زر DISPLAY (عرض) الموجود بوحدة التحكم لإظهار المعلومات المعروضة على الشاشة.

١ اسم الدخل
٢ وضع دخل الصوت
٣ عرض الصورة إلى ارتفاعها
٤ المعلومات الخاصة بإشارة الدخل
٥ معلومات الصور المتعددة
٦ معلومات الاتصال

وضع الصورة

اعتمادًا على الإعدادات في SPECTRAVIEW ENGINE (راجع صفحة ٣١)، تم تغيير تحديد وضع الصورة.

SPECTRAVIEW ENGINE في وضع "ON" (تشغيل):

يحدد خمسة أوضاع للصورة عن طريق وضع الصورة في قائمة OSD أو باستخدام زر وضع الصورة في وحدة التحكم عن بعد اللاسلكية.

تحديد وضع الصورة باستخدام وحدة التحكم عن بعد اللاسلكية

عن طريق الضغط على زر وضع الصورة، يتم تغيير وضع الصورة.

SVE-1 → SVE-2 → SVE-3 → SVE-4 → SVE-5

تحديد أو تغيير وضع الصورة من خلال وضع الصورة الموجودة في قائمة OSD (البيانات المعروضة على الشاشة).

حدد الإعدادات من SVE-1 إلى SVE-5، عن طريق الضغط على زر SET (الضبط) مرة أخرى، يمكنك ضبط القوائم التالية.

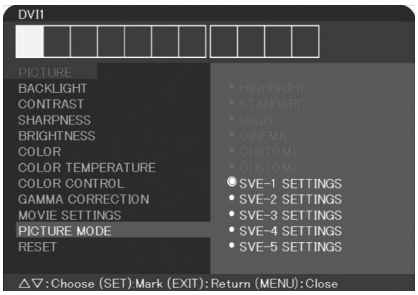

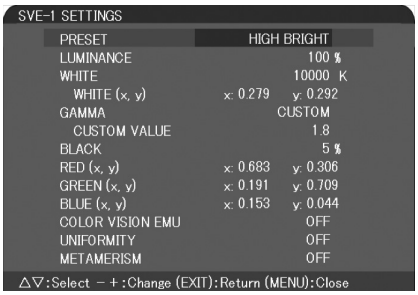

اختر Picture Mode (وضع الصورة) الأكثر ملائمة لهذا النوع من المحتوى الذي يظهر.
فهناك أنواع كثيرة لوضع الصورة مثل (sRGB، Adobe®RGB SIM.، eciRGB_v2 SIM.، DCI SIM.، REC-Bt709، HIGH BRIGHT، FULL، DICOM SIM، PROGRAMMABLE).

- تحتوي كل أوضاع الصورة على الإعدادات التالية: LUMINANCE، WHITE، GAMMA، BLACK، RED، GREEN، BLUE، COLOR VISION EMU، UNIFORMITY وMETAMERISM.

نوع PRESET (الضبط المسبق)

PRESET (ضبط مسبق)	الغرض
sRGB	مساحة الألوان القياسية المستخدمة للإنترنت وأنظمة التشغيل Windows والكاميرات الرقمية، إعداد موصى به لإدارة الألوان العامة.
Adobe®RGB SIM.	توفر مساحة ألوان قياسية تستخدم في تطبيقات الرسوم عالية الجودة ككاميرات الصور الثابتة الرقمية الاحترافية والتصوير.
eciRGB_v2 SIM.	توفر وضع مساحة الألوان الموصى به من (مبادرة الألوان الأوروبية) ECI.
DCI SIM.	إعدادات اللون للسينما الرقمية.
REC-Bt709	إعدادات اللون للتلفاز عالي الدقة High-definition.
HIGH BRIGHT (درجة السطوع المرتفعة)	وضع أعلى سطوع.
FULL (كامل)	عرض التسلسل اللوني الأصلي، مناسب للاستخدام مع التطبيقات المُدارة بالألوان.
DICOM SIM.	وضع يتوافق مع معيار DICOM لوظيفة العرض القياسي لتدرج اللون الرمادي.
PROGRAMMABLE (قابل للبرمجة)	لبرامج "MultiProfiler" أو إعدادات معايرة الأجهزة من خلال برامج NEC Display Solutions (يتم تعطيل بعض إعدادات OSD)

الوضع	الغرض
LUMINANCE (الإشراق)	تتيح ضبط إجمالي سطوع الصورة وخلفية الشاشة. اضغط "LEFT" (يسار) أو "RIGHT" (يمين) للضبط.
WHITE (أبيض)	ضبط اللون الأبيض من خلال درجة الحرارة أو إعداد xy، قد يؤدي انخفاض درجة الحرارة اللونية إلى ظهور الشاشة بلون مائل للحمرة، في حين يؤدي ارتفاعها إلى ظهور الشاشة بلون مائل للزرقة، في حين يؤدي x القوي إلى جعل الشاشة تميل للحمرة، بينما تؤدي y القوية إلى ميلها للخضرة كما تجعلها xy الضعيفة باللون الأبيض المزرق. 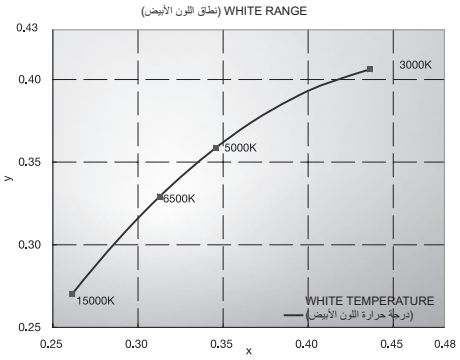

GAMMA (جاما)	يتيح لك اختيار مستوى سطوع تدرج اللون الرمادي يدويًا. وهناك خمس اختيارات: sRGB وL STAR وDICOM SIM وCST. وننصح بعرض بيانات الصور ذات تدرج اللون الرمادي على الشاشة.وضع sRGB: إعداد GAMMA لوضع sRGB. وضع L STAR: إعداد جاما لمساحة الألوان الخاصة بنظام Lab Color Space. وضع DICOM SIM.: DICOM GSDF (وظيفة العرض القياسي لتدرج اللون الرمادي) المستخدمة خصيصا للتصوير الطبي. وضع CST: يمكن ضبط CUSTOM VALUE (القيمة المخصصة) عند اختيار وضع CST وفقا لقائمة إعداد GAMMA SELECTION. وضع CUSTOM VALUE (القيمة المخصصة): يتم اختيار قيمة جاما بدءا من معدل ٠,٥ إلى ٠,٤ بمقدار ٠,١ خطوة. 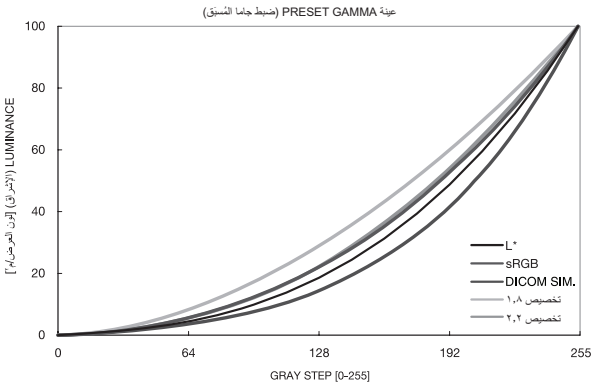
BLACK (أسود)	ضبط إشراق اللون الأسود.
RED (أحمر) GREEN (أخضر) BLUE (أزرق)	ضبط التسلسل اللوني. 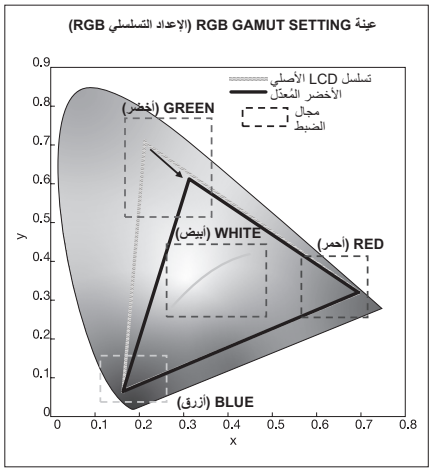
COLOR VISION EMU (محاكي رؤية اللون)	يستعرض مختلف أوجه القصور النموذجية في رؤية الإنسان ومفيد لتقييم إمكانية إدراك الذين يعانون من هذا القصور للألوان، وهذا العرض متاح بأربع أنماط: أنواع محاكاة رؤية اللون ثنائية الكرومات P (أغطش الأخضر و الأحمر) وD (عمى الأخضر والأحمر) وT (عَمَى الأَزْرَق)، إلى جانب تدرج اللون الرمادي المستخدم لتقييم وضوح التباين. ملاحظة: ستختلف كيفية رؤية لون الشاشة وإدراكه تبعا لحالة رؤية المستخدم، بما في ذلك الذين يعانون من قصور في رؤية اللون. تستخدم المحاكاة لتوضيح حالة الرؤية عند أولئك الذين لديهم قصور في رؤية الألوان، لذا فليس هذا ما يرونه في الحقيقة. كما تعد المحاكاة بمثابة إعادة إنتاج لأولئك الذين يعانون من قصور شديد في الرؤية من النوع P أو D أو T. سيلاحظ الأشخاص الذين يعانون من قصور طفيف اختلافا بسيطا أو عدم الاختلاف مقارنة بذوي الرؤية السليمة.
UNIFORMITY (الاتساق)	تتيح تلك الوظيفة تعويض أي تغيرات طفيفة في مستوى اتساق اللون الأبيض إلكترونيًا، فضلاً عن أي انحرافات لونية قد تحدث في منطقة العرض على الشاشة، وتعتبر هذه التغيرات من السمات المميزة للتقنية المستخدمة في لوحة LCD، كما تعمل هذه الوظيفة على تحسين لون الصورة وجعل إشراق الشاشة متوازنًا. ملاحظة: يقدم الرقم الأعلى تأثيرًا أفضل، لكن من الممكن أن يؤدي أيضا إلى خفض CONTRAST RATIO (نسبة التباين).
METAMERISM (تَصاوغ البِنْيَة)	يعوض فرق اللون البصري في الشاشات الأخرى. إذا أردت الحصول على لون شاشة أقرب لإعدادات وضع الصورة، اضبط الوضع على OFF (إيقاف).

ملاحظة:

- ملاحظة: في حالة اختلاف PICTURE MODE (وضع الصورة) المحدد عن ملف تعريف ألوان ICC بالكمبيوتر الخاص بك، قد تواجهك مشكلة إنتاج ألوان غير دقيقة.
- يوصى باستخدام برنامج MultiProfiler التابع لشركة NEC Display Solutions لتوفير ميزات إدارة الألوان الموسعة مثل ICC profile Emulation (مضاهاة ملف تعريف ICC) وPrinter Emulation (مضاهاة الطابعة)، مع العلم بأن أحدث برنامج MultiProfiler موجود على الموقع الالكتروني لشركة NEC Display Solutions.

SPECTRAVIEW ENGINE في وضع "OFF" (إيقاف):

يحدد خمسة أوضاع للصورة عن طريق وضع الصورة في قائمة OSD أو باستخدام زر وضع الصورة في وحدة التحكم عن بعد اللاسلكية.

DVI1، DVI2، DPORT، *OPTION، *PRESET1[1]، *PRESET2[1]
STANDARD ← sRGB ← CUSTOM1 ← CUSTOM2 ← HIGHBRIGHT

HDMI1، HDMI2، HDMI3، HDMI4، *PRESET1[1]، *PRESET2[1]
STANDARD ← CINEMA ← CUSTOM1 ← CUSTOM2 ← HIGHBRIGHT

نوع PRESET (الضبط المسبق)

PRESET (ضبط مسبق)	الغرض
HIGH BRIGHT	إعداد أعلى سطوع.
STANDARD	الإعداد القياسي
sRGB	مساحة الألوان القياسية المستخدمة للإنترنت وأنظمة التشغيل Windows والكاميرات الرقمية، إعداد موصى به لإدارة الألوان العامة.
CINEMA	الإعداد الذي يعزز الدرجات الداكنة الأنسب للأفلام.
CUSTOM	ينشط خاصية خفض الإضاءة تلقائيًا.

*: تعتمد هذه الخاصية على نوع لوحة الخيارات التي تستخدمها.
*1: تعتمد هذه الوظيفة على إعداد INPUT CONFIGURATION (تهيئة المدخلات).

العربية

أزرار التحكم في المعلومات المعروضة على الشاشة (OSD)

ملاحظة: قد لا تتوافر بعض الوظائف، حسب الطراز أو الأجهزة الاختيارية.

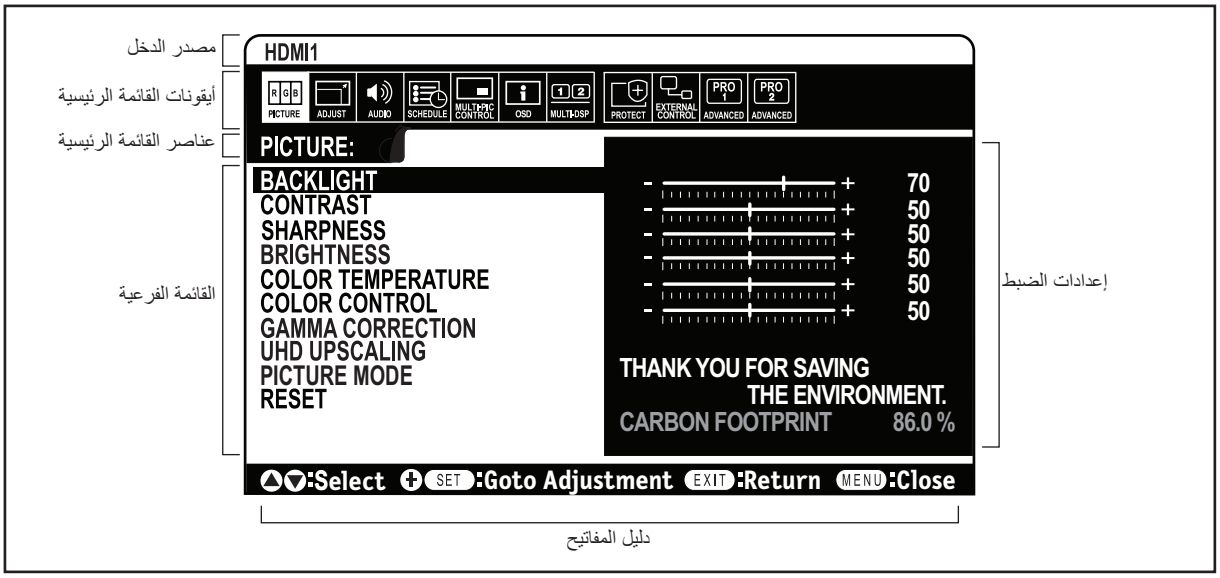

التحكم عن بعد

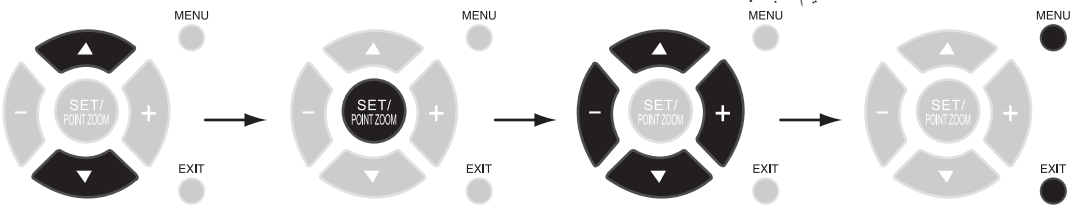

اضغط على MENU (القائمة) أو EXIT (خروج).

اضغط على UP (أعلى) أو DOWN (أسفل) أو PLUS (زائد) أو MINUS (ناقص) لتحديد الوظيفة أو الإعداد الذي سيتم ضبطه.

اضغط على زر SET/POINT ZOOM (الضبط/تحديد التكبير /التصغير).

اضغط على UP (أعلى) أو DOWN (أسفل) لتحديد القائمة الفرعية.

اضغط زر EXIT (خروج)

اضغط على UP (أعلى) أو DOWN (أسفل) أو PLUS (زائد) أو MINUS (ناقص) للتحديد.

اضغط على زر INPUT (الدخل) للاختيار

اضغط على UP (أعلى) أو DOWN (أسفل) للتحديد.

لوحة التحكم

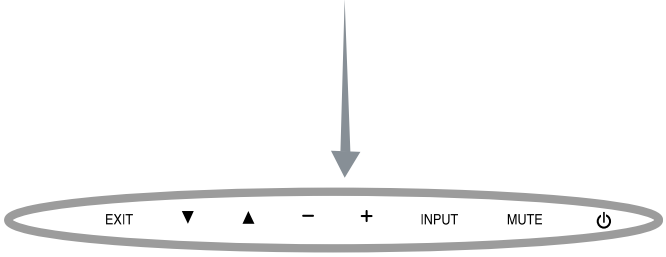

شاشة قائمة المعلومات المعروضة على الشاشة

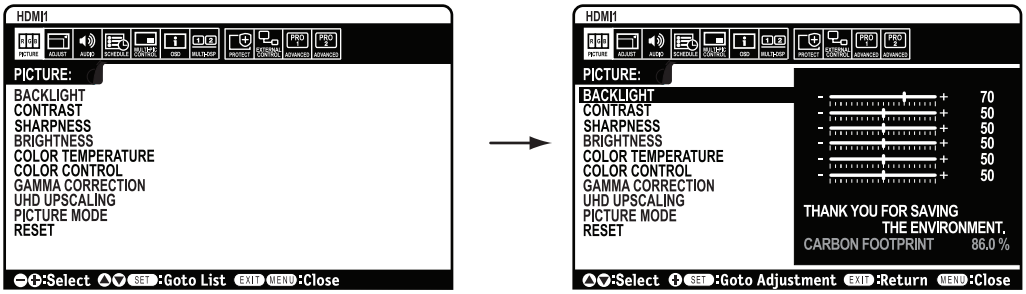

الإعداد		الوضع الافتراضي
PICTURE (الصورة)		
BACKLIGHT (إضاءة خلفية)*١	تتيح ضبط إجمالي درجة سطوع الصورة والشاشة الخلفية. اضغط على + أو – للضبط.ملاحظة: عند تحديد وضع MODE1 أو MODE2 في وضع ROOM LIGHT SENSING (استشعار إضاءة الغرفة)، لا يمكن تغيير هذه الوظيفة.	تبعًا للوجهة
CONTRAST (تباين)*١	يتيح ضبط مستوى سطوع الصورة وفقًا لإشارة الدخل. اضغط على + أو – للضبط.ملاحظة: عند تحديد خيار sRGB في وضع الصورة، فلا يمكن تغيير هذه الوظيفة.	50
SHARPNESS (حدّة)*١	يتيح ضبط وضوح الصورة. اضغط على + أو – للضبط.	50*٢
BRIGHTNESS (سطوع الصورة)*١	يتيح ضبط مستوى سطوع الصورة وفقًا للخلفية. اضغط على + أو – للضبط.ملاحظة: عند تحديد خيار sRGB في وضع الصورة، فلا يمكن تغيير هذه الوظيفة.	50
COLOR TEMPERATURE (الحرارة اللونية)*١	يتيح ضبط درجة الحرارة اللونية في الشاشة بأكملها. ويؤدي انخفاض درجة الحرارة اللونية إلى جعل الشاشة مائلة للحمرة؛ في حين يؤدي ارتفاع درجة الحرارة اللونية إلى جعل الشاشة مائلة للون الأزرق. إذا كانت TEMPERATURE (درجة الحرارة) تتطلب مزيدًا من الضبط، فيمكن ضبط كل مستوى من مستويات اللون الأحمر/ الأخضر/ الأزرق في النقطة البيضاء. ولضبط هذه المستويات، يجب أن يظهر الوضع CUSTOM (مخصص) عند تحديد COLOR TEMPERATURE (درجة الحرارة اللونية). ملاحظة: عند تحديد خيار sRGB في وضع الصورة، يتم ضبط قيمة 6500k المحددة مسبقًا حتى لا يتم تغييرها. عند تحديد خيار PROGRAMMABLE1 (قابل للبرمجة ١) وPROGRAMMABLE2 (قابل للبرمجة ٢) وPROGRAMMABLE3 (قابل للبرمجة ٣) في قائمة GAMMA CORRECTION (تصحيح جاما)، فلا يمكن تغيير هذه الوظيفة.	10000k
COLOR CONTROL (التحكم في اللون)*١	يتيح ضبط تدرج الألوان Red (أحمر) وYellow (أصفر) وGreen (أخضر) وCyan (سماوي) وBlue (أزرق) وMagenta (أرجواني). ملاحظة: عند تحديد خيار sRGB في وضع الصورة، فلا يمكن تغيير هذه الوظيفة.	0
GAMMA CORRECTION (تصحيح جاما)*١	اختر وضع جاما الخاص بالعرض للوصول إلى أعلى مستوى لجودة الصورة.ملاحظة: عند تحديد خيار sRGB في وضع الصورة، فلا يمكن تغيير هذه الوظيفة.	NATIVE (أصلي)*٢ (عدا إعداد sRGB)
NATIVE (أصلي)	يتم تصحيح الجاما عن طريق لوحة LCD.	
2.2	وضع جاما التقليدي للاستخدام مع جهاز كمبيوتر.	
2.4	مناسب للفيديو (DVD وما إلى ذلك)	
S GAMMA (وضع جاما الخاص)	جاما خاصة لأنواع معينة من الأفلام. ترفع الأجزاء المعتمة وتخفض الأجزاء الفاتحة من الصورة (S-Curve) (المنحنى الخاص).	
DICOM SIM.	منحنى DICOM GSDF الذي تمت محاكاته لكل نوع من أنواع LCD.	
PROGRAMMABLE1, 2, 3 (قابل البرمجة ١ و٢ و٣)	يمكن تحميل منحنى جاما القابل للبرمجة باستخدام برنامج NEC الاختياري.	
UHD UPSCALING (رفع مستوى الوضوح الفائق)*١	لتنشيط تأثير الوضوح الفائق.	OFF (إيقاف)
PICTURE MODE (وضع الصورة)	لتحديد أوضاع الصورة التالية: [HIGHBRIGHT] أو [STANDARD] أو [sRGB] أو [CINEMA] أو [CUSTOM1] أو [CUSTOM2] أو [SVE-1 SETTINGS] أو [SVE-2 SETTINGS] أو [SVE-3 SETTINGS] أو [SVE-4 SETTINGS] أو [SVE-5 SETTINGS]، راجع الصفحة ١٩.	تبعًا للوجهة
RESET (إعادة الضبط)	يتيح إعادة تعيين الإعدادات التالية في قائمة PICTURE (الصورة) وفقًا لإعداد المصنع: BACKLIGHT (إضاءة خلفية) وCONTRAST (التباين) وSHARPNESS (حدة الألوان) وBRIGHTNESS (السطوع) وCOLOR TEMPERATURE (درجة الحرارة اللونية) وCOLOR CONTROL (التحكم في اللون) وGAMMA CORRECTION (تصحيح جاما) وUHD UPSCALING (رفع مستوى الوضوح الفائق).	-
ADJUST (الضبط)		
ASPECT (العرض إلى الارتفاع)	لتحديد نسبة عرض صورة الشاشة إلى ارتفاعها. ملاحظة: عندما يكون إعداد ASPECT (العرض إلى الارتفاع) في وضع DYNAMIC أو ZOOM، ستتحول الصورة إلى صورة FULL (كاملة) قبل POINT ZOOM وIMAGE FLIP وSCREEN SAVER، ثم يبدأ في ZOOM POINT وIMAGE FLIP وSCREEN SAVER، وبعد POINT ZOOM وIMAGE FLIP وSCREEN SAVER، سيتحول إعداد ASPECT (العرض إلى الارتفاع) إلى الإعداد السابق له، وعند تغيير ASPECT (العرض إلى الارتفاع) خلال POINT ZOOM وIMAGE FLIP وSCREEN SAVER، يتغير DYNAMIC وZOOM إلى صورة FULL (كاملة). وعند تنشيط INPUT CONFIGURATION، لا يتاح خيار ZOOM، تحديد التكبير / التصغير غير متوفر مع إشارة ٣٨٤٠ × ٢١٦٠ (٦٠) هرتز.	FULL (كامل)
NORMAL (عادي)	يعرض نفس نسبة العرض إلى الارتفاع المرسلة من المصدر.	-
FULL (كامل)	يعرض الصورة بملء الشاشة.	-
WIDE (عريض)	يعمل على توسيع إشارة Letter box (صندوق البريد) التي نسبتها ٩:١٦ لملء الشاشة بأكملها.	-
DYNAMIC (ديناميكي)	يعمل على توسيع حجم الصور التي نسبتها ٣:٤، لكي تملأ الشاشة بدون خطية. وسيتم قطع جزء من مساحة أطراف الصورة نظرًا لزيادة الحجم.	-
1:1 (١:١)	عرض الصورة بتنسيق ١ في ١ بكسل. (في حالة إذا كانت دقة الدخل أعلى من ٣٨٤٠ × ٢١٦٠، سيتم تصغير الصورة لملائمة الشاشة). في حال اختيار ROTATE (تدوير) MULTI PICTURE CONTROL (التحكم في الصور المتعددة)، فقد تظهر الحروف والخطوط بصورة غير واضحة، ويعتمد ذلك على مدى دقة الإشارة.	-

*١: في حالة ضبط SPECTRAVIEW ENGINE على وضع ON (تشغيل)، تظهر هذه الوظيفة باللون الرمادي.
*٢: يعتمد على دخل الإشارة.

ZOOM (تكبير/تصغير)	يمكن تصغير/تكبير حجم الصورة. ملاحظة: لا يتم عرض الصورة التي تم تكبيرها والواقعة خارج منطقة العرض النشطة، قد يحدث تدهور في الصورة التي تم تصغيرها.	-
ZOOM (تكبير/تصغير)	يحافظ على نسبة العرض إلى الارتفاع أثناء التحجيم.	-
HZOOM (تكبير/تصغير أفقي)	يمكن تعديل مقدار التكبير/التصغير الأفقي	
VZOOM (التكبير/التصغير الرأسي)	يمكن تعديل مقدار التكبير/التصغير الرأسي	
H POS (الوضع الأفقي)	الوضع الأفقي.	
V POS (الوضع الرأسي)	الوضع الرأسي.	
IMAGE FLIP (قلب الصورة)	ملاحظة: عندما يكون إعداد ASPECT (العرض إلى الارتفاع) في وضع DYNAMIC، ستتحول الصورة إلى صورة FULL (كاملة) قبل IMAGE FLIP، ثم تبدأ في IMAGE FLIP، وهذه الوظيفة متاحة فقط عندما يكون MOTION في وضع "ON" (تشغيل) في SCREEN SAVER أو ROTATE، وعند تحديد IMAGE FLIP باستثناء NONE، يتم إطلاق الوظائف التالية: MULTI PICTURE MODE (وضع الصور المتعددة) وTEXT TICKER (محدد النص) وSTILL وPOINT ZOOM (تحديد التكبير/التصغير) وROTATE (تدوير). عندما تتداخل إشارة الدخل، قد يتم تشويه الصورة.	-
IMAGE FLIP (قلب الصورة)	عرض الصورة العكسية من اليمين إلى اليسار أو مقلوبة أو مع دوران. اضغط على + أو - للاختيار.	NONE (لا يوجد)
NONE (لا يوجد)	الوضع العادي. A B	-
H FLIP (القلب الأفقي)	تنعكس الصورة من اليمين إلى اليسار. A B	-
V FLIP (قلب الصورة الرأسي)	تنعكس الصورة من أعلى إلى أسفل. B A	-
180° ROTATE (دوران ١٨٠°)	تدور الصورة ١٨٠ درجة. A B	-
OSD FLIP (قلب المعلومات المعروضة على الشاشة)	يحدد اتجاه عرض المعلومات المعروضة على الشاشة، وعند اختيار "ON" (تشغيل)، تنعكس المعلومات المعروضة على الشاشة وفقًا للصورة.	OFF (إيقاف)
RESET (إعادة الضبط)	يعيد ضبط إعدادات "ADJUST" طبقًا لإعدادات المصنع.	-
AUDIO (الصوت)		
VOLUME (مستوى الصوت)	زيادة أو خفض مستوى خرج الصوت.	40
BALANCE (التوازن)	اختيار "STEREO" (الإستريو) أو "MONO" (الأحادي) لإخراج الصوت، وعند اختيار "STEREO" (الإستريو)، اضبط التوازن بين مستوى الصوت في الأذن اليمنى والأذن اليسرى. اضغط الزر + لتحريك رمز الصوت الإستريو إلى اليمين، واضغط الزر - لتحريك رمز الصوت الإستريو إلى اليسار.	CENTER (مركزي)، STEREO (الإستريو)
TREBLE (ثلاثي)	يتيح رفع أو خفض الصوت عالي التردد. اضغط على + لزيادة درجة الصوت العالي. اضغط على زر - لخفض درجة الصوت العالي.	0
BASS (خفيض)	يتيح رفع أو خفض الصوت منخفض التردد.اضغط على + لزيادة درجة الصوت الخفيض.اضغط على زر - لخفض درجة الصوت الخفيض.	0
SURROUND (محيطي)	الصوت الاصطناعي المحيط. ملاحظة: يتم تعطيل LINE OUT (المخرج الخطي) عند ضبط هذه الخاصية على "ON" (تشغيل).	OFF (إيقاف)
MULTI PICTURE AUDIO (صوت الصور المتعددة)	لتحديد مصدر MULTI PICTURE AUDIO (صوت الصور المتعددة). ملاحظة: تعتمد هذه الوظيفة على إعداد MULTI PICTURE (الصور المتعددة).	1 PICTURE (الصورة ١)
LINE OUT (خرج الخط)	يتيح تحديد VARIABLE (متغير) التحكم في مستوى خرج الخط من خلال زر VOLUME (مستوى الصوت).	FIXED (ثابت)
AUDIO INPUT (دخل الصوت)	لتحديد مصدر دخل الصوت LINE IN، DPORT، HDMI1، HDMI2، HDMI3، HDMI4، OPTION*١.	وفقًا لإشارة الدخل
AUDIO DELAY (تأخير الصوت)	يتيح ضبط فترة التأخير لخرج الصوت، يمكن ضبط DELAY TIME (فترة التأخير) ما بين ٠ و١٠٠ مللي ثانية، ويعمل وضع "ON" (تشغيل) على تنشيط هذه الوظيفة.	ON (تشغيل)، 37 MSEC. (٣٧ مللي ثانية.)
RESET (إعادة الضبط)	يتيح إعادة ضبط خيارات "AUDIO" (الصوت) وفقًا لإعدادات المصنع فيما عدا VOLUME (مستوى الصوت).	-
SCHEDULE (جدولة)		
OFF TIMER (موقت الإيقاف)	يتيح ضبط إيقاف الشاشة بعد مرور فترة من الوقت. يتاح ذلك في الفترة الزمنية ما بين ١ إلى ٢٤ ساعة.	OFF (إيقاف)/ HOUR 1 (١ ساعة)
SCHEDULE SETTINGS (إعدادات الجدولة)	يتيح إنشاء جدول زمني للشاشة. ملاحظة: في حال تجاوز الجدولة التاريخ، اضبط وقت ON (التشغيل) ووقت OFF (إيقاف التشغيل) بصورة منفصلة من إعدادات.	-
SCHEDULE LIST (قائمة الجدولة)	قائمة الجداول	-

*١: تعتمد هذه الخاصية على نوع لوحة الخيارات التي تستخدمها.

DATE & TIME (التاريخ/الوقت)	يتيح ضبط التاريخ والوقت والتوقيت الصيفي. يجب ترتيب Date & time (التاريخ والوقت) بشكل سليم حتى تعمل وظيفة "SCHEDULE" (جدولة). راجع الصفحة ٣١.	
YEAR (السنة)	يتيح تهيئة السنة لساعة الوقت الفعلي.	-
MONTH (الشهر)	يتيح تهيئة الشهر لساعة الوقت الفعلي.	-
DAY (اليوم)	يتيح تهيئة اليوم لساعة الوقت الفعلي.	-
TIME (الوقت)	يتيح تهيئة التوقيت لساعة الوقت الفعلي.	-
DAYLIGHT SAVING (التوقيت الصيفي)	يتيح تشغيل أو إيقاف خاصية التوقيت الصيفي.	OFF (إيقاف)
RESET (إعادة الضبط)	يتيح إعادة تعيين الإعدادات التالية في قائمة SCHEDULE (جدولة) وفقًا لإعداد المصنع: OFF TIMER (موقت الإيقاف) وSCHEDULE SETTINGS (إعدادات الجدولة).	-
MULTI PICTURE CONTROL (التحكم في الصور المتعددة)*١		
KEEP MULTI PICTURE MODE (وضع استمرار الصور المتعددة)	يتيح للشاشة أن تظل في وضع MULTI PICTURE (الصورة المتعددة) ووضع "TEXT TICKER" (محدد النص) بعد إيقاف التشغيل. عند إعادة التشغيل، يظهر وضعا MULTI PICTURE (الصورة المتعددة) وTEXT TICKER (محدد النص) دون الحاجة إلى الدخول إلى قائمة المعلومات المعرضة على الشاشة.	OFF (إيقاف)
وضع MULTI PICTURE (الصورة المتعددة)*٣	حدد عدد الصور وشكل العرض. ملاحظة: يتم اطلاق هذه الوظيفة عند تحديد SUPER (فائق) في INPUT CHANGE وSCREEN SAVER وINPUT CONFIGURATION وIMAGE FLIP باستثناء NONE. وعند ضبط هذه الوظيفة على وضع "ON" (تشغيل)، يتم تعطيل خيار STILL وPOINT ZOOM.	OFF (إيقاف)
MULTI PICTURE (الصور المتعددة)	عند تحديد وضع "OFF" (إيقاف)، تظهر صورة واحدة. وعند تحديد وضع "ON" (تشغيل)، تظهر العديد من الصور.	
PICTURE NUMBER (عدد الصور)	لتحديد الخيارات التالية [PICTURES 2] و[PICTURES 3] و[PICTURES 4]. بعد تحديد عدد الصور قم بتحديد شكل العرض PIP (صورة داخل صورة) أو PBP1 (صورة بجانب صورة ١) أو PBP2 (صورة بجانب صورة ٢)، أو PBP3 (صورة بجانب صورة ٣) وفقًا لوضع PICTURE NUMBER (عدد الصور) سيتم تغيير شكل العرض. راجع الصفحة ١٧.	2 PICTURE (٢ صورة)/PIP
ACTIVE PICTURE (صورة نشطة)*٣	عند ضبط MULTI PICTURE (الصور المتعددة) على وضع "OFF" (إيقاف)، تكون [PICTURE 1] [الصورة ١] Active Picture (صورة نشطة)، وعند ضبطه على وضع "ON" (تشغيل)، يمكن ضبط Active Picture (صورة نشطة). ملاحظة: تعتمد هذه الوظيفة على إعداد MULTI PICTURE (الصور المتعددة).	1 PICTURE (١ صورة)
ACTIVE (نشط)		
ACTIVE FRAME (إطار نشط)	ON (تشغيل): تُعرض الصورة النشطة في إطار.	ON (تشغيل)
INPUT SELECT (تحديد الداخل)*٣	لتحديد مدخلات Multi Picture (الصور المتعددة)، اضغط على زر + أو الزر - لتحديد الدخل. ملاحظة عن المدخلات: لا تتوافر هذه الوظيفة،عندما تكون MULTI PICTURE (الصور المتعددة) في وضع "OFF" (إيقاف). لتغير الوضع اضغط على زر SET (الوضع) بعد تحديد مدخلات Active Picture (الصورة النشطة).	-
PICTURE SIZE (حجم الصورة)*٣	لضبط حجم Active Picture (الصورة النشطة). اضغط على زر SET/POINT ZOOM (الضبط/تحديد التكبير/التصغير) لضبط حجم الصورة، اضغط على + أو +CH للتكبير، اضغط على - أو -CH للتصغير. ملاحظة: لا تتوافر هذه الوظيفة،عندما تكون MULTI PICTURE (الصورة المتعددة) في وضع 4 PICTURES PBP (٤ صور متجانبة). اعتمادًا على نوع الإعداد في MULTI PICTURE MODE (وضع الصور المتعددة)، لا يمكن تغيير حجم بعض الصور.	37
PICTURE POSITION (وضع الصورة)*٣	اضبط وضع Active Picture (الصورة النشطة). فبالضغط على زر + تتحرك Active Picture (الصورة النشطة) يمينًا، وبالضغط على زر - تتحرك يسارًا. وبالضغط على زر ▲ تتحرك Active Picture (الصورة النشطة) لأعلى، وبالضغط على زر ▼ تتحرك لأسفل. ملاحظة: لا تتوافر هذه الوظيفة، عندما تكون MULTI PICTURE (الصورة المتعددة) في وضع 4 PICTURES PBP (٤ صور متجانبة).	X=95, Y=92
PICTURE ASPECT (عرض الصورة إلى ارتفاعها)*٣	يحدد عرض Active Picture (الصورة النشطة) إلى ارتفاعها، إما [FULL] (كامل) أو [NORMAL] (عادي)، أو [EXPAND] (واسع). لتغيير نسبة العرض إلى الارتفاع للصورة المعروضة على الشاشة، راجع صفحة ١٧. ملاحظة: تعتمد هذه الوظيفة على إعداد MULTI PICTURE (الصور المتعددة).	NORMAL (عادي)
ROTATE (تدوير)*٣	عند تحديد وضع "ON" (تشغيل)، تدور جميع الصور. عند تحديد وضع "OFF" (إيقاف)، يتم ضبط إعدادات تدوير كل صورة. ملاحظة: لا تتاح هذه الوظيفة في حالة ضبط TEXT TICKER (محدد النص) أو IMAGE FLIP (قلب الصورة) باستثناء NONE (لا يوجد) أو STILL (ثابت) على ON (تشغيل)، أو إذا كانت SCREEN SAVER (شاشة التوقف) نشطة، وإذا تم ضبط نسبة العرض إلى الارتفاع على "1:1"، قد تكون الحروف والخطوط غير واضحة، ويعتمد ذلك على مدى دقة الإشارة. وعند ضبط ROTATE (التدوير) على وضع ON (تشغيل)، يتم تعطيل POINT ZOOM وIMAGE FLIP باستثناء NONE. ويتم إطلاق جميع إعدادات ROTATE (التدوير) عند ضبط MULTI PICTURE (الصور المتعددة) على وضع "OFF" (إيقاف) عندما تتداخل إشارة الدخل، قد يتم تشويه الصورة. إذا كانت إشارة الدخل تساوي ٣٨٤٠ × ٢١٦٠ (٦٠) هرتز وتم تحديد [٣ صور] أو [٤ صور] في PICTURE NUMBER (عدد الصور) في MULTI PICTURE MODE (وضع الصور المتعددة)، فلا تتوفر خاصية ROTATE (التدوير). في حال تحديد وضع ROTATE of MULTI PICTURE CONTROL (التحكم في الصور المتعددة) في إشارة الإدخال ذات معدل تحديث عالٍ، قد لا تظهر الصورة بسلاسة، وللحد من هذه الحالة، يرجى تعيين إشارة إدخال ذات معدل تحديث منخفض.	OFF (إيقاف)
ROTATE ALL (تدوير الكل)		
PICTURE1 (الصورة ١)		
PICTURE2 (الصورة ٢)		
PICTURE3 (الصورة ٣)		
PICTURE4 (الصورة ٤)		

*١: يتم اطلاق هذه الوظيفة عند تحديد SUPER (فائق) في INPUT CHANGE وSCREEN SAVER وINPUT CONFIGURATION وIMAGE FLIP باستثناء NONE.
*٢: تعطل هذه الوظيفة عندما يكون TEXT TICKER (محدد النص) نشطًا.
*٣: يتوقف أداء هذه الوظيفة على لوحة الخيارات التي تستخدمها عند اختيار OPTION لدخل الصورة المتعدد.

TEXT TICKER (محدد النص)*١		OFF (إيقاف)
MODE (الوضع)	يعمل على تمكين خاصية Text Ticker (محدد النص) ويتيح لك ضبط الاتجاه الأفقي أو الرأسي.	
POSITION (الموضع)	يحدد موقع Text Ticker (محدد النص) على الشاشة.	
SIZE (الحجم)	يحدد حجم Text Ticker (محدد النص) من حيث علاقته بحجم الشاشة ككل.	
DETECT (كشف)	تمكين خاصية الاكتشاف التلقائي لـ Text Ticker (محدد النص).	
PICTURE1 (الصورة ١)	لتحديد إشارة الدخل.	
PICTURE2 (الصورة ٢)	لتحديد إشارة الدخل. ملاحظة: عند تنشيط هذه الوظيفة، يتم تعطيل خيار POINT ZOOM (تحديد التكبير/التصغير) وـSTILL (الصور الثابتة) وROTATE (تدوير).	
RESET (إعادة الضبط)	لإعادة ضبط خيارات MULTI PICTURE CONTROL (التحكم في الصور المتعددة) إلى إعدادات المصنع باستثناء INPUT SELECT (تحديد الداخل) وPICTURE ASPECT (عرض الصورة إلى ارتفاعها).	-
OSD (المعلومات المعروضة على الشاشة)		
LANGUAGE (اللغة)	يحدد اللغة المستخدمة في قائمة OSD (المعلومات المعروضة على الشاشة).	ENGLISH (الإنجليزية) (تبعًا للوجهة)
ENGLISH		
DEUTSCH		
FRANÇAIS		
ITALIANO		
ESPAÑOL		
SVENSKA		
РУССКИЙ		
中文		
日本語		
MENU DISPLAY TIME (وقت عرض القائمة)	يتيح إيقاف المعلومات المعروضة على الشاشة بعد فترة من التوقف. تتراوح خيارات الضبط المسبق من ١٠ – ٢٤٠ ثانية.	30 SEC. (٣٠ ثانية)
OSD POSITION (وضع قائمة المعلومات المعروضة على الشاشة)	يحدد الموضع الذي تظهر فيه قائمة OSD على الشاشة.	X = 128, Y = 225
UP (أعلى)		
DOWN (أسفل)		
RIGHT (يمين)		
LEFT (يسار)		
INFORMATION OSD (قائمة المعلومات المعروضة على الشاشة)	يتيح إمكانية عرض المعلومات المعروضة على الشاشة أو عدم عرضها. وسيتم عرض المعلومات عند تغير إشارة الدخل أو المصدر. كما ستعطي قائمة OSD تحذيرًا عند عدم وجود إشارة أو إذا كانت الإشارة خارج النطاق.ويمكنك اختيار الفترة اللازمة لظهور القائمة على الشاشة من ٣ إلى ١٠ ثوانٍ.	ON (تشغيل)، 3 SEC. (٣ ثوانٍ)
COMMUNICATION INFO (معلومات الاتصال)	سيتم عرض MONITOR ID (معرف الشاشة) وIP ADDRESS (عنوان IP) عند الضغط على زر Display (عرض) الموجود بوحدة التحكم عن بعد.	ON (تشغيل)
MONITOR INFORMATION (معلومات الشاشة)	توضح طراز الشاشة والرقم التسلسلي الخاص بها. ونسخة البرامج الثابتةCARBON SAVINGS (توفير الكربون): يعرض معلومات عن مقدار توفير الكربون بالكيلو جرام-ثاني أكسيد الكربون. ويعتمد عامل الآثار الكربونية في حساب التوفير الكربوني على OECD (إصدار عام ٢٠٠٨)..CARBON USAGE (استخدام الكربون): يعرض معلومات عن مقدار استخدام الكربون بالكيلو جرام-ثاني أكسيد الكربون. هذا تقدير حسابي، وليس قيمة قياس حقيقية. لا يعتمد هذا التقدير على أي خيارات.	-
OSD TRANSPARENCY (شفافية البيانات المعروضة على الشاشة)	يتيح ضبط درجة شفافية قائمة المعلومات المعروضة على الشاشة OSD.	OFF (إيقاف)
OSD ROTATION (تدوير قائمة المعلومات المعروضة على الشاشة)	يحدد اتجاه عرض قائمة OSD فيما بين الاتجاهين الأفقي والرأسي.	LANDSCAPE (الاتجاه الأفقي)
LANDSCAPE (الاتجاه الأفقي)	يعرض قائمة OSD في الوضع الأفقي.	
PORTRAIT (الاتجاه الرأسي)	يعرض قائمة OSD في الوضع الرأسي.	
INPUT NAME (اسم الدخل)	يمكنك إنشاء اسم للدخل المستخدم حاليًا.الحد الأقصى: ٨ أحرف تشمل مسافة بين الحروف، وحروف أبجدية من A إلى Z، وأرقام من ٠ إلى ٩، وبعض الرموز.	-
MEMO (مفكرة)	تتيح ضبط العنوان والرسالة عن طريق خادم HTTP. راجع الصفحة ٤٥.	-
RESET (إعادة الضبط)	يتيح إعادة ضبط الإعدادات التالية في قائمة المعلومات المعروضة على الشاشة وفقًا لإعداد المصنع: MENU DISPLAY TIME (وقت عرض القائمة) وOSD POSITION (وضع قائمة OSD) وINFORMATION OSD (قائمة OSD) وOSD TRANSPARENCY (شفافية قائمة OSD) وCLOSED CAPTION (التعليق المغلق).	-

*١: يتوقف أداء هذه الوظيفة على لوحة خيارات دخل إشارة OPTION التي تستخدمها.

MULTI DISPLAY (عرض متعدد)		
ID CONTROL (معرّف وحدة التحكم)	يتيح ضبط رقم معرّف الشاشة من ١ إلى ١٠٠ ومعرّف المجموعة من (أ) إلى (ط)، وتظهر DETECTED MONITORS (الشاشات المكتشفة) كل الشاشات التي تتبع السلسلة في الشبكة المحلية LAN. ملاحظة: يتكون Group ID (رقم تعريف المجموعة) من تحديدات متعددة.	1
AUTO ID (المعرّف التلقائي)	عند اختيار "YES" (نعم)، تُضبط كل أرقام معرّف الشاشات تلقائيًا في كل الشاشات التي تتبع السلسلة في الشبكة المحلية LAN. ملاحظة: ينبغي أن تكون كل الشاشات التي تتبع السلسلة في الشبكة المحلية LAN على وضع ON (تشغيل). عند اختيار هذه الوظيفة في أثناء تطبيق وضع الاستعداد أو وضع توفير الطاقة، يجب أن يكون "LAN POWER" (طاقة الشبكة المحلية LAN) في وضع ON (تشغيل).	-
AUTO ID RESET (إعادة ضبط المعرّف التلقائي)	يتيح إعادة ضبط رقم معرّف الشاشة لكل الشاشات التي تتبع السلسلة في الشبكة المحلية LAN. ملاحظة: يجب تنفيذ AUTO ID RESET (إعادة ضبط المعرّف التلقائي) عند تغيير أرقام الشاشات التي تتبع السلسلة في الشبكة المحلية LAN.	-
IR LOCK SETTINGS (إعدادات إيقاف استخدام الأشعة تحت الحمراء)	يمنع التحكم في الشاشة من خلال وحدة التحكم اللاسلكية عن بعد. عند تحديد ACTIVATE، يتم تنشيط الإعدادت. ملاحظة: وظيفة IR LOCK SETTINGS (إعدادات إيقاف استخدام الأشعة تحت الحمراء) مخصصة فقط لأزرار وحدة التحكم عن بعد اللاسلكية. ولا تُعيق هذه الوظيفة الوصول إلى جميع الأزرار الموجودة في الجزء الخلفي من الشاشة، للعودة إلى التشغيل العادي، اضغط على زر DISPLAY (عرض) الموجود بوحدة التحكم عن بعد لمدة ٥ ثوانٍ.	UNLOCK
MODE SELECT	حدد وضع UNLOCK أو ALL LOCK أو CUSTOM LOCK.	
UNLOCK	جميع الأزرار بوحدة التحكم عن بُعد متاحة للعمليات العادية.	
ALL LOCK	يعمل على قفل جميع أزرار وحدة التحكم عن بُعد.	
CUSTOM LOCK	يعمل على تحديد الأزرار المراد قفلها من زر POWER أو VOLUME أو INPUT. تُقفل أزرار وحدة التحكم عن بُعد ما عدا إعدادات CUSTOM LOCK. POWER: عند تحديد LOCK، يُقفل زر POWER. VOLUME: عند تحديد UNLOCK، يُضبط الحد الأدنى والحد الأقصى لمستوى الصوت ما بين VOL.0 وVOL.100. تُتاح أزرار (+) VOLUME و(-) VOLUME فقط من الحد الأدنى للصوت إلى الحد الأقصى الذي ضبطته. عند تحديد LOCK، تُقفل أزرار (+) VOLUME و(-) VOLUME. INPUT: عند تحديد LOCK (قفل)، تُقفل أزرار (+) VOLUME (رفع مستوى الصوت) و(-) VOLUME (خفض مستوى الصوت). INPUT (الدخل): عند تحديد UNLOCK (إلغاء القفل)، اختر ثلاثة أزرار تريد إلغاء قفلها من DVI1 وDVI2 وDPORT وHDMI1 وHDMI2 وHDMI3 وHDMI4 وOPTION*١ وPRESET1*٢ وPRESET2*٢. حيث تُغلق الأزرار غير المحددة، عند تحديد LOCK، تُقفل جميع أزرار INPUT.	
POWER ON DELAY (فترة التأخير قبل التشغيل)	يتيح ضبط فترة التأخير بين الانتقال من وضع "standby" (الاستعداد) إلى وضع "power on" (التشغيل).	
DELAY TIME (مدة التأخير)	ويمكن ضبط خيار "POWER ON DELAY" (فترة التأخير قبل التشغيل) لفترة تتراوح من ٠ إلى ٥٠ ثانية.	0 SEC. (٠ ثانية)
LINK TO ID (الربط مع المعرّف)	عند اختيار "ON" (تشغيل)، ترتبط مدة التأخير مع معرّف الشاشة، وتستغرق هذه المدة وقتًا أطول مع أرقام المعرّف الكبيرة.	OFF (إيقاف)
POWER INDICATOR (مؤشر الطاقة)	يؤدي إلى تحويل مؤشر بيان الحالة الموجود في مقدمة الشاشة إلى وضع ON (تشغيل) أو OFF (إيقاف).في حالة اختيار "OFF" (إيقاف) من بين خيارات POWER INDICATOR (مؤشر الطاقة) (راجع صفحة ٢٣)، لن يضيء مؤشر البيان عندما تكون شاشة LCD في الوضع النشط.	ON (تشغيل)
SETTING COPY (إعداد النسخ)	في حالة الاتصال المتسلسل، حدد فئات قائمة OSD التي ترغب في نسخها إلى الشاشة الأخرى. ملاحظة: حال استخدام هذه الوظيفة، فإن الشاشات يجب أن تكون في حالة اتصال متسلسل داخل شبكة محلية LAN. ويتم إعادة ضبط هذه الوظيفة على الوضع الافتراضي عند إيقاف التشغيل. يوجد حدٌ لهذه الوظيفة اعتمادًا على الكبل الذي تستخدمه.	-
COPY START (بدء النسخ)	حدد "YES" (نعم)، ثم اضغط على زر SET (ضبط) لبدء عملية النسخ.	
ALL INPUT (جميع المداخل)	يتم نسخ جميع إعدادات أطراف توصيل الدخل عند تحديد هذا العنصر. علمًا بأن الإعداد الافتراضي يكون معينًا على وضع الإيقاف.	
RESET (إعادة الضبط)	يقوم بإعادة ضبط خيارات MULTI DISPLAY (العرض المتعدد) إلى إعدادات المصنع باستثناء POWER ON DELAY (فترة التأخير قبل التشغيل).	-

DISPLAY PROTECTION (حماية الشاشة)		
POWER SAVE (توفير الطاقة)	يتيح ضبط المدة التي تستغرقها الشاشة لدخول وضع توفير الطاقة بعد فقد الإشارة. ملاحظة: عند توصيل DVI، قد لا تتوقف بطاقة العرض عن إرسال البيانات الرقمية حتى إذا اختفت الصورة. وفي حالة حدوث ذلك، لن تنتقل الشاشة إلى وضع إدارة الطاقة. عند اختيار AUTO OFF (إيقاف التشغيل التلقائي) أو CUSTOM (تخصيص) في وضع HUMAN SENSING (استشعار الوجود البشري)*٣، يتعطل وضع POWER SAVE (توفير الطاقة).	AUTO STANDBY (الاستعداد التلقائي)
AUTO POWER SAVE (توفير الطاقة التلقائي)	تنتقل الشاشة تلقائيًا إلى الوضع OFF (إيقاف تشغيل) بعد وقت مضبوط مسبقًا من فقدان الإشارة. تعود الشاشة إلى الوضع الطبيعي عند إعادة تشغيل الإشارة.	10
AUTO STANDBY (الاستعداد التلقائي)	تنتقل الشاشة تلقائيًا إلى الوضع OFF (إيقاف تشغيل) بعد وقت مضبوط مسبقًا من فقدان الإشارة. اضغط على زر الطاقة لتعود إلى الوضع الطبيعي.	180
DISABLE (تعطيل)	لن تنتقل الشاشة إلى OFF (إيقاف تشغيل) بعد فقدان الإشارة.	-

*١: تعتمد هذه الخاصية على نوع لوحة الخيارات التي تستخدمها.
*٢: تعتمد هذه الوظيفة على إعداد INPUT CONFIGURATION (تهيئة المدخلات).
*٣: يقتصر توفر هذه الوظيفة عند توصيل نقطة التحكم الاختيارية.

HEAT STATUS (حالة الحرارة)	يعرض حالة FAN (المروحة) وBACKLIGHT (إضاءة خلفية) وTEMPERATURE (درجة الحرارة).	-
FAN CONTROL (التحكم في المروحة)	تعمل مروحة التبريد على تقليل درجة حرارة الشاشة لحمايتها من الحرارة المفرطة.في حال اختيار "AUTO" (تلقائي)، يمكنك ضبط درجة حرارة البدء لمروحة التبريد وسرعة المروحة.	AUTO (تلقائي)، HIGH (عالٍ)
SCREEN SAVER (شاشة التوقف)	تستخدم وظيفة Screen Saver (شاشة التوقف) للحد من خطورة استمرارية الصورة. ملاحظة: يتم إطلاق هذه الوظيفة عند تنشيط INPUT CONFIGURATION (تهيئة المدخلات)، وعندما تكون SCREEN SAVER (شاشة التوقف) على وضع ON (تشغيل)، ستتغير الصورة إلى الوضع FULL (الكامل)، وبعد اطلاق SCREEN SAVER (شاشة التوقف)، سيتم عرض الصورة في إعداد ASPECT (العرض إلى الارتفاع) الحالي. يتعذر تحديد دخل ٣٨٤٠ × ٢١٦٠ (٦٠ هرتز). وعند تنشيط SCREEN SAVER (شاشة التوقف)، يتم تعطيل MULTI PICTURE (الصور المتعددة) وROTATE (تدوير) وSTILL (الصور الثابتة) وIMAGE FLIP (قلب الصورة) باستثناء NONE أو TEXT TICKER (محدد النص) وPOINT ZOOM (تحديد التكبير/التصغير)	
GAMMA (جاما)*	يمكن تغيير وضع جاما الخاص بالشاشة وتثبيته عند اختيار "ON" (تشغيل).	OFF (إيقاف)
BACKLIGHT (إضاءة خلفية)*	يقل مستوى السطوع للإضاءة الخلفية عند تحديد "ON" (تشغيل). ملاحظة: لا تحدد هذه الوظيفة عندما تكون خاصية ROOM LIGHT SENSING (استشعار إضاءة الغرفة) في الوضع MODE١ (الوضع١) أو MODE٢ (الوضع٢).	OFF (إيقاف)
MOTION (الحركة)*١	تتم زيادة عرض الصورة المعروضة على الشاشة قليلاً وتتحرك في ٤ اتجاهات (UP (أعلى) و DOWN(أسفل) وRIGHT (يمين) وLEFT (يسار)، خلال فترات الفواصل الزمنية التي يحددها المستخدم. يمكنك ضبط وقت الفاصل الزمني ونسبة التكبير/التصغير.	OFF (إيقاف)
SIDE BORDER COLOR (لون جوانب الشاشة)	يقوم بتعديل ألوان جوانب الشاشة عند عرض صورة لها نسبة أبعاد ٤:٣.وعند الضغط على زر +، يصبح الشريط أكثر سطوعًا. أما عند الضغط على زر -، يصبح الشريط أكثر إعتامًا.	15
CHANGE PASSWORD (تغيير كلمة مرور)	يتيح تغيير كلمة المرور.كلمة المرور المحددة مسبقًا بالمصنع هي ٠٠٠٠.	-
SECURITY (الحماية)	يقوم بقفل كلمة المرور. START-UP LOCK (قفل بدء التشغيل): يستلزم تنشيط خاصية الحماية بكلمة المرور عند تشغيل الشاشة. CONTROL LOCK (قفل مفاتيح التحكم): يستلزم تنشيط خاصية الحماية بكلمة المرور عند الضغط على زر وحدة التحكم عن بعد أو زر التحكم الموجود في الشاشة. BOTH LOCK (قفل كليهما): يستلزم تنشيط خاصية الحماية بكلمة المرور عند تشغيل الشاشة أو الضغط على زر وحدة التحكم عن بعد أو زر التحكم الموجود في الشاشة.	OFF (إيقاف)
RESET (إعادة الضبط)	يتيح إعادة ضبط الإعدادات التالية في قائمة DISPLAY PROTECTION (حماية الشاشة) إلى إعدادات المصنع: POWER SAVE (توفير الطاقة) وFAN CONTROL (التحكم في المروحة) وSCREEN SAVER (شاشة التوقف) وSIDE BORDER COLOR (لون جوانب الشاشة).	-
EXTERNAL CONTROL (التحكم الخارجي)		
NETWORK INFORMATION (معلومات الشبكة)	يعرض إعدادات الشبكة الحالية.	-
IP ADDRESS SETTINGS (إعدادات عنوان IP)	ملاحظة: عند تغيير LAN SETTING (إعدادات شبكة الاتصال المحلية)، ينبغي الانتظار عدة ثوانٍ قبل تطبيق هذه الإعدادات.	
IP SETTING (إعداد IP)	يؤدي تنشيط هذا الخيار إلى تعيين تلقائي لعنوان IP للشاشة من خادم DHCP.كما يتيح لك تعطيله تسجيل عنوان IP أو رقم قناع الشبكة الفرعية الذي يتم الحصول عليه من مسؤول الشبكة. ملاحظة: يرجى استشارة مسؤول الشبكة لمعرفة عنوان IP عندما يتم تحديد "AUTO" (تلقائي) بالنسبة لخيار [IP SETTING] (إعداد IP).	AUTO (تلقائي)
IP ADDRESS (عنوان IP)	اضبط عنوان IP الخاص بالشبكة المتصلة بالشاشة عند تحديد خيار"MANUAL" (يدوي) بالنسبة لوضع [IP SETTING] (إعداد IP).	192.168.0.10
SUBNET MASK (قناع الشبكة الفرعية)	اضبط رقم الشبكة الفرعية الخاص بالشبكة المتصلة بالشاشة عند تحديد خيار"MANUAL" (يدوي) بالنسبة لوضع [IP SETTING] (إعداد IP).	255.255.255.0
DEFAULT GATEWAY (البوابة الافتراضية)	اضبط الشبكة الافتراضية الخاصة بالشبكة المتصلة بالشاشة عند تحديد خيار"MANUAL" (يدوي) بالنسبة لوضع [IP SETTING] (إعداد IP). ملاحظة: اضبط الرقم ليكون [0.0.0.0] لحذف الإعداد.	0.0.0.0
DNS	تحديد إعداد IP ADDRESS (عنوان IP) الخاص بخادم DSN. AUTO (تلقائي): يعين تلقائيًا عنوان IP لخادم DSN المتصل بالشاشة. MANUAL (يدوي): اضبط عنوان IP لخادم DNS المتصل بالشاشة.	AUTO (تلقائي)
DNS PRIMARY (نظام أسماء المجالات الرئيسي)	اضبط إعدادات DNS الرئيسية الخاص بالشبكة المتصلة بالشاشة. ملاحظة: اضبط الرقم ليكون [0.0.0.0] لحذف الإعداد.	0.0.0.0
DNS SECONDARY (نظام أسماء المجالات الثانوي)	اضبط إعدادات DNS الثانوي الخاص بالشبكة المتصلة بالشاشة. ملاحظة: اضبط الرقم ليكون [0.0.0.0] لحذف الإعداد.	0.0.0.0
LAN POWER (طاقة شبكة الاتصال المحلية LAN)	يحدد خيار وضع تشغيل شبكة الاتصال المحلية LAN. في حال تحديد خيار "ON" (تشغيل)، يسمح ذلك بتوفير إمداد الطاقة إلى شبكة الاتصال المحلية LAN في أثناء وضع توفير الطاقة أو وضع الاستعداد. ملاحظة: لتمكين "AUTO ID" (معرف الصوت)، يجب ضبط هذه الوظيفة على وضع ON (التشغيل).	OFF (إيقاف)
DDC/CI	ENABLE/DISABLE (تمكين/تعطيل): يؤدي إلى تشغيل أو إيقاف الاتصال ثنائي الاتجاه والتحكم في الشاشة.	ENABLE (تمكين)
PING	يؤكد الاستجابة عن طريق الاتصال بعنوان IP المحدد مسبقًا.	192.168.0.10 NO (لا)
IP ADDRESS RESET (إعادة ضبط عنوان IP)	يتيح IP ADDRESS SETTINGS (إعدادات عنوان IP) إلى إعدادات المصنع.	-
RESET (إعادة الضبط)	يتيح إعادة ضبط الإعدادات التالية في قائمة EXTERNAL CONTROL (التحكم الخارجي) على الشاشة وفقًا لإعداد المصنع: DDC/CI.	-

*: في حالة ضبط SPECTRAVIEW ENGINE على وضع ON (تشغيل)، تظهر هذه الوظيفة باللون الرمادي.
*١: يتوقف أداء هذه الوظيفة على لوحة خيارات دخل إشارة OPTION التي تستخدمها.

ADVANCED OPTION1 (الخيار المتقدم١)		
INPUT DETECT (اكتشاف الدخل)	يعمل على تحديد وسيلة اكتشاف إشارة الدخل التي تستخدمها الشاشة عند اتصالها بأكثر من جهازي دخل. ملاحظة: عند تحديد خيار SUPER (فائق) في INPUT CHANGE (تغيير الدخل)، فلا يمكن تغيير هذه الوظيفة.	NONE (لا يوجد)
NONE (لا يوجد)	لن تقوم الشاشة بإجراء بحث على منافذ دخل الفيديو الأخرى.	
FIRST DETECT (اكتشاف الأول)*١	عندما تكون إشارة دخل الفيديو الحالية غير موجودة، تبحث الشاشة عن إشارة فيديو من المنفذ الآخر لدخل الفيديو، أما إذا كانت إشارة الفيديو موجودة في المنفذ الآخر، تقوم الشاشة بتحويل منفذ دخل مصدر الفيديو إلى مصدر الفيديو الجديد تلقائيًا. علمًا بأن الشاشة لا تقوم بالبحث عن إشارات فيديو أخرى في حال وجود مصدر الفيديو الحالي.	
LAST DETECT (اكتشاف الأخير)*١	عندما تعرض الشاشة إشارة من المصدر الحالي ويتم توصيل مصدر ثانوي جديد بها، تقوم الشاشة بالانتقال تلقائيًا إلى مصدر الفيديو الجديد. وعندما تكون إشارة دخل الفيديو الحالية غير موجودة، تبحث الشاشة عن إشارة فيديو من المنفذ الآخر لدخل الفيديو، أما إذا كانت إشارة الفيديو موجودة في المنفذ الآخر، تقوم الشاشة بتحويل منفذ دخل مصدر الفيديو إلى مصدر الفيديو الجديد تلقائيًا.	
CUSTOM DETECT (اكتشاف مخصص)*١	يقوم بضبط أولوية إشارات الدخل.عند تحديد CUSTOM DETECT (اكتشاف مخصص)، تقوم الشاشة بالبحث عن إشارات الدخل المدرجة في القائمة فحسب. ملاحظة: تتاح أولوية إشارة دخل الخيارات فقط في PRIORITY3 باستثناء خيار جهاز الكمبيوتر المزود بنظام الفتحة ٢.	
LONG CABLE COMP (توافق الكبل الطويل)	يتيح التعويض للتدهور الحادث في مستوى الصورة نتيجة استخدام كبل طويل. والعدد الأقل يقدم تعويضًا أقل. فإذا كانت الصورة المعروضة بها ضجيجًا، يتم تحديد MODE2 أو MODE3. وإذا كنت تستخدم كابل طويل مزود بمعادل، يتم تحديد MODE0 أو MODE1. ملاحظة: LONG CABLE COMP (توافق الكبل الطويل) لا يعوض الإشارة لكبل DisplayPort.	MODE1
INPUT CHANGE (تغيير الإدخال)*١	يقوم بضبط سرعة تغيير الإدخال. عند اختيار "SUPER" (فائق)، يتيح ذلك تحويل السرعة العالية بين إشارتين محددتين. ملاحظة: عند تحديد "QUICK" (سريع)، قد يحدث تشوه بالصورة عند تغيير إشارة الدخل. وعند تنشيط INPUT CONFIGURATION (تهيئة المدخلات)، لا يتاح خيار "SUPER" (فائق). وعند تنشيط "SUPER"، يتم تعطيل MULTI PICTURE MODE (وضع الصور المتعددة) وTEXT TICKER (محدد النص) وSTILL (الصورة الثابتة) وPOINT ZOOM (ضبط/ تكبير/تصغير نقطة). وينبغي استخدام هذه الوظيفة بعد الانتهاء من إجراء جميع خيارات الضبط الخاصة بالدخل.	NORMAL (عادي)
TERMINAL SETTINGS (إعدادات الوحدة الطرفية)		
HDMI/DVI SELECT (تحديد HDMI/DVI)	يحدد مصادر الوحدة الطرفية للدخل [HDMI]، [DVI] أو [HDMI/DVI]. ملاحظة: لا يتم عرض سوى المدخلات المحددة. إشارة DVI لا تُعرض من خلال ضبط المصنع، ولعرض إشارة DVI، ولعرض إشارة DVI، اضبط على "HDMI/DVI" أو "DVI".	HDMI
INPUT CONFIGURATION (تهيئة المدخلات)	يحدد مصادر الدخل، راجع صفحة ١٨. عند ضبط هذه الوظيفة على وضع "ON" (تشغيل)، يتم تعطيل MULTI PICTURE MODE (وضع الصور المتعددة) وTEXT TICKER (محدد النص) وSCREEN SAVER (شاشة التوقف) وSTILL (الصورة الثابتة) وPOINT ZOOM (تحديد التكبير/التصغير) وSUPER (فائق) في INPUT CHANGE (تغيير الإدخال) وZOOM (تكبير/تصغير) في ASPECT (العرض إلى الارتفاع).	OFF (إيقاف)
HDMI	تحديد "ON" (تشغيل) أو "OFF" (إيقاف)، مصادر الدخل المتعدد [(PRESET1) HDMI x 4]، [(PRESET1) HDMI x 2]، [(PRESET2) HDMI x 2]] HDMI x 4 (PRESET1): عند تعيين [(PRESET1) HDMI x 2] أو [(PRESET2) HDMI x 2]، يتم تعطيل [(PRESET1) HDMI x 4]. HDMI x 2 (PRESET1): عند تعيين "TOP & BOTTOM" (القمة والقاع)، يتم تعطيل [(PRESET2) HDMI x 2]. HDMI x 2 (PRESET2): عند تعيين "TOP & BOTTOM" (لأعلى ولأسفل)، يتم تعطيل [(PRESET1) HDMI x 2].	OFF (إيقاف)
DVI	تحديد "LEFT & RIGHT" (يمين ويسار) أو "TOP & BOTTOM" (لأعلى ولأسفل)، مصادر الدخل المتعدد [(PRESET1) DVI x 2].	OFF (إيقاف)
HDMI/DVI	تحديد "LEFT & RIGHT" (يمين ويسار)، مصادر الدخل المتعدد [(PRESET1) HDMI x 2]. وضع OFF (إيقاف)	OFF (إيقاف)
DVI MODE (وضع DVI)	يتيح اختيار نوع جهاز DVI-D الموصل بمدخل DVI. تحديد "DVI-HD" أثناء اتصال مشغل DVD أو جهاز الكمبيوتر الذي يتطلب مصادقة HDCP. تحديد "DVI-PC" أثناء اتصال جهاز الكمبيوتر الذي يتطلب مصادقة HDCP.	DVI-HD
DisplayPort	يحدد وضع DisplayPort [1.1a] أو [1.2] (في حالة إذا كانت دقة الدخل أعلى من ٣٨٤٠ × ٢١٦٠، سيتم تصغير الصورة لملائمة الشاشة).	1.2
BIT RATE (معدل البت)	عند تحديد DisplayPort 1.1a، يمكنك ضبط [RBR] أو [HBR]. وعند تحديد DisplayPort 1.2، يمكنك ضبط [RBR] أو [HBR] أو [HBR2]. ملاحظة: تعتمد هذه الوظيفة على إعداد DisplayPort (منفذ الشاشة).	HBR HBR2
HDMI SIGNAL (إشارة HDMI)	RAW: خاص بإعداد الكمبيوتر. يعرض كل إشارات الدخل من ٠-٢٥٥ خطوة. EXPAND: خاص بإعداد الاجهزة السمعية والبصرية. يوسع إشارات الدخل من ١٦-٢٣٥ خطوة إلى ٠-٢٥٥ خطوة.	EXPAND (توسيع)

*١: يتوقف أداء هذه الوظيفة على لوحة خيارات دخل إشارة OPTION التي تستخدمها.

DEINTERLACE (فك التشابك)	يتيح تحديد وظيفة IP (تشابكي إلى تدريجي). ملاحظة: ملاحظة: بالنسبة لدخل DVI، يجب تمكين وضع "DVI-HD" من قائمة وضع DVI.	ON (تشغيل)
ON (تشغيل)	يقوم بتحويل الإشارات التشابكية إلى تدريجية؛ علمًا بأن هذا هو الإعداد الافتراضي.	
OFF (إيقاف)	يقوم بتعطيل تحويل IP؛ حيث يناسب هذا الإعداد عرض الأفلام، ولكنه يزيد من احتمال ظاهرة "احتجاز الصورة".	
MOVIE SETTINGS (إعدادات الأفلام)	تتيح تحديد الإعدادات المناسبة للأفلام.	
TELECINE (تحويل الإشارات) فقط مدخلات HDMI1 وHDMI2 وHDMI3 وHDMI4 وPRESET1*٢ وPRESET2*٢.	يقوم باستشعار معدل إطارات المصدر تلقائيًا للحصول على الجودة المثلى للصورة.	AUTO (تلقائي)*٣
ADAPTIVE CONTRAST (التباين المهايئ)*١ فقط مدخلات HDMI1 وHDMI2 وHDMI3 وHDMI4 وPRESET1*٢ وPRESET2*٢.	تعيين أوضاع الفحص تلقائيًا.	OFF (إيقاف)
مداخل OVER SCAN فقط مدخلات HDMI1 وHDMI2 وHDMI3 وHDMI4 وPRESET1*٢ وPRESET2*٢.	قد تتطلب بعض تنسيقات الفيديو أوضاع مسح مختلفة، لعرض الصورة على أفضل نحو ممكن.	AUTO (تلقائي)
ON (تشغيل)	يكون حجم الصورة أكبر من القدر الذي يمكن عرضه، لذا تبدو أطراف الصورة مقصوصة.غير أنه سيتم عرض حوالي ٩٥٪ من الصورة على الشاشة.	
OFF (إيقاف)	يتناسب حجم الصورة مع منطقة العرض، ومن ثمّ يتم عرض الصورة بأكملها على الشاشة.ملاحظة: عند استخدام كمبيوتر بخرج HDMI يرجى الضبط على "OFF" (إيقاف).	
AUTO (تلقائي)*٥	تعيين أوضاع الفحص تلقائيًا.	
OPTION SETTINGS (إعدادات الخيارات)		-
OPTION POWER (طاقة الخيارات)	يتيح للشاشة إمداد فتحة لوحة الخيارات بالطاقة عند استخدام وضع حفظ الطاقة أو الاستعداد. ملاحظة: يتم تنشيط DIGITAL (رقمي) فقط عند تحديد OPTION (خيار) لإشارة الدخل وOPTION (خيار) لدخل الصوت.	OFF (إيقاف)
AUDIO (الصوت)*٤	حدد إشارة دخل الصوت طبقاً لـ متطلبات خيارات نظام slot2 (الفتحة ٢). لتنشيط DIGITAL (رقمي)، حدد OPTION (خيار) لإشارة الدخل وOPTION (خيار) AUDIO INPUT (دخل الصوت). ملاحظة: يجب ضبط هذه الوظيفة على ON (تشغيل) عند استخدام إدارة توفير الطاقة من خلال الخيار من نوع ٢ منفذ.	ANALOG (تناظري)
INTERNAL PC (الكمبيوتر الداخلي)*٤	الوظيفة متاحة لأجهزة الكمبيوتر ذات نظام slot 2 (الفتحة ٢).	
OFF WARNING (تحذير إيقاف التشغيل)	في حال إيقاف OPTION POWER (طاقة الخيارات)، تظهر رسالة تحذير عند إيقاف تشغيل طاقة الشاشة. ملاحظة: لا تظهر رسائل التحذير عند إيقاف تشغيل الشاشة من خلال إعداد OFF TIMER (موقت الإيقاف) أو SCHEDULE (الجدول).	OFF (إيقاف)
AUTO OFF (إيقاف تلقائي)	تتحول طاقة الشاشة تلقائيًا إلى الوضع "OFF" (إيقاف) عند الاتصال بكمبيوتر قيد الإيقاف أو شاشة في وضع توفير الطاقة. ملاحظة: إن اخترت OFF (إيقاف) لن تنتقل الشاشة تلقائيًا إلى الوضع ON (تشغيل) عندما يكون جهاز الكمبيوتر المتصل على الوضع ON (تشغيل).	OFF (إيقاف)
START UP PC (بدء تشغيل الكمبيوتر)	عند تحديد ON (تشغيل)، يعاد تشغيل الكمبيوتر المتصل.	NO (لا)
FORCE QUIT (إنهاء إجباري)	عند تحديد ON (تشغيل) يجبر الكمبيوتر المتصل على إنهاء التشغيل. يرجى استخدام هذه الوظيفة فقط عندما يتعذر إيقاف نظام التشغيل يدويا.	NO (لا)
SLOT2 CH SETTING (إعدادات قناة فتحة٢)*٤	اختيار نوع الإشارة حسب مواصفات خيار نوع slot 2 (الفتحة ٢).	AUTO (تلقائي)
AUTO (تلقائي)	ضبط نوع الإشارة تلقائيًا.	
1CH	ملء الشاشة بالكامل بالإشارة المختارة في SLOT2 CH SELECT (اختيار قناة فتحة٢).	
2CH	يتم عرض إشارة DisplayPort في النصف الأيسر من الشاشة، وعرض إشارة TMDSفي النصف الأيمن. إن لم يكن هناك إشارة دخل، يتم تلقائيا عرض الإشارة المختار دخلها تلقائيا على الشاشة بالكامل.	
SLOT2 CH SELECT (اختيار قناة فتحة٢)*٤	هذه الوظيفة متاحة عن ضبط SLOT2 CH SETTING (إعدادات قناة فتحة٢) على 1CH.	TMDS
DPORT	عرض إشارة DisplayPort من خيار الكمبيوتر من نوع فتحة ٢ في الشاشة بالكامل.	
TMDS	عرض إشارة TMDS من خيار الكمبيوتر من نوع فتحة ٢ في الشاشة بالكامل.	
120Hz (١٢٠ هرتز) (غير قابل للضبط)		-
TOUCH PANEL (لوحة اللمس) (غير قابل للضبط)		-
RESET (إعادة الضبط)	يتيح إعادة ضبط الإعدادات التالية في قائمة ADVANCED OPTION1 (خيارات متقدمة ١) وفقًا لإعدادات المصنع: INPUT DETECT (اكتشاف الدخل) (الأولوية لإشارات الدخل فقط) وINPUT CHANGE (تغيير الدخل) (ما عدا INPUT1 (الدخل١) وINPUT2 (الدخل٢) وTERMINAL SETTING (إعداد الوحدة الطرفية) وDEINTERLACE (فك التشابك) وMOVIE SETTINGS (إعدادات الفيلم) وOVER SCAN (زيادة حجم الصورة) وAUDIO (الصوت) في OPTION SETTINGS (إعدادات الخيارات).	-

*١: في حالة ضبط SPECTRAVIEW ENGINE على وضع ON (تشغيل)، تظهر هذه الوظيفة باللون الرمادي.
*٢: تعتمد هذه الوظيفة على إعداد INPUT CONFIGURATION (تهيئة المدخلات).
*٣: يعتمد على دخل الإشارة.
*٤: احرص على إيقاف تشغيل شاشة العرض, ثم إعادة تشغيلها مرة أخرى، عند تغيير الإعداد.
*٥: يتوقف أداء هذه الوظيفة على لوحة خيارات دخل إشارة OPTION التي تستخدمها.

ADVANCED OPTION2 (الخيار المتقدم٢)		
AUTO DIMMING (التعتيم التلقائي)*	يتيح ضبط الإضاءة الخلفية لشاشة LCD تلقائيًا طبقًا لكمية الإضاءة المحيطة.	-
AUTO BRIGHTNESS (السطوع التلقائي) فقط مدخلات DVI2 وDPORT وOPTION*١ وPRESET*١ وPRESET2*١.	يقوم بتعديل مستوى السطوع وفقًا لإشارة الدخل.ملاحظة: لا تحدد هذه الوظيفة عندما تكون خاصية ROOM LIGHT SENSING (استشعار إضاءة الغرفة) في الوضع MODE1 (الوضع١) أو MODE2 (الوضع٢).	OFF (إيقاف)
BACKLIGHT DIMMING (تعتيم الإضاءة الخلفية)*،٤	تضبط تلقائيًا كل مجموعة من مجموعات الإضاءة الخلفية لشاشة LCD بشكل مستقل، وذلك حسب إشارة الدخل.	ON (تشغيل)
ROOM LIGHT SENSING (استشعار إضاءة الغرفة)*	يمكن ضبط سطوع شاشة LCD بحيث يزيد أو ينخفض وفقًا لكمية الإضاءة المحيطة الموجودة داخل الغرفة. فإذا كانت الغرفة ساطعة الإضاءة، تصبح الشاشة ساطعة بنفس الدرجة. وفي حالة إذا خفتت الإضاءة، يخفت ضوء الشاشة تبعًا لذلك. ويتمثل الغرض من هذه الوظيفة في جعل المشاهدة أكثر راحة للعين، من خلال توفير مجموعة من ظروف الإضاءة. ملاحظة: عند ضبط استشعار إضاءة الغرفة على الوضع MODE1 (الوضع١) أو MODE2 (الوضع٢)، تُعطل BACKLIGHT (الإضاءة الخلفية) وAUTO BRIGHTNESS (السطوع التلقائي) وBACKLIGHT IN SCREEN SAVER (الإضاءة الخلفية عند استخدام شاشة توقف). لا تغط أداة استشعار إضاءة الغرفة عند استخدام MODE1 (الضع١) أو MODE2 (الوضع٢). إعداد معلمة الأضواء المحيطة ROOM LIGHT SENSING (استشعار إضاءة الغرفة) في OSD، حدد خيار MODE1 (الوضع١) أو MODE2 (الوضع٢) واضبط MAX LIMIT (الحد الأقصى) في وضع IN BRIGHT (في الأماكن الساطعة) وIN DARK (في الأماكن المظلمة) في كل وضع. MAX LIMIT (الحد الأقصى): هذا هو المستوى الأقصى من الإضاءة الخلفية التي يمكن ضبطها. IN BRIGHT (في الأماكن الساطعة): هذا هو مستوى الإضاءة الخلفية الذي ستزيد إليه الشاشة عندما يصل مستوى الإضاءة المحيطة إلى أقصى قيمة له. وضع IN DARK (في الأماكن المعتمة): هذا هو مستوى الإضاءة الخلفية الذي ستنخفض إليه الشاشة عندما ينخفض مستوى الإضاءة المحيطة. عند تنشيط وظيفة ROOM LIGHTSENSING (استشعار إضاءة الغرفة)، يتغير مستوى الإضاءة الخلفية للشاشة تلقائيًا طبقًا لظروف الإضاءة المحيطة في الغرفة (راجع الشكل التالي). 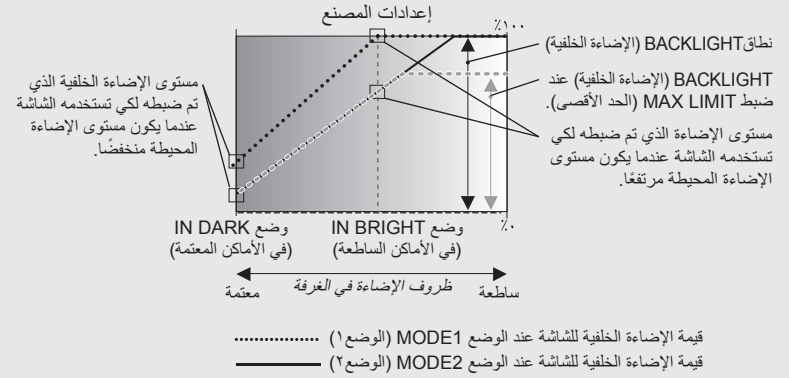 MAX LIGHT (الإضاءة القصوى): يتحدد مستوى BACKLIGHT (الإضاءة الخلفية) طبقًا مستوى الضبط. IN DARK (في الأماكن المعتمة): مستوى الإضاءة الخلفية الذي تم ضبطه لكي تستخدمه الشاشة عندما يكون مستوى الإضاءة المحيطة منخفضًا. IN BRIGHT (في الأماكن الساطعة): مستوى الإضاءة الذي تم ضبطه لكي تستخدمه الشاشة عندما يكون مستوى الإضاءة المحيطة مرتفعًا.	OFF (إيقاف)
HUMAN SENSING (استشعار الوجود البشري)*٣	هناك ثلاثة إعدادات HUMAN SENSING (استشعار الوجود البشري). ملاحظة عند اختيار AUTO OFF (إيقاف التشغيل التلقائي) أو CUSTOM (تخصيص) في وضع HUMAN SENSING (استشعار الوجود البشري)، يتعطل وضع POWER SAVE (توفير الطاقة).	DISABLE (تعطيل)
DISABLE (تعطيل)	لا يوجد استشعار بشري.	-
AUTO OFF (إيقاف تلقائي)	في الوقت الحالي، عند عدم اكتشاف أي شخص؛ تتحول خاصية BACKLIGHT (الإضاءة الخلفية)* و VOLUME (مستوى الصوت) تلقائيا إلى الوضع OFF (إيقاف). وعند اقتراب أي شخص من الشاشة مرة أخرى، تعود الشاشة إلى الوضع الطبيعي تلقائيًا.	-
CUSTOM (تخصيص)	تتحول خاصية BACKLIGHT (الإضاءة الخلفية)* وVOLUME (مستوى الصوت) تلقائيا إلى القيمة الافتراضية عند عدم اكتشاف وجود شخص، وعند اقتراب أي شخص من الشاشة مرة أخرى، تعود الشاشة إلى الوضع الطبيعي تلقائيًا وتعرض إشارة الدخل المحددة في INPUT SELECT (تحديد الدخل).	-
INTELLI. WIRELESS DATA (البيانات اللاسلكية الذكية)	حدد خيار "ON" (تشغيل) لتنشيط وظيفة INTELLIGENT WIRELESS DATA (البيانات السلكية الذكية) (راجع الصفحة ٤٧). تتطلب هذه الوظيفة إدخال كلمة مرور.	ON (تشغيل)
SPECTRAVIEW ENGINE	حدد "ON" (تشغيل) لتفعيل SPECTRAVIEW ENGINE (راجع صفحة ١٩).	OFF (إيقاف)
RESET (إعادة الضبط)	يتيح ضبط إعدادات "ADVANCED OPTION 2" (الخيار المتقدم ٢) طبقًا لإعدادات المصنع باستثناء INTELLI WILESS DATA WIRELESS DATA (البيانات اللاسلكية)	-
FACTORY RESET (إعادة الضبط إلى إعدادات المصنع)	إرجاع جميع العناصر إلي حالة شحنها بالمصنع. ملاحظة: يمكنك إعادة ضبط كل العناصر في جميع شاشات سلسلة ديزى، يرجى توخي الحذر لتجنب إعادة ضبط جميع العناصر بدون قصد.	-

*: في حالة ضبط SPECTRAVIEW ENGINE على وضع ON (تشغيل)، تظهر هذه الوظيفة باللون الرمادي.
*١: تعتمد هذه الخاصية على نوع لوحة الخيارات التي تستخدمها.
*٢: تعتمد هذه الوظيفة على إعداد INPUT CONFIGURATION (تهيئة المدخلات).
*٣: يقتصر توفر هذه الوظيفة عند توصيل وحدة التحكم الاختيارية.
*٤: X651UHD-2 فقط.

ملاحظة ١: CREATING A SCHEDULE (إنشاء جدول زمني)

يتيح استخدام وظيفة Schedule "جدولة" إمكانية ضبط الشاشة على وضعي التشغيل والإيقاف في أوقات مختلفة، ومن الممكن برمجة ما يصل إلى ٧ جداول زمنية.

لبرمجة جدول زمني:

١- أدخل إلى قائمة SCHEDULE (جدولة). وحدّد SCHEDULE SETTINGS (إعداد الجدولة) باستخدام زري أعلى وأسفل. اضغط على SET/POINT ZOOM (ضبط/ تكبير/تصغير نقطة) أو زر + للدخول إلى قائمة Settings (الإعدادات). حدّد رقم الجدول الزمني الذي ترغب في برمجته ثم اضغط على SET/POINT ZOOM (ضبط/ تكبير/تصغير نقطة). سيتحول المربع المجاور للرقم إلى اللون الأصفر، وعندئذٍ يمكنك برمجة الجدول الزمني.

٢- استخدم زر الاتجاه إلى أسفل لتحديد إعداد الساعات من خانة الوقت "ON" (تشغيل). استخدم زري + و- لضبط الساعة. استخدم زري (أعلى) و(أسفل) لتحديد إعداد الدقائق. استخدم زري + و- لضبط الدقائق. اضبط خانة الوقت OFF (إيقاف) بنفس الطريقة.

٣- استخدم سهمي أعلى وأسفل لتحديد INPUT (الدخل). استخدم زري + و- لاختيار مصدر دخل. استخدم سهمي أعلى وأسفل لتحديد وضع PIC. MODE (وضع الصورة)، ثم استخدم زري + و- لاختيار الوضع الذي ترغب فيه.

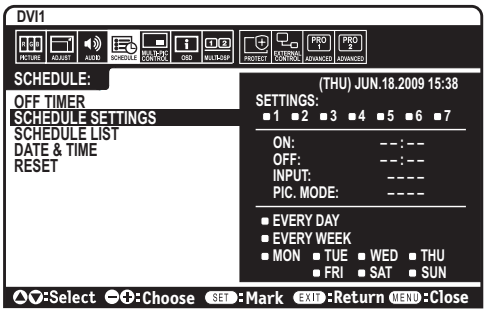

٤- استخدم زر أسفل لتحديد اليوم الذي سيتم فيه تنشيط الجدول الزمني. اضغط على زر SET/POINT ZOOM (ضبط/ تكبير/تصغير نقطة) للتمكين وعند الرغبة في تشغيل الجدول يوميًا، حدد EVERY DAY (كل يوم) ثم اضغط على زر SET/POINT ZOOM (الضبط/تحديد التكبير/التصغير). فتتحول الدائرة المجاورة لخيار EVERY DAY (كل يوم) إلى اللون الأصفر. أما عند الرغبة في الجدولة أسبوعيًا، اختر أيام الأسبوع باستخدام زري أعلى وأسفل واضغط على زر SET/ POINT ZOOM (الضبط/تحديد التكبير/التصغير) للاختيار. وبعد ذلك حدّد خيار EVERY WEEK (كل أسبوع) ثم اضغط على زر SET/POINT ZOOM (الضبط/تحديد التكبير/التصغير).

٥- بعد برمجة أحد الجداول، يمكن ضبط الجداول المتبقية. اضغط على MENU (القائمة) للخروج من قائمة OSD (المعلومات المعروضة على الشاشة)، أو اضغط على EXIT (خروج) للرجوع إلى القائمة السابقة.

ملاحظة: إذا تداخلت الجداول، يكتسب الجدول ذو الرقم الأعلى أولوية على الجدول ذي الرقم الأدنى. على سبيل المثال، تكون الأولوية للجدول رقم ٧ على الجدول رقم ١.
إذا لم يكن وضع الدخل أو الصورة المحدد متاحًا في الوقت الحالي، يظهر وضع الدخل أو الصورة المُعطل باللون الأحمر.

ملاحظة ٢: IMAGE PERSISTENCE (ثبات الصورة)

يرجى مراعاة أن تقنية LCD قد تتسبب في الظاهرة المعروفة باسم ثبات الصورة "Image Persistence"، والتي تحدث عندما يظل أثر الصورة أو "ظلها" ظاهرًا على الشاشة بعد اختفاء الصورة الأصلية، وعلى النقيض من شاشات CRT، تعد ظاهرة ثبات الصورة بشاشات LCD غير دائمة، غير أنه ينبغي تجنب عرض صور ثابتة لفترة طويلة على الشاشة.
ولتخفيف ظاهرة ثبات الصورة، أوقف تشغيل الشاشة لفترة تعادل مدة عرض الصورة السابقة. فمثلا، إذا استمر عرض الصورة على الشاشة لمدة ساعة ثم تبقى أثر للصورة، فيجب إيقاف تشغيل الشاشة لمدة ساعة لمحو أثر الصورة.
كما هي الحال في كل أجهزة العرض الشخصية، توصي شركة NEC DISPLAY SOLUTIONS بعرض الصور المتحركة واستخدام شاشة التوقف على فترات زمنية منتظمة في حالة خمول الشاشة أو إيقاف تشغيلها عند عدم الاستخدام.

يرجى ضبط وظائف "SCREEN SAVER" (شاشة التوقف) و"DATE &TIME" (التاريخ والوقت) و"SCHEDULE SETTINGS" (إعدادات الجدولة) للحد بدرجة كبيرة من احتمال ثبات الصورة.

لاستخدام الشاشة في أغراض العرض العام لفترات طويلة

التصاق الصورة على لوحة LCD

عندما تعمل لوحة LCD باستمرار لساعات طويلة، يبقى أثر الشحن الكهربائي بالقرب من الإلكترود الموجود بداخل شاشة LCD، ومن ثمّ فقد يُلاحظ أثر الصورة السابقة أو خيالها على الشاشة. (ثبات الصورة)
لا تحدث ظاهرة ثبات الصورة بشكل دائم، إلا أنه عند عرض صورة ثابتة لفترة طويلة، تتراكم شوائب أيونية داخل الشاشة بطول الصورة المعروضة، مما قد يجعل الصورة تثبت بشكل دائم على الشاشة. (التصاق الصورة)

توصيات

لمنع ظاهرة التصاق الصور، وإطالة مدة استخدام شاشة LCD، يوصى باتباع ما يلي:

١- تجنب عرض صور ثابتة لفترات طويلة. ومن ثمّ ينبغي تغيير الصور الثابتة على فترات متقاربة.

٢- في حال عدم الاستخدام، يرجى إيقاف تشغيل الشاشة عن طريق وحدة التحكم عن بعد أو استخدام وظيفتي Power Management (إدارة الطاقة) أو Schedule (جدولة).

٣- يساعد انخفاض درجة الحرارة المحيطة في إطالة عمر الشاشة.
وعند تركيب سطح واقٍ (زجاج، أكريليك) فوق سطح شاشة LCD، فإنه يكون محصورًا في مساحة مغلقة، ويقل تعرض الشاشة للتهوية، وعندئذٍ ينبغي استخدام مستشعرات درجة الحرارة داخل الشاشة. ولتقليل درجة حرارة البيئة المحيطة، استخدم مروحة التبريد وشاشة التوقف، بالإضافة إلى مستوى سطوع منخفض.

٤- يجرى استخدام "Screen Saver Mode" (وضع شاشة التوقف) الخاص بالشاشة.

وظيفة التحكم عن بعد

وظيفة رقم تعريف وحدة التحكم عن بعد

REMOTE CONTROL ID (رقم تعريف وحدة التحكم عن بعد)

يمكن استخدام وحدة التحكم الاختيارية للتحكم في ما يصل إلى ١٠٠ شاشة Multisync منفردة، باستخدام ما يسمى REMOTE CONTROL ID (رقم تعريف وحدة التحكم). يعمل وضع REMOTE CONTROL ID (رقم تعريف وحدة التحكم عن بعد) مع MONITOR ID (رقم تعريف الشاشة)، مما يسمح بالتحكم في ما يصل إلى ١٠٠ شاشة Multisync منفردة. على سبيل المثال: إذا كانت هناك شاشات عديدة قيد الاستخدام في نفس المنطقة، قد ترسل وحدة التحكم عن بعد، في الوضع الطبيعي، إشارات إلى كل الشاشات في نفس الوقت (راجع الشكل ١). ولا يسمح استخدام وحدة التحكم في وضعREMOTE CONTROL ID (رقم تعريف وحدة التحكم) إلا بتشغيل شاشة واحدة بعينها داخل المجموعة (راجع الشكل ٢).

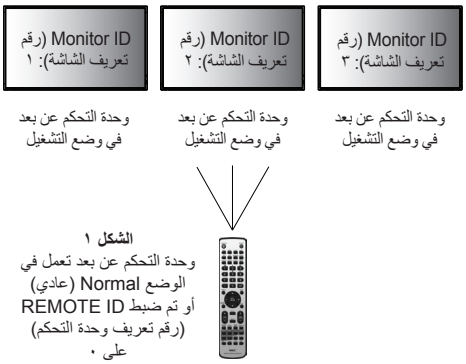

الشكل ١
وحدة التحكم عن بعد تعمل في الوضع Normal (عادي) أو تم ضبط REMOTE ID (رقم تعريف وحدة التحكم) على ٠

لضبط رقم تعريف وحدة التحكم عن بعد

أثناء الضغط مع الاستمرار على زر REMOTE ID SET (ضبط رقم تعريف وحدة التحكم) الموجود بوحدة التحكم عن بعد، استخدم لوحة المفاتيح لإدخال رقم تعريف الشاشة (١-١٠٠)، حتى يتسنى التحكم بها من خلال وحدة التحكم عن بعد، وحينئذٍ، يمكن استخدام وحدة التحكم عن بعد لتشغيل الشاشة التي لها هذا الرقم.
عند اختيار الرقم ٠ أو ضبط وحدة التحكم على الوضع الطبيعي، ستعمل جميع الشاشات.

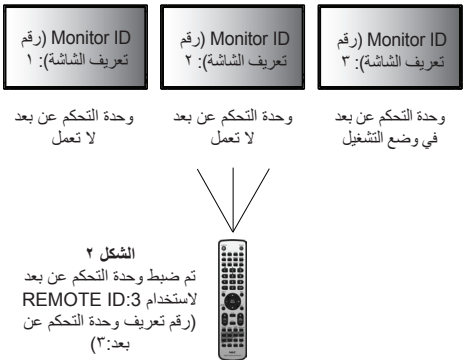

الشكل ٢
تم ضبط وحدة التحكم عن بعد لاستخدام REMOTE ID:3 (رقم تعريف وحدة التحكم عن بعد:٣)

لضبط/إعادة ضبط وضع وحدة التحكم عن بعد

ID Mode (وضع رقم التعريف) – للدخول إلى وضع رقم التعريف، اضغط على زر REMOTE ID SET (ضبط رقم تعريف وحدة التحكم عن بعد) مع الاستمرار لمدة ثانيتين.
Normal Mode (الوضع الطبيعي) – للعودة إلى الوضع الطبيعي، اضغط على زر REMOTE ID CLEAR (مسح معرف التحكم عن بعد) باستمرار لمدة ثانيتين.

لكي تعمل هذه الميزة بالشكل المناسب، يجب أن يُخصص للشاشة رقم تعريف، ويمكن تخصيص الرقم من قائمة MULTI DISPLAY (عرض متعدد) الموجودة في قائمة OSD (المعلومات المعروضة على الشاشة) (راجع صفحة ٢٧).

قم بتوجيه وحدة التحكم عن بعد نحو مستشعر وحدة التحكم عن بعد الخاص بالشاشة المطلوبة، واضغط على زر REMOTE ID SET (ضبط وحدة التحكم عن بعد). يظهر MONITOR ID (رقم تعريف الشاشة) على شاشة العرض، إذا كانت وحدة التحكم عن بعد في وضع ID MODE (رقم التعريف).

استخدم وحدة التحكم عن بعد لتشغيل شاشة لها رقم تعريف معين تم تخصيصه لها.

١- اضبط MONITOR ID (رقم تعريف الشاشة) الخاص بتلك الشاشة (راجع صفحة رقم ٢٧)، ويمكن أن يتراوح هذا الرقم من ١-١٠٠، ويتيح لوحدة التحكم عن بعد تشغيل هذه الشاشة بعينها دون التأثير على الشاشات الأخرى.

٢- اضغط على زر REMOTE ID SET (ضبط رقم تعريف وحدة التحكم عن بعد) باستمرار من وحدة التحكم عن بعد، مع استخدام لوحة المفاتيح لإدخال REMOTE CONTROL ID (رقم تعريف وحدة التحكم عن بعد) (من ١-١٠٠)، وينبغي أن يتفق REMOTE ID NUMBER (رقم تعريف وحدة التحكم عن بعد) مع MONITOR ID (رقم تعريف الشاشة) الخاص بشاشة العرض المطلوب التحكم فيها. اختر "٠" للتحكم في جميع شاشات العرض، الموجودة في نطاق وحدة التحكم، في وقتٍ واحد.

٣- قم بتوجيه وحدة التحكم عن بعد نحو مستشعر وحدة التحكم عن بعد الخاص بالشاشة المطلوبة، واضغط على زر REMOTE ID SET (ضبط وحدة التحكم عن بعد).يظهر رقم MONITOR ID (تعريف الشاشة) باللون الأحمر على الشاشة.إذا كان REMOTE CONTROL ID (رقم تعريف وحدة التحكم عن بعد) هو "٠"، فإن كل شاشة من الشاشات الموجودة داخل نطاق عمل وحدة التحكم تعرض MONITOR ID (رقم تعريف الشاشة) الخاص بها باللون الأحمر.

في حالة ظهور MONITOR ID (رقم تعريف الشاشة) باللون الأبيض على شاشة العرض، فإن ذلك يعني اختلاف رقم تعريف الشاشة عن رقم تعريف وحدة التحكم.

ملاحظة: لا يمكن تحديد GROUP ID (معرّف المجموعة) عن طريق وحدة التحكم عن بعد.

توصيل الشاشات المتعددة

يمكنك التحكم في عدة شاشات باستخدام RS-232C أو REMOTE IN (إدخال وحدة التحكم عن بعد) أو LAN الاتصال المتسلسل في شبكة الاتصال المحلية.

ملاحظة: هناك حد أقصى للشاشات القابلة للتوصيل بالنسبة للشاشات المتعددة المتصلة معًا بشكل تسلسلي. عند تحديد رقم المعرّف يدويًا أو التحكم عن طريق رقم المعرّف، يُرجى تشغيل AUTO ID (المعرّف التلقائي) مسبقًا (راجع الصفحة ٢٧).

الشاشة الرئيسية	
الموصل	
IN (مدخل)	OUT (مخرج)
RS-232C	LAN2 (شبكة الاتصال المحلية ٢)
REMOTE IN (مدخل وحدة التحكم عن بعد)	
LAN1 (شبكة الاتصال المحلية ١)	

الشاشات الفرعية	
الموصل	
IN (مدخل)	OUT (مخرج)
LAN1 (شبكة الاتصال المحلية ١)	LAN2 (شبكة الاتصال المحلية ٢)

التوصيل

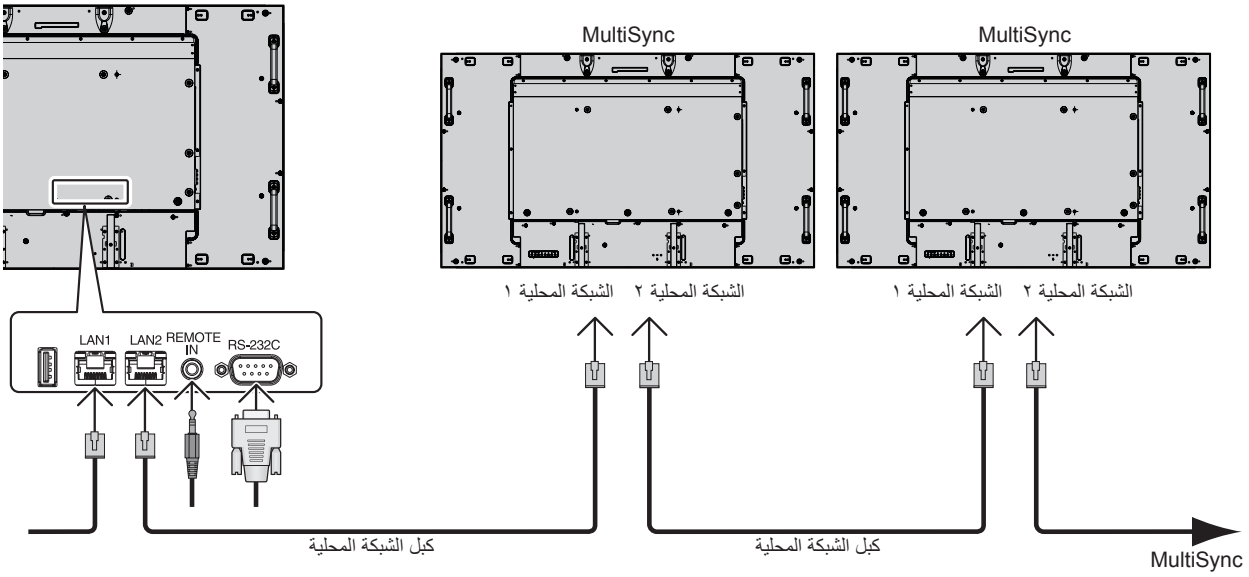

التحكم في شاشة LCD بوحدة التحكم عن بعد RS-232C

يمكن التحكم في شاشة LCD هذه عن طريق توصيل الكمبيوتر بوحدة RS-232C (طراز قابل للعكس) طرفية.
وفيما يلي وظائف الشاشة التي يمكن التحكم فيها عن طريق الكمبيوتر:

- التشغيل أو إيقاف التشغيل
- التبديل بين إشارات الدخل.
- كتم الصوت في الوضع ON (التشغيل) أو OFF (إيقاف التشغيل).

التوصيل

شاشة LCD + جهاز كمبيوتر

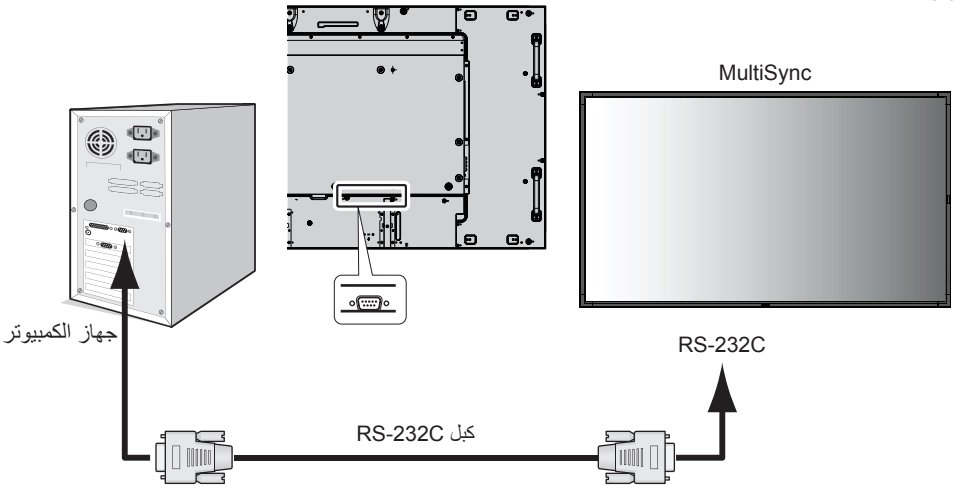

ملاحظة: إذا كان جهاز الكمبيوتر الذي لديك مزودًا فقط بمنفذ توصيل تسلسلي يشتمل على ٢٥ سنًا، فإنه ينبغي توفير مهايئ منفذ تسلسلي مكون من ٢٥ سنًا. يرجى الاتصال بالموزع لمزيد من التفاصيل.
لتحديد دبابيس التوصيل، يرجى مراجعة "٢ إدخال/إخراج RS-232C".

يرجى استخدام أوامر التحكم للتحكم في الشاشة. ويمكن الحصول على التعليمات المتعلقة بهذا الأمر من القرص المدمج المرفق بالشاشة. اسم الملف هو "External_control.pdf".

١) واجهة التوصيل

PROTOCOL البرتوكول	RS-232C
معدل البود	٩٦٠٠ (بت في الثانية)
طول البيانات	٨ (بت)
رقم التكافؤ	لا يوجد
بت التوقف	١ (بت)
التحكم في التدفق	لا يوجد

تستخدم شاشة LCD خطوط RXD وTXD وGND للتحكم عبر RS-232C.
ينبغي استخدام الكبل ذي الطراز القابل للعكس (كبل مودم لا عمل له) (غير مرفق) في عنصر التحكم RS-232C.

٢) التوزيع الطرفي
دخل/خرج RS-232C

منفذ D-SUB مزود بعدد ٩ سنون (جانب الشاشة)

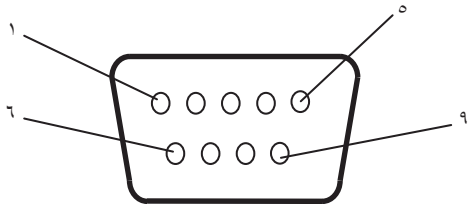

رقم السن	الاسم
١	NC
٢	RXD
٣	TXD
٤	NC
٥	GND
٦	NC
٧	NC
٨	NC
٩	NC

تستخدم شاشة LCD هذه خطوط RXD وTXD وGND للتحكم الخاص بـ RS-232C.

٣) مخطط أوامر التحكم

لمخطط أوامر التحكم الأخرى، يرجى الرجوع إلى ملف "External_Control.pdf" الموجود بالقرص المدمج.

الوظيفة (معرف الشاشة = ١)	بيانات الرمز
Power ON (تشغيل)	01 30 41 30 41 30 43 02 43 32 30 33 44 36 30 30 30 31 03 73 0d
Power OFF (إيقاف التشغيل)	01 30 41 30 41 30 43 02 43 32 30 33 44 36 30 30 30 34 03 76 0d
تحديد مصدر الدخل DisplayPort	01 30 41 30 45 30 41 02 30 30 36 30 30 30 30 46 03 04 0d أو 01 30 41 30 45 30 41 02 31 31 30 36 30 30 30 46 03 04 0d
تحديد مصدر الدخل DVI1	01 30 41 30 45 30 41 02 30 30 36 30 30 30 30 33 03 71 0d أو 01 30 41 30 45 30 41 02 31 31 30 36 30 30 30 33 03 71 0d
تحديد مصدر الدخل DVI2	01 30 41 30 45 30 41 02 30 30 36 30 30 30 30 34 03 76 0d أو 01 30 41 30 45 30 41 02 31 31 30 36 30 30 30 34 03 76 0d
تحديد مصدر الدخل HDMI1	01 30 41 30 45 30 41 02 30 30 36 30 30 30 31 31 03 72 0d أو 01 30 41 30 45 30 41 02 31 31 30 36 30 30 31 31 03 72 0d
تحديد مصدر الدخل HDMI2	01 30 41 30 45 30 41 02 30 30 36 30 30 30 31 32 03 71 0d أو 01 30 41 30 45 30 41 02 31 31 30 36 30 30 31 32 03 71 0d
تحديد مصدر الدخل HDMI3	01 30 41 30 45 30 41 02 31 31 30 36 30 30 38 32 03 78 0d
تحديد مصدر الدخل HDMI4	01 30 41 30 45 30 41 02 31 31 30 36 30 30 38 33 03 79 0d
تحديد مصدر دخل الخيار	01 30 41 30 45 30 41 02 30 30 36 30 30 30 30 44 03 06 0d أو 01 30 41 30 45 30 41 02 31 31 30 36 30 30 30 44 03 06 0d
تشغيل كتم الصوت	01 30 41 30 45 30 41 02 30 30 38 44 30 30 30 31 03 09 0d
إيقاف كتم الصوت	01 30 41 30 45 30 41 02 30 30 38 44 30 30 30 32 03 0a 0d

التحكم في شاشة LCD بالتحكم عبر شبكة الاتصال المحلية

التوصيل بالشبكة

يتيح لك استخدام كبل شبكة اتصال محلية (LAN) تحديد Network Settings (إعدادات الشبكة) وAlert Mail Settings (إعدادات بريد التنبيه)، عن طريق استخدام وظيفة خادم HTTP.

لإجراء اتصال عبر LAN (شبكة الاتصال المحلية)، ينبغي عليك أن تحدد عنوان IP (بروتوكول الإنترنت).

مثال على توصيل شبكة الاتصال المحلية:

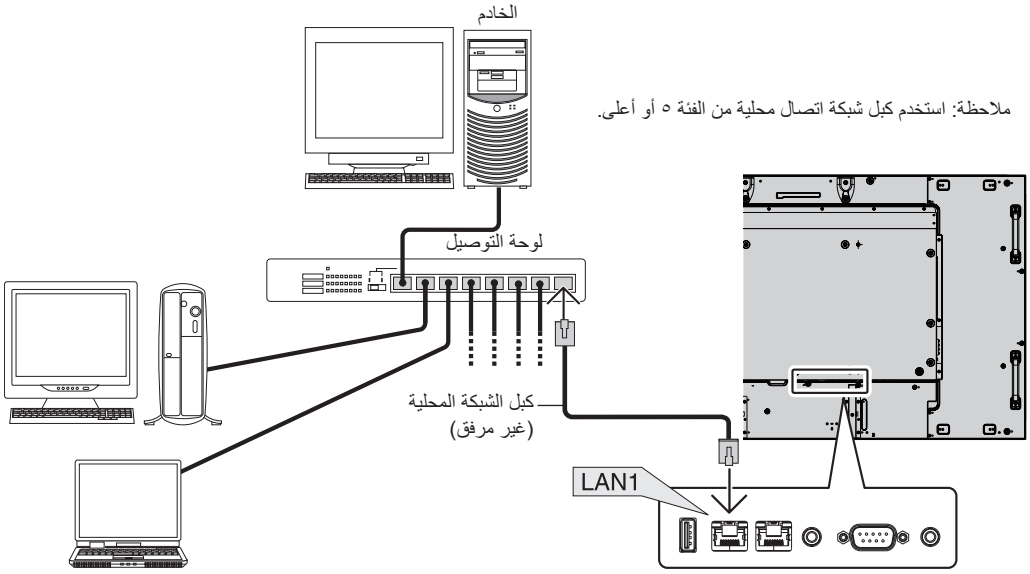

ضبط الشبكة باستخدام متصفح HTTP

نظرة عامة

يتيح توصيل الشاشة بإحدى الشبكات التحكم في الشاشة من جهاز كمبيوتر عبر الشبكة.

للتحكم في الشاشة من خلال متصفح الويب، يجب أن يكون لديك برنامج حصري مثبت على جهازك.

يمكن ضبط عنوان IP وقناع الشبكة الفرعية للشاشة على شاشة إعداد الشبكة الخاصة بمتصفح الويب عن طريق استخدام وظيفة خادم HTTP، ويرجى التأكد من استخدام "Microsoft Internet Explorer 7.0" أو أي إصدار أحدث من إصدارات متصفح الويب. (يستخدم هذا الجهاز لغة "JavaScript" و"Cookies" (ملفات تعريف الارتباط)، وينبغي ضبط المتصفح لقبول هذه الوظائف. علمًا بأن طريقة الضبط تختلف تبعًا لإصدار المتصفح، يرجى الرجوع إلى ملفات التعليمات وغيرها من المعلومات الواردة في البرنامج).

يتم الوصول إلى وظيفة خادم HTTP من خلال بدء تشغيل متصفح الويب على الكمبيوتر عبر الشبكة المتصلة بجهاز العرض وإدخال عنوان URL التالي.

ضبط الشبكة

http://<the Monitor's IP address> /index.html

تلميح: يتعين عنوان IP الافتراضي تلقائيًا للشاشة. يمكن تنزيل البرنامج الحصري من خلال موقعنا.

ملاحظة: في حال عدم ظهور شاشة PROJECTOR NETWORK SETTINGS (إعدادات شبكة جهاز العرض) في متصفح الإنترنت، اضغط على "Ctrl+F5" لتحديث متصفح الويب (أو مسح الذاكرة المؤقتة).

قد يحدث تباطؤ في العرض أو في استجابة الأزرار أو قد لا يتم قبول التشغيل، حسب إعدادات الشبكة. وفي حالة حدوث ذلك، يرجى استشارة مسؤول الشبكة.

قد لا تستجيب شاشة LCD عند الضغط على أزرارها على نحو متكرر في فترات زمنية سريعة. وحال حدوث ذلك، يرجى الانتظار برهة ثم التكرار. عند استمرار عدم الحصول على استجابة، يرجى إيقاف تشغيل الشاشة ثم إعادة تشغيلها مرة أخرى.

يرجى استخدام أمر التحكم للتحكم في الشاشة. راجع "مخطط أمر التحكم" (صفحة ٣٦).

إعدادات ما قبل الاستخدام

صِل الشاشة بكبل LAN المتوافر تجاريًا، قبل بدء تشغيل المتصفح.

قد يتعذر التشغيل بمتصفح يستخدم خادم وكيل، ويتوقف ذلك على نوع هذا الخادم وطريقة الضبط. ورغم أن نوع الخادم الوكيل يشكل أحد العوامل في هذا الخصوص، فمن الممكن عدم عرض العناصر التي تم ضبطها بالفعل، وهذا يتوقف على مدى فعالية الذاكرة المؤقتة، وربما لا تظهر المحتويات التي تم ضبطها من المتصفح في عملية التشغيل. ويوصى بعدم استخدام خادم وكيل ما لم يكن ذلك غير متاح.

استخدام العنوان للتشغيل عبر المتصفح

يمكن استخدام اسم المضيف في الحالات التالية:
إذا كان اسم المضيف المقابل لعنوان IP الخاص بالشاشة تم تسجيله في خادم اسم المجال (DNS) بمعرفة مسؤول الشبكة، يمكنك حينئذٍ الوصول إلى إعدادات الشبكة الخاصة بشاشة العرض عبر اسم المضيف المُسجل باستخدام متصفح متوافق.
إذا تمت تهيئة اسم المضيف المقابل لعنوان IP الخاص بالشاشة في ملف "HOSTS" بالكمبيوتر قيد الاستخدام، يمكنك حينئذٍ الوصول إلى إعدادات الشبكة الخاصة بشاشة العرض عبر اسم المضيف باستخدام متصفح متوافق.

مثال ١: عند تعيين اسم مضيف الشاشة على الاسم "pd.nec.co.jp"، يتم الوصول إلى إعداد الشبكة عبر تحديد *http://pd.nec.co.jp/index.html* في خانة العنوان أو عمود الإدخال الخاص بعنوان URL.

مثال ٢: عندما يكون عنوان IP الخاص بجهاز العرض هو "١٩٢,١٦٨,٧٣,١"، يتم الوصول إلى إعدادات رسائل تنبيه البريد الإلكتروني من خلال تحديد *http://192.168.73.1/index.html* في خانة العنوان أو عمود إدخال عنوان URL.

التشغيل

اذهب إلى العنوان التالي لعرض HOME (الصفحة الرئيسية). انقر فوق كل ارتباط على الجانب الأيسر من HOME (الصفحة الرئيسية).

http://<the Monitor's IP address> /index.html

وحدة التحكم عن بعد

تتيح التحكم مثلما يفعل مفتاح التحكم عن بعد.

قائمة OSD

تتيح ضبط قائمة OSD التالية.

PICTURE (الصورة) وADJUST (الضبط) وAUDIO (الصوت) وSCHEDULE (الجدولة) وMULTI PICTURE CONTROL (التحكم في الصور المتعددة) وOSD (المعلومات المعروضة على الشاشة) وMULTI DISPLAY (العرض المتعدد) وDISPLAY PROTECTION (حماية العرض) وEXTERNAL CONTROL (التحكم الخارجي) وADVANCED OPTION١ (الخيار المتقدم١) وADVANCED OPTION2 (الخيار المتقدم٢).

ملاحظة: وظيفة الأزرار الموضحة في صفحات الإعدادات.
[APPLY] [تطبيق]: تنفيذ الإعدادات التي سبق لك ضبطها.
[CANCEL] [إلغاء]: العودة إلى الإعدادات السابقة. **ملاحظة:** تتعطل وظيفة CANCEL (إلغاء) بعد النقر فوق APPLY (تطبيق).
[RELOAD] [إعادة تحميل]: إعادة تحميل الإعدادات.
[RESET] [إعادة ضبط]: يعيد الضبط إلى الإعدادات المبدئية.

ضبط الشبكة

انقر فوق NETWORK (شبكة) على الجانب الأيسر من HOME (الصفحة الرئيسية).

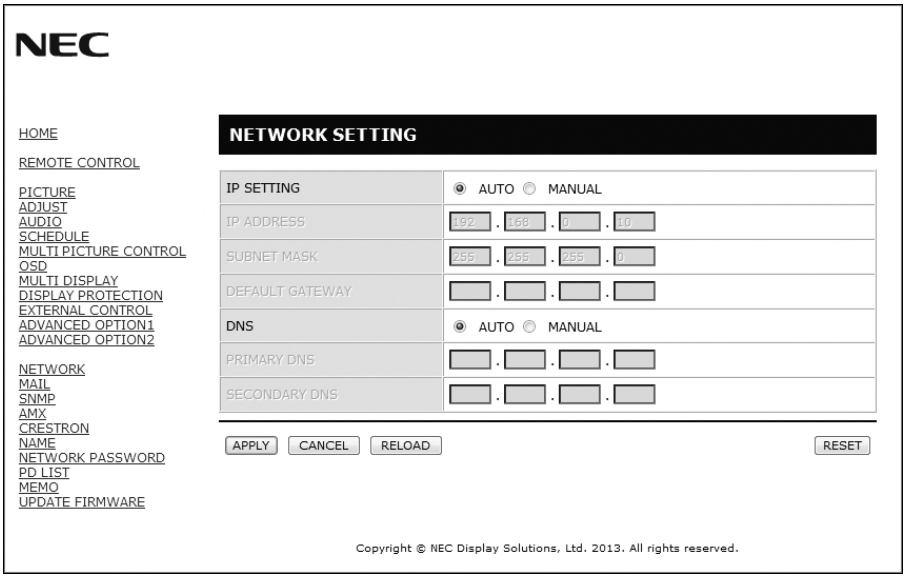

IP SETTING (إعداد IP)	مضبوط على إعداد IP ADDRESS (عنوان IP). AUTO (تلقائي): يعين تلقائيًا عنوان IP . MANUAL (يدوي): ضبط عنوان IP للشبكة المتصلة بجهاز العرض. ملاحظة: يرجى استشارة مسؤول الشبكة لمعرفة عنوان IP عندما يتم تحديد [AUTO] [تلقائي] بالنسبة لخيار IP SETTING (إعداد IP).
IP ADDRESS (عنوان IP)	اضبط عنوان IP الخاص بالشبكة المتصلة بالشاشة عند تحديد خيار [MANUAL] (يدوي) بالنسبة لوضع [IP SETTING] (إعداد IP).
SUBNET MASK (قناع شبكة ثانوي)	اضبط رقم قناع الشبكة الفرعية الخاص بالشبكة المتصلة بالشاشة عند تحديد خيار [MANUAL] (يدوي) بالنسبة لوضع [IP SETTING] (إعداد IP).
DEFAULT GATEWAY (البوابة الافتراضية)	اضبط البوابة الافتراضية الخاصة بالشبكة المتصلة بالشاشة عند تحديد خيار [MANUAL] (يدوي) بالنسبة لوضع [IP SETTING] (إعداد IP). ملاحظة: اضبط الرقم ليكون [٠,٠,٠,٠] لحذف الإعداد.
DNS	مضبوط على إعداد IP ADDRESS (عنوان IP) الخاص بخادم DSN. AUTO (تلقائي): يعين تلقائيًا عنوان IP لخادم DSN المتصل بالشاشة. MANUAL (يدوي): اضبط عنوان IP لخادم DNS المتصل بالشاشة.
PRIMARY DNS (نظام أسماء المجالات الرئيسي)	اضبط إعدادات DNS الرئيسية الخاص بالشبكة المتصلة بالشاشة. ملاحظة: اضبط الرقم ليكون [٠,٠,٠,٠] لحذف الإعداد.
SECONDARY DNS (DNS الثانوي)	اضبط إعدادات DNS الثانوي الخاص بالشبكة المتصلة بالشاشة ملاحظة: اضبط الرقم ليكون [٠,٠,٠,٠] لحذف الإعداد.

ملاحظة: ستؤدي الإعدادات التالية إلى إعادة ضبط إعدادات المصنع وذلك عند تحديد "IP ADDRESS RESET" (إعادة ضبط عنوان IP) بواسطة EXTERNAL CONTROL (التحكم الخارجي) في قائمة OSD:
[IP SETTING] (إعداد IP): AUTO (تلقائي) و[IP ADDRESS] (عنوان IP): ١٩٢,١٦٨,٠,١٠ و[SUBNET MASK] (قناع الشبكة الفرعية): ٢٥٥,٢٥٥,٢٥٥,٠ و[DNS]: تظهر إعدادات AUTO (تلقائي) و[DEFAULT GATEWAY] (البوابة الافتراضية) و[PRIMARY DNS] (DNS الرئيسي) و[SECONDARY DNS] (DNS الثانوي) فارغة.

إعداد البريد

انقر فوق "MAIL" (البريد) على الجانب الأيسر من HOME (الصفحة الرئيسية).

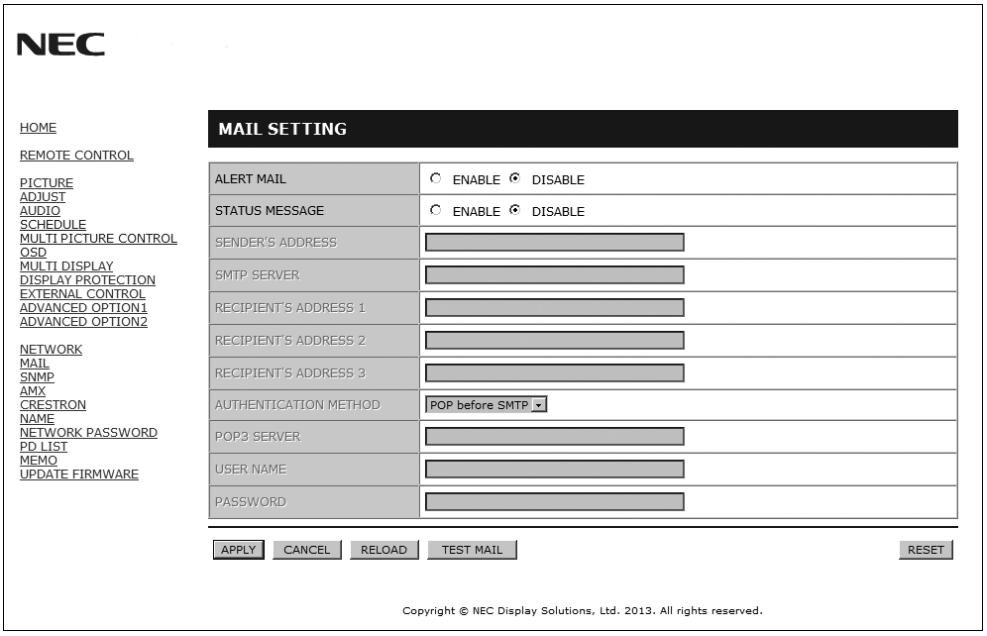

يتيح هذا الخيار إخطار الكمبيوتر الخاص بك، عبر البريد الإلكتروني، برسالة تشير إلى وجود خطأ، عند استخدام شبكة اتصال محلية سلكية. وسيتم إرسال إخطار برسالة خطأ عند حدوث أي خطأ في الشاشة.

ALERT MAIL (بريد التنبيه)	يؤدي تحديد خيار [ENABLE] (تمكين) إلى تشغيل خاصية Alert Mail (بريد التنبيه). يؤدي تحديد خيار [DISABLE] (تعطيل) إلى إيقاف تشغيل خاصية Alert Mail (بريد التنبيه).
STATUS MESSAGE (رسالة الحالة)	يؤدي تحديد خيار [ENABLE] (تمكين) إلى تشغيل خاصية STATUS MESSAGE (رسالة الحالة). يؤدي تحديد خيار [DISABLE] (تعطيل) إلى إيقاف تشغيل خاصية STATUS MESSAGE (رسالة الحالة).
SENDER'S ADDRESS (عنوان المرسل)	اكتب عنوان المُرسل. يمكنك استخدام حتى ٦٠ حرفًا ورمزًا أبجديًا رقميًا.
SMTP SERVER (خادم SMTP)	اكتب اسم خادم بروتوكول نقل البريد الإلكتروني البسيط (SMTP) الذي سيتم توصيله بالشاشة. يمكنك استخدام حتى ٦٠ حرفًا ورمزًا أبجديًا رقميًا.
RECIPIENT'S ADDRESS 1 TO 3 (عنوان المستلم من ١ إلى ٣)	اكتب عنوان المرسل إليه. يمكنك استخدام حتى ٦٠ حرفًا ورمزًا أبجديًا رقميًا.
AUTHENTICATION METHOD (طريقة المصادقة)	يتيح تحديد طريقة المصادقة الخاصة بإرسال رسائل البريد الإلكتروني.
POP3 SERVER (خادم البروتوكول POP3)	يحدد عنوان خادم البروتوكول POP٣ المُستخدم في المصادقة الخاصة بالبريد الإلكتروني.
USER NAME (اسم المستخدم)	يتيح تعيين اسم المستخدم لتسجيل الدخول في خادم المصادقة عندما يلزم إجراء المصادقة لإرسال رسائل البريد الإلكتروني. يمكنك استخدام حتى ٦٠ حرفًا أبجديًا رقميًا.
PASSWORD (كلمة المرور)	يتيح تعيين اسم المستخدم لتسجيل الدخول في خادم المصادقة عندما يلزم إجراء المصادقة لإرسال رسائل البريد الإلكتروني. يمكنك استخدام حتى ٦٠ حرفًا أبجديًا رقميًا.
TEST MAIL (بريد الاختبار)	اضغط هذا الزر لإرسال بريد اختبار للتحقق من صحة الإعدادات.

ملاحظة:
- إذا قمت بتنفيذ اختبار، فقد لا تستلم بريد تنبيه.
  وفي حالة حدوث ذلك، ينبغي التحقق من صحة إعدادات الشبكة.
- إذا قمت بإدخال عنوان غير صحيح في أحد الاختبارات، قد لا تستلم بريد تنبيه.
  وفي حال حدوث ذلك، ينبغي التحقق من صحة عنوان المستلم.

تلميح: للحصول على مخطط أمر التحكم، يرجى الرجوع إلى ملف "External_Control.pdf" الموجود بالقرص المدمج.

قائمة رسائل التنبيه التي تفيد بوجود خطأ

رقم الخطأ * رمز الخطأ	رسالة بريد التنبيه	التوضيح	الإجراء
70h ~ 7Fh	The monitor's power supply is not functioning normally. (لا يعمل مفتاح الطاقة الموجود على الشاشة بشكل طبيعي.)	يوجد خلل في استعداد الطاقة	يرجى الاتصال بالموزع.
80h ~ Fh	The cooling fan has stopped. (توقف مروحة التبريد.)	يوجد خلل في مروحة التبريد	يرجى الاتصال بالموزع.
90h ~ 9Fh	The monitor's back light unit is not functioning normally. (وحدة الإضاءة الخلفية بالشاشة لا تعمل بشكل طبيعي.)	خلل في الإضاءة الخلفية	يرجى الاتصال بالموزع.
A0h ~ AFh	The monitor is overheated. (ارتفاع شديد في درجة حرارة الشاشة.)	خلل في درجة الحرارة	يرجى الاتصال بالموزع.
A2h		وصول أداة الاستشعار إلى درجة الحرارة التي حددها المستخدم. *الحالة: عرض التحكم في مروحة الحماية-مروحة التبريد = تلقائي	أعد تأكيد حالة الإعداد من قائمة DISPLAY) OSD (PROTECTION-FAN CONTROL (عرض التحكم في مروحة الحماية) أو يرجى الاتصال بالموزع.
B0h ~ BFh	The monitor doesn't have the input signal. (لا يوجد للشاشة إشارة دخل.)	لا توجد إشارة	يرجى مراجعة "لا توجد صورة" في "استكشاف الأعطال وإصلاحها".
D0h	The remaining capacity of the error log decreased. (انخفضت القدرة المتبقية في سجل الأخطاء.)	يسع حجم ذاكرة سجل دليل التشغيل ساعة واحدة أخرى.	يرجى الحصول على سجل باستخدام أمر خارجي PD. راجع الصفحة ٤٦.
E0h ~ EFh	The system error occurred in the monitor. (أصاب خلل النظام الشاشة.)	خطأ في النظام	يرجى الاتصال بالموزع.

العينة: تعد النماذج التالية محتوى بريد التنبيه الذي يشير إلى خروج درجة حرارة الشاشة عن المألوف.

```
From:     nec-tarou@jp.nec.com
To:       nec-hanako@jp.nec.com
Subject:  [Monitor] Monitor Information

The monitor is overheated.
If this continues please contact NEC for support.
   Code                 : <ErrorCode>
[Information]
    Product Name          : XXXX
    Serial Number         : 930PT012YA
    Hours Running-ON      : 108 [H]
    Hours Running-Total   : 262 [H]
```

العينة: تعد النماذج التالية محتوى بريد الاختبار الذي يتم باستخدام المتصفح.

```
From:     nec-tarou@jp.nec.com
To:       nec-hanako@jp.nec.com
Subject:  [Monitor] Test Mail

Alert Mail configurations are as follows:

    Product Name          : XXXX
    Serial Number         : 930PT012YA
    Sender's Address      : nec-tarou@jp.nec.com
    SMTP Server Name      : mail.nec.jp.com
    Recipient's Address 1 : nec-hanako@jp.nec.com
    Recipient's Address 2 :
    Recipient's Address 3 :
```

إعداد SNMP

انقر فوق "SNMP" على الجانب الأيسر من HOME (الصفحة الرئيسية).

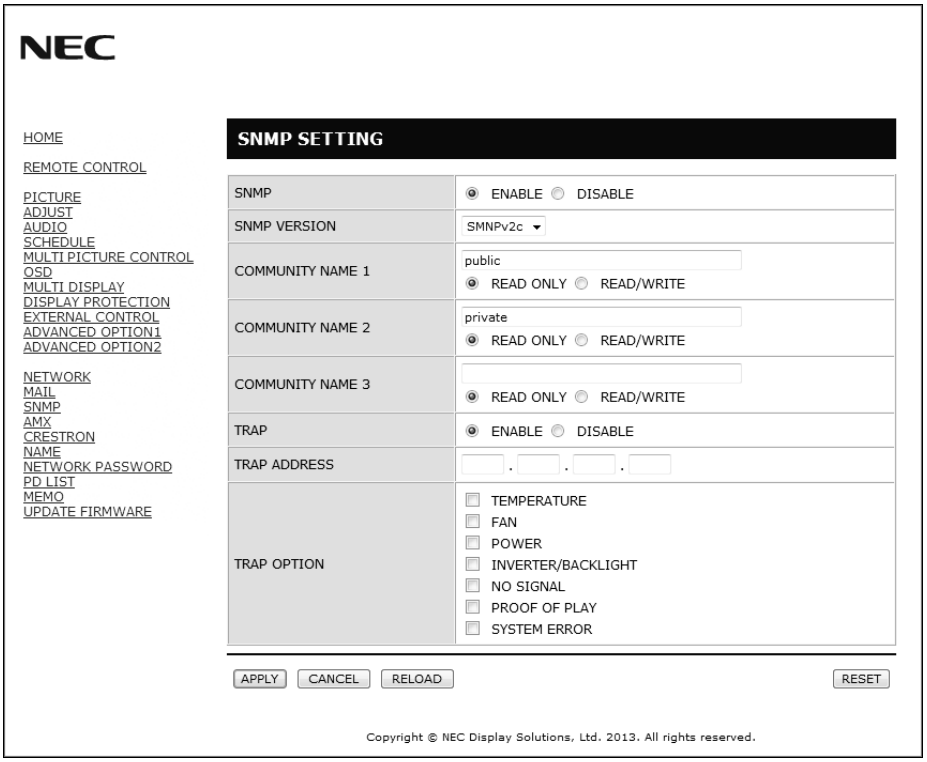

تتيح هذه الوظيفة معرفة الحالة والتحكم في الشاشة عن طريق الشبكة.

الإصدار:

SNMP v1 نص عادي مصدق عليه من اسم المجتمع ولا يصدر رسالة تأكيدية عن التراكب.

SNMP v2c نص عادي مصدق عليه من اسم المجتمع ولا يصدر رسالة تأكيدية عن التراكب.

اسم المجتمع:

الإعداد الافتراضي لاسم المجتمع هو "عام". وهو قابل للقراءة فقط. يمكنك تحديد أسماء المجتمع لحوالي ثلاثة إعدادات.

التراكب: إرسال رسالة خطأ إلى عنوان محدد عند وقوع خطأ في جهاز العرض.

مربع الاختيار	التوضيح	رمز الخطأ
Temperature (درجة الحرارة)	خلل في درجة الحرارة	0xA0، 0xA1، 0xA2
Fan (المروحة)	يوجد خلل في مروحة التبريد	0x80، 0x81
Power (الطاقة)	خلل في الطاقة	0x70، 0x71، 0x72، 0x78
Inverter/Backlight (المحول العاكس/الإضاءة الخلفية)	خلل في المحول العاكس أو الإضاءة الخلفية	0x90، 0x91
No Signal (لا توجد إشارة)	لا توجد إشارة	0xB0
PROOF OF PLAY (دليل التشغيل)	خفض سعة تخزين السجل	0xD0
System Error (خطأ في النظام)	خطأ في النظام	0xE0

إعداد AMX

انقر فوق "AMX" على الجانب الأيسر من HOME (الصفحة الرئيسية).

AMX BEACON (إشارة AMX)	التشغيل أو الإيقاف للكشف بواسطة جهاز AMX Device Discovery أثناء التوصيل بالشبكة المدعومة بنظام التحكم AMX's NetLinx. *تلميح:* *عند استخدام جهاز يدعم جهاز AMX Device Discovery، يتعرف نظام التحكم AMX NetLinx بأكمله على الجهاز ويعمل على تنزيل الطراز المناسب من Device Discovery من أحد خوادم AMX.* *يعمل التحقق من [ENABLE] [تمكين] على اكتشاف الجهاز من جهاز AMX Device Discovery.* *يعمل التحقق من [ENABLE] [تعطيل] على اكتشاف الجهاز من جهاز AMX Device Discovery.*

إعداد Crestron (كريستون)

انقر فوق Crestron (كريستون) على الجانب الأيسر من HOME (الصفحة الرئيسية).

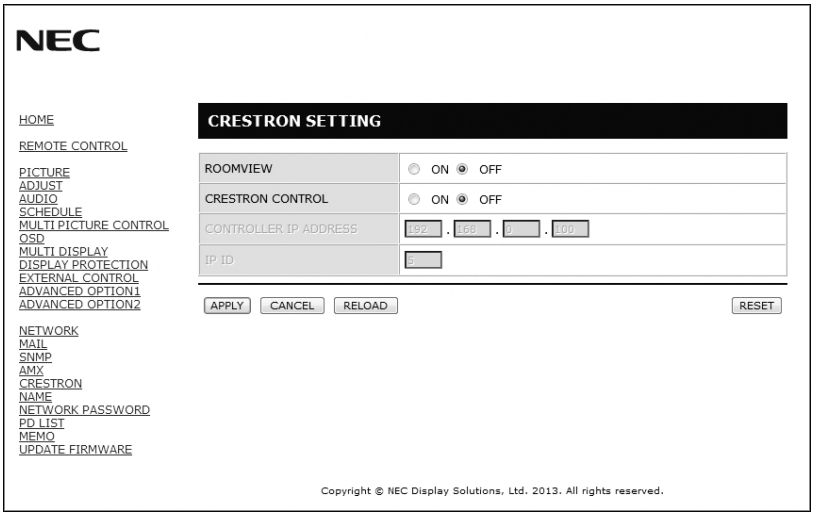

توافق CRESTRON ROOMVIEW

تدعم الشاشة CRESTRON ROOMVIEW مما يتيح إدارة أجهزة متعددة متصلة بالشبكة والتحكم فيها عن طريق جهاز كمبيوتر أو جهاز تحكم.

للحصول على مزيد من المعلومات، نرجو زيارة الموقع التالي: http://www.crestron.com

ROOMVIEW (وظيفة ROOMVIEW)	خاصية تقنية ROOMVIEW لإدارة الشاشة من الكمبيوتر. ON (تشغيل) تمكين ROOMVIEW. OFF (إيقاف) لتعطيل ROOMVIEW.
CRESTRON CONTROL (التحكم في CRESTRON)	تستخدم وظيفة CRESTRON CONTROL لإدارة الشاشة من جهاز التحكم. ON (تشغيل) تمكين CRESTRON CONTROL. OFF (إيقاف) لتعطيل وظيفة CRESTRON CONTROL.
CONTROLLER IP ADDRESS (عنوان IP لجهاز التحكم)	لضبط عنوان IP الخاص بخادم Crestron.
IP ID (معرف IP)	لضبط معرف IP الخاص بخادم Crestron.

تلميح: يتعين استخدام إعدادات CRESTRON CONTROL فقط مع Crestron RoomView.
لمزيد من المعلومات، يرجى زيارة الموقع التالي: http://www.crestron.com

العربية

إعداد الاسم

انقر فوق "NAME" (الاسم) على الجانب الأيسر من HOME (الصفحة الرئيسية).

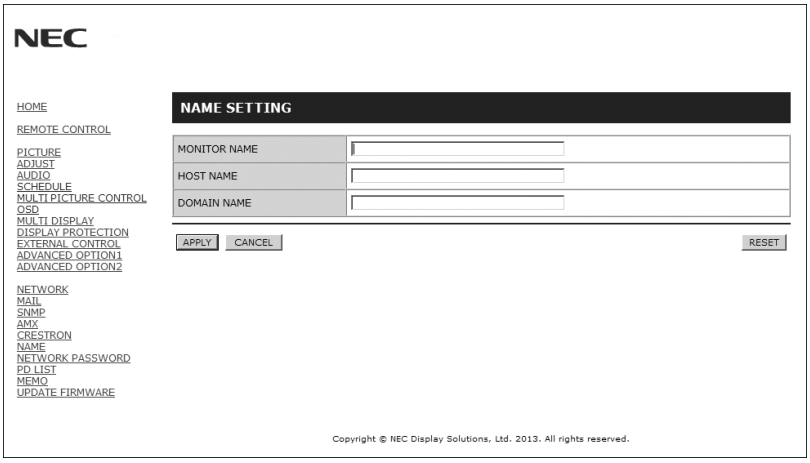

MONITOR NAME (اسم المستخدم)	عين اسم المستخدم. يجب أن يتكون الاسم من ١٦ حرفًا أو أقل. الاسم الافتراضي اسم نموذجي.
HOST NAME (اسم المضيف)	اكتب اسم مضيف الشبكة المتصلة بالشاشة. يمكنك استخدام ما يصل إلى ١٥ حرفًا أبجديًا رقميًا.
DOMAIN NAME (اسم المجال)	اكتب اسم مجال الشبكة المتصلة بالشاشة. يمكنك استخدام ما يصل إلى ٦٠ حرفًا أبجديًا رقميًا.

إعداد كلمة مرور للشبكة

انقر فوق NETWORK PASSWORD (كلمة مرور الشبكة) على الجانب الأيسر من HOME (الصفحة الرئيسية).

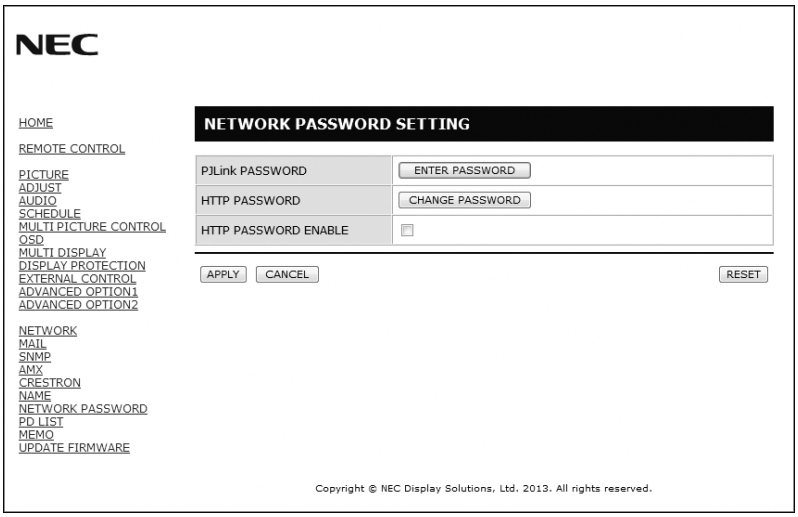

PJLink PASSWORD (كلمة مرور PJLink)	تحديد كلمة المرور لـ PJLink*. يجب أن تتكون كلمة المرور من ٣٢ رمزا أو أقل. ويجب أن لا تنس كلمة المرور الخاصة بك. ولكن إذا نسيتها، ينبغي استشارة الموزع في ذلك.
HTTP PASSWORD (كلمة مرور HTTP)	تحديد كلمة مرور لخادم HTTP. يجب أن تتكون كلمة المرور من ١٠ أحرف أو أقل.
HTTP PASSWORD (كلمة مرور HTTP) ENABLE (تكمين)	يتطلب استخدام HTTP PASSWORD (كلمة مرور HTTP) عند الدخول إلى خادم HTTP. حدد اسم الشاشة ليصبح USER NAME وذلك عند إدخال كلمة المرور.

*ما PJLink؟

PJLink هو أحد معايير البروتوكول المستخدمة للتحكم في الأجهزة المصنعة لدى جهات مختلفة، وقد وضع هذا البروتوكول رابطة صناعات نظم المعلومات وماكينات العمل اليابانية (JBMIA) في عام ٢٠٠٥.

ويدعم الجهاز جميع أوامر الفئة 1 من PJLink.

معلومات قائمة PD

انقر فوق "PD LIST" (قائمة PD) على الجانب الأيسر من HOME (الصفحة الرئيسية).

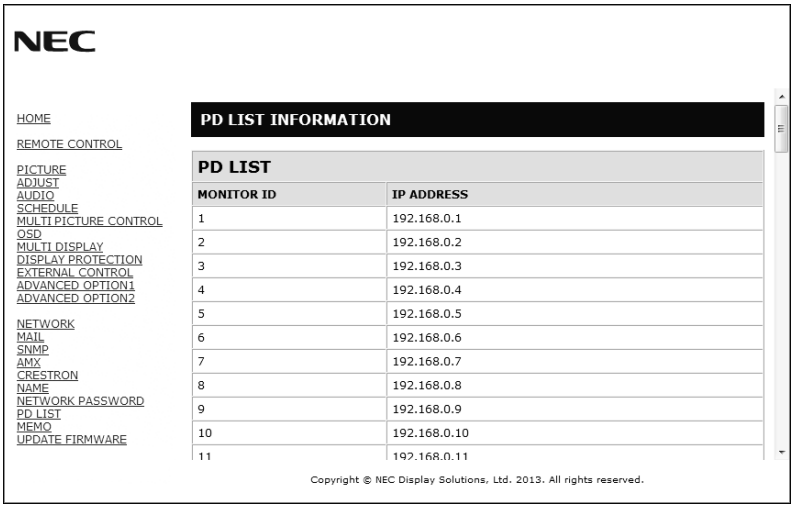

إظهار قائمة المعرّف وعنوان IP الخاصة بالشاشات المتعددة والمتصلة تسلسليًا.
تظهر هذه القائمة على الشاشة الرئيسية فقط.

إعداد الذاكرة

انقر فوق "MEMO" (ذاكرة) على الجانب الأيسر من HOME (الصفحة الرئيسية).

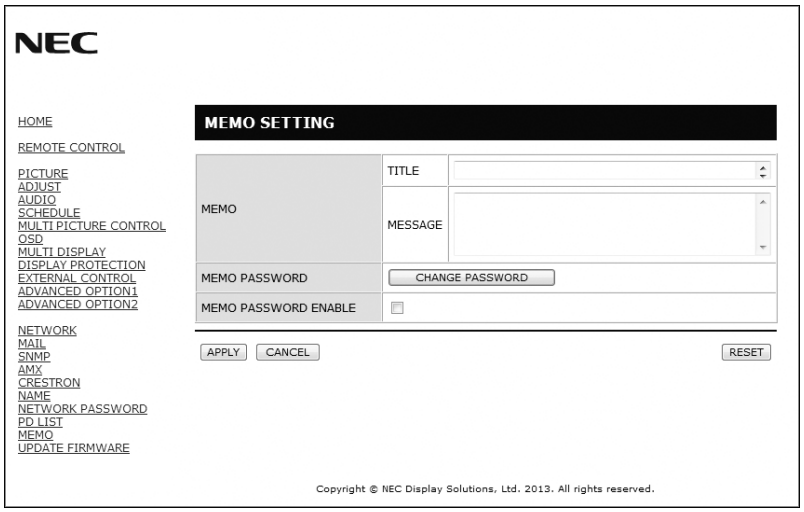

تحديد العنوان والرسالة.

TITLE (العنوان)	يجب أن يكون العنوان من ٢٤ رمزا أو أقل.
MESSAGE (الرسالة)	يجب أن تتكون الرسالة من ٢٤٠ رمزا أو أقل.
MEMO PASSWORD (كلمة مرور الذاكرة)	كلمة المرور الافتراضية هي "٠٠٠٠".
MEMO PASSWORD ENABLE (تمكين كلمة مرور الذاكرة)	يتطلب إعداد MEMO (الذاكرة) استخدام MEMO PASWWORD (كلمة مرور الذاكرة).

العربية

POINT ZOOM (تحديد التكبير/التصغير)

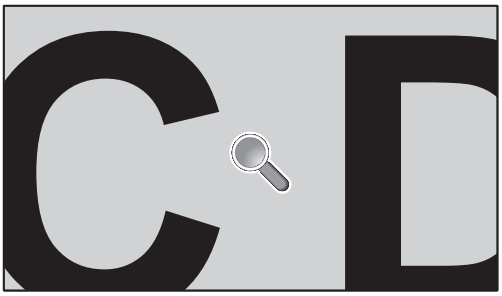

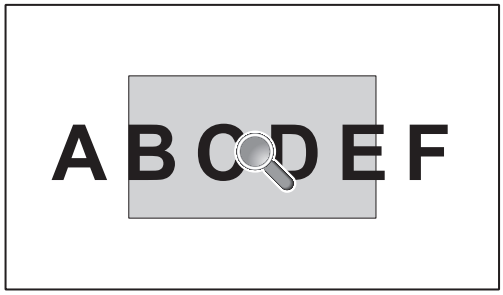

يتيح استخدام زر SET/POINT ZOOM (ضبط /تحديد التكبير؟التصغير) على وحدة التحكم عن بعد تكبير جزء من الصورة.
اضغط على زر -/+CH لتكبير أو تصغير الصورة. يمكن زيادة حجم الصورة من ١ إلى ١٠ مرات.

١- اضغط زر [SET/POINT ZOOM] (ضبط/ تحديد التكبير/التصغير) على وحدة التحكم عن بعد. ستظهر أيقونة لتعمل عمل المكبر.
٢- حرك أيقونة التكبير عن طريق استخدام زر [▲] [▼] [+] [-].
٣- اضغط على [+CH] للتكبير. اضغط على [-CH] للتصغير.
٤- اضغط على [SET/POINT ZOOM] (ضبط/تحديد التكبير/التصغير) لتخفي الأيقونة.
٥- اضغط على [EXIT] (خروج) للعودة إلى الحجم الطبيعي.
٦- اضغط على [MENU] (قائمة) لعرض قائمة OSD . <خطوات الإعداد>

ملاحظة:
- قد تتعرض الصورة لبعض التشويه في أثناء تنفيذ هذه الوظيفة.
- لا تعمل هذه الوظيفة عند تعينها لـ IMAGE FLIP (قلب الصورة) إلا في حالة NONE (لا شيء) وMULTI PICTURE MODE (وضع الصور المتعددة) وSCREEN SAVER (شاشة التوقف) وSUPER (فائق) في INPUT CHANGE (تغيير الإدخال) وINPUT CONFIGURATION (تهيئة المدخلات) وROTATE (تدوير) وTEXT TICKER (محدد النص).
- اختر وضع DYNAMIC (ديناميكي) أو ZOOM (تكبير/تصغير) أو ASPECT (نسبة العرض إلى الارتفاع)، ستتغير الشاشة إلى FULL (كامل)، عندئذٍ ابدأ بعمل POINT ZOOM (تحديد التكبير/التصغير)، وستعود ASPECT إلى الإعدادات السابقة. عند تغيير ASPECT (نسبة العرض إلى الارتفاع) خلال POINT ZOOM (تحديد التكبير/التصغير)، تتغير الصورة في وضع DYNAMIC (ديناميكي) وZOOM (تكبير/تصغير) إلى FULL (كامل).
بعد استخدام POINT ZOOM (تحديد التكبير/التصغير)، سيعود ASPECT (نسبة العرض إلى الارتفاع) إلى الإعدادات السابقة.
إذا تغير ASPECT (نسبة العرض إلى الارتفاع) في أثناء استخدام POINT ZOOM (تحديد التكبير/التصغير)، يبدأ POINT ZOOM في العمل.
- لاتتحرك أيقونة المكبر إلى مكان خال من الصور.
- يبدأ POINT ZOO (تحيدي التكبير/التصغير) في العمل بعد تغيير إشارة الدخل أو قطع الطاقة.
- يبدأ POINT ZOOM (تحديد التكبير/التصغير) في العمل عند إعداد IMAGE FLIP (قلب الصورة) أو تغيير إعداد ASPECT (نسبة العرض إلى الارتفاع) في أثناء استخدام POINT ZOOM (تحديد التكبير/التصغير).
- سيتم اطلاق POINT ZOOM (تحديد التكبير/التصغير) في حالة تغيير إعداد ASPECT (العرض إلى الارتفاع) خلال POINT ZOOM.
- عند تنشيط هذه الوظيفة، يتم تعطيل خيار STILL.
- تحديد تكبير / تصغير النقطة غير متوفر مع إشارة ٣٨٤٠ × ٢١٦٠ (٦٠ هرتز).

PROOF OF PLAY (دليل التشغيل)

تتيح هذه الوظيفة إرسال رسالة بالوضع الحالي للشاشة بعد إجراء الفحص الذاتي.

	العناصر الخاضعة للفحص	رسالة
①	INPUT (الدخل)	DVI1, DVI2, DPORT, HDMI1, HDMI2, HDMI3, HDMI4, OPTION*, PRESET1*[1], PRESET2*
②	Resolution (الدقة)	مثال: 1920(H) أو 1080(V) أو 1360(H) أو 768(V) أو لا توجد إشارة أو إشارة غير صالحة.
③	AUDIO INPUT (دخل الصوت)	LINE IN, DPORT, HDMI1, HDMI2, HDMI3, HDMI4, OPTION*
④	Audio signal (الإشارة الصوتية)	دخل صوت، لايوجد دخل صوت، غير متوافر (LINE IN, OPTION) (مدخل خطي، خيار*)
⑤	Picture Image (شكل الصورة)	صورة عادية أو لا توجد صورة
⑥	LINE OUT (مخرج خطي)	صوت عادي أو لا يوجد صوت
⑦	TIME (الوقت)	(سنة)/(شهر)/(يوم)/(ساعة)/(دقيقة)/(ثانية)

*: تعتمد هذه الخاصية على نوع لوحة الخيارات التي تستخدمها.
*١: تعتمد هذه الوظيفة على إعداد INPUT CONFIGURATION (تهيئة المدخلات).

العينة:

① HDMI
② 1920 x 1080
③ HDMI
④ Audio in (دخل الصوت)
⑤ Normal Picture (صورة عادية)
⑥ Normal Audio (صوت عادي)
⑦ ١/١/٢٠١٤ ٠ ساعة/٠دقيقة/٠ثانية

ملاحظة: للتعرف على وظيفة دليل التشغيل، يرجى مراجعة "External_Control.pdf" على القرص المدمج.

INTELLIGENT WIRELESS DATA (بيانات لاسلكية ذكية)

تسمح هذه الوظيفة بالحصول على معلومات حالة الشاشة عن طريق اتصال لاسلكي، وحتى عندما تكون الشاشة متوقفة عن التشغيل.
بعض قوائم OSD يمكن ضبطها باستخدام هذه الوظيفة.

ملاحظة: موضع جهاز الاستشعار: راجع الصفحات ٨ و٩.
يرجى الاتصال بالموزع للحصول على مزيد من المعلومات.

اسم الوظيفة
Setting Copy (نسخ الإعدادات)
Setting read and write function (ضبط وظيفة القراءة والكتابة)
Display information (عرض المعلومات)
Security Setting (إعدادات الحماية)

الخصائص

الأثر المصغر: يقدم حلاً مثاليًا للبيئات من خلال جودة عالية للصور.

SPECTRAVIEW ENGINE: تم تصميم هذا النظام للمحترفين في التطبيقات الهامة للألون.
وقد تم معايرة كل شاشة عرض في المصنع، وبإجراء تعديلات مباشرة في أجهزة الشاشة، يتم تهيئة جمع الإعدادات دون أي تدخل من قبل المستخدم.

OmniColor: يجمع بين التحكم اللوني سداسي المحاور وبين ألوان sRGB القياسية. ويتيح التحكم اللوني سداسي المحاور ضبط اللون من خلال ستة محاور هي (الأحمر والأخضر والأزرق والسماوي والأرجواني والأصفر)، بدلاً من المحاور الثلاثة التي كانت متاحة سابقًا (وهي الأزرق والأخضر والأحمر). ويمنح معيار sRGB الشاشة وضعًا لونيًا موحدًا، وهو ما يضمن أن تكون الألوان المعروضة على الشاشة هي ذات الألوان التي تظهر على المطبوعات الملونة (حيث يدعم معيار sRGB نظام التشغيل وطابعة sRGB).
ويتيح لك ذلك ضبط ألوان الشاشة وتخصيص دقتها اللونية، من بين العديد من المعايير القياسية.

وضع sRGB للتحكم في الألوان: هو معيار جديد مثالي لإدارة الألوان، يتيح لك مطابقة الألوان الموجودة على شاشات الكمبيوتر مع تلك الموجودة على غيره من الأجهزة الطرفية.
كما يتيح هذا المقياس، القائم على أساس المساحة اللونية المعايرة، عرضًا أمثل للألوان، بالإضافة إلى التوافق العكسي مع مقاييس الألوان العامة الأخرى.

أزرار التحكم في المعلومات المعروضة على الشاشة (OSD): تتيح لك ضبط جميع عناصر الصورة المعروضة على الشاشة، بشكل سريع وسهل، عن طريق قوائم سهلة الاستخدام معروضة على الشاشة.

التوصيل والتشغيل: تساعد الحلول التي تقدمها شركة ®Microsoft ونظام التشغيل ®Windows في إتمام عمليات الإعداد والتثبيت عن طريق استقبال البيانات الخاصة بالشاشة (مثل مقاس الشاشة ومستويات الدقة المدعومة) بشكل مباشر مما يؤدي تلقائيًا إلى تحسين أداء الشاشة.

نظام IPM (مدير الطاقة الذكي): يتيح طرقًا مبتكرة لتوفير الطاقة والتي تسمح للشاشة بالانتقال إلى مستوى أقل من استهلاك الطاقة عندما لا تكون في وضع التشغيل، وهو ما يوفر ثلثي تكاليف الطاقة، فضلا عن خفض نفقات تكييف الهواء في مكان العمل.

إمكانية العرض بملء الشاشة: تتيح لك استخدام كامل مساحة الشاشة مع معظم مستويات الدقة، وهو ما يسمح بتكبير مقاس الصورة بشكل ملحوظ.

واجهة تثبيت متوافقة مع معيار (FDMIv1) الصادر عن VESA: تتيح للمستخدم توصيل شاشة LCD بأي ذراع أو حامل تثبيت، من غير منتجات الشركة، طالما كان متوافقًا مع معيار (FDMIv1) الصادر عن VESA. وبالنسبة للمستخدمين في أمريكا الشمالية، تنصح شركة NEC باستخدام واجهة تثبيت متوافقة مع معيار TÜV-GS و/أو UL1678.

DVI-D: هي المجموعة الفرعية الرقمية الوحيدة من DVI، والمعتمدة من مجموعة العمل الخاصة بالعرض الرقمي (DDWG) للتوصيلات الرقمية بين أجهزة الكمبيوتر والشاشات.
وبما أن DVI-D موصل رقمي فقط، فإنه لا يوفر الدعم التناظري، ولأن وسيلة التوصيل هذه وسيلة رقمية تعتمد في الأساس على معيار DVI فقط، فإنها لا تحتاج إلا لمهايئ بسيط من أجل التوافق بين موصل DVI-D وغيره من الموصلات الرقمية الأخرى القائمة على معيار DVI، مثل DFP وP&D، علمًا بأن واجهة DVI لهذه الشاشة تدعم HDCP، كما أن واجهة DVI الخاصة بالشاشة تدعم ربط DVI المزدوج.

التكبير/التصغير: تتيح هذه الخاصية تكبير/تصغير مقاس الصورة في الاتجاهين الأفقي والرأسي.

التشخيص الذاتي: تتم الإشارة إلى وجود حالة من التعطل، عند حدوث أي خطأ داخلي في الجهاز.

تضيف لوحة وصل USB الإثارة إلى الكمبيوتر الخاص بك من خلال ربطك بالكاميرات الرقمية والماسحات الضوئية وغيرها.

HDCP (حماية المحتوى الرقمي ذي النطاق الترددي العالي): HDCP نظام يهدف إلى منع النسخ غير القانوني لبيانات الفيديو التي يتم إرسالها عبر إشارة رقمية. إذا لم تتمكن من مشاهدة المادة عبر دخل الرقمي، فهذا لا يعني بالضرورة أن جهاز العرض لا يعمل على النحو الصحيح. ونظرًا لتطبيق نظام HDCP، قد يكون المحتوى في بعض الحالات محميًا بموجب نظام HDCP وربما لا يتم عرض المحتوى حسب قرار/نية مطبقي نظام HDCP (شركة Digital Content Protection LLC).

فتحة لوحة الخيارات: يمكنك استخدام لوحة خيارات. يرجى الاتصال بالمورد للاطلاع على مزيدٍ من المعلومات.

استكشاف الأعطال وإصلاحها

لا توجد صورة

ينبغي توصيل كبل الإشارة توصيلاً كاملاً ببطاقة الشاشة/الكمبيوتر.

- ينبغي إحكام تثبيت بطاقة الشاشة في موضعها تمامًا.
- تفقد مفتاح الطاقة الرئيسي، حيث يجب ضبطه على وضع ON (تشغيل).
- ينبغي أن يكون مفتاح الطاقة الأمامي ومفتاح الطاقة الخاص بالكمبيوتر في وضع ON (تشغيل).
- ينبغي أن يكون مفتاح الطاقة ومفتاح الطاقة الخاص بالكمبيوتر في وضع ON (تشغيل).
- تأكد من اختيار وضع مدعوم بالنسبة لبطاقة الشاشة أو النظام المستخدم. (يرجى الرجوع إلى دليل استخدام بطاقة الشاشة أو دليل النظام لتعديل وضع الرسوم).
- تحقق من توافق الشاشة مع بطاقة الشاشة، ومن ضبط الإعدادات الموصى بها.
- تحقق من عدم وجود سنون مثنية أو مضغوطة في موصل كبل الإشارة.
- تنتقل الشاشة تلقائيًا إلى الوضع OFF (إيقاف تشغيل) بعد وقت مضبوط مسبقًا من فقدان الإشارة. اضغط على زر الطاقة.
- تحقق من إعداد DVI MODE عند توصيل مشغل DVD أو الكمبيوتر بمدخل DVI.
- تحقق من إعداد HDMI/DVI SELECT.
- تحقق من كابل DVI الذي تستخدمه، فإذا كانت دقة الإدخال ١٩٢٠ x ٢١٦٠ أو ٣٨٤٠ x ٢١٦٠، لابد من استخدام كابل DVI مزدوج الوصلة.
- راجع إعداد OPTION POWER (طاقة الخيارات) عند استخدام أي من إكسسوارات اللوحة.

صورة ثلجية، شاشة سوداء في مدخلات DVI

- تحقق من إعداد DVI MODE عند توصيل مشغل DVD أو الكمبيوتر بمدخل DVI.

عدم استجابة زر الطاقة

- افصل كبل الطاقة الخاص بالشاشة من مأخذ التيار المتردد لإيقاف تشغيل الشاشة وإعادة ضبطها.
- تحقق من مفتاح الطاقة الرئيسي للجهاز.

ثبات الصورة

- يرجى مراعاة أن تقنية LCD قد تتسبب في الظاهرة المعروفة بثبات الصورة، والتي تحدث عندما يظل أثر الصورة أو "ظلها" ظاهرًا على الشاشة بعد اختفاء الصورة الأصلية، ومع ذلك فإن ظاهرة ثبات الصورة بشاشات LCD غير دائمة، خلافًا لشاشات CRT، غير إنه ينبغي تجنب عرض الصور الثابتة لفترة طويلة على الشاشة. ولتخفيف ظاهرة ثبات الصورة، أوقف تشغيل الشاشة لفترة تعادل المدة التي استغرقها عرض الصورة السابقة. فمثلا، إذا استمر عرض الصورة على الشاشة لمدة ساعة ثم تبقى أثر للصورة، فيجب إيقاف تشغيل الشاشة لمدة ساعة لمحو أثر الصورة.

ملاحظة: كما هي الحال في كل أجهزة العرض الشخصية، توصي شركة NEC DISPLAY SOLUTIONS بعرض الصور المتحركة واستخدام شاشة التوقف على فترات زمنية منتظمة في حالة خمول الشاشة أو إيقاف تشغيلها عند عدم الاستخدام.

الصورة تومض

- إذا كنت تستخدم مردد أو موزع أو كابل طويل، فإن هذا قد يسبب تشوه أو وميض الصورة للحظة، لذا يرجى ضبط LONG CABLE COMP (توافق الكبل الطويل) في هذه الحالة، فإذا لم تتحسن حالة الشاشة، يرجى توصيل الكابل بالشاشة مباشرة دون استخدام مردد أو موزع أو استبدال الكابل المستخدم.
- قد لا يعرض كبل HDMI صورة معينة بشكل صحيح، وإذا كانت دقة الدخل هي ١٩٢٠ x ٢١٦٠ أو ٣٨٤٠ x ٢١٦٠ أو ٤٠٩٦ x٢١٦٠، برجاء استخدام HDMI الذي يدعم دقة 4K.

عدم استقرار الصور أو عدم وضوحها أو ظهور تشوش بها

- ينبغي إحكام تثبيت كبل الإشارة بالكمبيوتر.
- استخدم أزرار التحكم الخاصة بضبط الصور المعروضة على الشاشة لتركيز العرض وضبطه من خلال زيادة قيم الضبط الدقيق أو تقليلها. عند تغيير وضع العرض، قد ينبغي إعادة ضبط الإعدادات الخاصة بضبط الصور المعروضة على الشاشة.
- تحقق من توافق الشاشة مع بطاقة الشاشة، ومن ضبط توقيتات الإشارة الموصى بها.
- إذا كان النص غير واضح، غيّر وضع الفيديو إلى غير متشابك واستخدم معدل تحديث ٦٠ هرتز.
- يمكن تشويه الصورة عند تشغيل الطاقة أو تغيير الإعدادات.

عدم إضاءة مؤشر بيان الحالة
(يتعذر رؤية اللون الأخضر أو الأحمر)

- ينبغي أن يكون مفتاح الطاقة في وضع ON (تشغيل) كما ينبغي توصيل كبل الطاقة.
- تفقد مفتاح الطاقة الرئيسي، حيث يجب ضبطه على وضع ON (تشغيل).
- تأكد من أن جهاز الكمبيوتر ليس في وضع توفير الطاقة (المس لوحة المفاتيح أو الماوس).
- تحقق من تعيين خيار مؤشر الطاقة في المعلومات المعروضة على الشاشة (OSD) على ON (تشغيل).

يومض مؤشر البيان الموجود على الشاشة باللون الأحمر

- ربما حدث عطل ما، لذا يرجى الاتصال بأقرب مركز خدمة معتمد لشركة NEC DISPLAY SOLUTIONS.
- إذا كانت الشاشة في وضع إيقاف التشغيل، نتيجة كون درجة الحرارة الداخلية أعلى من درجة حرارة التشغيل العادية، سيومض مؤشر بيان الحالة باللون الأحمر ست مرات. شغّل الشاشة مرة أخرى عقب التأكد من انخفاض درجة الحرارة الداخلية لدرجة حرارة التشغيل العادية.

عدم ظهور الصورة المعروضة بالحجم المناسب

- استخدم أزرار التحكم في ضبط الصورة المعروضة على الشاشة لزيادة أو تقليل هذا الضبط التقريبي.
- تأكد من اختيار وضع مدعوم بالنسبة لبطاقة الشاشة أو النظام المستخدم. (يرجى الرجوع إلى دليل استخدام بطاقة الشاشة أو دليل النظام لتعديل وضع الرسوم).

عدم وجود صوت

- تأكد من توصيل كبل السماعة بشكل مناسب.
- تأكد مما إذا كان قد تم تنشيط وضع كتم الصوت.
- تأكد من عدم ضبط الصوت على الحد الأدنى.
- تأكد ما إذا كان جهاز الكمبيوتر يدعم الإشارة الصوتية عبر منفذ الشاشة. إذا لم تكن متأكدًا، اتصل بالجهة المصنعة للكمبيوتر.
- في حالة عدم عمل LINE OUT (المخرج الخطي)، تحقق من ضبط SURROUND على وضع ON (تشغيل).
- تفقد مفتاح مكبر الصوت الداخلي/الخارجي.

وحدة التحكم عن بعد غير متاحة

- تأكد من حالة بطاريات وحدة التحكم عن بعد.
- تأكد من تركيب البطاريات بشكل صحيح.
- تأكد من توجيه وحدة التحكم عن بعد إلى مستشعر الوحدة الموجود بالشاشة.
- تحقق من حالة IR LOCK SETTINGS (إعدادات إيقاف الأشعة تحت الحمراء).
- قد لا يعمل نظام التحكم عن بعد عند تعرض مستشعر الوحدة الموجود بشاشة LCD لأشعة الشمس المباشرة أو لإضاءة قوية، أو عند وجود حائل في المسار بين المستشعر ووحدة التحكم عن بعد.

عدم عمل وظيفتي "OFF TIMER"/"SCHEDULE" (جدولة/موقت الإيقاف) على نحو سليم

- يتم تعطيل وظيفة "SCHEDULE" (جدولة) عند ضبط "OFF TIMER" (موقت الإيقاف).
- عند تنشيط وظيفة "OFF TIMER" (موقت الإيقاف) وفصل الطاقة عن شاشة LCD، نتيجة للانقطاع المفاجئ لمصدر الإمداد بالطاقة، تتم إعادة تعيين وظيفة "OFF TIMER" (موقت الإيقاف).

صورة بلون الثلج، ضعف الصوت في وضع TV (تلفزيون)

- تحقق من الهوائي/توصيل الكبل. استخدم كبلاً جديدًا متى لزم الأمر.

لوحة وصل USB لا تعمل

- تأكد من صحة اتصال كبل USB، راجع دليل المستخدم الخاص بجهاز USB.
- تحقق من اتصال منفذ USB العلوي على + بمنفذ USB السفلي على جهاز الكمبيوتر، وتأكد من أن الكمبيوتر في وضع التشغيل.

التداخل في وضع TV (تلفزيون)

تحقق من حالة عزل جميع المكونات، وتحرك بعيدًا عن الشاشة متى لزم الأمر.

التحكم عبر RS-232C أو شبكة الاتصال المحلية (LAN) غير متوفرين

- تحقق من وصلة RS-232C (طراز قابل للعكس) أو كبل LAN (شبكة الاتصال المحلية) (من الفئة ٥ أو أعلى) الاتصال.

قد تظهر خطوط ضوئية رأسية أو أفقية، وفقًا لكل نمط عرض بعينه. ولا يدل هذا على وجود عيوب في المنتج أو تدهور أدائه.

المواصفات - X551UHD

مواصفات المنتج

وحدة LCD			قطر ٥٥ بوصة/١٣٨,٧٨ سم درجة البكسل: ٠,١٠٥ مم الدقة: ٣٨٤٠ x ٢١٦٠ الألوان: أكثر من ١٠٧٣ مليون لون (وفقًا لبطاقة العرض المستخدمة) السطوع: ٥٠٠ شمعة/م٢ (كحد أقصى) عند٢٥°C نسبة التباين: ٤٠٠٠:١ زاوية المشاهدة: ٨٩° (نموذجية) عند CR>١٠
التردد			أفقي: ٣١,٥ – ١٣٣,٣ كيلو هرتز (دخل رقمي) رأسي: ٢٤,٠ - ٨٥,٠ هرتز
ساعة البكسل			٢٥ ميجاهرتز - ٣٠٠ ميجاهرتز (HDMI)، ٢٥ ميجاهرتز - ٣٣٠ ميجاهرتز (Dual Link)، ٢٥ ميجاهرتز - ٥٤٠ ميجاهرتز (DisplayPort)
مقاس العرض			١٢٠٩,٦٠ x ٦٨٠,٤٠ مم
إشارة الدخل			
DVI	موصل DVI-D ذو ٢٤ سنًا (Dual Link) (ربط مزدوج)	RGB رقمي	DVI (HDCP) VGA60، SVGA60، XGA60، WXGA60، SXGA60، UXGA60، ١٩٢٠ x ١٠٨٠ (٦٠ هرتز)، ١٩٢٠ x ٢١٦٠ (٦٠ هرتز)، ٣٨٤٠ x ٢١٦٠ (٣٠ هرتز)، 1080p، 1080i
DisplayPort	موصل DisplayPort	RGB رقمي	منفذ الشاشة متوافق مع معيار V1.2، وينطبق ذلك على HDCP V1.3V VGA60، SVGA60، XGA60، WXGA60، SXGA60، UXGA60، WUXGA60، ١٩٢٠ x ١٠٨٠ (٦٠ هرتز)، ١٩٢٠ x ٢١٦٠ (٦٠ هرتز)، 1080p، 1080i، 720p عند ٥٠ هرتز/٦٠ هرتز، 576p عند ٥٠ هرتز، 480p عند ٦٠ هرتز، ٢١٦٠x٣٨٤٠ (٦٠ هرتز (DisplayPort1.2)/٣٠ هرتز/٢٤ هرتز)
HDMI	موصل HDMI	YUV رقمي RGB رقمي	HDMI VGA60 وSVGA60 وXGA60 وWXGA60 وSXGA60 وUXGA60*١ و١٩٢٠x١٠٨٠ (٦٠ هرتز) و1080p و1080i و720p عند ٥٠ هرتز/٦٠ هرتز و576p عند ٥٠ هرتز و480p عند ٦٠ هرتز و576i عند ٥٠ هرتز و480iعند ٦٠ هرتز ٢١٦٠x٣٨٤٠ (٣٠ هرتز/٢٤ هرتز/٢٥ هرتز)*١، *٤ و٢١٦٠x٤٠٩٦ (٢٤هرتز)
AUDIO (الصوت)			
LINE IN (مدخل خطي)	مقبس استريو صغير	صوت تناظري	سماعات إستريو يسري/يمنى 0.5 Vrms
	موصل HDMI	صوت رقمي	PCM 32، ٤٤,١، ٤٨ كيلو هرتز (١٦/٢٠/٢٤بت)
	موصل DisplayPort	صوت رقمي	PCM 32، ٤٤,١، ٤٨ كيلو هرتز (١٦/٢٠/٢٤بت)
LINE OUT (مخرج خطي)	مقبس استريو صغير	صوت تناظري	سماعات إستريو يسري/يمنى 0.5 Vrms
خرج السماعة			مقبس السماعة الخارجية ١٥ وات + ١٥ وات (٨ أوم) السماعة الداخلية ١٠وات + ١٠وات (إستريو)
التحكم			دخل RS-232C : منفذ D-sub ذو ٩ سنون LAN (شبكة الاتصال المحلية): RJ-45 10/100 BASE-T دخل التحكم عن بعد: مقبس استريو صغير ٣,٥ ϕ
لوحة توصيل USB			I/F: مراجعة مواصفات USB 2.0 المنفذ: Upstream 1 Downstream 1 تيار الحمل: الحد الأقصى ٠,٥ أمبير لكل منفذ
منفذ الخدمة			منفذ خدمة USB للصيانة
الإمداد بالطاقة			٣,٦ – ١,٤ أمبير عند ١٠٠-٢٤٠ فولت تيار متردد، ٥٠/٦٠هرتز
بيئة التشغيل			درجة الحرارة*٣: ٠-٤٠ درجة مئوية / ٣٢-١٠٤ درجة فهرنهايت الرطوبة: ٢٠-٨٠٪ (بدون تكثيف) الارتفاع: ٠-٣٠٠٠ م (قد ينخفض مستوى السطوع مع الارتفاع)
بيئة التخزين			درجة الحرارة*٣: -٢٠ - ٦٠°درجة مئوية / -٤ - ١٤٠°درجة فهرنهايت الرطوبة: ١٠ - ٩٠٪ (دون تكاثف) / ٩٠٪ - ٣,٥٪ x (درجة الحرارة - ٤٠°درجة مئوية) لما زاد عن ٤٠°درجة مئوية
الأبعاد			١٢٥٠,٢ (العرض) x ٧٢١ (الارتفاع) x ٧٨,١ (العمق) مم / ٤٩,٢ (العرض) x ٢٨,٤ (الارتفاع) x ٣,١ (العمق) بوصة
الوزن			٢٨,٧ كجم (٦٣,٣ رطل)
واجهة تثبيت متوافقة مع معايير VESA			٤٠٠ x٤٠٠ مم (M8، ٤ فتحات)
إدارة الطاقة			وظيفة إدارة الطاقة المعتمدة من VESA
التوصيل والتشغيل			VESA DDC2Bi، DDC/CI، DisplayPort
خيار إمداد الطاقة لنوع الفتحة ٢			١٦ فوات/ ٣,٦ أمبير
الملحقات			دليل الإعداد، كبل الطاقة، كبل إشارة الفيديو، وحدة التحكم عن بعد، عدد ٢ بطارية AAA، عدد ٣ مشبك، عدد ٣ مسمار ملولب، محرك أقراص مدمجة

ملاحظة: المواصفات الفنية عُرضة للتغيير دون سابق إخطار.

*١: الصورة المضغوطة
*٢: عندما تقوم باستخدام إكسسوارات لوحة الخيارات، يرجى الاتصال بالمورد للحصول على معلومات تفصيلية.
*٣: قد يكون النص المعروض غير واضح

المواصفات - X651UHD-2

مواصفات المنتج

وحدة LCD			قطر ٦٥ بوصة/١٦٣,٩٠ سم درجة البكسل: ٠,٣٧٢ مم الدقة: ٣٨٤٠ x ٢١٦٠ الألوان: أكثر من ١٠٧٣ مليون لون (وفقًا لبطاقة العرض المستخدمة) السطوع: ٤٥٠ شمعة/م٢ (كحد أقصى) عند٢٥°C نسبة التباين: ١:١٣٠٠ زاوية المشاهدة: ٨٩° (نموذجية) عند CR>١٠
التردد			أفقي: ٣١,٥ – ١٣٣,٣ كيلو هرتز (دخل رقمي) رأسي: ٢٤,٠ - ٨٥,٠ هرتز
ساعة البكسل			٢٥ ميجاهرتز - ٣٠٠ ميجاهرتز (HDMI)، ٢٥ ميجاهرتز - ٣٣٠ ميجاهرتز (Dual Link)، ٢٥ ميجاهرتز - ٥٤٠ ميجاهرتز (DisplayPort)
مقاس العرض			١٤٢٨,٤٨ x ٨٠٣,٥٢ مم
إشارة الدخل			
DVI	موصل DVI-D ذو ٢٤ سنًا (Dual Link) (ربط مزدوج)	RGB رقمي	DVI (HDCP) VGA60، SVGA60، XGA60، WXGA60، SXGA60، UXGA60، ١٩٢٠ x ١٠٨٠ (٦٠ هرتز)، ١٩٢٠ x ٢١٦٠ (٦٠ هرتز)، ٣٨٤٠ x ٢١٦٠ (٣٠ هرتز)، 1080p، 1080i
DisplayPort	موصل DisplayPort	RGB رقمي	منفذ الشاشة متوافق مع معيار V1.2، وينطبق ذلك على HDCP V1.3V VGA60، SVGA60، XGA60، WXGA60، SXGA60، UXGA60، WUXGA60، ١٩٢٠ x ١٠٨٠ (٦٠ هرتز)، ١٩٢٠ x ٢١٦٠ (٦٠ هرتز)، 1080p، 1080i، 720p عند ٥٠ هرتز/٦٠ هرتز، 576p عند ٥٠ هرتز، 480p عند ٦٠ هرتز، ٢١٦٠x٣٨٤٠ (٦٠ هرتز (DisplayPort1.2)/٣٠ هرتز/٢٤ هرتز)
HDMI	موصل HDMI	YUV رقمي RGB رقمي	HDMI VGA60 وSVGA60 وXGA60 وWXGA60 وSXGA60 وUXGA60*١ و١٩٢٠x١٠٨٠ (٦٠ هرتز) و1080p و1080i و720p عند ٥٠ هرتز/٦٠ هرتز و576p عند ٥٠ هرتز و480p عند ٦٠ هرتز و576i عند ٥٠ هرتز و480iعند ٦٠ هرتز ٢١٦٠x٣٨٤٠ (٣٠ هرتز/٢٤ هرتز/٢٥ هرتز)*١، *٤ و٢١٦٠x٤٠٩٦ (٢٤هرتز)
AUDIO (الصوت)			
LINE IN (مدخل خطي)	مقبس استريو صغير	صوت تناظري	سماعات إستريو يسري/يمنى 0.5 Vrms
	موصل HDMI	صوت رقمي	PCM 32، ٤٤,١، ٤٨ كيلو هرتز (١٦/٢٠/٢٤بت)
	موصل DisplayPort	صوت رقمي	PCM 32، ٤٤,١، ٤٨ كيلو هرتز (١٦/٢٠/٢٤بت)
LINE OUT (مخرج خطي)	مقبس استريو صغير	صوت تناظري	سماعات إستريو يسري/يمنى 0.5 Vrms
خرج السماعة			مقبس السماعة الخارجية ١٥ وات + ١٥ وات (٨ أوم) السماعة الداخلية ١٠وات + ١٠وات (إستريو)
التحكم			دخل RS-232C : منفذ D-sub ذو ٩ سنون LAN (شبكة الاتصال المحلية): RJ-45 10/100 BASE-T دخل التحكم عن بعد: مقبس استريو صغير ٣,٥ ϕ
لوحة توصيل USB			I/F: مراجعة مواصفات USB 2.0 المنفذ: Upstream 1 Downstream 1 تيار الحمل: الحد الأقصى ٠,٥ أمبير لكل منفذ
منفذ الخدمة			منفذ خدمة USB للصيانة
الإمداد بالطاقة			٣,٦ – ١,٤ أمبير عند ١٠٠-٢٤٠ فولت تيار متردد، ٥٠/٦٠هرتز
بيئة التشغيل			درجة الحرارة*٣: ٠-٤٠ درجة مئوية / ٣٢-١٠٤ درجة فهرنهايت الرطوبة: ٢٠-٨٠٪ (بدون تكثيف) الارتفاع: ٠-٣٠٠٠ م (قد ينخفض مستوى السطوع مع الارتفاع)
بيئة التخزين			درجة الحرارة*٣: -٢٠ - ٦٠°درجة مئوية / -٤ - ١٤٠°درجة فهرنهايت الرطوبة: ١٠ - ٩٠٪ (دون تكاثف) / ٩٠٪ - ٣,٥٪ x (درجة الحرارة - ٤٠°درجة مئوية) لما زاد عن ٤٠°درجة مئوية
الأبعاد			١٤٦٨,٤ (العرض) x ٨٤٣,٦ (الارتفاع) x ٨٧,٤ (العمق) مم / ٥٧,٨ (العرض) x ٣٣,٢ (الارتفاع) x ٣,٤ (العمق) بوصة
الوزن			٤٢,٠ كجم (٩٢,٦ رطل)
واجهة تثبيت متوافقة مع معايير VESA			٤٠٠ x٤٠٠ مم (M8، ٤ فتحات)
إدارة الطاقة			وظيفة إدارة الطاقة المعتمدة من VESA
التوصيل والتشغيل			VESA DDC2Bi، DDC/CI، DisplayPort
خيار إمداد الطاقة لنوع الفتحة ٢			١٦ فوات/ ٣,٦ أمبير
الملحقات			دليل الإعداد، كبل الطاقة، كبل إشارة الفيديو، وحدة التحكم عن بعد، عدد ٢ بطارية AAA، عدد ١ مشبك، عدد ١ مسمار ملولب، محرك أقراص مدمجة

ملاحظة: المواصفات الفنية عُرضة للتغيير دون سابق إخطار.

*١: الصورة المضغوطة
*٢: عندما تقوم باستخدام إكسسوارات لوحة الخيارات، يرجى الاتصال بالمورد للحصول على معلومات تفصيلية.
*٣: قد يكون النص المعروض غير واضح

المعلومات الصادرة عن الجهة المصنعة بشأن إعادة التدوير والطاقة

تلتزم شركة NEC DISPLAY SOLUTIONS بشدة تجاه حماية البيئة وتعتبر إعادة التدوير من أهم أولويات الشركة لتقليل العبء الواقع على البيئة إلى أقل حد ممكن، وفي هذا الإطار، فإننا نكرس أنفسنا لصناعة منتجات صديقة للبيئة ونواصل السعي جاهدين للمعاونة على تحديد وتطبيق أحدث المعايير القياسية الصادرة عن جهات مثل ISO (المنظمة الدولية للتوحيد القياسي) وTCO (اتحاد النقابات السويدية).

التخلص من منتج NEC القديم

إن الهدف المنشود من عملية إعادة التدوير هو تحقيق الفائدة للبيئة عن طريق إعادة استخدام الخامات وتطويرها وإعادة تهيئتها واستخلاص أهم ما تحتويه، هذا وتضمن المواقع المخصصة لإعادة التدوير، التعامل بشكل سليم مع المكونات الضارة بالبيئة والتخلص منها بشكل آمن. وفي سبيل ضمان أفضل مستوى لإعادة تدوير منتجاتنا، **تقدم شركة NEC DISPLAY SOLUTIONS العديد من الإجراءات الخاصة بإعادة التدوير** فضلاً عن الإرشادات فيما يتعلق بكيفية التعامل مع المنتج بشكل لا يضر البيئة عند انتهاء عمره الافتراضي.

للحصول على كافة المعلومات المتعلقة بالتخلص من المنتج، ومرافق إعادة التدوير الموجودة في كل دولة، يرجى زيارة موقعنا الإلكتروني:

http://www.nec-display-solutions.com/greencompany/ (في أوروبا)،

http://www.nec-display.com (في اليابان) أو

http://www.necdisplay.com (في الولايات المتحدة الأمريكية).

توفير الطاقة

تتميز هذه الشاشة بقدرة متطورة على توفير الطاقة، عند إرسال إشارة إدارة طاقة الشاشة إلى الشاشة، يتم تنشيط وضع Energy Saving (توفير الطاقة)، ثم تدخل الشاشة في هذا الوضع.

الوضع	استهلاك الطاقة	لون مؤشر بيان الحالة
وضع التشغيل العادي*١، *٢	١٥٠ وات تقريبًا	أخضر
وضع توفير الطاقة (AUTO POWER SAVE) (توفير الطاقة التلقائي)	أقل من ٠,٥ وات	أصفر كهرماني
وضع توفير الطاقة*١ (AUTO STANDBY) (الاستعداد التلقائي)	أقل من ٠,٥ وات	أحمر
إيقاف التشغيل	أقل من ٠,٥ وات	أحمر

*١: دون أي خيارات، بإعدادات المصنع.
*٢: حسب الوجهة.

للحصول على مزيد من المعلومات، تفضلوا بزيارة المواقع الإلكترونية التالية:

http://www.necdisplay.com/ (في الولايات المتحدة الأمريكية)

http://www.nec-display-solutions.com/ (في أوروبا)

http://www.nec-display.com/global/index.html (في جميع أنحاء العالم)

لمزيد من المعلومات حول وضع توفير الطاقة: [الإعداد الافتراضي: الاستعداد التلقائي]

لمعرفة متطلبات ErP:
الإعداد: DISPLAY PROTECTION (حماية الشاشة) ← POWER SAVE (توفير الطاقة) ← AUTO STANDBY (الاستعداد التلقائي)
EXTERNAL CONTROL (التحكم الخارجي) ← LAN POWER (طاقة الشبكة المحلية LAN) ← OFF (إيقاف التشغيل)
ADVANCED OPTION 1 (خيار متقدم ١) ← NONE (لا يوجد) ← INPUT DETECT (اكتشاف دخل)
استهلاك الطاقة: أقل من ٠,٥ واط أو أقل.
وقت وظيفة إدارة الطاقة: ٥-٦٠٠ ثانية تقريبًا.

لمعرفة متطلبات ErP (الشبكة في وضع الاستعداد):
الإعداد: DISPLAY PROTECTION (حماية الشاشة) ← POWER SAVE (توفير الطاقة) ← AUTO POWER SAVE (الاستعداد التلقائي)
EXTERNAL CONTROL (التحكم الخارجي) ← LAN POWER (طاقة الشبكة المحلية LAN) ← OFF (إيقاف التشغيل)
ADVANCED OPTION 1 (خيار متقدم ١) ← NONE (لا يوجد) ← INPUT DETECT (اكتشاف دخل)
استهلاك الطاقة: أقل من ٠,٥ واط أو أقل (مع تنشيط منفذ ١)/أقل من ٢,٠ واط أو أقل (مع تنشيط كافة المنافذ)
وقت وظيفة إدارة الطاقة: ٥-٦٠٠ ثانية تقريبًا. (حسب الإعداد)

علامة WEEE (في دول الاتحاد الأوربي) (طبقًا للتوجيه الأوروبي 2012/19/EU)

التخلص من المنتج بعد استعماله: في الاتحاد الأوروبي

تشترط التشريعات السارية على مستوى الاتحاد الأوروبي والمعمول بها في كل الدول الأعضاء وضع العلامة (على اليسار) على المنتجات الكهربائية والإلكترونية المستخدمة للتخلص منها بعيدًا عن النفايات المنزلية المعتادة. ويشمل ذلك الشاشات والملحقات الكهربائية مثل كبلات الإشارة أو كبلات الطاقة، لذا عند التخلص من مثل هذه المنتجات، يرجى اتباع إرشادات السلطات المحلية في بلدك، والرجوع إلى المتجر الذي ابتعت منه المنتج أو اتباع التشريع أو الاتفاقية التي لديك، إن وجد. لا تنطبق العلامة الموجودة على المنتجات الإلكترونية إلا على الدول الأعضاء في الاتحاد الأوروبي حاليًا.

خارج الاتحاد الأوروبي

إن رغبت في التخلص من المنتجات الكهربائية أو الإلكترونية خارج نطاق الإتحاد الأوروبي فالرجاء الاتصال بالسلطة المحلية للتعرف على الطريقة الصحيحة للتخلص من هذه المنتجات.

للاتحاد الأوروبي: يشير الصندوق الذي يوضع عليه علامة X أن البطاريات المستخدمة لا ينبغي وضعها مع النفايات المنزلية العادية! فهناك نظام منفصل لتجميع البطاريات المستخدمة للقيام بعمليتي المعالجة والتدوير على نحو ملائم وبما يتوافق مع القانون.

وفقًا لتوجيه الاتحاد الأوربي 2006/66/EC، لا يمكن التخلص من البطارية بشكل غير مناسب، حيث ينبغي فصل البطارية لتجميعها من قبل أحد تقني الخدمة المحلية.